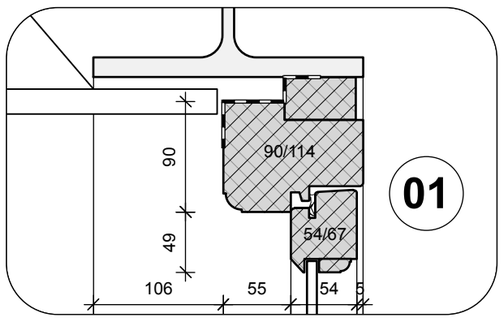

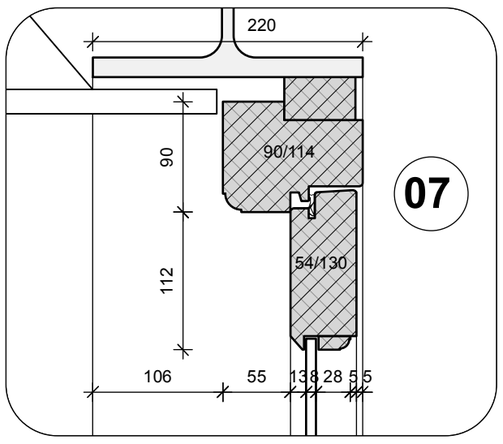

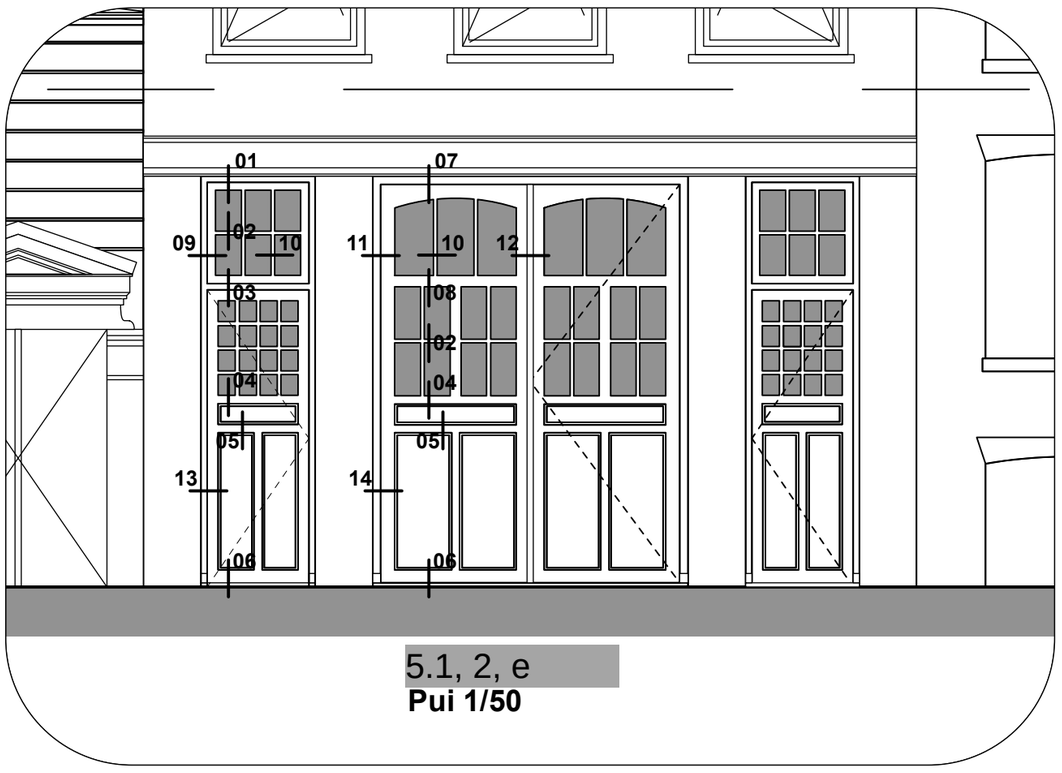

5.1, 2, e
Pui 1/50

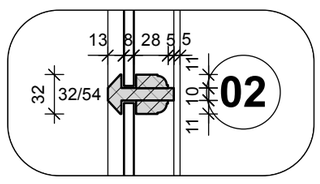

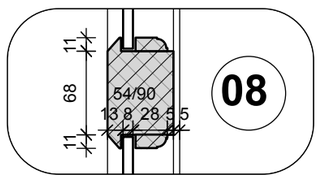

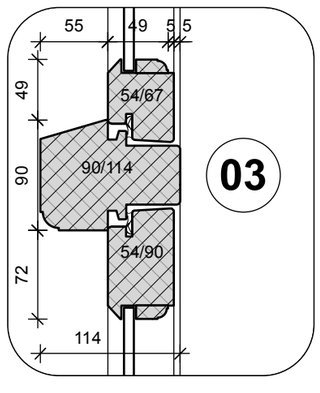

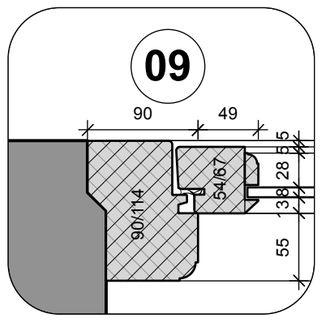

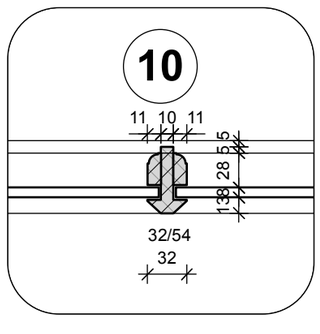

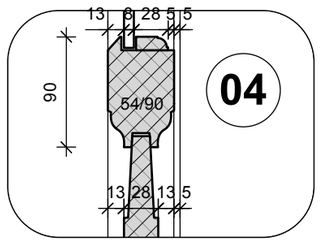

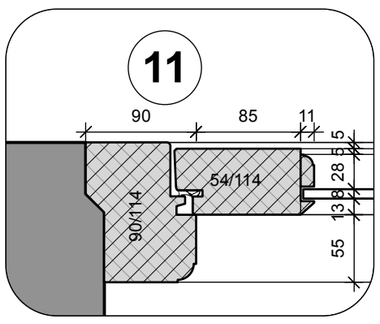

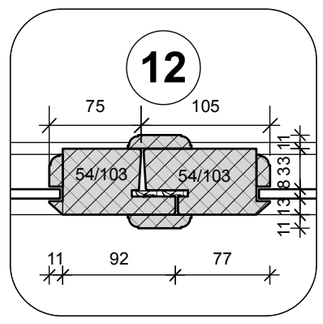

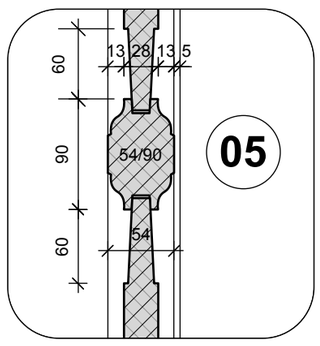

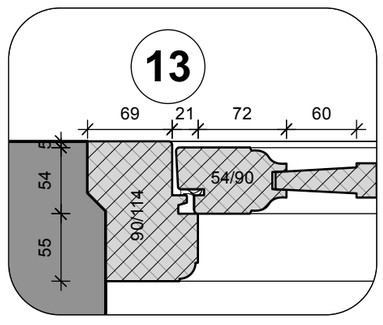

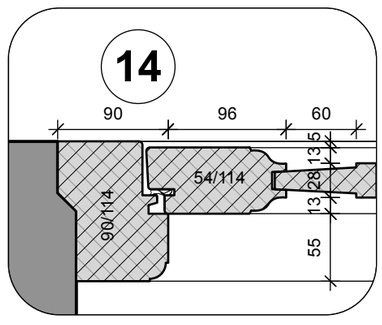

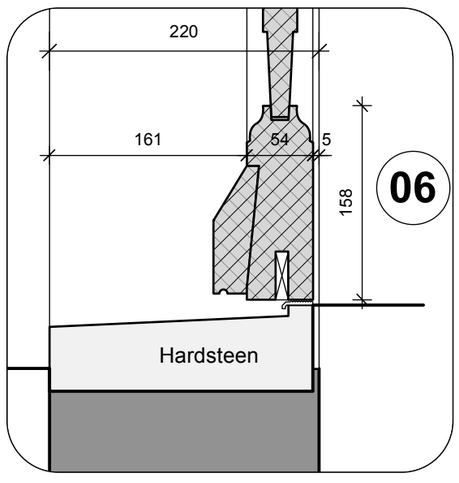

PRINCIPEDETAILS GEVELPUI

Materiaal Grenenhout
Beglazing Fineoglas D=8mm

BURO V-10

5.1, 2, e +5.1, 2, e . Laurierstraat 21 . 1016 PG Amsterdam
tel. 31 20 6186457 . fax. 31 20 6891037 . E mail. info@burov10.nl

opdrachtgever	KESS CORPORATION
werk	5.1, 2, e 1017 GS AMSTERDAM
onderwerp	PRINCIPEDETAILS

datum	Juli 2025	A	B	C	D	E	F
schaal	1/50/5	formaat	A0	werknr.	0000	bladnr.	**DE-01**