Bezoekadres
Weesperplein 4
Amsterdam

Postbus 922
1000 AX Amsterdam
Telefoon 020 551 38 88
Fax 020 620 10 16
www.dmb.amsterdam.nl



Gemeente Amsterdam
Dienst Milieu en Bouwtoezicht

Sector Bouw- en Woningtoezicht

Retouradres: Postbus 922, 1000 AX Amsterdam

KOPIE

Shell International Chemicals BV
[redacted]
Badhuisweg 3
1031 CM AMSTERDAM

ons kenmerk	N01/0491 2004
onderwerp	deelgoedkeuring nr. 13
onderdeel	Palenplan BVC-gebouw, staalconstr. 2e verd./trappenhuis.
adres	GRASWEG 29
behandelend constructeur	[redacted]
doorkiesnummer	
buitendienstinspecteur	[redacted] ussen 15.00-16.00 uur)
doorkiesnummer	
bijlage	gewaarmerkte bescheiden
datum	01 JUNI 2006

Burgemeester en Wethouders hebben u onder ons kenmerk N01/0491 2004 een reguliere bouwvergunning verleend. In deze vergunning is de voorwaarde gesteld dat tekeningen en berekeningen van de constructies ten minste drie weken voor de aanvang van het desbetreffende onderdeel van het werk aan de Dienst Milieu en Bouwtoezicht, sector Bouw- en Woningtoezicht, ter goedkeuring worden overgelegd.

De Dienst Milieu en Bouwtoezicht heeft geen bezwaar tegen uitvoering van de constructies zoals aangegeven op bijgaande gewaarmerkte tekeningen en berekeningen onder voorwaarde dat tevens voldaan wordt aan de eventueel daarop in rood aangebrachte opmerkingen.

aantal tekeningen 21, gemerkt T215 t/m T235;
aantal berekeningen 3, gemerkt B43 t/m B45.

Deze gewaarmerkte tekeningen en berekeningen dienen op de bouwplaats aanwezig te zijn.

Hoogachtend,
Burgemeester en Wethouders van Amsterdam,
namens dezen,
de directeur van de
Dienst Milieu en Bouwtoezicht,
voor deze, [redacted]

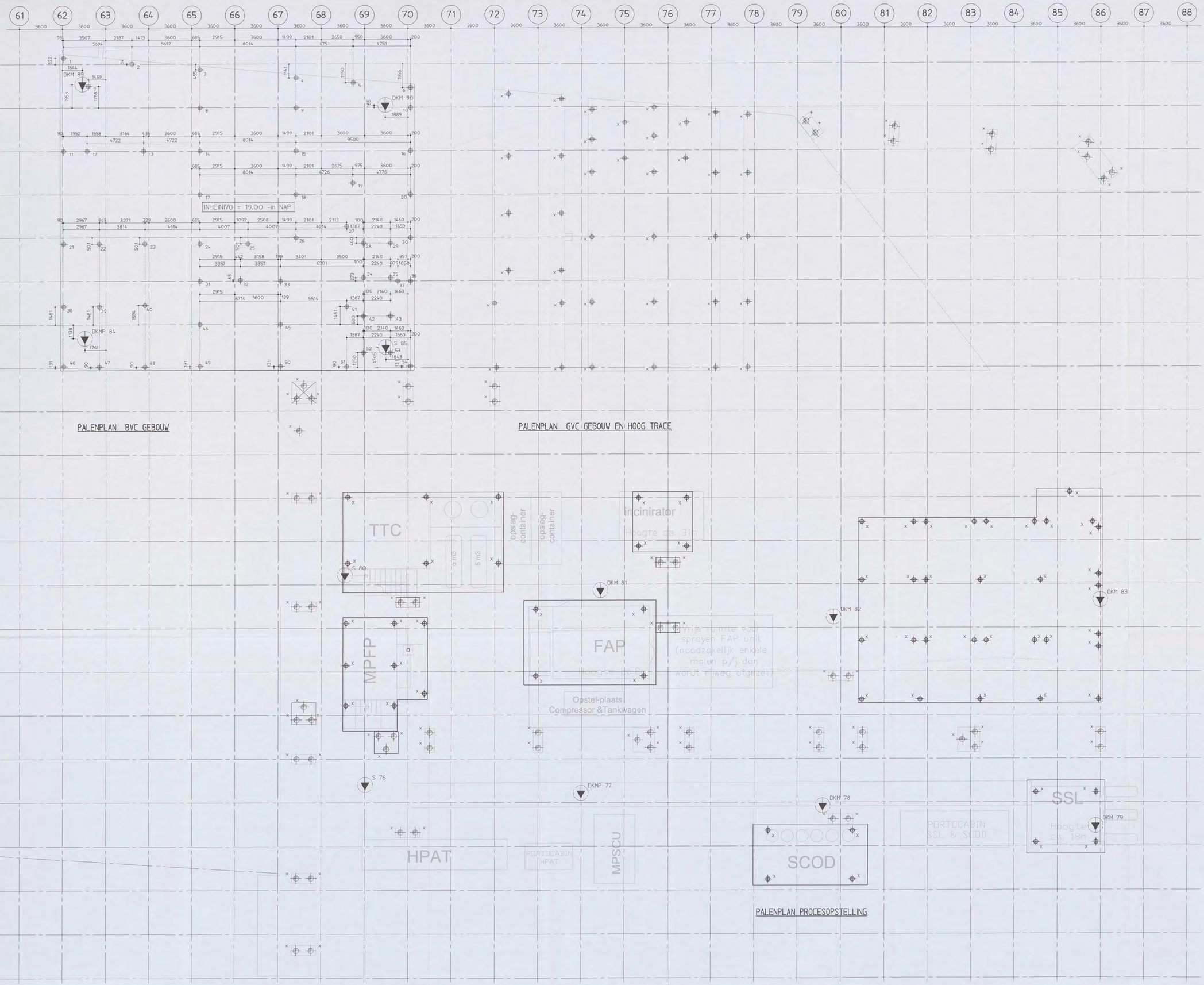

Renvooi ttav nieuw te maken palen:

Soort palen : Vibro Palen
Aantal : BVC gebouw: 54 stuks
Afmetingen :

paalnr. Schacht ø356 Voetplaat ø436

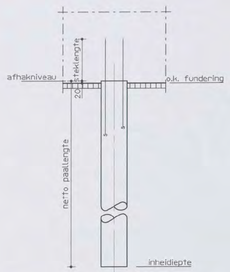

ALGEMEEN PAALDETAIL

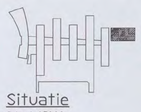

Situatie
Schaal 1:5000

Planoverzicht :

ARCADIS
Infrastructuur, gebouwen, milieu, communications

Gevers Deynootweg 93
Postbus 84310
2508 AH Den Haag
Tel 070 3583 583
Fax 070 3546 163
www.arcadis.nl

A	Concept	26-04-06
Versie Omschrijving	Naam	Datum

Opdrachtgever : Shell International Chemicals BV
Ontwerp : Arcadis Bouw & Vastgoed BV
Project : Shell NTC Amsterdam
BVC-gebouw; GVC-gebouw;
Procesopstelling en Hoog tracee
Onderwerp :

Palenplan
W8 17 04 93 2004

CONSTRUCTIE AKKOORD

Fase	: Werkfase		
Schaal	: 1:00	Discipline	: Constructie
Bladformaat	: A0	Getekend	:
Naam submap	:	Gecontroleerd	:
Bestandsnaam	: CW1000	Goedgekeurd	:
Plotschaal	: 1:1	Status	: Concept
Projectnummer:		Tekeningnr.	: Type : Versie :
140327.000256		CW1001	V A

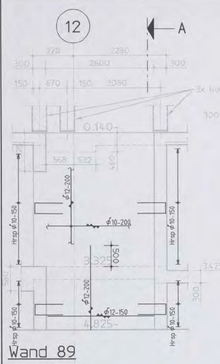

Wand 89
schaal 1:50



Drsn A
schaal 1:50

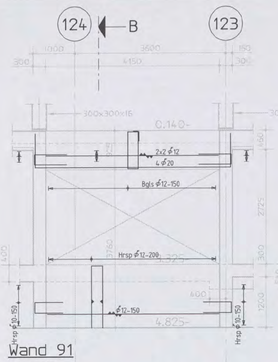

Wand 91
schaal 1:50

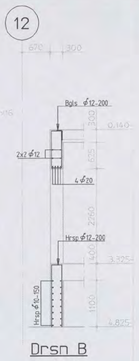

Drsn B
schaal 1:50

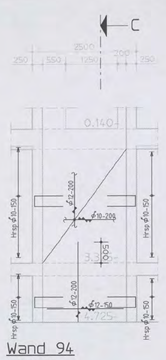

Wand 94
schaal 1:50

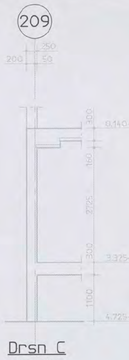

Drsn C
schaal 1:50

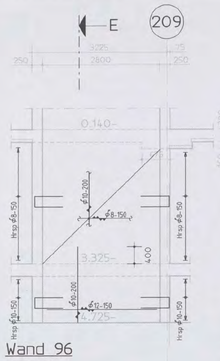

Wand 96
schaal 1:50



Drsn E
schaal 1:50

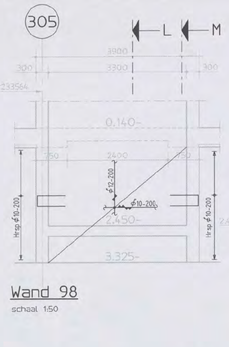

Wand 98
schaal 1:50



Drsn L
schaal 1:50

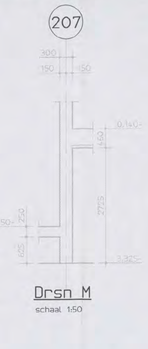

Drsn M
schaal 1:50

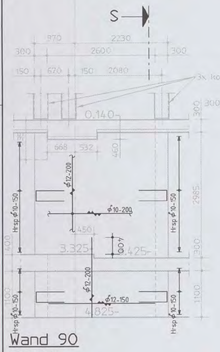

Wand 90
schaal 1:50



Drsn S
schaal 1:50

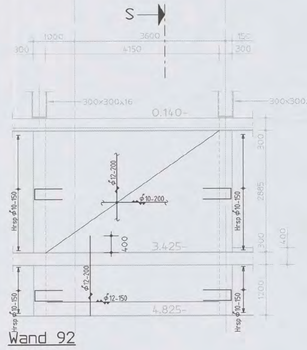

Wand 92
schaal 1:50

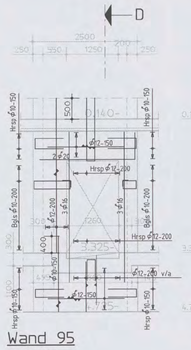

Wand 95
schaal 1:50

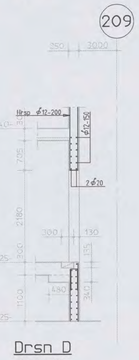

Drsn D
schaal 1:50

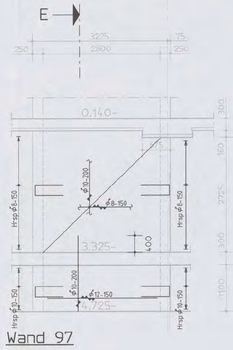

Wand 97
schaal 1:50

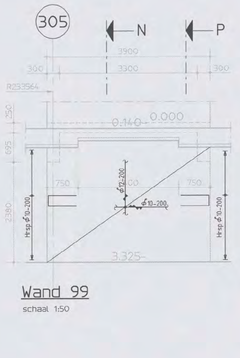

Wand 99
schaal 1:50



Drsn N
schaal 1:50

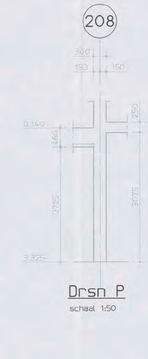

Drsn P
schaal 1:50

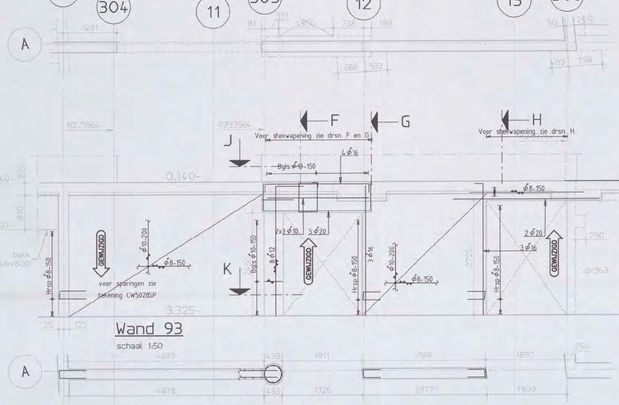

Wand 93
schaal 1:50

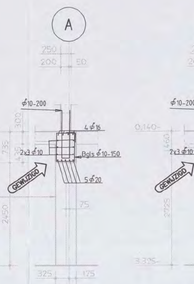

Drsn F
schaal 1:50

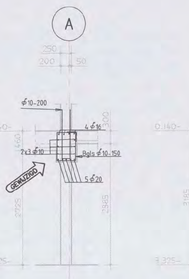

Drsn G
schaal 1:50

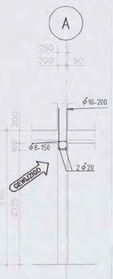

Drsn H
schaal 1:50

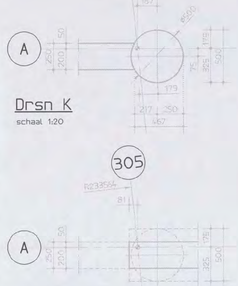

Drsn K
schaal 1:20

Drsn J
schaal 1:20

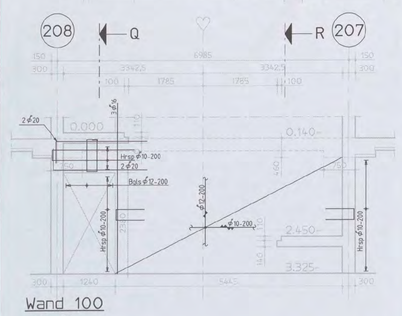

Wand 100
schaal 1:50

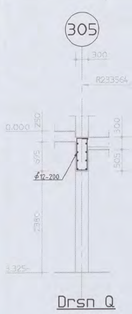

Drsn Q
schaal 1:50



Drsn R
schaal 1:50

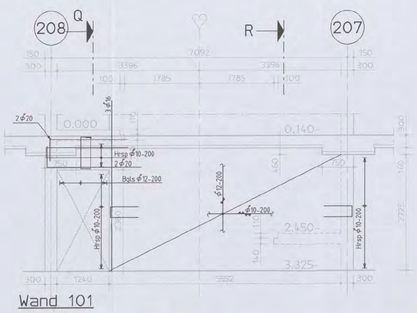

Wand 101
schaal 1:50



Plan overzicht:

Rervook

- Peil = 0 = 3,200mm + N.A.P.
- Alle hoogtematen t.o.v. Peil in meters
- Alle maten in millimeters
- Er kunnen op deze tekening enige maatafwijkingen optreden t.g.v. afronding maatvoering schuin-/rondstand

STANDAARD WAPENINGSDETAILS:

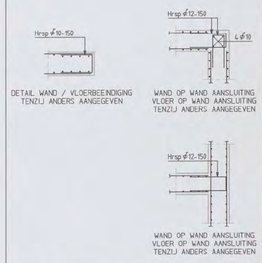

OPMERKINGEN T.B.V. WAPENING

- WAPENING T.P.V. SPARINGEN WEGKNIPPEN EN RONDOM AFWAPENEN MET HAARSPELDEN EN LANGSSTAVEN VAN DEZELFDE DIAMETER EN MET VOLDOENDE VERANKERINGSLENGTE, TENZIJ ANDERS AANGEGEVEN.
- ALLE LASSEN VERSPRINGEND AAN TE BRENGEN.

- LASLENGTEN:

ϕ8 = 300mm	ϕ20 = 800mm
ϕ10 = 350mm	ϕ25 = 1000mm
ϕ12 = 450mm	ϕ32 = 1200mm
ϕ16 = 650mm	ϕ40 = 1600mm

wapeningsstaal	: Fe8500 HWL / Fe8500 HKN
beton sterkteklasse	C28/35
beton milieuklasse	: XC4, XD3, XF2
betondekking	:

op buitenste wapening (mm) *					min. op hoofdwapening (mm) *			
constructiedeel	onder	boven	voor/binnen	achter/buiten	ϕ20	ϕ25	ϕ32	ϕ40
plaat/wand	35	30	30	30	20	25	50	60
balk/peer/console	40	35	35	35	20	25	50	60
kolom	-	-	40	40	20	25	50	60

* grootste dekking in tabel dient te worden aangehouden

Aanduiding vloer- en wandwapening

Ombuigingen wapening r ≥ 2,5ϕh

D	Gewijzigd wand 93 (zie pijlen 6x)	18-05-06
C	Gewijzigd (zie pijlen 3x)	15-03-06
B	Gewijzigd (zie pijlen 5x)	24-02-06
A	Gewijzend	14-10-05
Versie	Omschrijving	Naam / Datum

Situatie
Schaal 1:5000

ND 1704 91 - 2004

Planoverzicht : CONSTRUCTIE AKKOORD

ARCADIS
Infrastructuur, gebouwen, milieu, communicaties

Govers Deynootweg 83
Postbus 84319
2508 AH Den Haag
Tel 070 3583 583
Fax 070 3546 163
www.arcadis.nl

Opdrachtgever : Shell International Chemicals BV
Ontwerp : Arcadis Bouw & Vastgoed BV
Project :

Shell NTC Amsterdam

Onderwerp : Kelderwanden
Binnenwanden

Wand 89 t/m wand 101

Fase	Werkfase		
Schaal	1:20/ 1:50	Discipline	: Constructie
Bladformaat	A0	Getekend	:
Naam submap	:	Gecontroleerd	:
Bestandsnaam	: CW5028	Goedgekeurd	:
Plotschaal	1:1	Status	: definitief
Projectnummer:		Tekeningnr.	: Type : Versie :
140327.000256		CW5028	W D

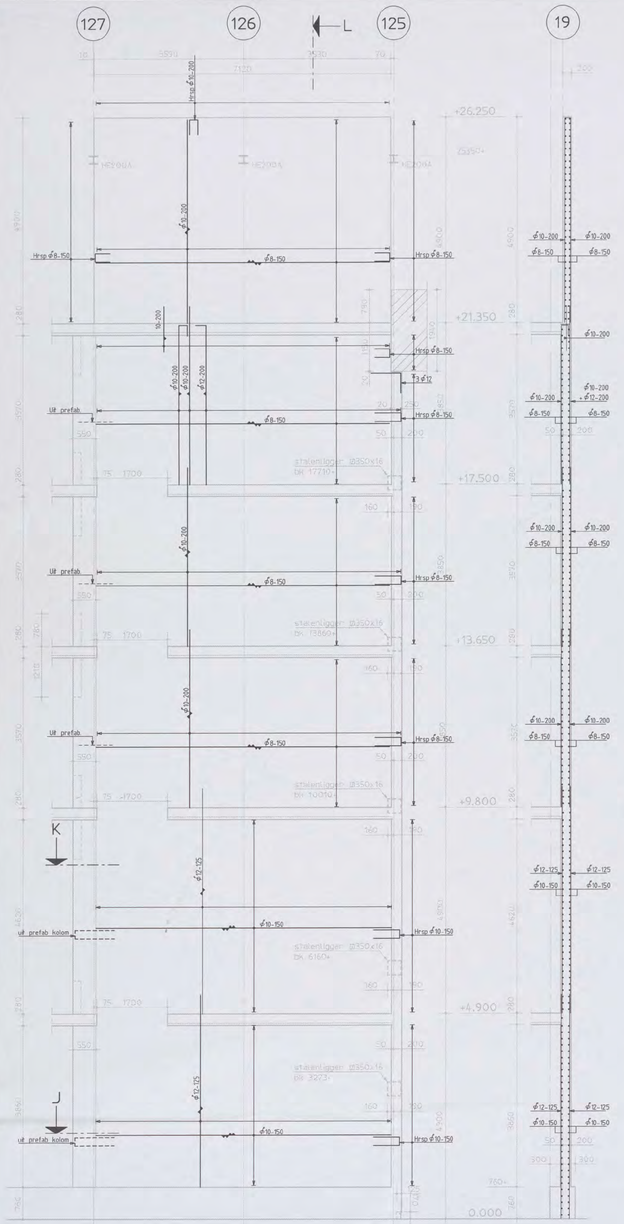

Wand 5064-3
Schaal 1:50

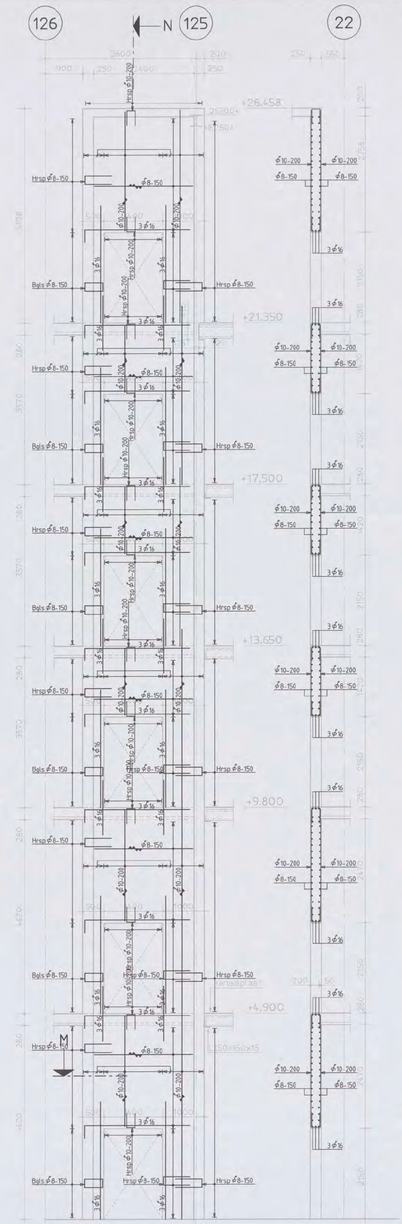

Wand 5064-4
Schaal 1:50

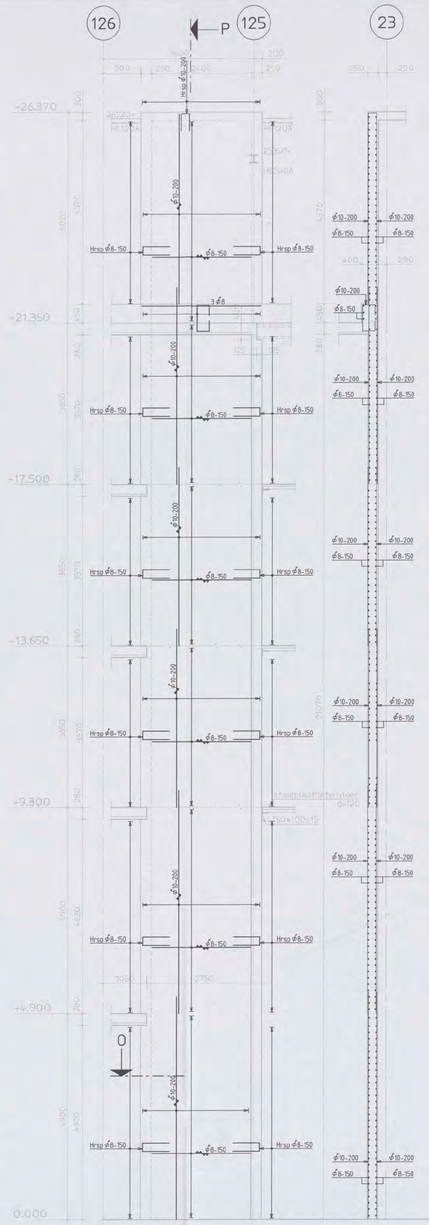

Wand 5064-5
Schaal 1:50

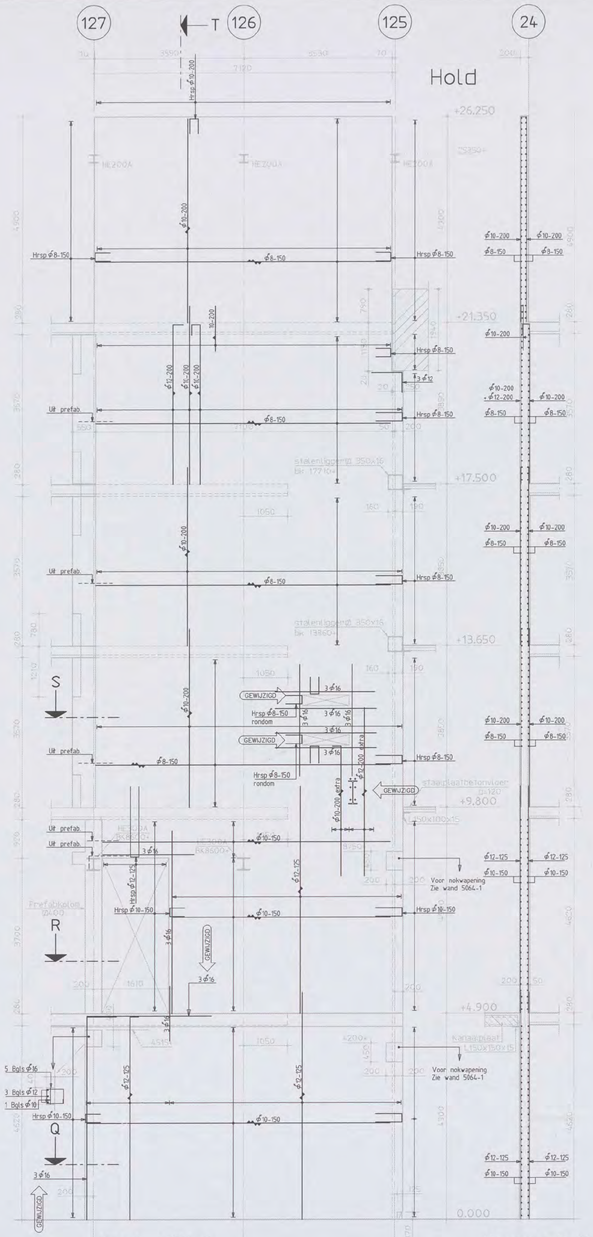

Wand 5064-6
Schaal 1:50

Doorsnede L
Schaal 1:50

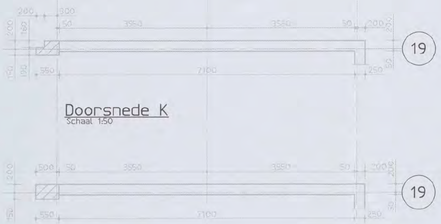

Doorsnede K
Schaal 1:50

Doorsnede J
Schaal 1:50

Doorsnede N
Schaal 1:50

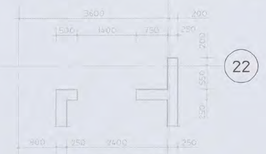

Doorsnede M
Schaal 1:50

Doorsnede P
Schaal 1:50

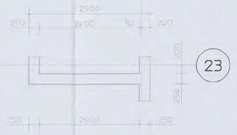

Doorsnede O
Schaal 1:50

Doorsnede T
Schaal 1:50

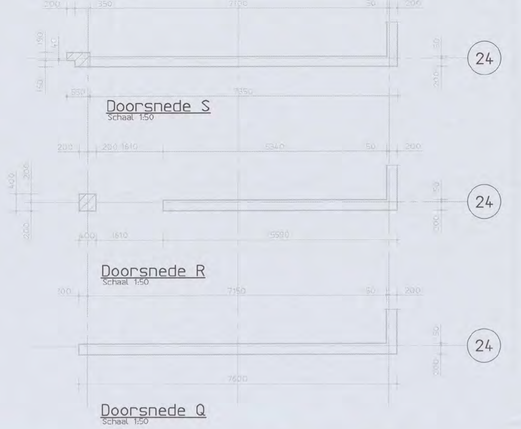

Doorsnede S
Schaal 1:50

Doorsnede R
Schaal 1:50

Doorsnede Q
Schaal 1:50

Benvook:
- Peil = 0 = 3.200mm + N.A.P.
- Alle hoogtematen t.o.v. Peil in meters
- Alle maten in millimeters
- Er kunnen op deze tekening enige maatafwijkingen optreden t.g.v. afronding maatvoering schuin-/rondstand

Plan overzicht:



OPMERKINGEN T.B.V. WAPENING

- WAPENING T.P.V. SPARINGEN WEGKNIPPEN EN RONDOM AFWAPENEN MET HAARSPELDEN EN LANGSSTAVEN VAN DEZELFDE DIAMETER EN MET VOLDOENDE VERANKERINGSLENGTE, TENZIJ ANDERS AANGEGEVEN.
- ALLE LASSEN VERSPRINGEND AAN TE BRENGEN.
- LASLENGTEN

Ø8 = 300mm		Ø20 = 800mm	
Ø10 = 350mm		Ø25 = 1000mm	
Ø12 = 450mm		Ø32 = 1200mm	
Ø16 = 650mm		Ø40 = 1600mm	

wapeningsstaal	: Fe8500 HWL / Fe8500 HKN
beton sterkteklasse	C28/35
beton milieuklasse	: XC3
betondekking	:

op buitenste wapening (mm) *					min. op hoofdwapening (mm) *			
construc-tiedeel	onder	boven	voor/ binnen	achter/ buiten	Ø20	Ø25	Ø32	Ø40
plaat wand	25	25	25	25	~~Ø20~~	25	50	60
balk poer console	30	30	30	30	~~Ø20~~	~~Ø25~~	50	60
kolom	-	-	35	35	~~Ø20~~	~~Ø25~~	50	60

* grootste dekking in tabel dient te worden aangehouden

aanduiding vloer- en wandwapening

Gebuigingen wapening
r ≥ 2.5ØK

D	Gewijzigd zie pijlen (5x)	[redacted]	28-04-06
C	Gewijzigd zie pijlen (2x)		24-03-06
B	Niveau 3 t/m dak + wap. toegevoegd		24-02-06
A	Gewapend		13-01-06
Versie Omschrijving		Naam	Datum



Situatie
Schaal 1:5000

Planoverzicht :

ARCADIS
Infrastructuur, gebouwen, milieu, communications
Govers Deynootweg 83
Postbus 84319
2508 AH Den Haag
Tel 070 3583 583
Fax 070 3546 163
www.arcadis.nl

NG 1 0 4 9 1 - [redacted]
CONSTRUCTIE

Opdrachtgever	: Shell International Chemicals BV
Ontwerp	: Arcadis Bouw & Vastgoed BV
Project	: Shell NTC Amsterdam
Onderwerp	: Wanden Laboratorium as 125 nivo 0 t/m 5 Wanden 5064-3 t/m 5064-6
Fase	: Werkfase
Schaal	: 150
Bladformaat	: A0
Naam submap	:
Bestandsnaam	: CW5064
Plotschaal	: 1:1
Discipline	: Constructie
Getekend	: [redacted]
Gecontroleerd	:
Goedgekeurd	:
Status	: definitief
Projectnummer	: 140327.000256
Tekeningnr.	: CW5064a W
Type	: D
Versie	:

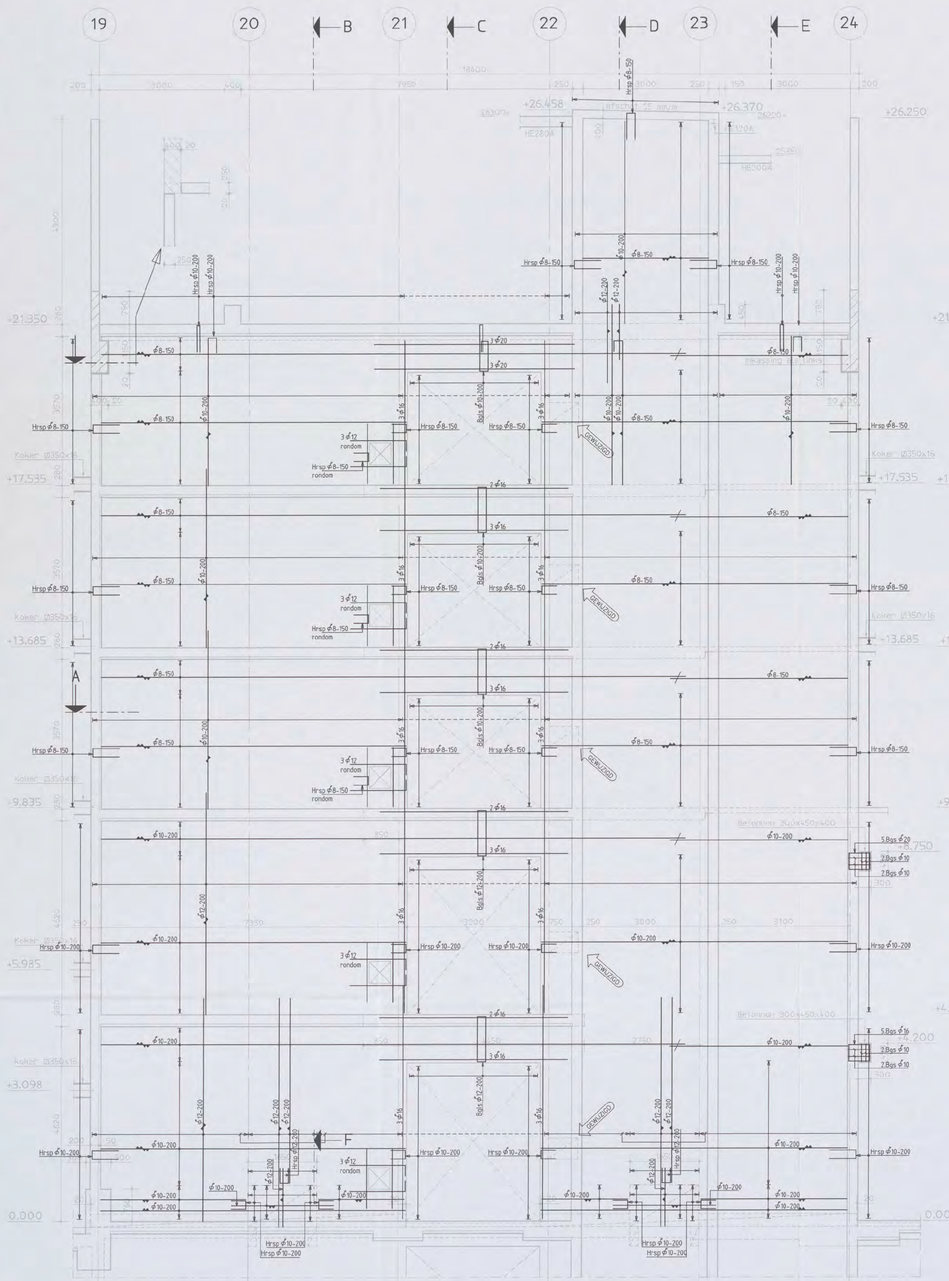

Wand 5064-1
Schaal 1:50

Doorsnede A
Schaal 1:50

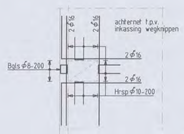

GEWIJZIGD extra wap. t.p.v. inkassing
Schaal 1:50

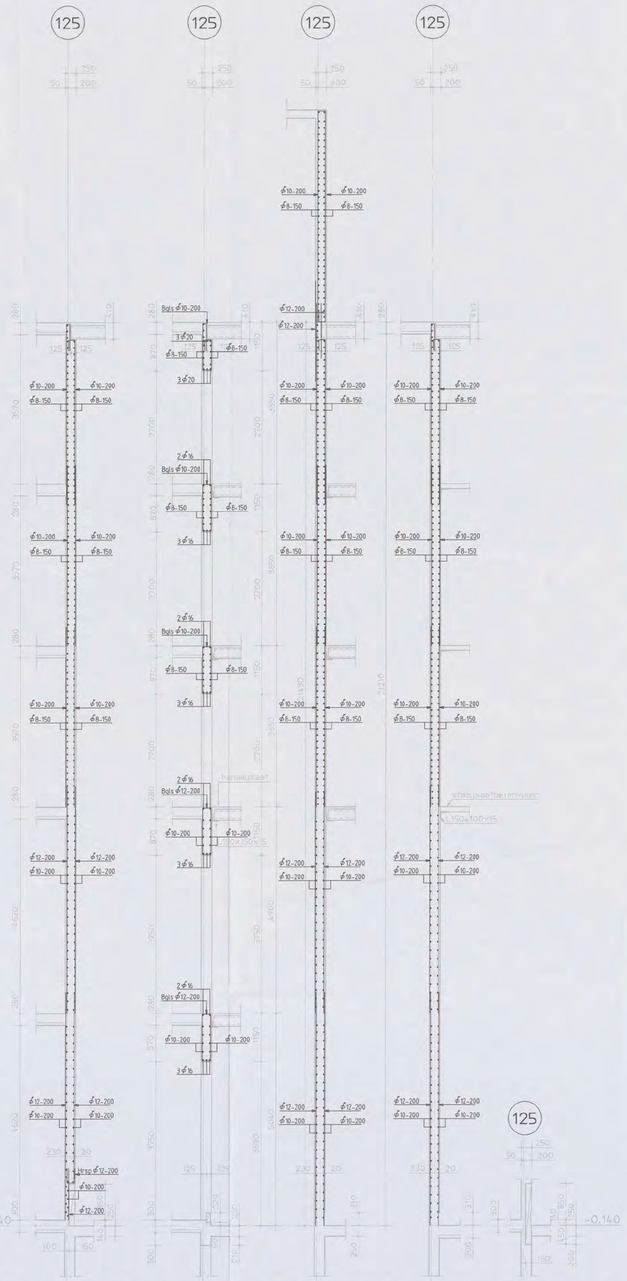

Doorsnede B
Schaal 1:50

Doorsnede C
Schaal 1:50

Doorsnede D
Schaal 1:50

Doorsnede E
Schaal 1:50

Doorsnede F
schaal 1:50

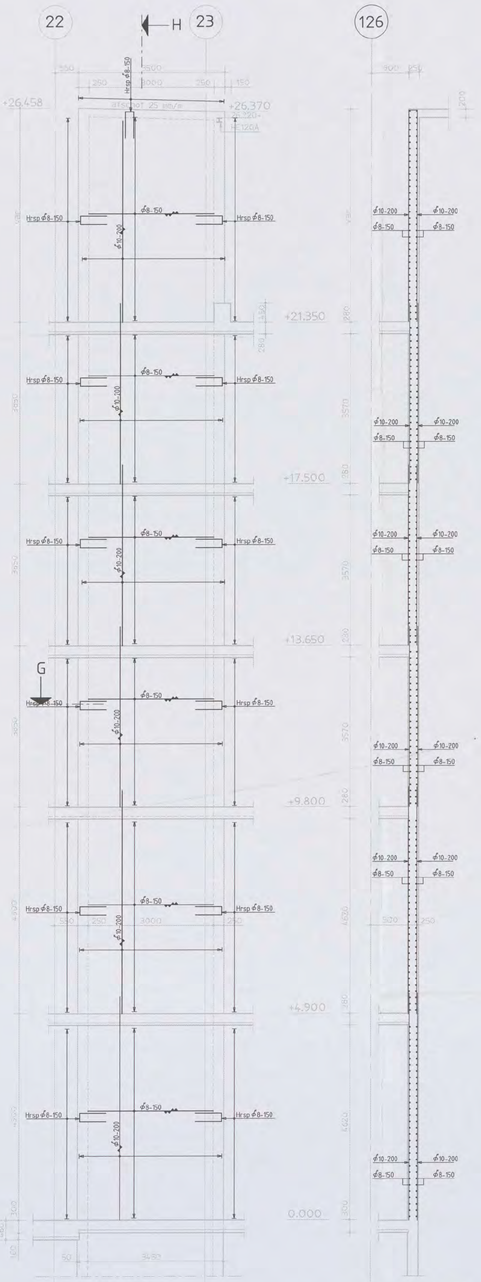

Wand 5064-2
Schaal 1:50

Doorsnede H
Schaal 1:50



Doorsnede G
Schaal 1:50

Renvooi:
- Peil = 0 = 3.200mm + N.A.P.
- Alle hoogtematen t.o.v. Peil in meters
- Alle maten in millimeters
- Er kunnen op deze tekening enige maatafwijkingen optreden t.g.v. afronding maatvoering schuin-/rondstand

Plan overzicht:



OPMERKINGEN T.B.V. WAPENING

- WAPENING T.P.V SPARINGEN WEGKNIPPEN EN RONDOM AFWAPENEN MET HAARSPELDEN EN LANGSSTAVEN VAN DEZELFDE DIAMETER EN MET VOLDOENDE VERANKERINGSLENGTE, TENZIJ ANDERS AANGEGEVEN
- ALLE LASSEN VERSPRINGEND AAN TE BRENGEN

- LASLENGTEN

Φ8	= 300mm	Φ20	= 880mm
Φ10	= 350mm	Φ25	= 1000mm
Φ12	= 450mm	Φ32	= 1200mm
Φ16	= 650mm	Φ40	= 1600mm

wapeningsstaal : FeB500 HwL / FeB500 HKN
beton sterkteklasse C28/35
beton milieuklasse : XC3
betondekking :

op buitenste wapening (mm) *					min. op hoofdwapening (mm) *			
construc-tiedeel	onder	boven	voor/ binnen	achter/ buiten	Φ20	Φ25	Φ32	Φ40
plaat wand	25	25	25	25	20	25	50	60
balk poer console	30	30	30	30	20	25	50	60
kolom	-	-	35	35	20	25	50	60

* grootste dekking in tabel dient te worden aangehouden

Aanduiding vloer- en wandwapening
Ombuigingen wapening Fig 2.5#K

C	Inkassingen toegevoegd (zie pl.lijn 7x)	[redacted]	04-05-'06
B	Niveau 3 t/m dak + wap. toegevoegd		24-02-'06
A	Gewapend		13-01-'06
Versie Omschrijving		Naam	Datum



Situatie
Schaal 1:5000

Planoverzicht :

ARCADIS
Infrastructuur, gebouwen, milieu, [redacted]
Gevers Deynootweg 93
Postbus 84319
2508 AH Den Haag
Tel 070 3583 582
Fax 070 3546 163
www.arcadis.nl

[redacted] 2006
CONSTRUCTIE AKKOORD

Opdrachtgever : Shell International Chemicals BV
Ontwerp : Arcadis Bouw & Vastgoed BV
Project :

Shell NTC Amsterdam

Onderwerp : Wanden
Laboratorium as 125
nivo 0 t/m 5
Wanden 5064-1 t/m 5064-2

Fase	: Werkfase		
Schaal	: 1:50	Discipline	: Constructie
Bladformaat	: A0	Getekend	: [redacted]
Naam submap	:	Gecontroleerd	:
Bestandsnaam	: CW5064	Goedgekeurd	:
Plotschaal	: 1:1	Status	: definitief
Projectnummer :		Tekeningnr. : Type :	Versie :
140327.000256		CW5064 W	C

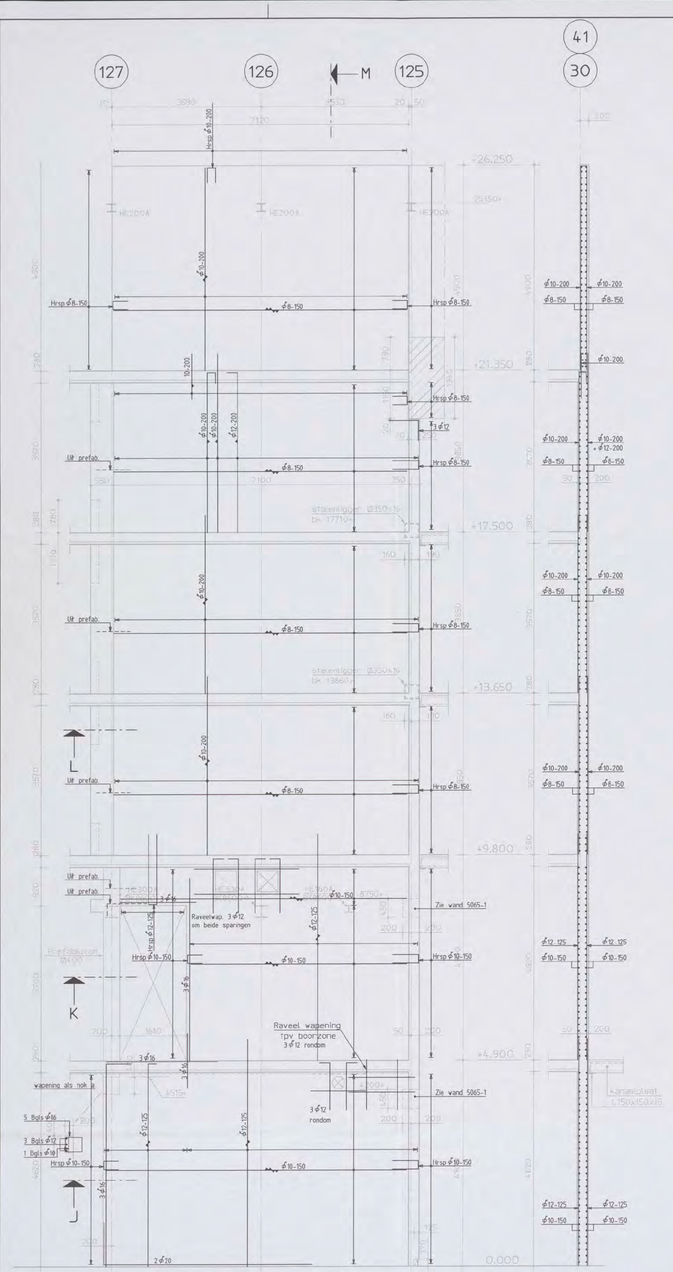

Wand 5065-3
Schaal 1:50

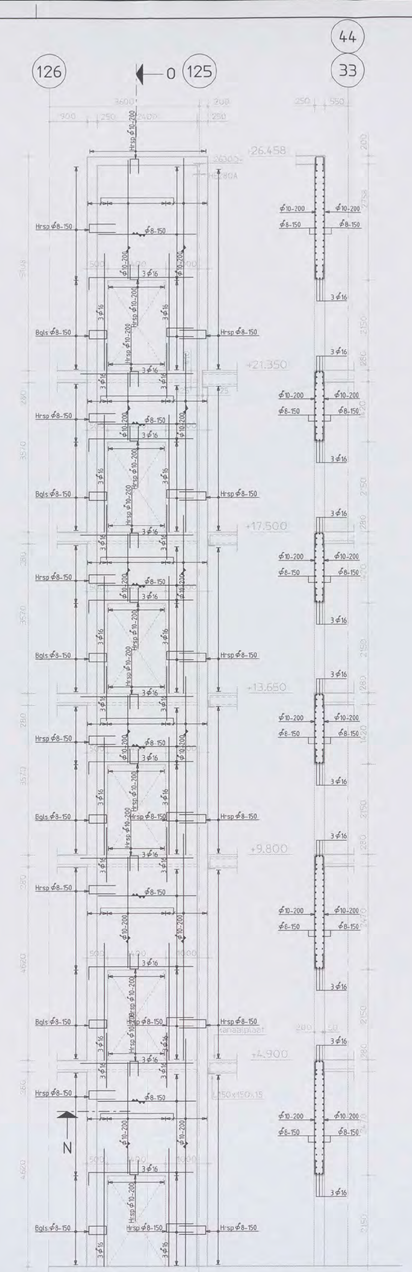

Wand 5065-4
Schaal 1:50

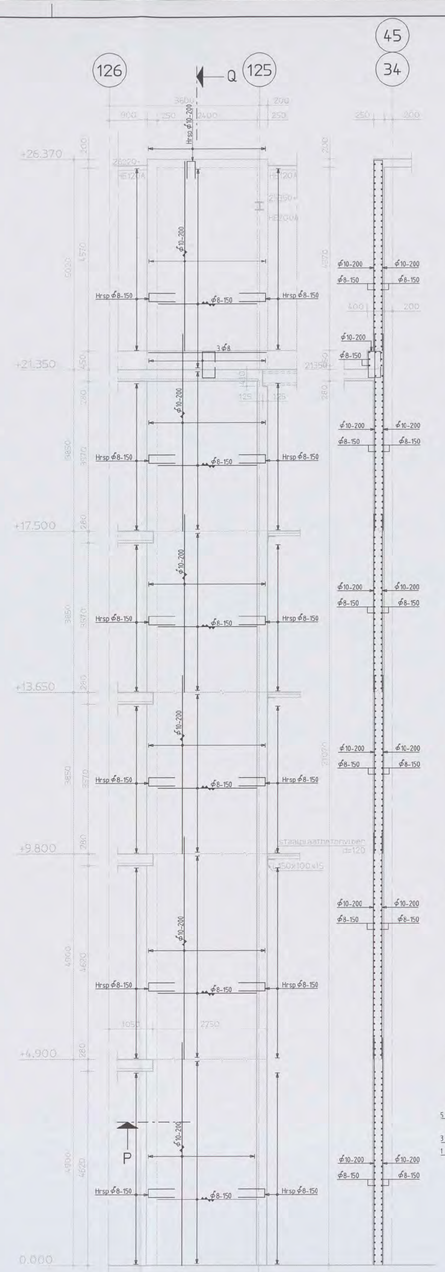

Wand 5065-5
Schaal 1:50

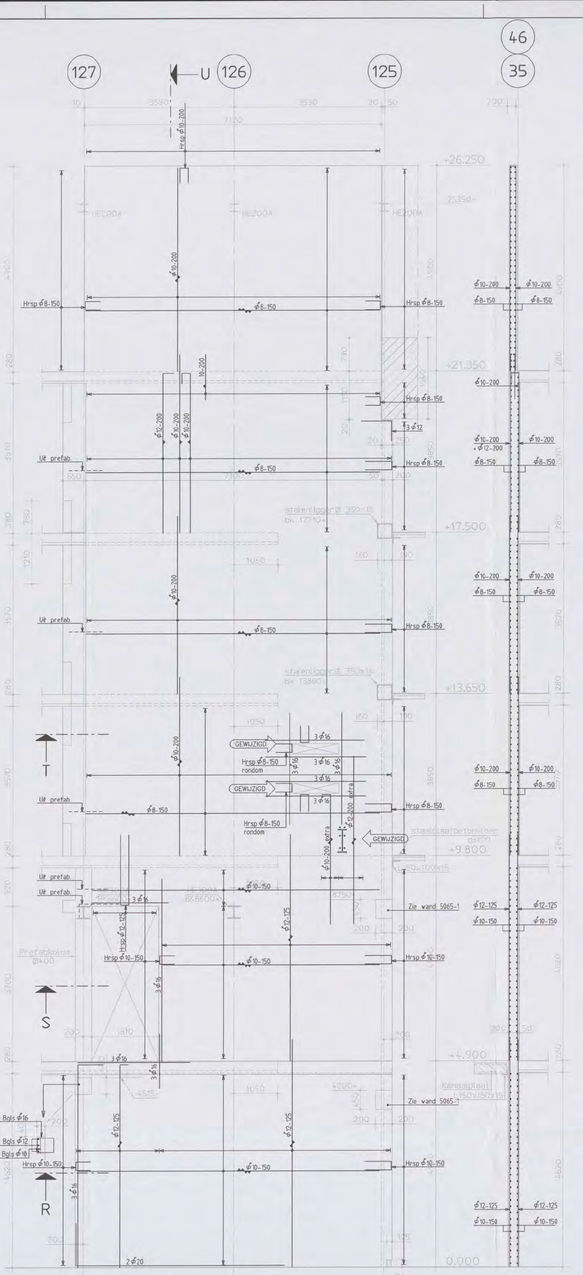

Wand 5065-6
Schaal 1:50

Doorsnede M
Schaal 1:50

Doorsnede O
Schaal 1:50

Doorsnede Q
Schaal 1:50

Doorsnede U
Schaal 1:50



Doorsnede L
Schaal 1:50

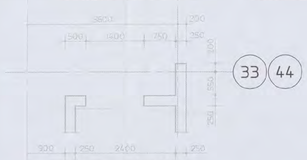

Doorsnede N
Schaal 1:50

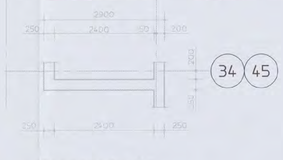

Doorsnede P
Schaal 1:50

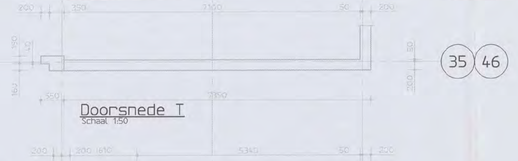

Doorsnede T
Schaal 1:50

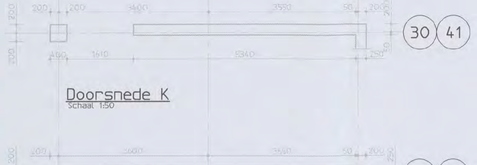

Doorsnede K
Schaal 1:50

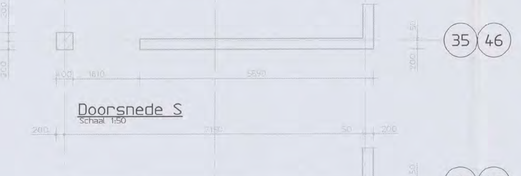

Doorsnede S
Schaal 1:50

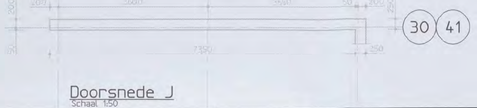

Doorsnede J
Schaal 1:50



Doorsnede R
Schaal 1:50

Renvooi:

- Peil = 0 = 3.200mm + N.A.P.
- Alle hoogtematen t.o.v. Peil in meters
- Alle maten in millimeters
- Er kunnen op deze tekening enige maatafwijkingen optreden t.g.v. afronding maatvoering schuin-/rondstand

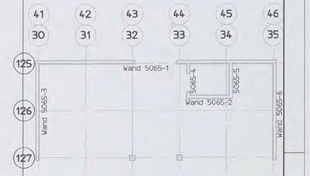

OPMERKINGEN T.B.V. WAPENING

- WAPENING T.P.V. SPARINGEN WEGKNIPPEN EN RONDOM AFWAPENEN MET HAARSPELDEN EN LANGSSTAVEN VAN DEZELFDE DIAMETER EN MET VOLDOENDE VERANKERINGSLENGTE, TENZIJ ANDERS AANGEGEVEN.
- ALLE LASSEN VERSPRINGEND AAN TE BRENGEN.

- LASLENGTEN:

ϕ8 = 300mm	ϕ20 = 800mm
ϕ10 = 350mm	ϕ25 = 1000mm
ϕ12 = 450mm	ϕ32 = 1200mm
ϕ16 = 650mm	ϕ40 = 1600mm

wapeningsstaal : FeB500 HWL / FeB500 HKN								
beton sterkteklasse C28/35								
beton milieuklasse : XC3								
betondekking :								
op buitenste wapening (mm) *					min. op hoofdwapening (mm) *			
construc-tiedeel	onder	boven	voor/ binnen	achter/ buiten	ϕ20	ϕ25	ϕ32	ϕ40
plaat/ wand	25	25	25	25	20	25	50	60
balk/ poer/ console	30	30	30	30	20	25	50	60
kolom	-	-	35	35	20	25	50	60

* grootste dekking in tabel dient te worden aangehouden

Aanduiding vloer- en wandwapening

Ombuigingen wapening r ≥ 2,5ϕ

D	Gewijzigd zie pijlen (3x)	[redacted]	28-04-06
C	Gewijzigd zie pijlen (12x)		24-03-06
B	Niveau 3 t/m dak toegevoegd.		15-02-06
A	Gevapend		13-01-06
Versie	Omschrijving	Naam	Datum



Situatie
Schaal 1:5000

Planoverzicht :

ARCADIS
Infrastructuur, gebouwen, milieu, communicatie
Gevers Deynootweg 93
Postbus 84319
2508 AH Den Haag
Tel 070 3583 583
Fax 070 3546 183
www.arcadis.nl

N 0 1 / 0 4 9 1 [redacted] 2006
CONSTRUCTIE AKKOORD

Opdrachtgever : Shell International Chemicals BV
Ontwerp : Arcadis Bouw & Vastgoed BV
Project :
Shell NTC Amsterdam

Onderwerp : Wanden
laboratorium as 125
nivo 0 t/m 5
Wand 5065-3 t/m 5065-6

Fase : Werkfase
Schaal : 1:50
Bladformaat : A0
Naam submap :
Bestandsnaam : CW5065
Plotschaal : 1:1
Discipline : Constructie
Getekend : [redacted]
Gecontroleerd :
Goedgekeurd :
Status : definitief
Projectnummer : 140327.000256
Tekeningnr. : CW5065A
Type : W
Versie : D

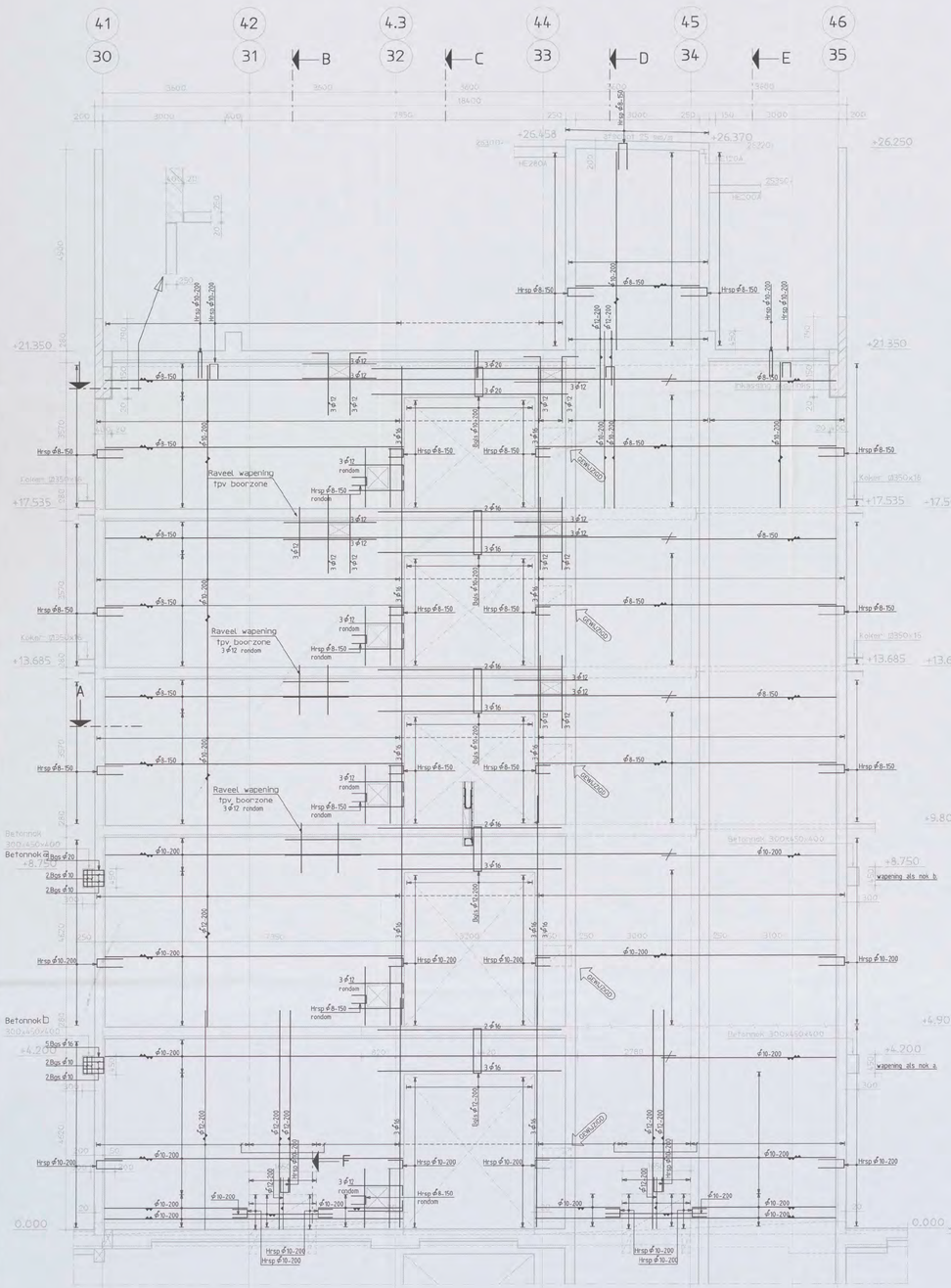

Wand 5065-1
Schaal 1:50

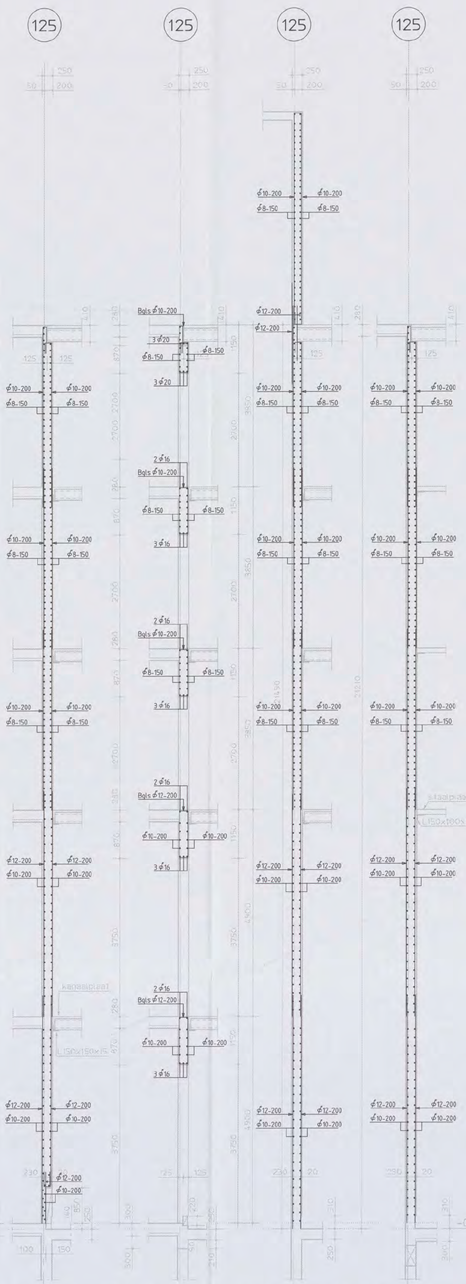

Doorsnede B
Schaal 1:50

Doorsnede C
Schaal 1:50

Doorsnede D
Schaal 1:50

Doorsnede E
Schaal 1:50

Doorsnede F
schaal 1:50

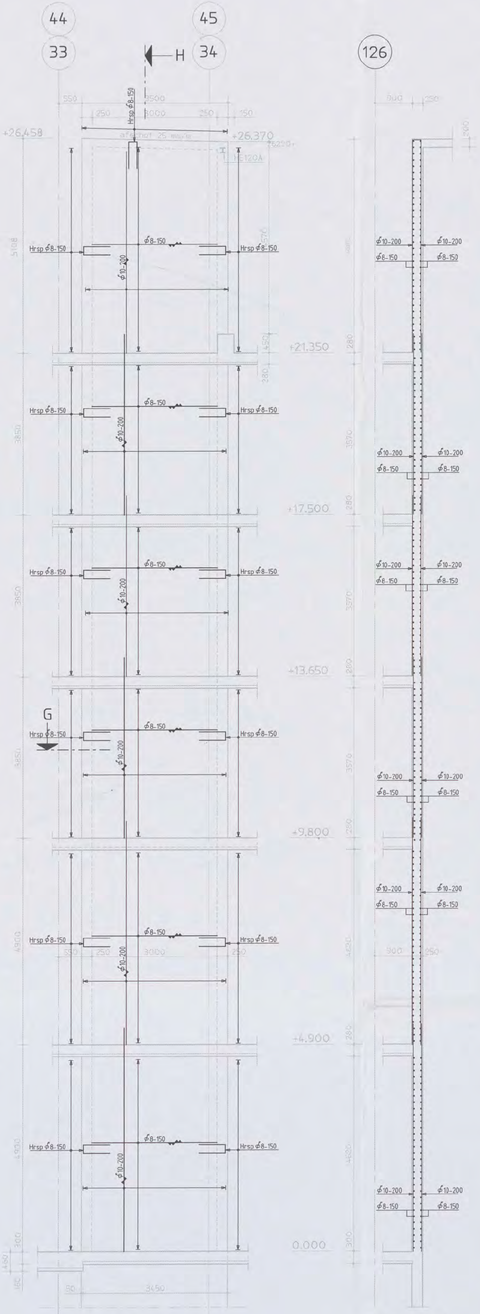

Wand 5065-2
Schaal 1:50

Doorsnede H
Schaal 1:50



Doorsnede A
Schaal 1:50

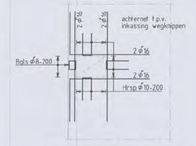

GEWIJZIGD extra wap. t.p.v. inkassing
Schaal 1:50

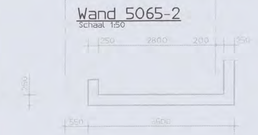

Doorsnede G
Schaal 1:50

Renvooi:

- Peil = 0 = 3.200mm + N.A.P.
- Alle hoogtematen t.o.v. Peil in meters
- Alle maten in millimeters
- Er kunnen op deze tekening enige maatafwijkingen optreden t.g.v. afronding maatvoering schuin-/rondstand



OPMERKINGEN T.B.V. WAPENING

- WAPENING T.P.V. SPARINGEN WEGKNIPPEN EN RONDOM AFWAPENEN MET HAARSPELDEN EN LANGSSTAVEN VAN DEZELFDE DIAMETER EN MET VOLDOENDE VERANKERINGSLENGTE, TENZIJ ANDERS AANGEGEVEN.
- ALLE LASSEN VERSPRINGEND AAN TE BRENGEN.

- LASLENGTEN

ϕ8 = 300mm	ϕ20 = 800mm
ϕ10 = 350mm	ϕ25 = 1000mm
ϕ12 = 450mm	ϕ32 = 1200mm
ϕ16 = 650mm	ϕ40 = 1600mm

wapeningsstaal : Fe8500 HVL / Fe8500 HKN
beton sterkteklasse C28/35
beton milieuklasse : XC3
betondekking :

op buitenste wapening (mm) *					min. op hoofdwapening (mm) *			
constructiedeel	onder	boven	voor/binnen	achter/buiten	ϕ20	ϕ25	ϕ32	ϕ40
plaat wand	25	25	25	25	20	25	50	60
balk poer console	30	30	30	30	20	25	50	60
kolom	-	-	35	35	20	25	50	60

* grootste dekking in tabel dient te worden aangehouden

Constructie dikte — Aanduiding vloer- en wandwapening — Ombuigingen wapening r≥ 2.5ϕk

D	inkassingen toegevoegd (zie pijlen 7x)	[redacted]	04-05-'06
C	Gewijzigd zie pijlen (7x)		24-03-'06
B	Niveau 3 t/m dak toegevoegd		10-02-06
A	Gewapend		13-01-'06
Versie	Omschrijving	Naam	Datum

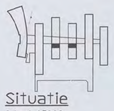

Situatie
Schaal 1:5000

Planoverzicht :

ARCADIS
Infrastructuur, gebouwen, milieu, [redacted]cations
Gevers Deynootweg 93
Postbus 84319
2508 AH Den Haag
Tel 070 3583 583
Fax 070 3546 163
www.arcadis.nl

NO 1/0491 [redacted]
CONSTRUCTIE AKKOORD

Opdrachtgever : Shell International Chemicals BV
Ontwerp : Arcadis Bouw & Vastgoed BV
Project :

Shell NTC Amsterdam

Onderwerp : Wanden
laboratorium as 125
nivo 0 t/m 5
Wand 5065-1 t/m 5065-2

Fase : Werkfase

Schaal	: 1:50	Discipline	: Constructie
Bladformaat	: A0	Getekend	: [redacted]
Naam submap	:	Gecontroleerd	:
Bestandsnaam	: CW5065	Goedgekeurd	:
Plotschaal	: 1:1	Status	: definitief

Projectnummer : 140327.000256
Tekeningnr. : CW5065
Type : W
Versie : D

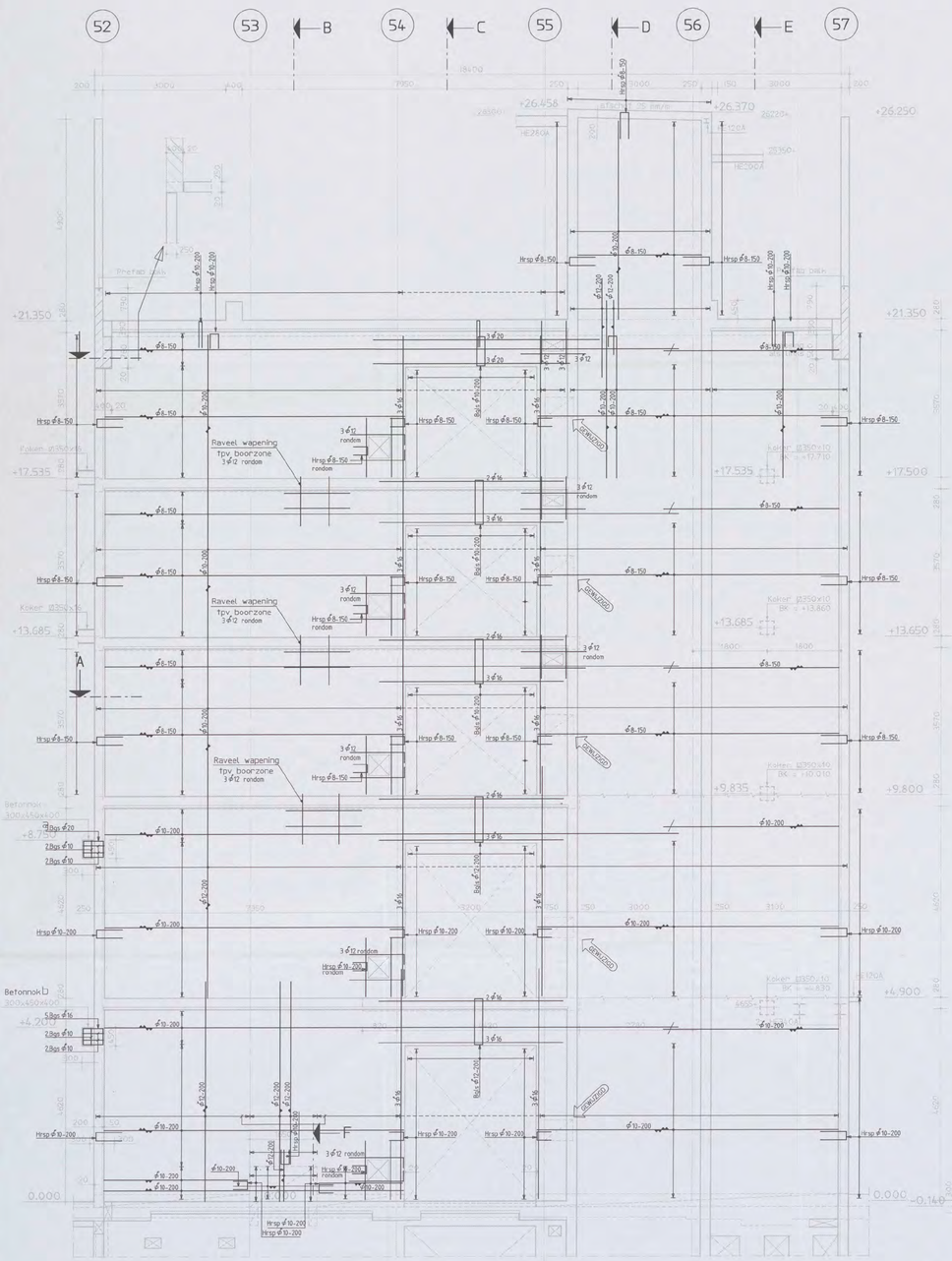

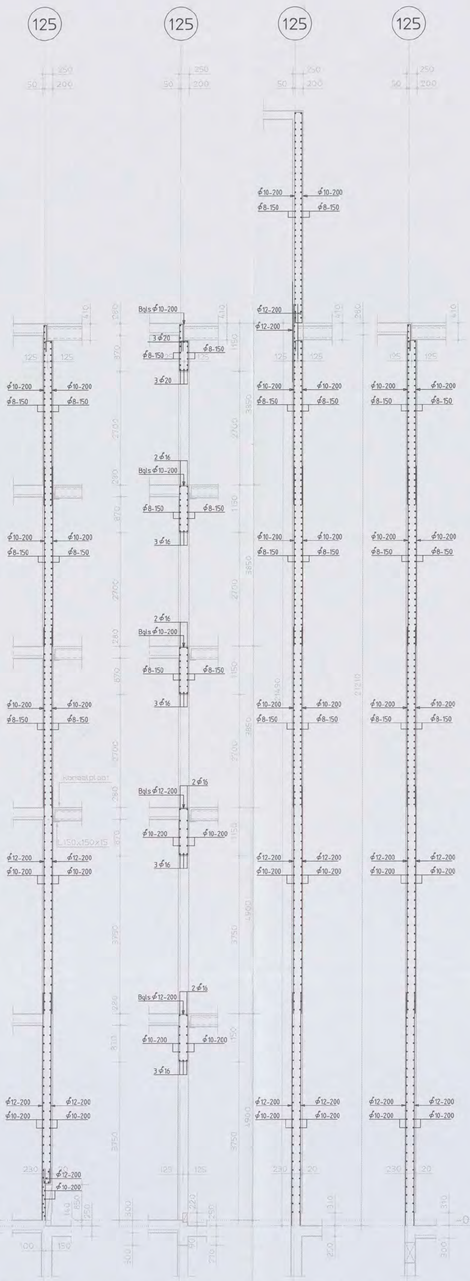

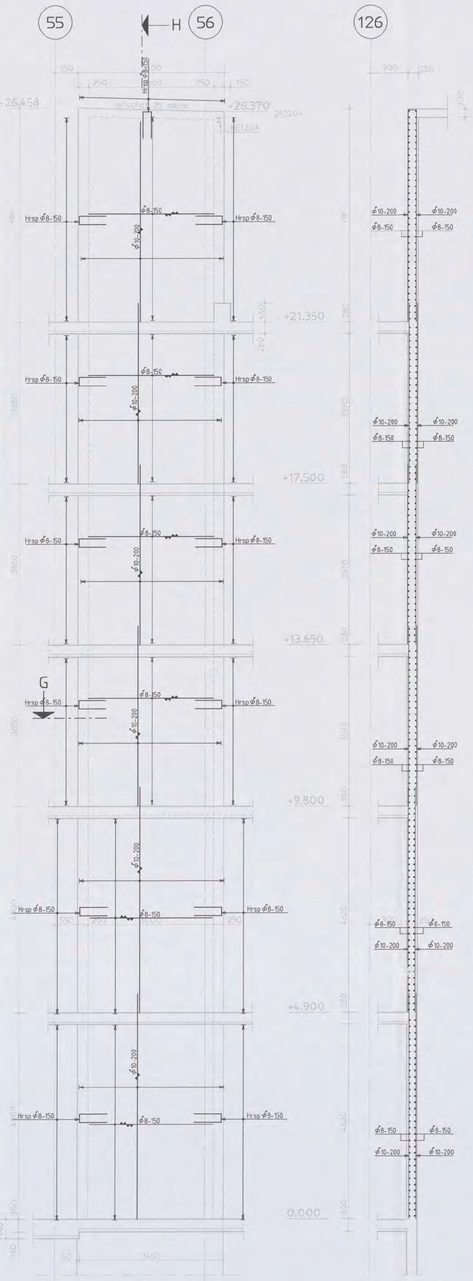

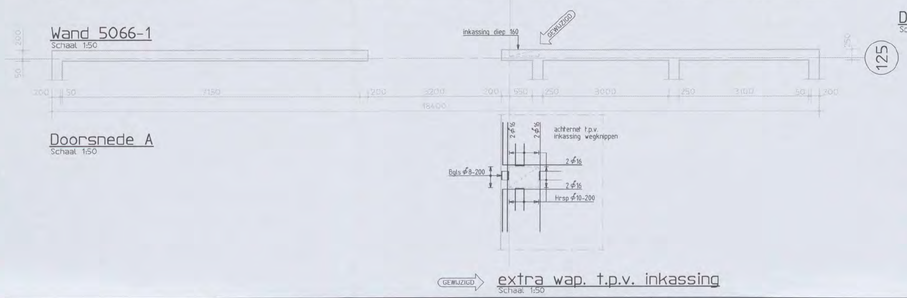

Doorsnede A
Schaal 1:50

GEMUIZOOD extra wap. t.p.v. inkassing
Schaal 1:50

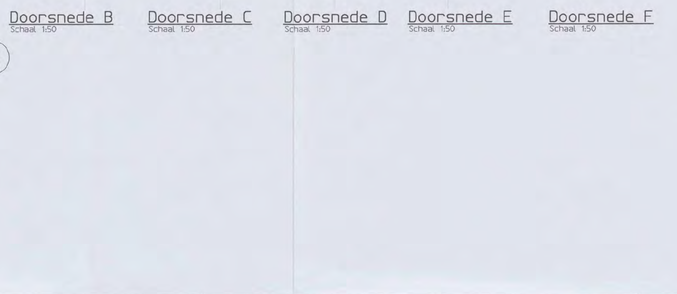

Doorsnede B
Schaal 1:50

Doorsnede C
Schaal 1:50

Doorsnede D
Schaal 1:50

Doorsnede E
Schaal 1:50

Doorsnede F
Schaal 1:50



Wand 5066-2
Schaal 1:50

Doorsnede H
Schaal 1:50

Renvooi

- Peil = 0 = 3.200mm + N.A.P.
- Alle hoogtematen t.o.v. Peil in meters
- Alle maten in millimeters
- Er kunnen op deze tekening enige maatafwijkingen optreden t.g.v. afronding maatvoering schuin-/rondstand

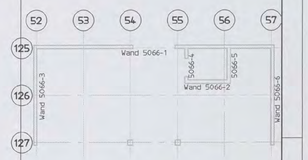

Plan overzicht:

OPMERKINGEN T.B.V. WAPENING

- WAPENING T.P.V. SPARINGEN WEGKNIPPEN EN RONDOM AFWAPENEN MET HAAKSPELDEN EN LANGSSTAVEN VAN DEZELFDE DIAMETER EN MET VOLDOENDE VERANKERINGSLENGTE, TENZIJ ANDERS AANGEGEVEN.
- ALLE LASSEN VERSPRINGEND AAN TE BRENGEN.
- LASLENGTEN

⌀8	= 300mm	⌀20	= 800mm
⌀10	= 350mm	⌀25	= 1000mm
⌀12	= 450mm	⌀32	= 1200mm
⌀16	= 650mm	⌀40	= 1600mm

wapeningsstaal	: Fe8500 HWL / Fe8500 HKN
beton sterkteklasse	: C28/35
beton milieuklasse	: XC3
betondekking	:

op buitenste wapening (mm) *					min. op hoofdwapening (mm) *			
constructiedeel	onder	boven	voor-/binnen	achter-/buiten	⌀20	⌀25	⌀32	⌀40
plaat/wand	25	25	25	25	20	25	50	60
balk/poer/console	30	30	30	30	20	25	50	60
kolom	-	-	35	35	20	25	50	60

* grootste dekking in tabel dient te worden aangehouden

Aanduiding vloer- en wandwapening

Ombuigingen wapening rgt 2,5Ø

D	inkassingen toegevoegd (zie pijlen 7x)	[redacted]	04-05-'06
C	gerwi plat zie pijlen (xx)		24-03-'06
B	niveau 3 t/m dak toegevoegd		03-03-'06
A	Gevapend		08-02-'06
Versie	Omschrijving	Naam	Datum

Situatie
Schaal 1:5000

Planoverzicht :

ARCADIS
Infrastructuur, gebouwen, milieu, communicatie
[redacted]
Gevers Deynootweg 93
Postbus 84319
2508 AH Den Haag
Tel 070 3083 583
Fax 070 3546 183
www.arcadis.nl

ND 1 / 049 [redacted] 2004

Opdrachtgever : Shell International Chemicals BV

Ontwerp : Arcadis Bouw & Vastgoed BV

Project :

Shell NTC Amsterdam

Onderwerp : Wanden
Laboratorium as 125
nivo 0 t/m 5
Wand 5066-1 en 5066-2

Fase : Werkfase

Schaal	: 1:50	Discipline	: Constructie
Bladformaat	: A0	Getekend	[redacted]
Naam subwap	:	Gecontroleerd	
Bestandsnaam	: CW5066	Goedgekeurd	
Plotschaal	: 1:1	Status	: definitief

Projectnummer :	Tekeningnr.	: Type :	Versie :
140327.000256	CW5066	W	D

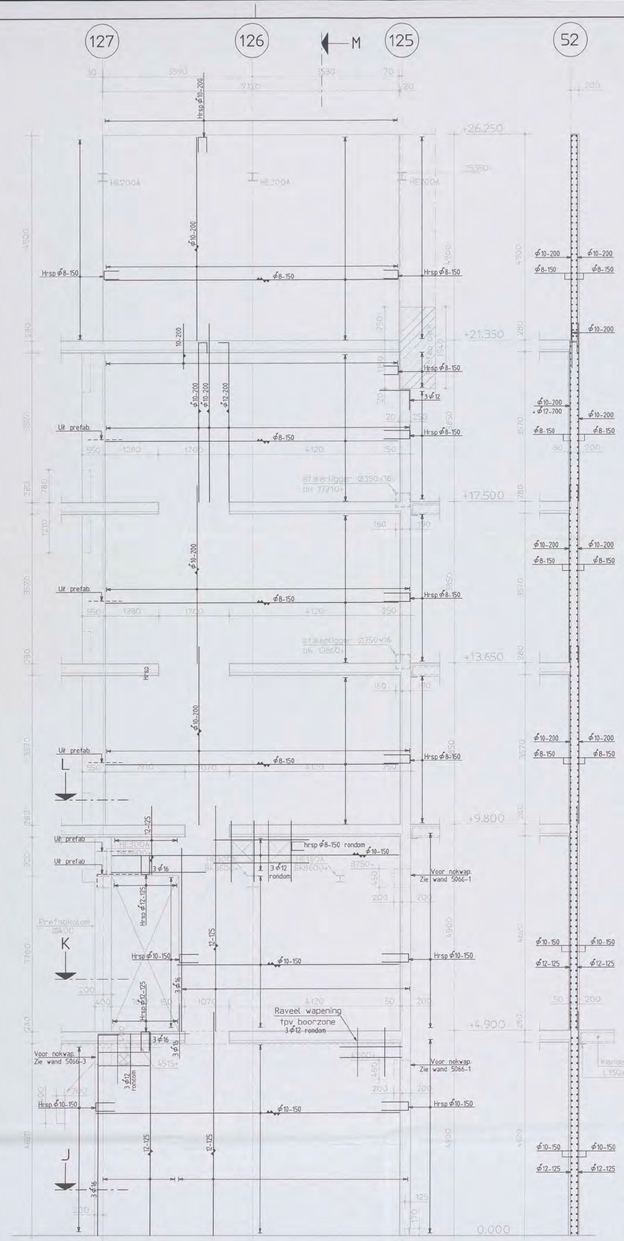

Wand 5066-3
Schaal 1:50

Doorsnede M
Schaal 1:50

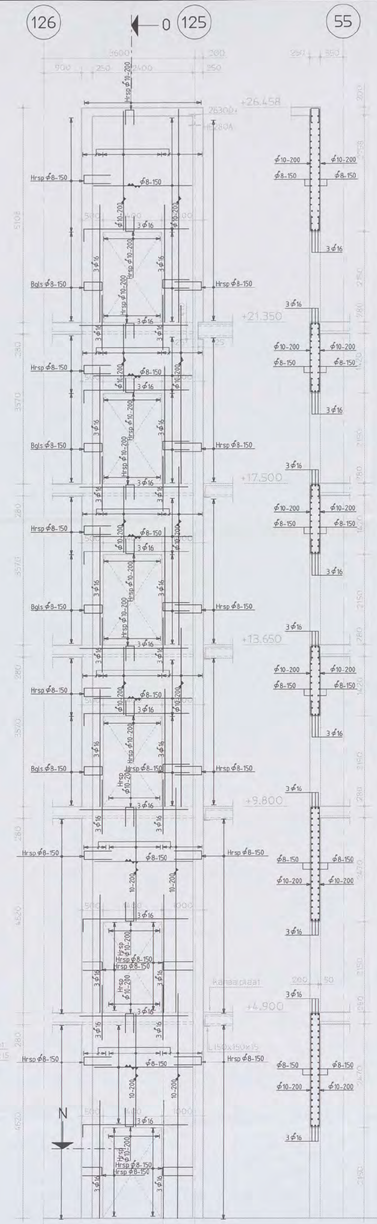

Wand 5066-4
Schaal 1:50

Doorsnede O
Schaal 1:50

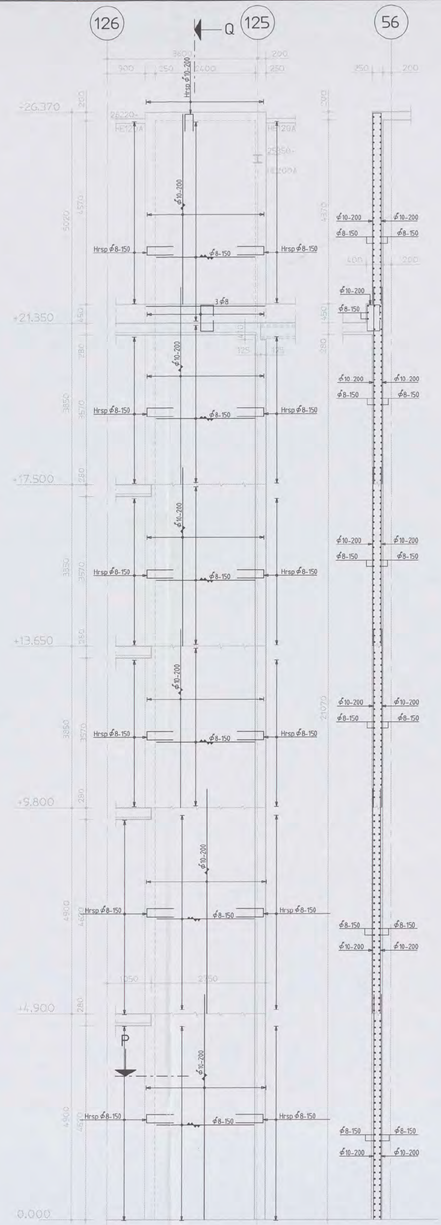

Wand 5066-5
Schaal 1:50

Doorsnede Q
Schaal 1:50

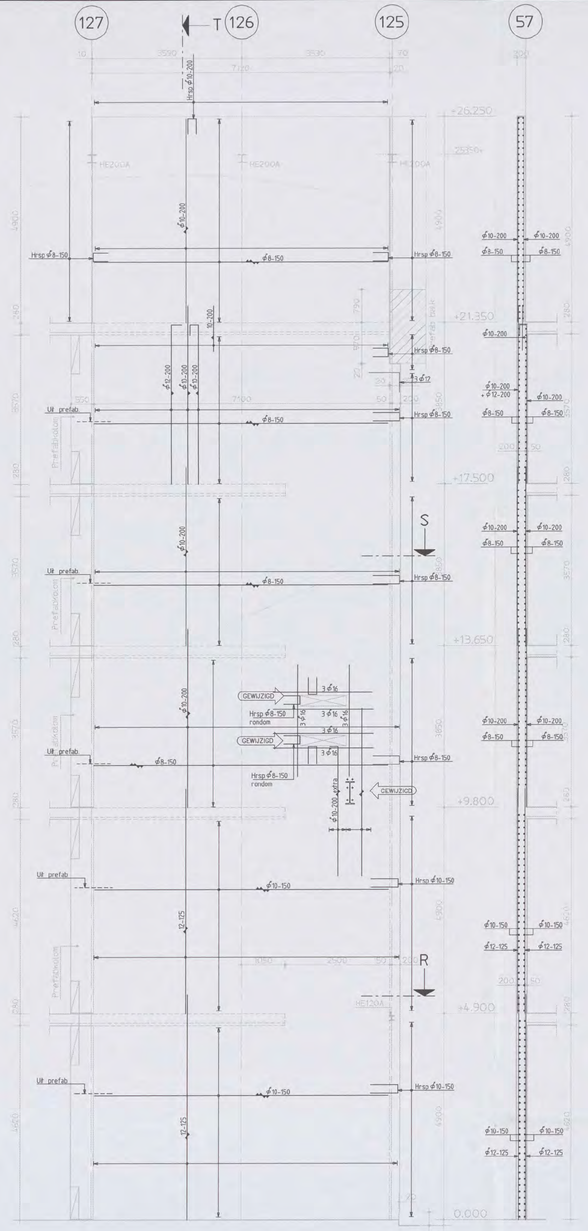

Wand 5066-6
Schaal 1:50

Doorsnede T
Schaal 1:50

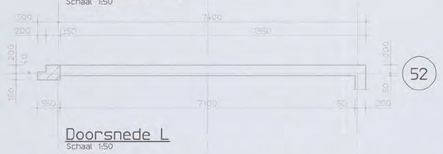

Doorsnede L
Schaal 1:50



Doorsnede K
Schaal 1:50

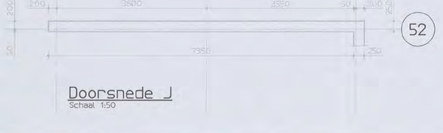

Doorsnede J
Schaal 1:50

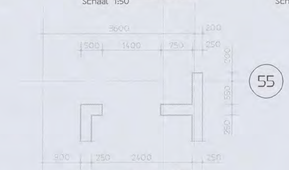

Doorsnede N
Schaal 1:50

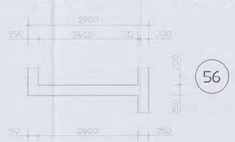

Doorsnede P
Schaal 1:50



Doorsnede S
Schaal 1:50



Doorsnede R
Schaal 1:50

Rervooi:
- Peil = 0 = 3.200mm + N.A.P.
- Alle hoogtematen t.o.v. Peil in meters
- Alle maten in millimeters
- Er kunnen op deze tekening enige maatafwijkingen optreden t.g.v. afronding maatvoering schuim-/rondstand

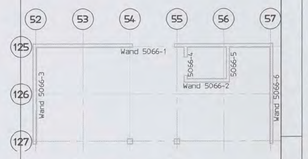

Plan overzicht:

OPMERKINGEN T.B.V. WAPENING

- WAPENING T.P.V. SPARINGEN WEGKNIPPEN EN RONDOM AFWAPENEN MET HAARSPELDEN EN LANGSSTAVEN VAN DEZELFDE DIAMETER EN MET VOLDOENDE VERANKERINGSLENGTE, TENZIJ ANDERS AANGEGEVEN
- ALLE LASSEN VERSPRINGEND AAN TE BRENGEN

- LASLENGTEN:

Ø8	= 300mm	Ø20	= 800mm
Ø10	= 350mm	Ø25	= 1000mm
Ø12	= 450mm	Ø32	= 1200mm
Ø16	= 650mm	Ø40	= 1600mm

wapeningsstaal	: Fe8500 HWL / Fe8500 HKN
beton sterkteklasse	C28/35
beton milieuklasse	: XC3
betondekking	:

op buitenste wapening (mm) *

construc-tiedeel	onder	boven	voor/ binnen	achter/ buiten
plaat/ wand	25	25	25	25
balk/ poer/ console	30	30	30	30
kolom	-	-	35	35

min. op hoofdwapening (mm) *

#20	#25	#32	#40
20	25	50	60
20	25	50	60
20	25	50	60

* grootste dekking in tabel dient te worden aangehouden

Aanduiding voer- en wandwapening

Ombuigingen wapening

D	Gewijzigd zie pijlen (3x)		28-04-06
C	Gewijzigd zie pijlen (3x)		24-03-06
B	Nov. 3 t/m dak toegev.(zie pijlen)		03-03-06
A	Gewapend		08-02-06
Versie	Omschrijving	Naam	Datum

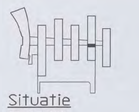

Situatie
Schaal 1:5000

Planoverzicht :

ARCADIS
Infrastructuur, gebouwen, milieu, communicatie

[redacted]
CONSTRUCTIE AKKOORD

Gevers Deynootweg 93
Postbus 84319
2508 AH Den Haag
Tel 070 3583 583
Fax 070 3546 163
www.arcadis.nl

Opdrachtgever : Shell International Chemicals BV

Ontwerp : Arcadis Bouw & Vastgoed BV

Project :
Shell NTC Amsterdam

Onderwerp : Wanden
Laboratorium as 125
nivo 0 t/m 5
Wand 5066-3 t/m 5066-6

Fase : Werkfase

Schaal	: 1:50	Discipline	: Constructie
Bladformaat	: A0	Getekend	:
Naam submap	:	Gecontroleerd	: [redacted]
Bestandsnaam	: CW5066	Goedgekeurd	:
Plotschaal	: 1:1	Status	: definitief

Projectnummer: 140327.000256 | Type : CW5066A | Versie : W D

Opmerkingen :

- Peil = 0 = 3200mm + N.A.P.
- Alle hoogtematen t.o.v. Peil
- Alle aansluitingen, opleggingen en bevestigingen staalconstructies te bepalen door staalleverancier
- De dikte van de druklaag is t.p.v. de oplegging 60mm
  De dikte van de druklaag is ,in het midden van de overspanning, afhankelijk van de zeeg van de kanaalplaten

Versie	Omschrijving	Naam	Datum
B	Definitief blad 1 t/m 14 en A,B en C	[redacted]	14-11-05
A	Concept toegevoegd blad 13,14 en C		
	gewijzigd zie pijlen		26-10-05
A	Concept		17-10-05

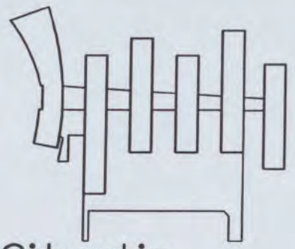

Situatie

Schaal 1:5000

Planoverzicht :

ARCADIS

Infrastructuur, gebouwen, milieu, communications

Gevers Deynootweg 93
Postbus 84319
2508 AH Den Haag
Tel 070 3583 583
Fax 070 3546 163
www.arcadis.nl

N0 1/0491 - 2004

CONSTRUCTIE AKKOORD T223

[redacted]

Opdrachtgever : Shell International Chemicals BV

Ontwerp : Arcadis Bouw & Vastgoed BV

Project : [redacted]

Shell NTC Amsterdam

Onderwerp : Details constructie
Eerste Verdiepingsvloer
Bladnummer 01 t/m 17 +
Bladnummer A t/m C +
Bladnummer AD-1

Fase : Werkfase

Schaal	: 1:20	Discipline	: Constructie
Bladformaat	: A3	Getekend	: [redacted]
Naam submap	:	Gecontroleerd	:
Bestandsnaam	: CW8003	Goedgekeurd	: [redacted]
Plotschaal	: 1:1	Status	: Definitief

Projectnummer :	Tekeningnr. :	Type :	Versie :
140327.000256	CW8003	V	D

GEWIJZIGD

Versie D :

- Als Definitief : Blad 1 t/m 14 en blad A,B,C

- Als Concept : Blad 15 t/m 17 en blad AD-1

Versie	Omschrijving	Naam	Datum
D	Gewijzigd zie pijlen (32x)	[redacted]	29-11-05
C	Detail 1.07 gewijzigd (zie pijl)		
	toegevoegd blad 15 t/m 17 en		
	blad AD-1 als concept	[redacted]	25-11-05

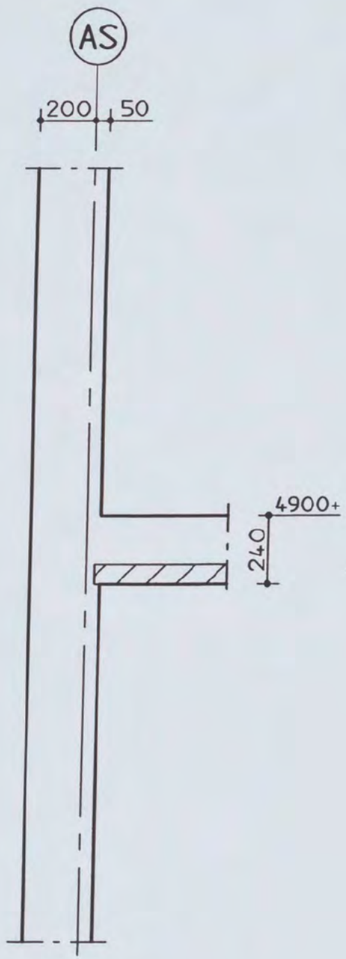

1.01
Schaal 1:20

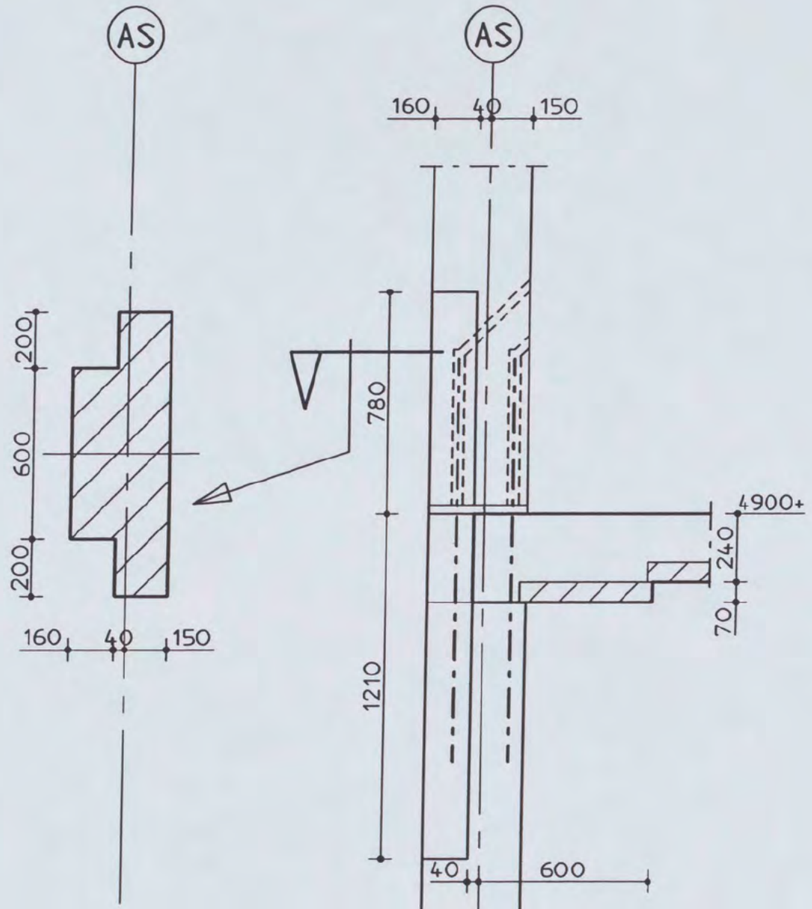

1.02
Schaal 1:20

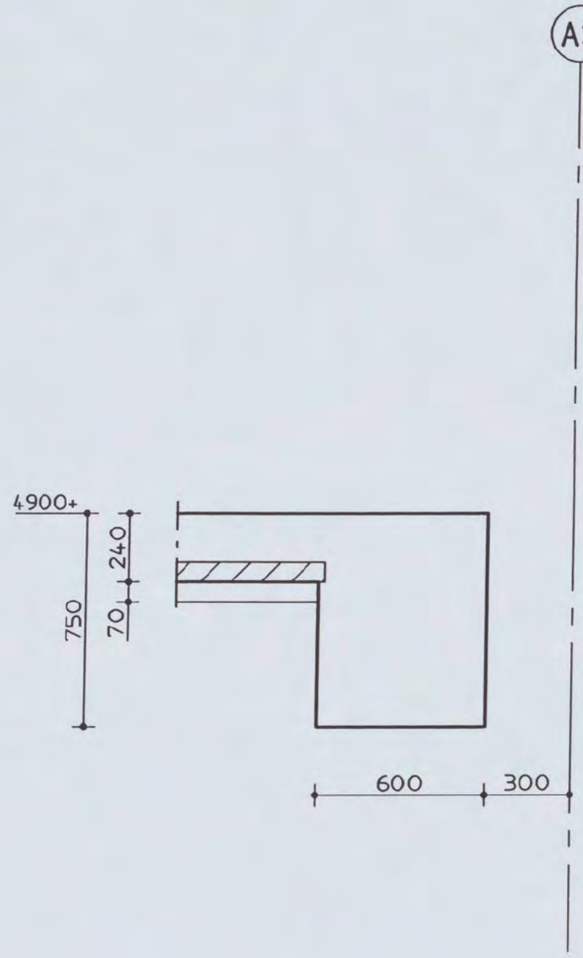

1.03
Schaal 1:20

Shell NTC Amsterdam
constructie detail

Discipline : Constructie | Bestandsnaam : CW8003 | Bladformaat : A3 | Schaal : 1:20 | Getekend : | Status : Definitief

ARCADIS
Postbus 84318
2508 AH Den Haag
tel 070 3583583

Projectnummer:	Tekeningnr.:	Bladnr.:	Type :	Versie :
140327.000256	CW8003	01	V	D

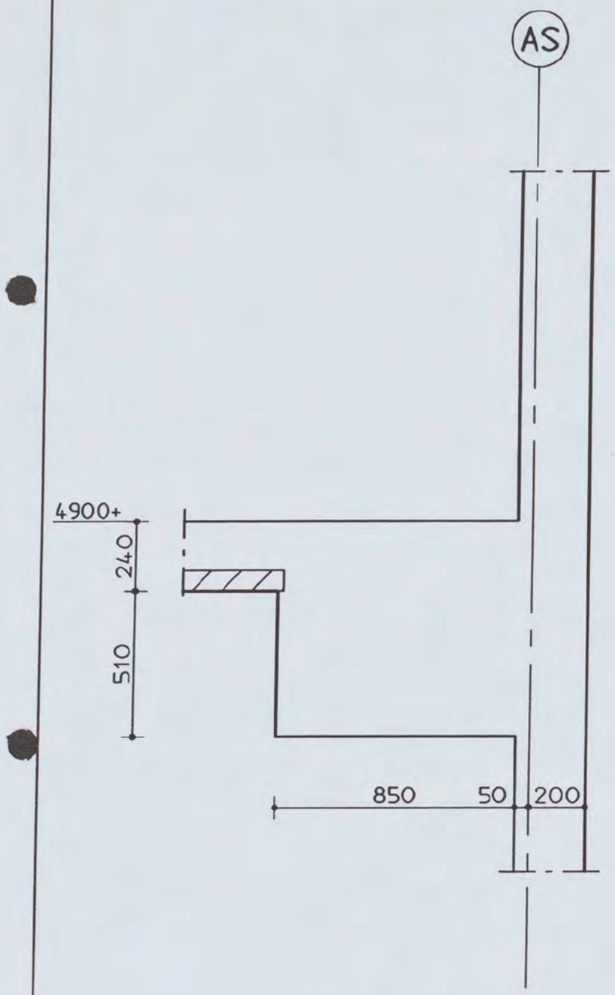

1.04
Schaal 1:20

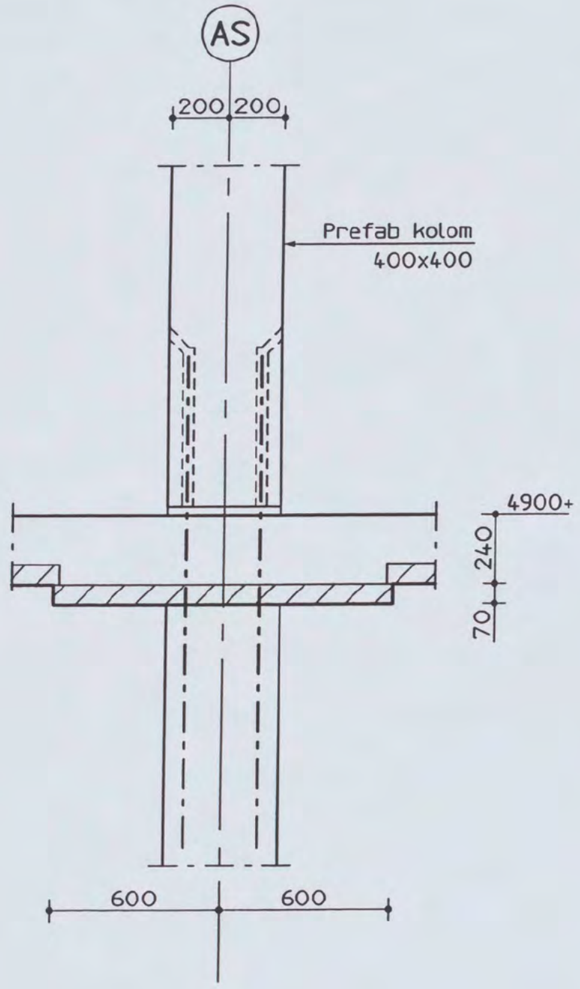

1.05
Schaal 1:20

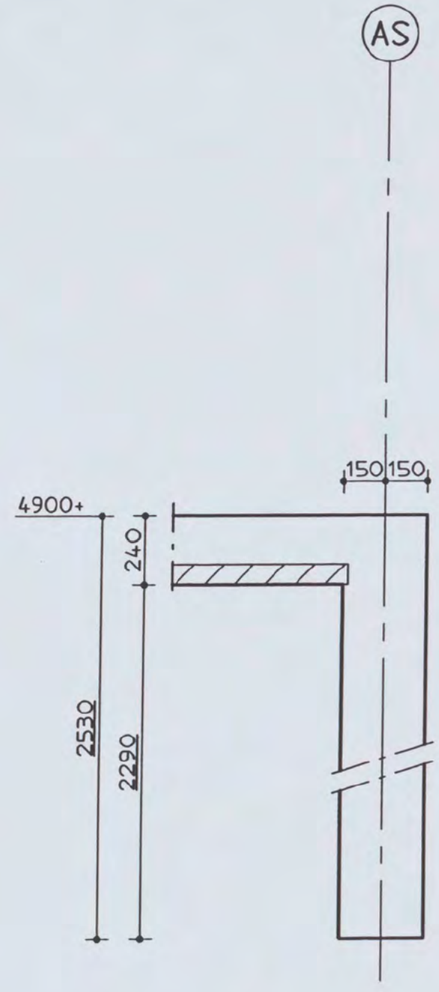

1.06
Schaal 1:20

Shell NTC Amsterdam
constructie detail

Discipline : Constructie | Bestandsnaam : CW8003 | Bladformaat : A3 | Schaal : 1:20 | Getekend : | Status : Definitief

ARCADIS
Postbus 84319
2508 AH Den Haag
tel 070 3583583

Projectnummer:	Tekeningnr.:	Bladnr.:	Type :	Versie :
140327.000256	CW8003	02	V	D

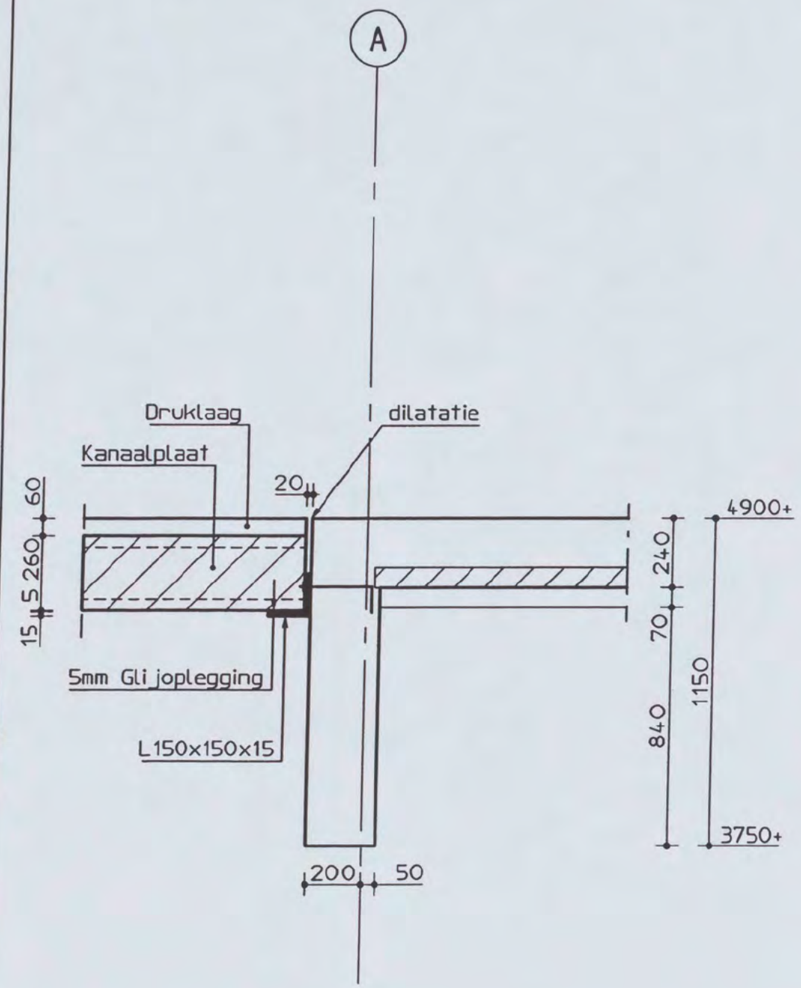

1.07
Schaal 1:20

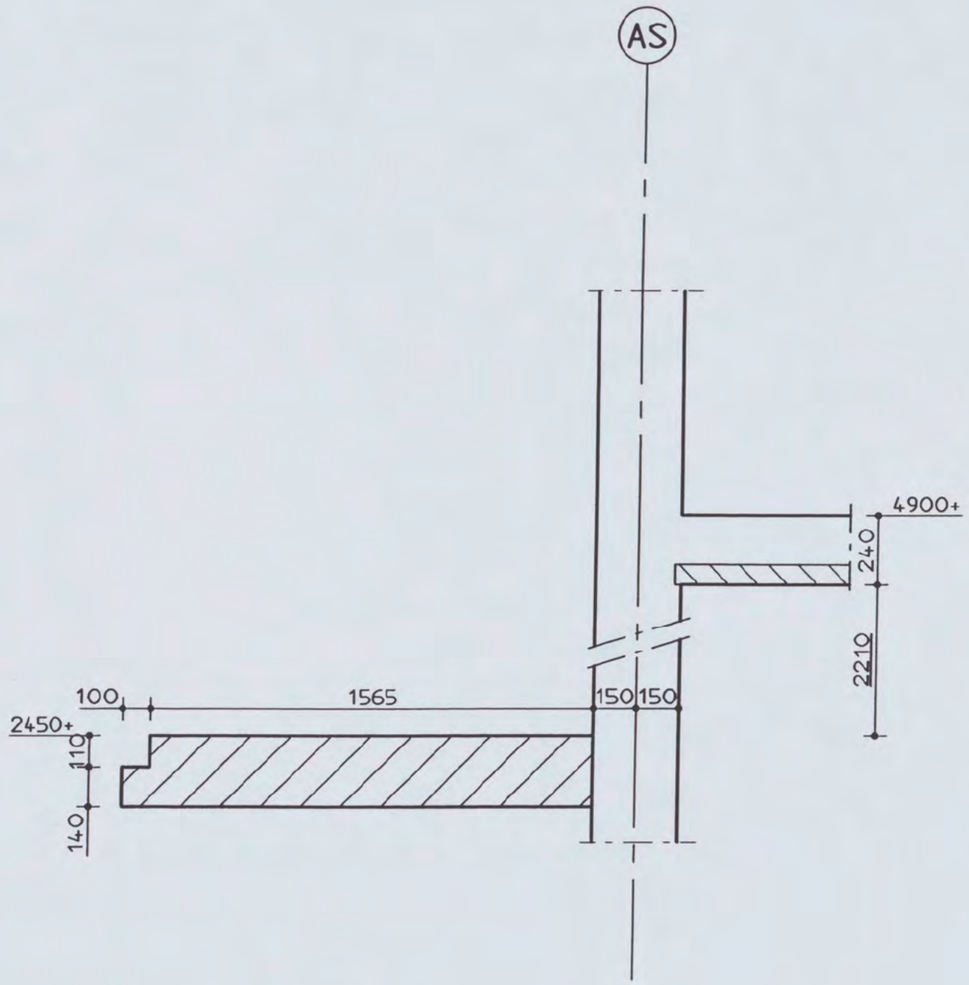

1.08
Schaal 1:20

Shell NTC Amsterdam
constructie detail

Discipline : Constructie | Bestandsnaam : CW8003 | Bladformaat : A3 | Schaal : 1:20 | Getekend : | Status : Definitief

ARCADIS
Postbus 84119
2508 AH Den Haag
tel 070 3583583

Projectnummer: 140327.000256 | Tekeningnr.: CW8003 | Bladnr.: 03 | Type : V | Versie : D

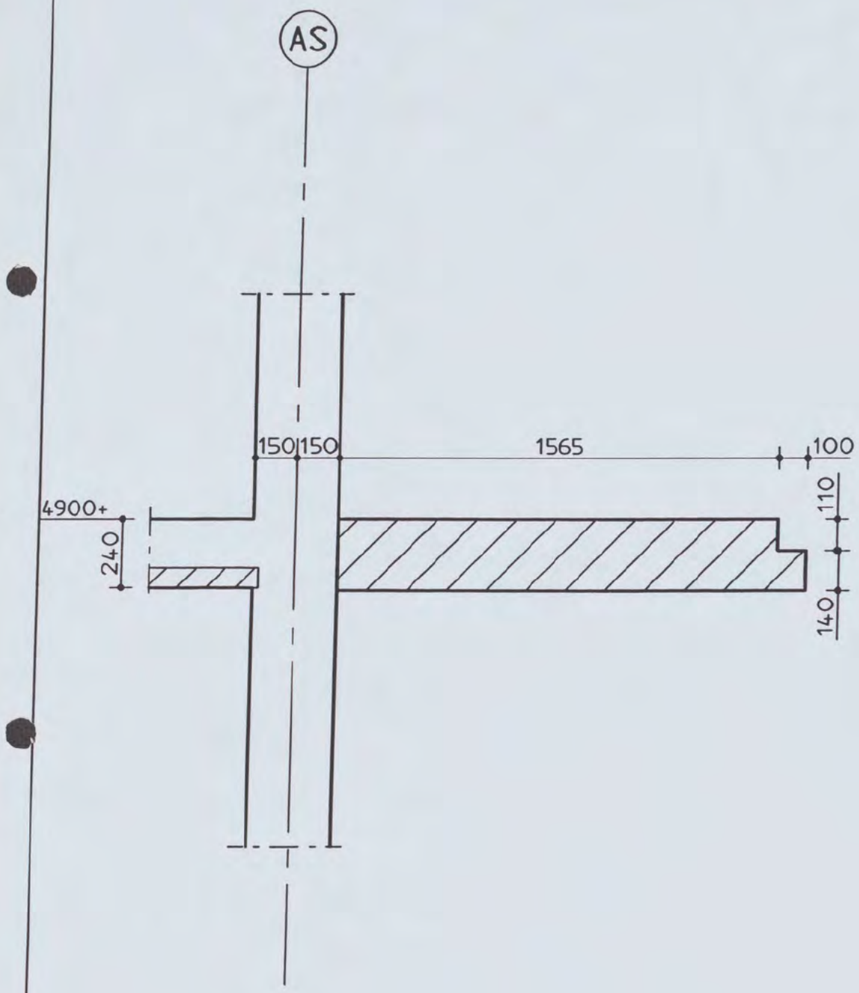

1.09
Schaal 1:20

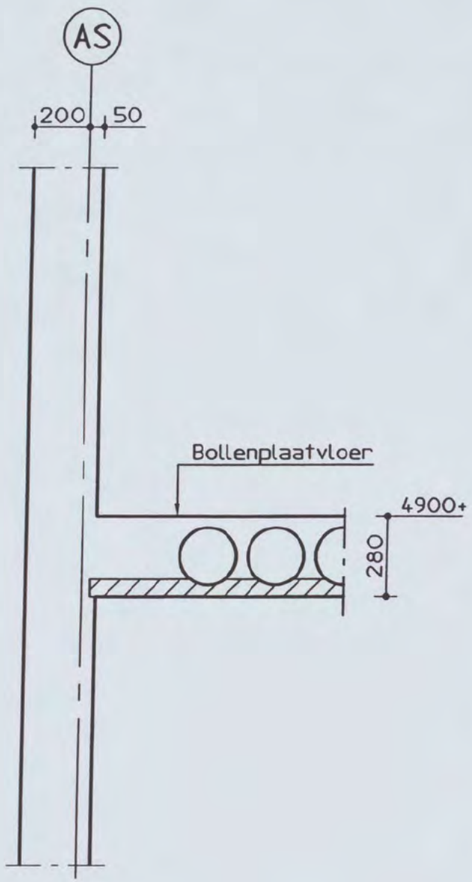

1.10
Schaal 1:20

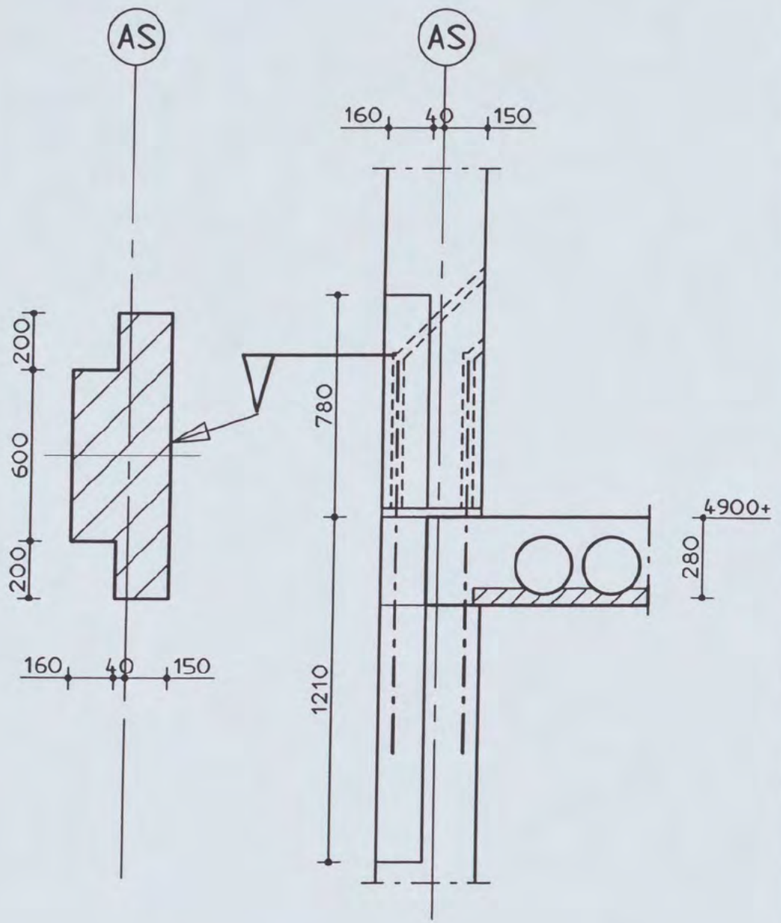

1.11
Schaal 1:20

Shell NTC Amsterdam
constructie detail

Discipline : Constructie | Bestandsnaam : CW8003 | Bladformaat : A3 | Schaal : 1:20 | Getekend : | Status : Definitief

ARCADIS
Postbus 84119
2508 AH Den Haag
tel 070 3583583

Projectnummer:	Tekeningnr.:	Bladnr.:	Type :	Versie :
140327.000256	CW8003	04	V	D

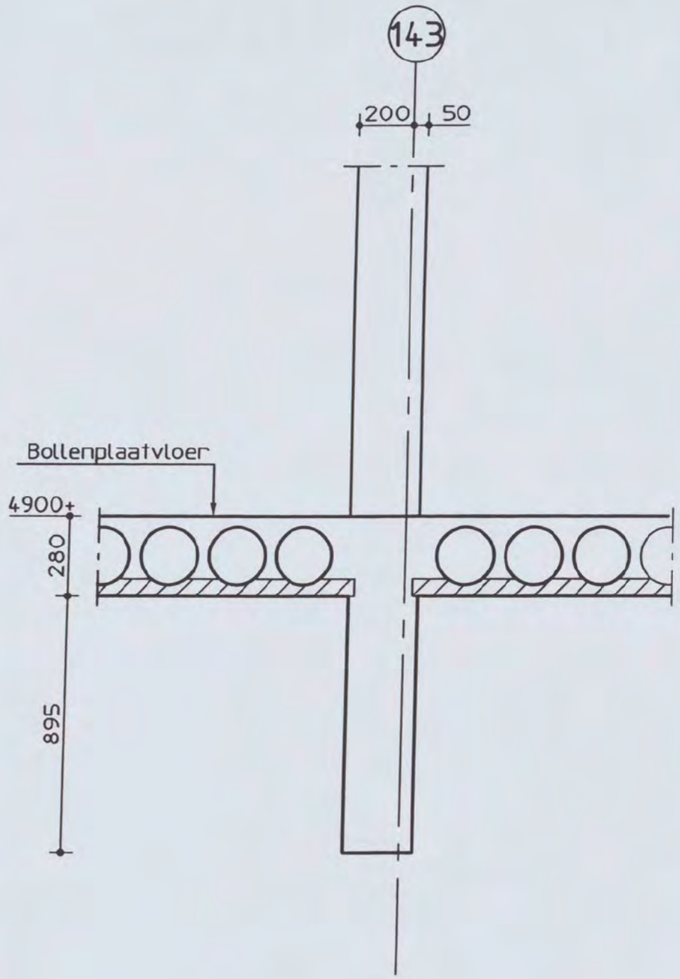

1.12
Schaal 1:20

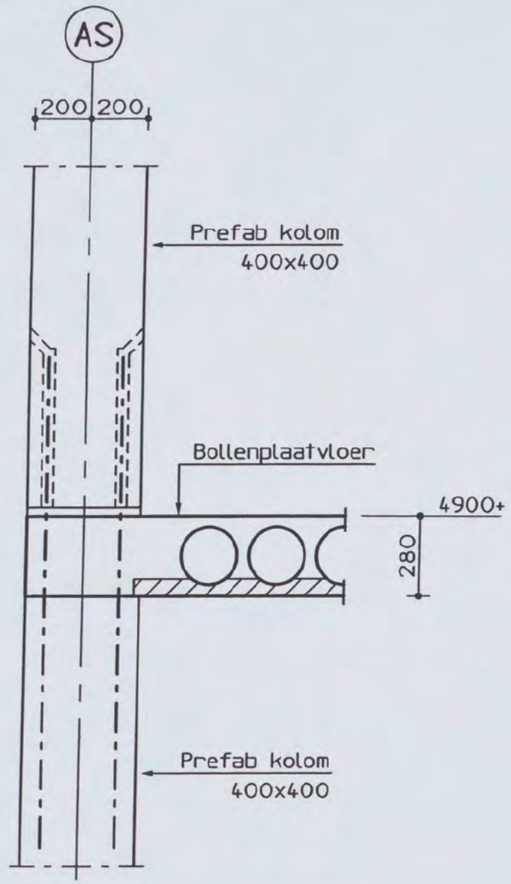

1.13
Schaal 1:20

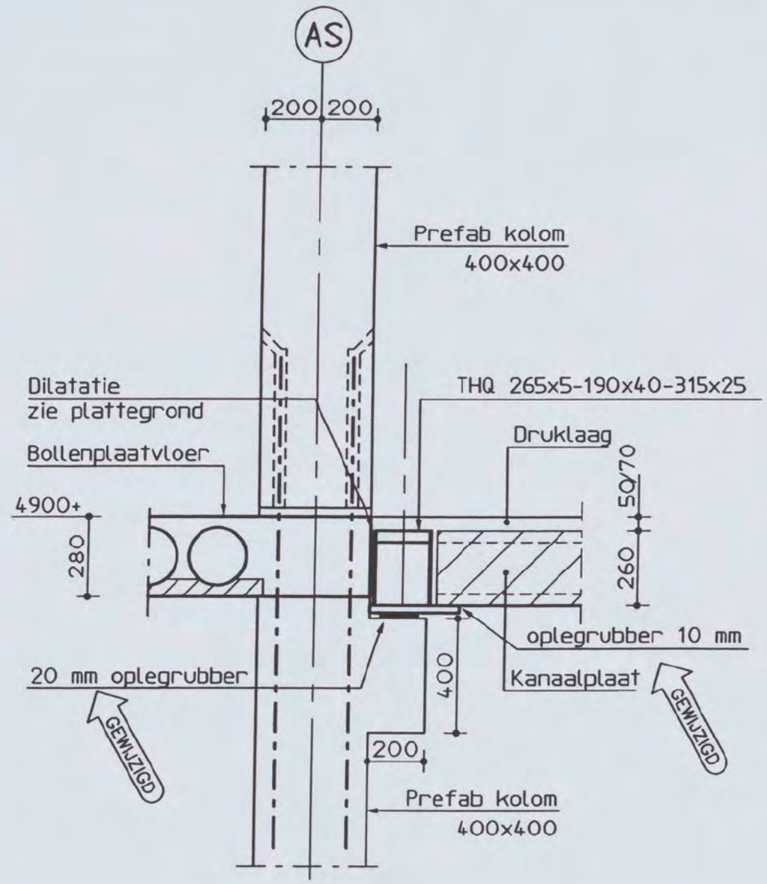

1.14
Schaal 1:20

Shell NTC Amsterdam
constructie detail

Discipline : Constructie | Bestandsnaam : CW8003 | Bladformaat : A3 | Schaal : 1:20 | Getekend : | Status : Definitief

ARCADIS
Postbus 84319
2508 AH Den Haag
tel 070 3583583

Projectnummer:	Tekeningnr.:	Bladnr.:	Type :	Versie :
140327.000256	CW8003	05	V	D

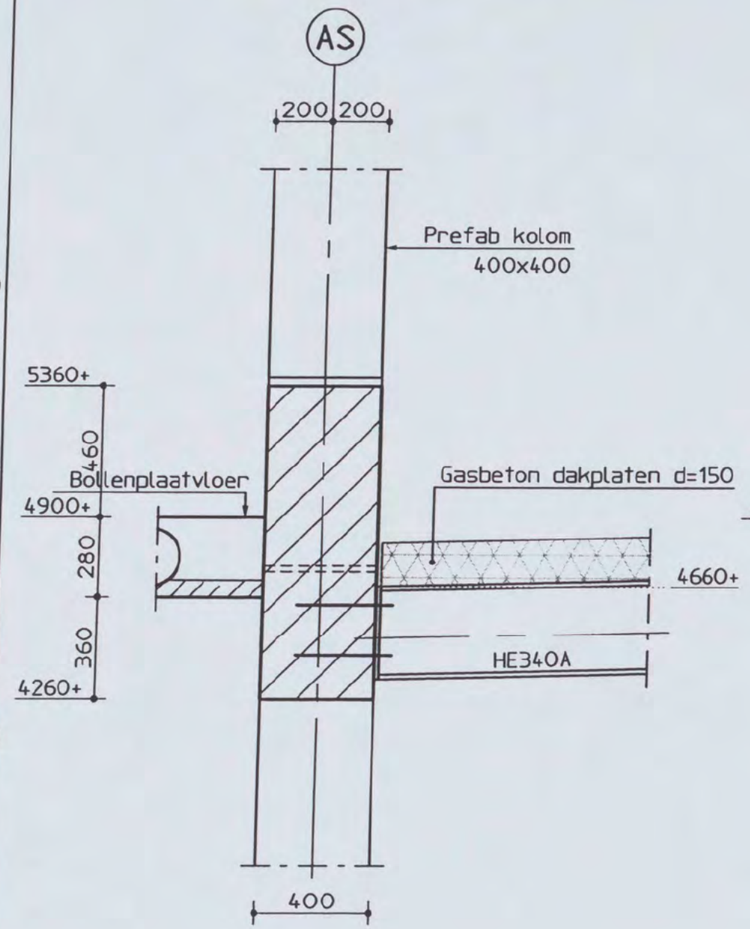

1.15
Schaal 1:20

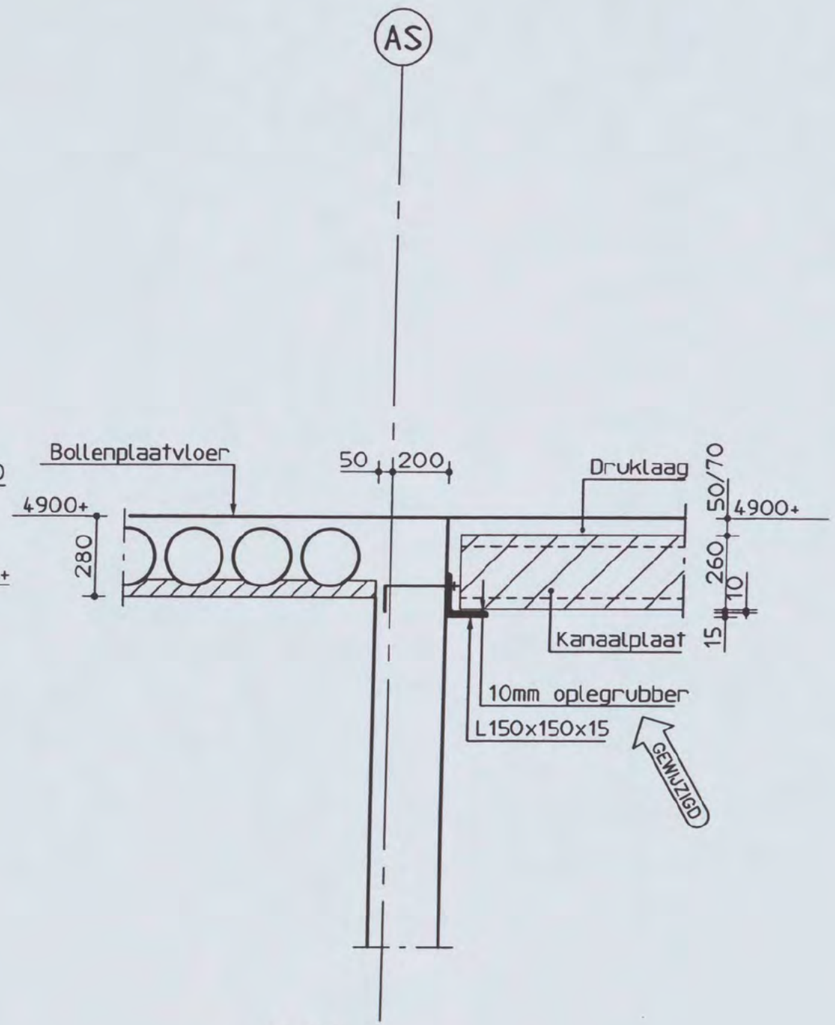

1.16
Schaal 1:20

VERVALLEN

GEWIJZIGD

1.17
Schaal 1:20

Shell NTC Amsterdam
constructie detail

Discipline : Constructie | Bestandsnaam : CW8003 | Bladformaat : A3 | Schaal : 1:20 | Getekend : | Status : Definitief

ARCADIS
Postbus 84318
2508 AH Den Haag
tel 070 3583583

Projectnummer: 140327.000256 | Tekeningnr.: CW8003 | Bladnr.: 06 | Type : V | Versie : D

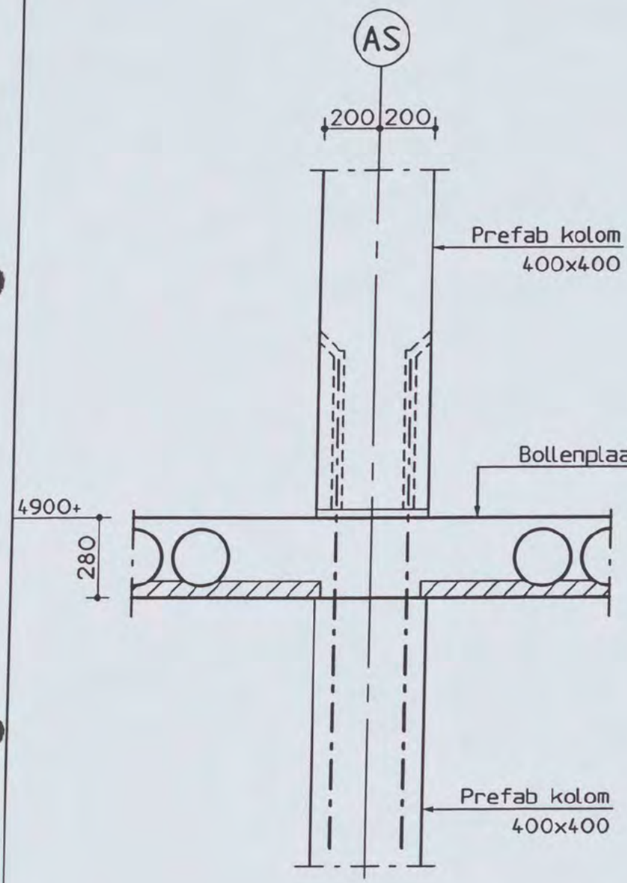

1.18
Schaal 1:20

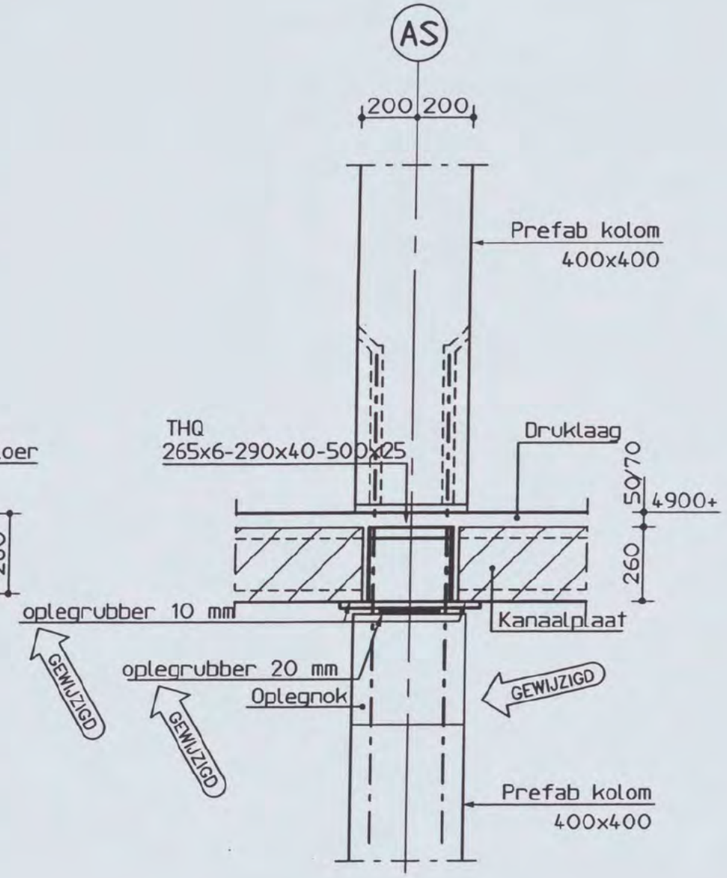

1.19
Schaal 1:20

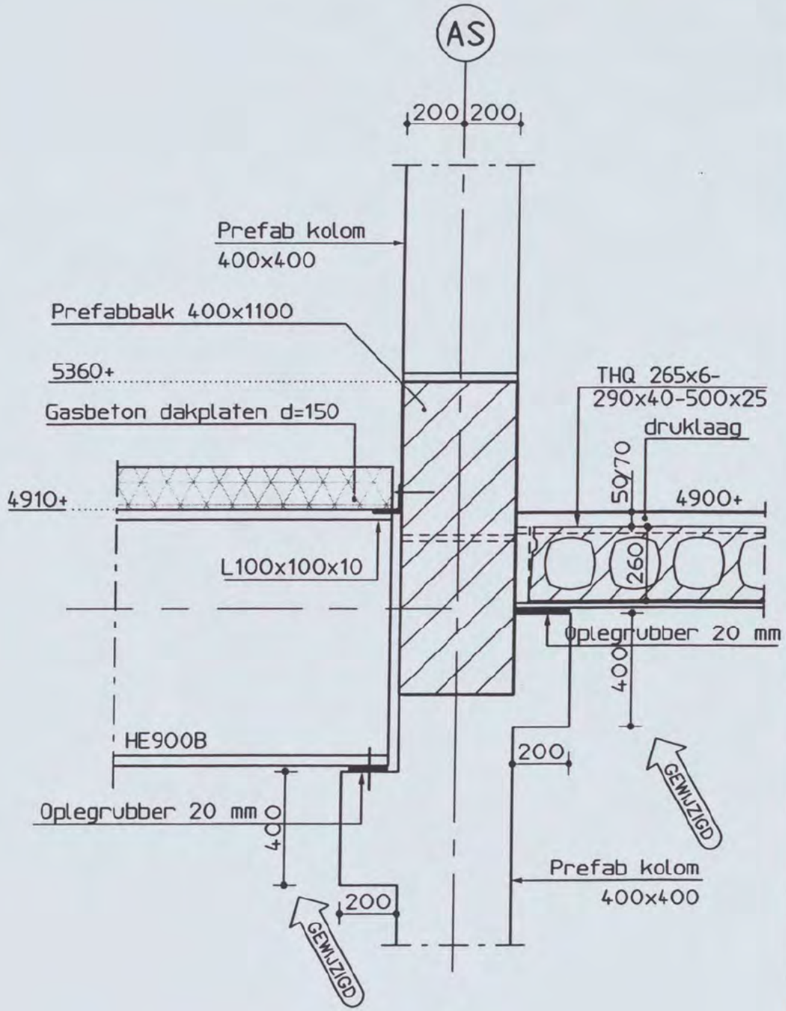

1.20
Schaal 1:20

Shell NTC Amsterdam
constructie detail

Discipline : Constructie | Bestandsnaam : CW8003 | Bladformaat : A3 | Schaal : 1:20 | Getekend : | Status : Definitief

ARCADIS
Postbus 84119
2508 AH Den Haag
tel 070 3583583

Projectnummer:	Tekeningnr.:	Bladnr.:	Type :	Versie :
140327.000256	CW8003	07	V	D

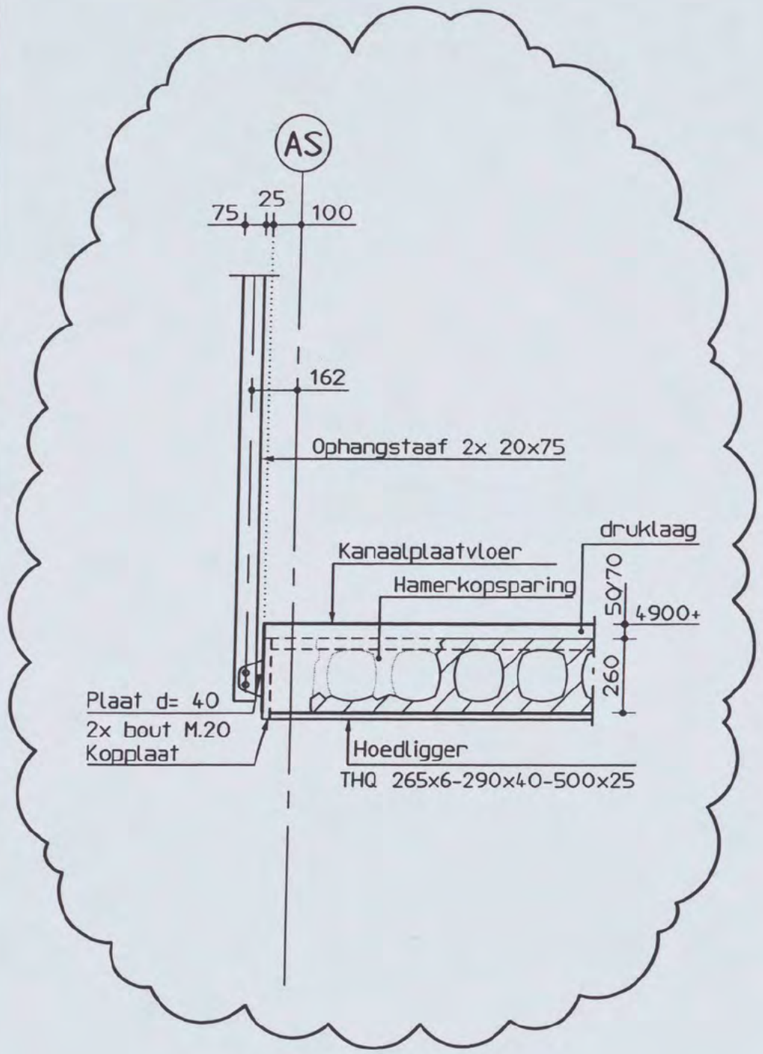

1.21 hold

Schaal 1:20

GEWIJZIGD

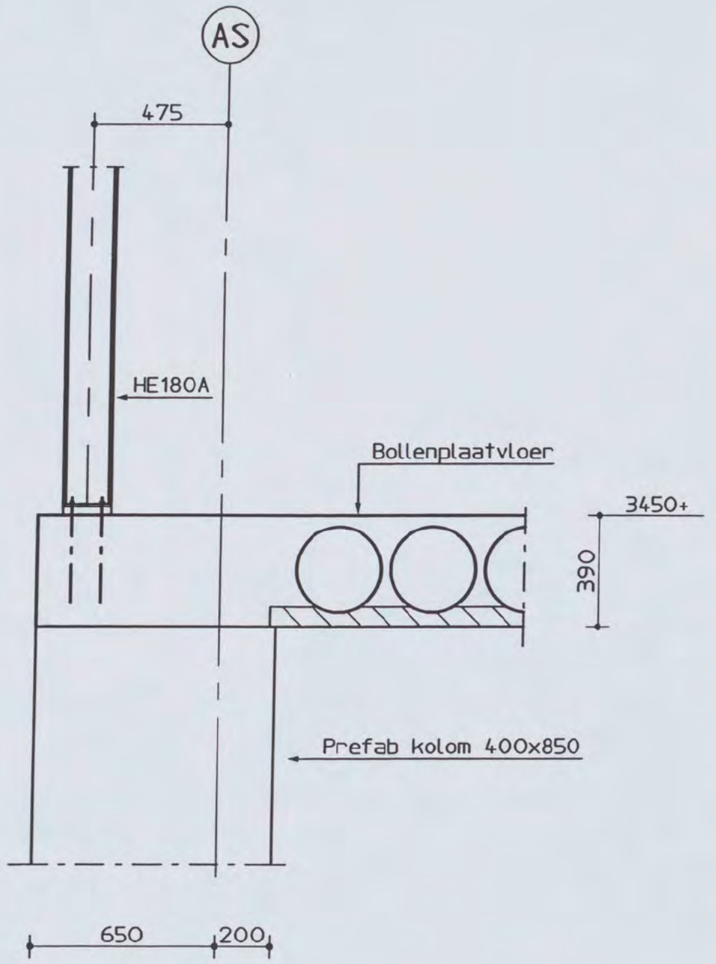

1.22

Schaal 1:20

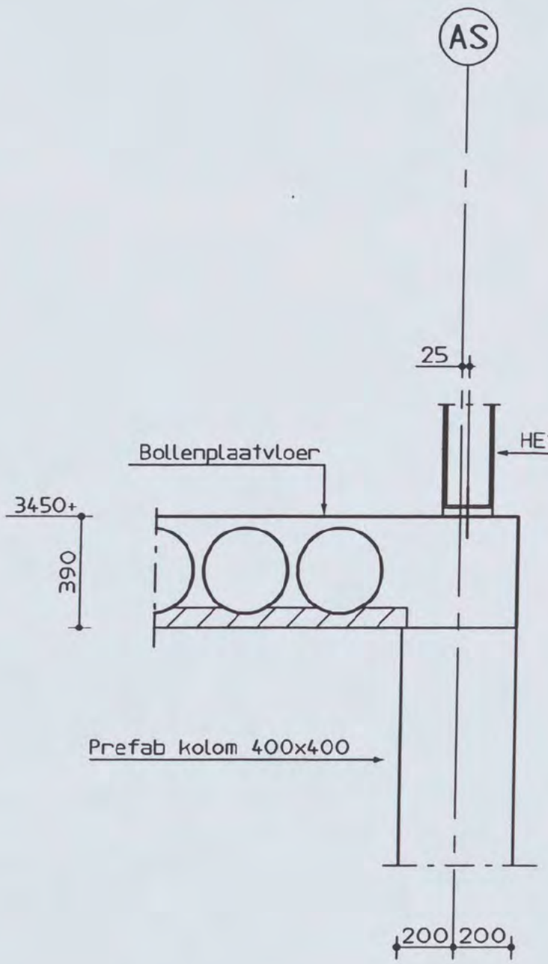

1.23

Schaal 1:20

Shell NTC Amsterdam
constructie detail

Discipline : Constructie | Bestandsnaam : CW8003 | Bladformaat : A3 | Schaal : 1:20 | Getekend : | Status : Definitief

ARCADIS
Postbus 84319
2508 AH Den Haag
tel 070 3583583

Projectnummer: 140327.000256 | Tekeningnr.: CW8003 | Bladnr.: 08 | Type : V | Versie : D

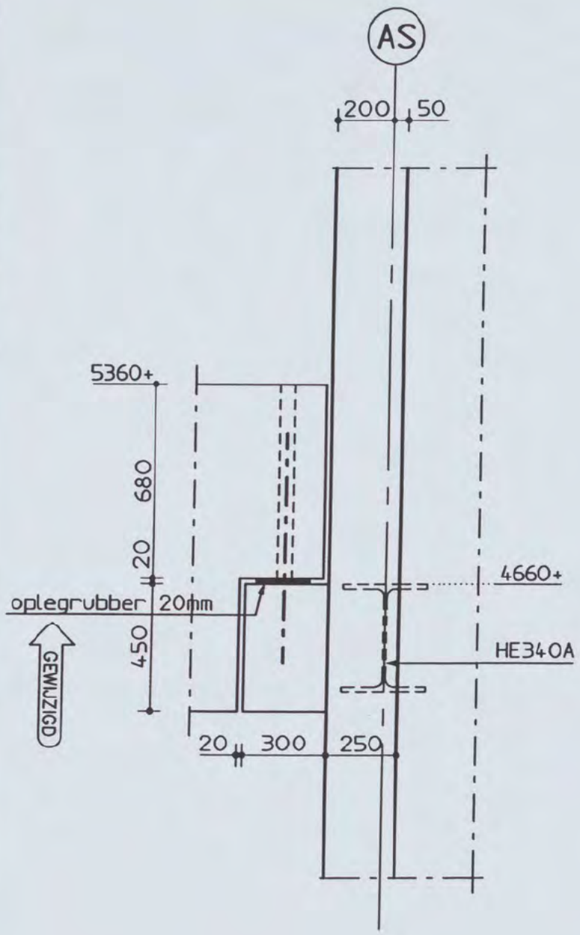

1.24
Schaal 1:20

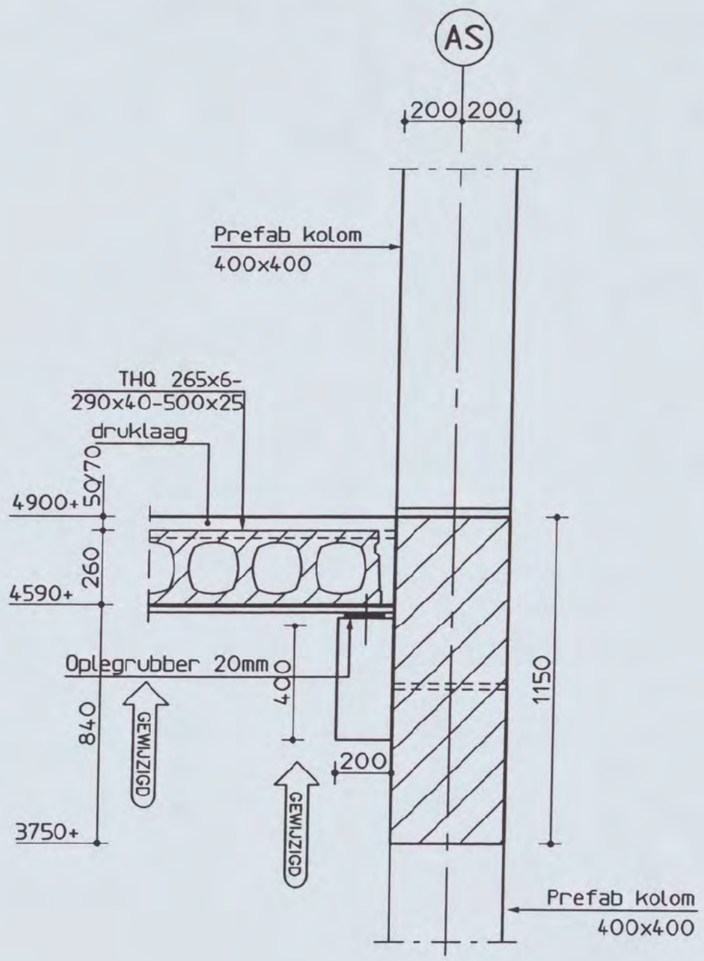

1.25
Schaal 1:20

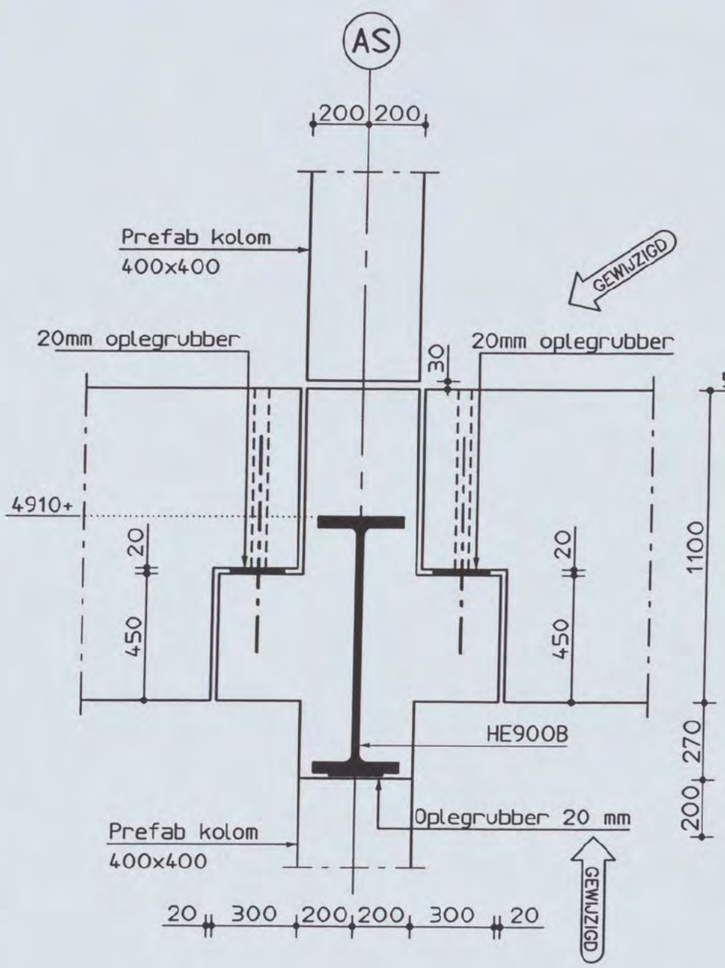

1.26
Schaal 1:20

Shell NTC Amsterdam
constructie detail

Discipline : Constructie | Bestandsnaam : CW8003 | Bladformaat : A3 | Schaal : 1:20 | Getekend : [redacted] | Status : Definitief

ARCADIS
Postbus 84319
2508 AH Den Haag
tel 070 3563563

Projectnummer: 140327.000256 | Tekeningnr.: CW8003 | Bladnr.: 09 | Type : V | Versie : D

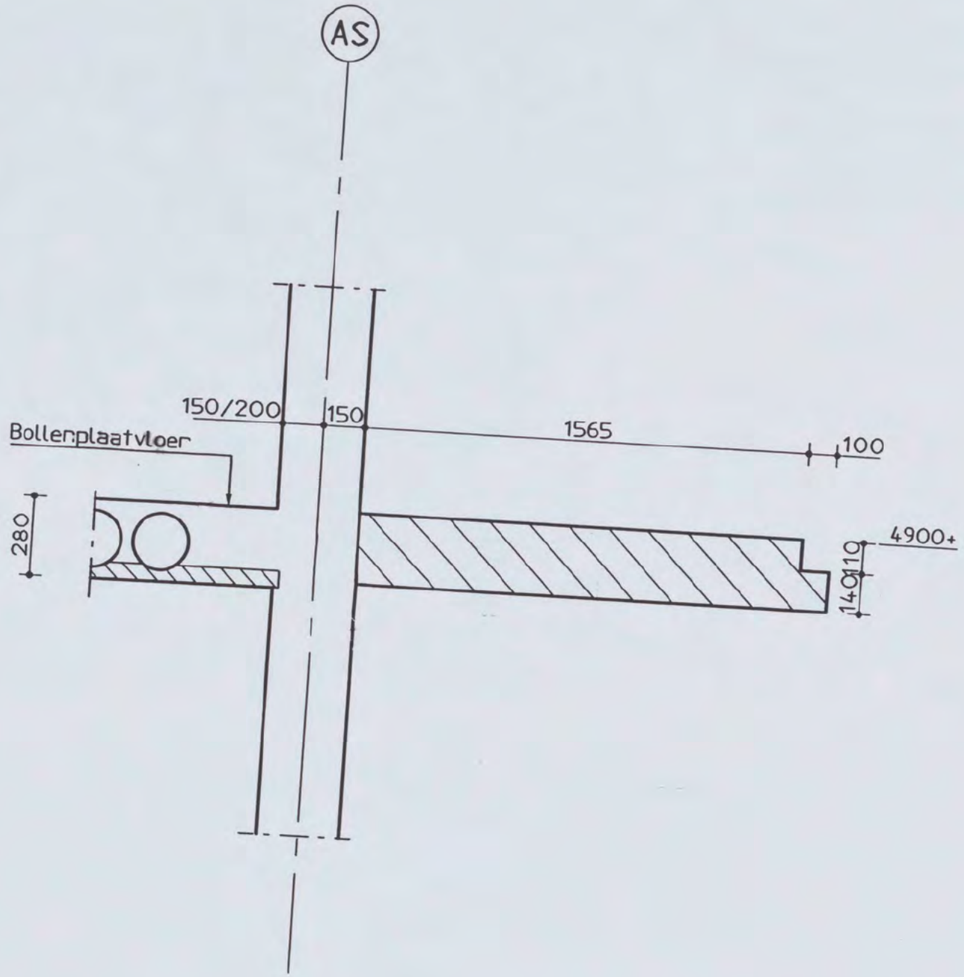

1.27
Schaal 1:20

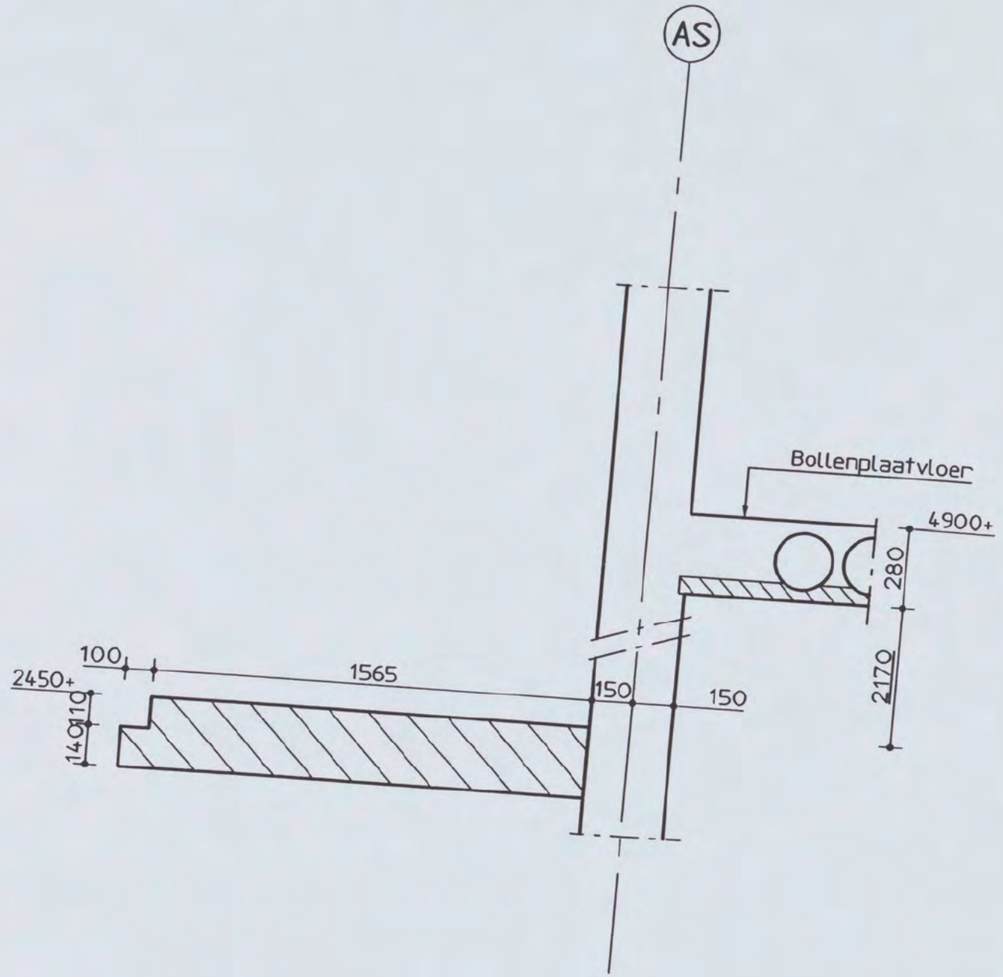

1.28
Schaal 1:20

Shell NTC Amsterdam
constructie detail

Discipline : Constructie Bestandsnaam : CW8003 Bladformaat : A3 Schaal : 1:20 Getekend :

ARCADIS
Postbus 84318
2508 AH Den Haag
tel 070 3583583

Projectnummer: 140327.000256
Tekeningnr.: CW8003
Bladnr.: 10
Type : V
Versie :
Status : Definitief

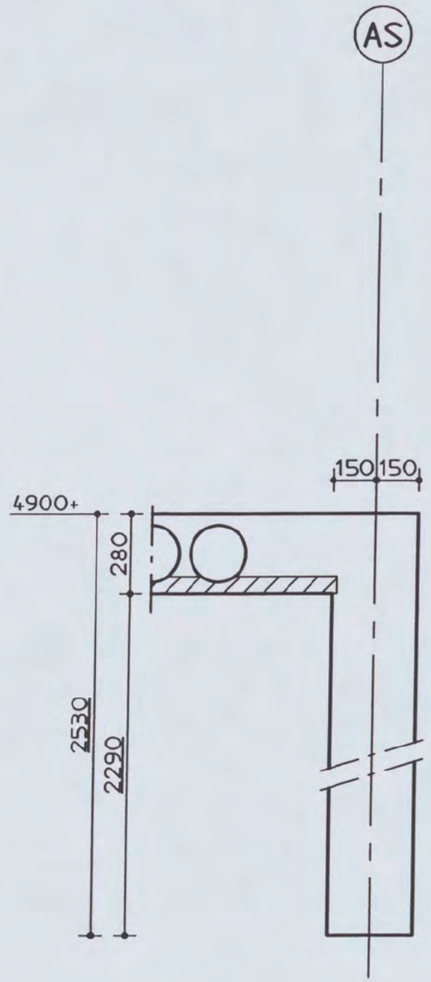

1.29
Schaal 1:20

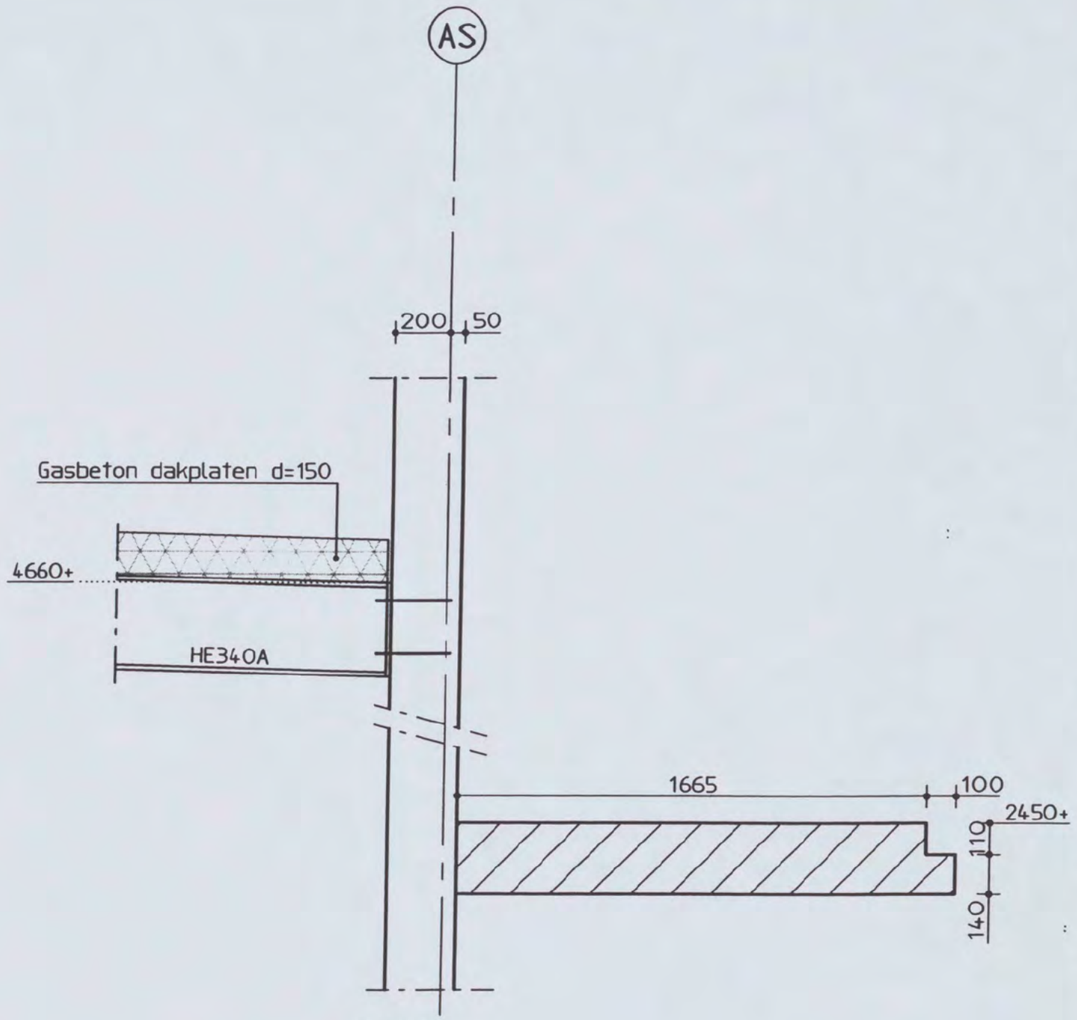

1.30
Schaal 1:20

Shell NTC Amsterdam
constructie detail

Discipline : Constructie | Bestandsnaam : CW8003 | Bladformaat : A3 | Schaal : 1:20 | Getekend : | Status : Definitief

ARCADIS
Postbus 84319
2508 AH Den Haag
tel 070 3563583

Projectnummer: 140327.000256 | Tekeningnr.: CW8003 | Bladnr.: 11 | Type : V | Versie : D

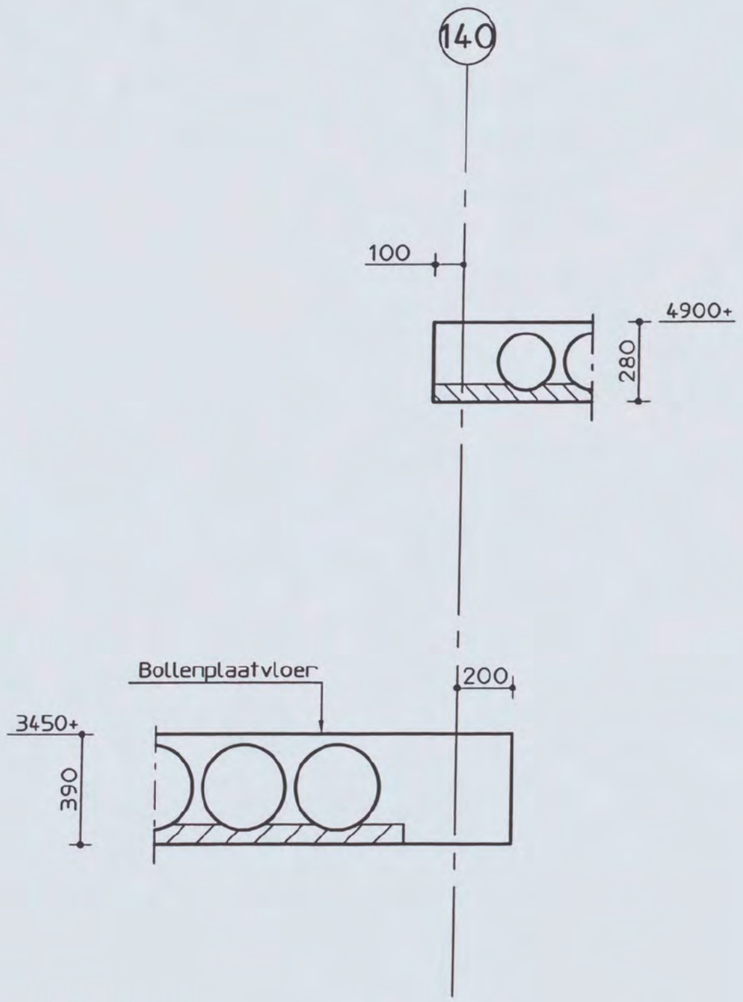

1.31
Schaal 1:20

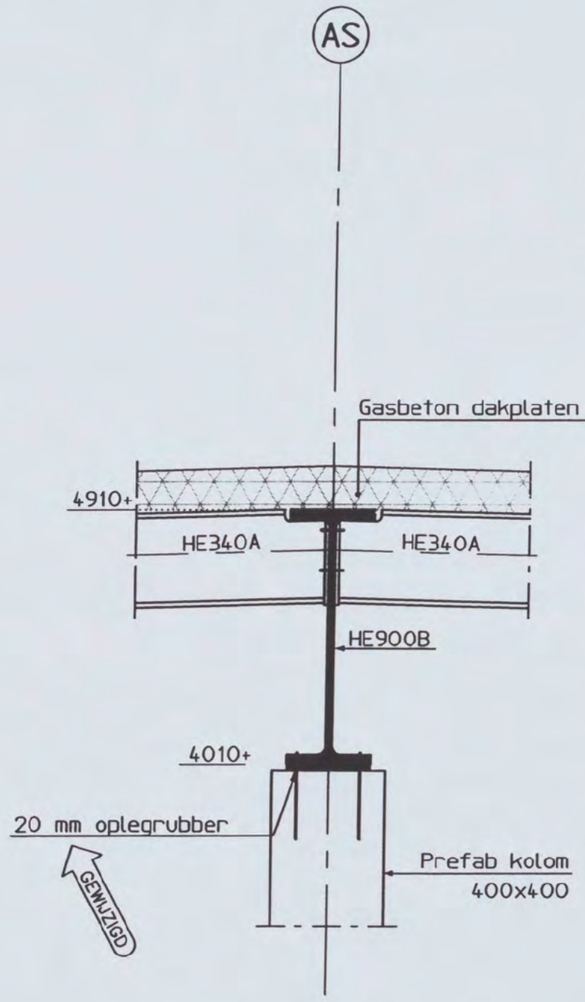

1.32
Schaal 1:20

Shell NTC Amsterdam
constructie detail

Discipline : Constructie | Bestandsnaam : CW8003 | Bladformaat : A3 | Schaal : 1:20 | Getekend : | Status : Definitief

ARCADIS
Postbus 84119
2508 AH Den Haag
tel 070 3583583

Projectnummer:	Tekeningnr.:	Bladnr.:	Type :	Versie :
140327.000256	CW8003	12	V	D

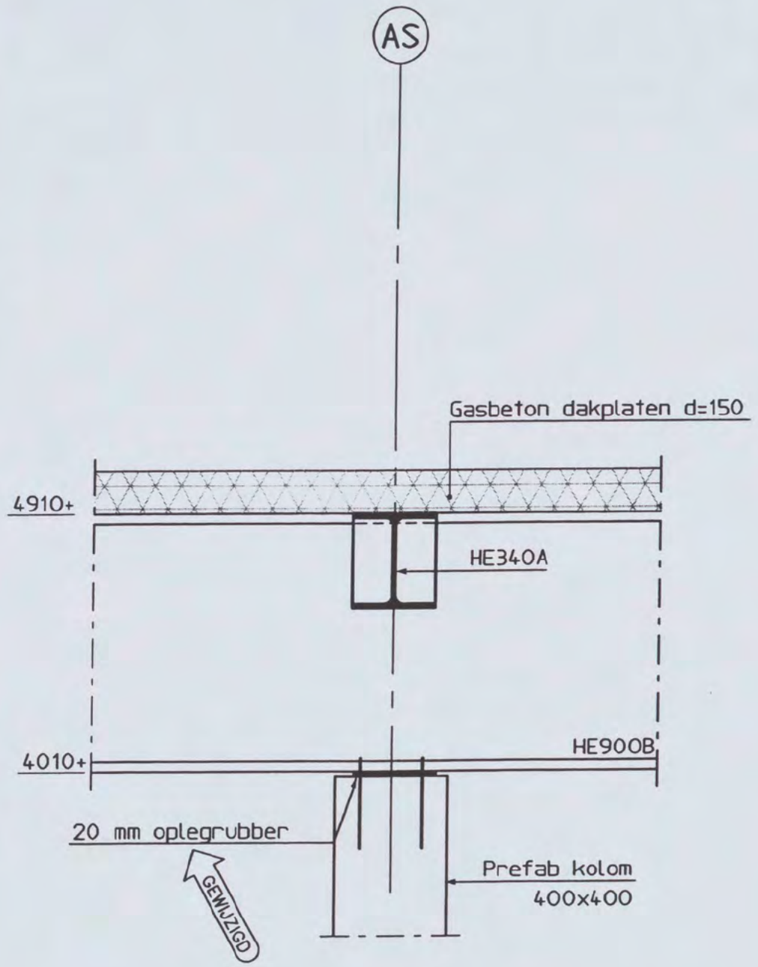

1.33
Schaal 1:20

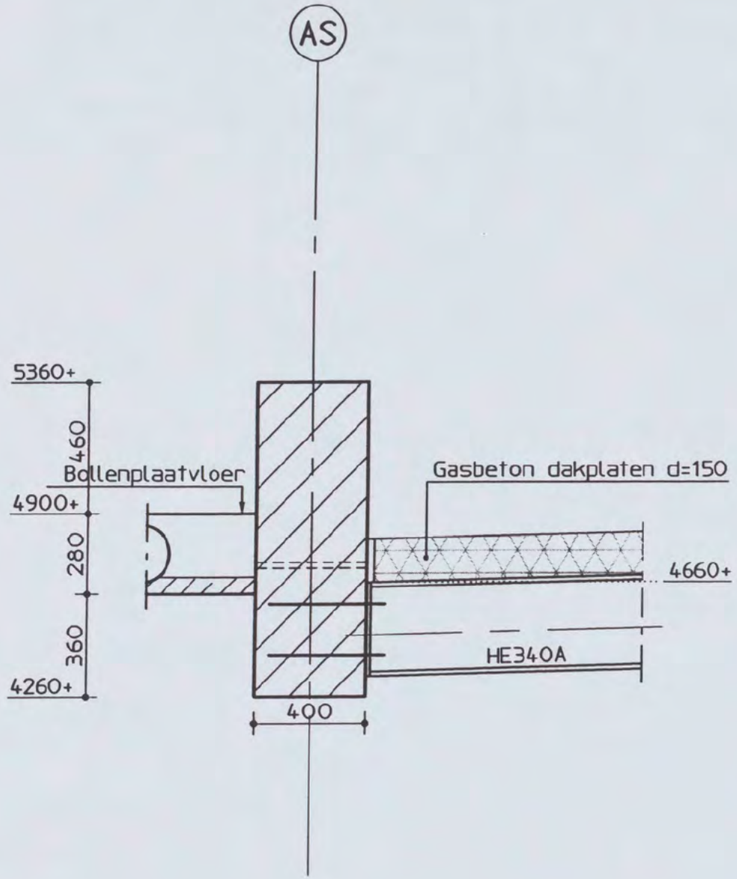

1.34
Schaal 1:20

Shell NTC Amsterdam
constructie detail

Discipline : Constructie | Bestandsnaam : CW8003 | Bladformaat : A3 | Schaal : 1:20 | Getekend : [redacted] | Status : Definitief

ARCADIS
Postbus 84319
2508 AH Den Haag
tel 070 3583583

Projectnummer: 140327.000256 | Tekeningnr.: CW8003 | Bladnr.: 13 | Type : V | Versie : D

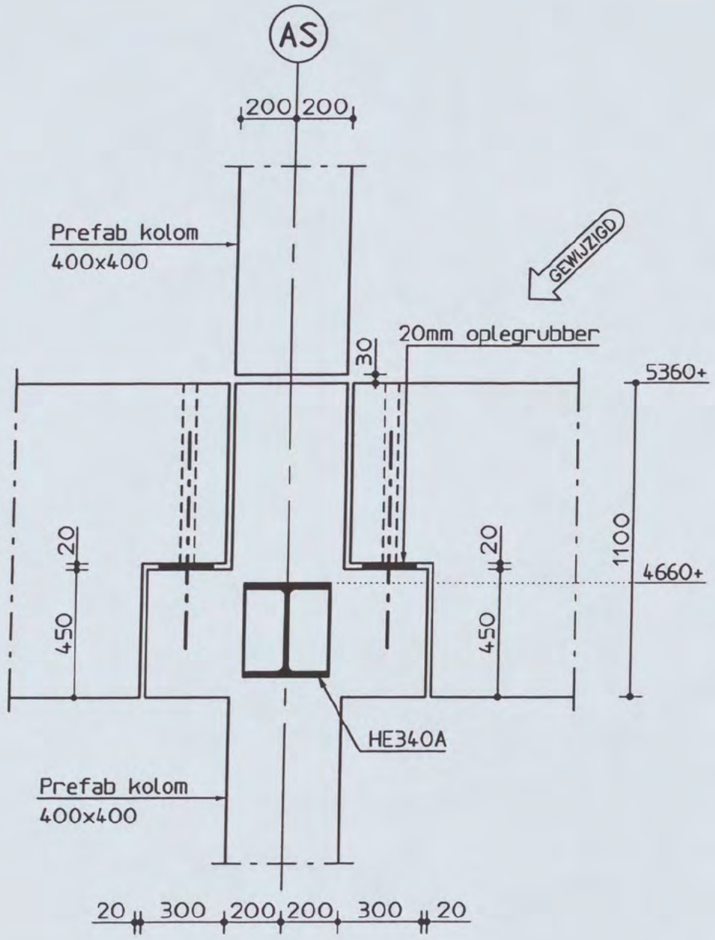

1.35
Schaal 1:20

VERVALLEN

GEWIJZIGD

1.36
Schaal 1:20

Shell NTC Amsterdam
constructie detail

Discipline : Constructie Bestandsnaam : CW8003 Bladformaat : A3 Schaal : 1:20 Getekend : Status : Definitief

ARCADIS
Postbus 84119
2508 AH Den Haag
tel 070 3583563

Projectnummer:	Tekeningnr.:	Bladnr.:	Type :	Versie :
140327.000256	CW8003	14	V	D

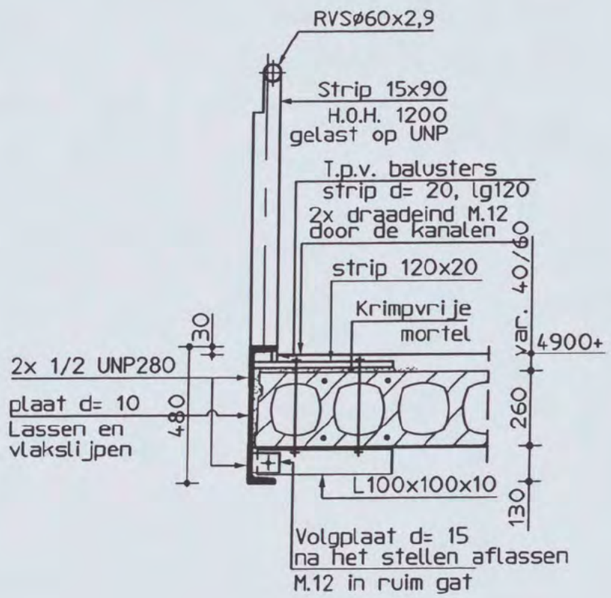

1.37
Schaal 1:20

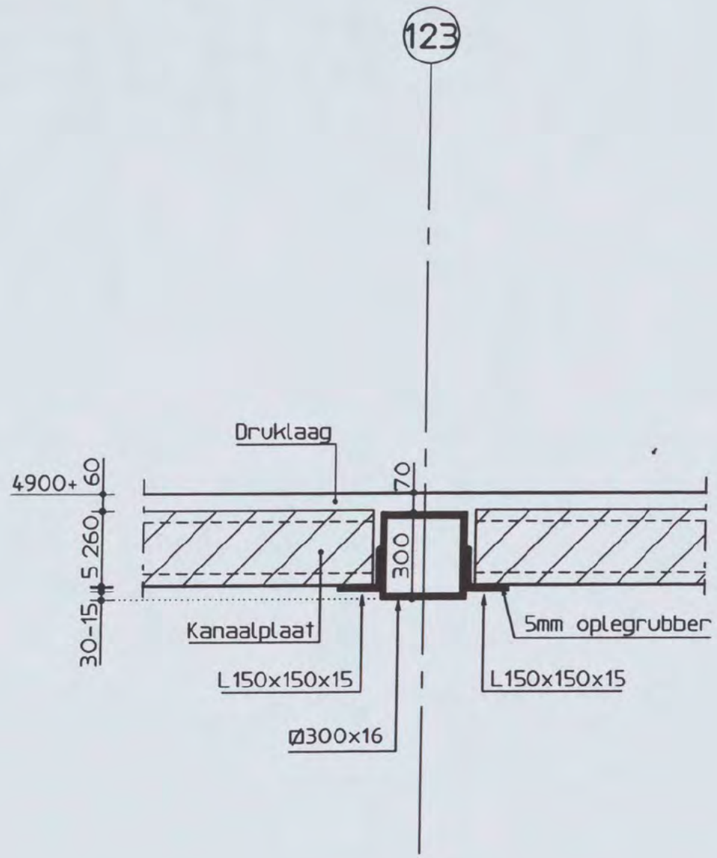

1.38
Schaal 1:20

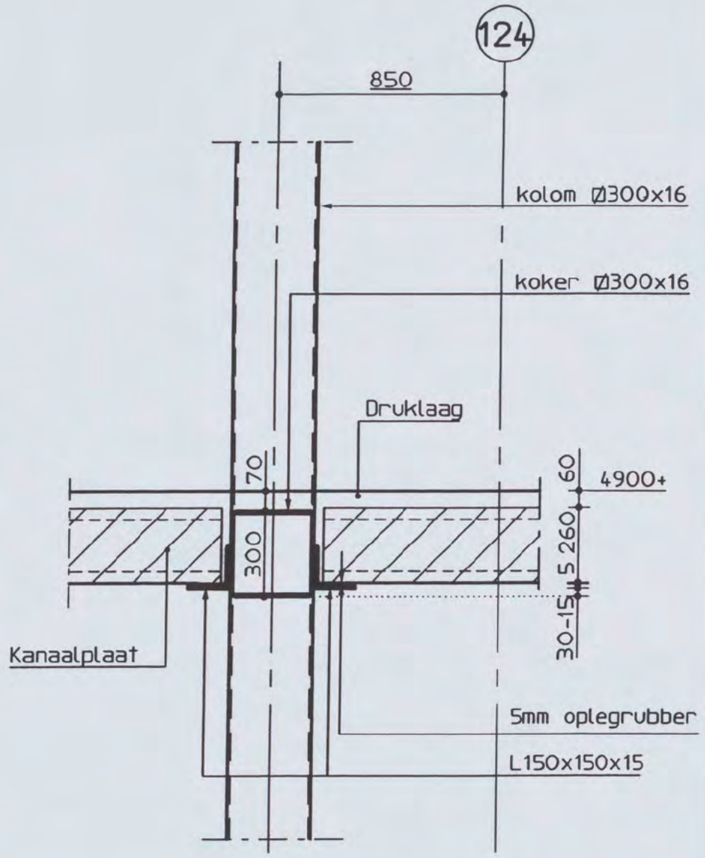

1.39
Schaal 1:20

Shell NTC Amsterdam
constructie detail

Discipline : Constructie | Bestandsnaam : CW8003 | Bladformaat : A3 | Schaal : 1:20 | Getekend : [redacted] | Status : Concept

ARCADIS
Postbus 84319
2508 AH Den Haag
tel 070 3583583

Projectnummer: 140327.000256 | Tekeningnr.: CW8003 | Bladnr.: 15 | Type : V | Versie : A

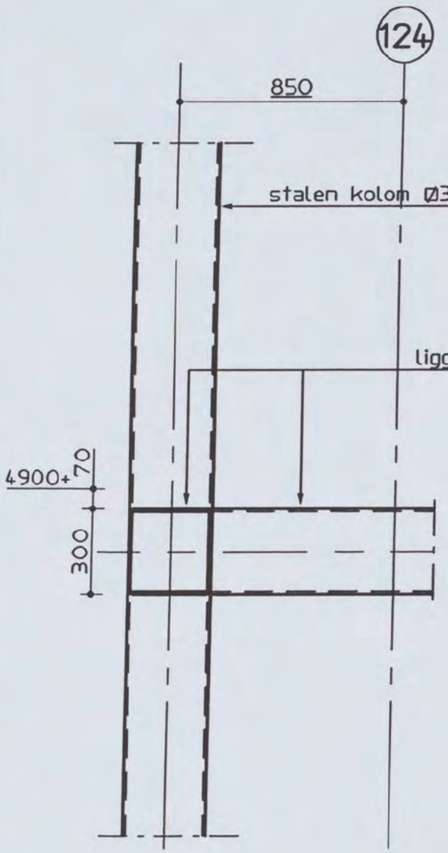

1.40
Schaal 1:20

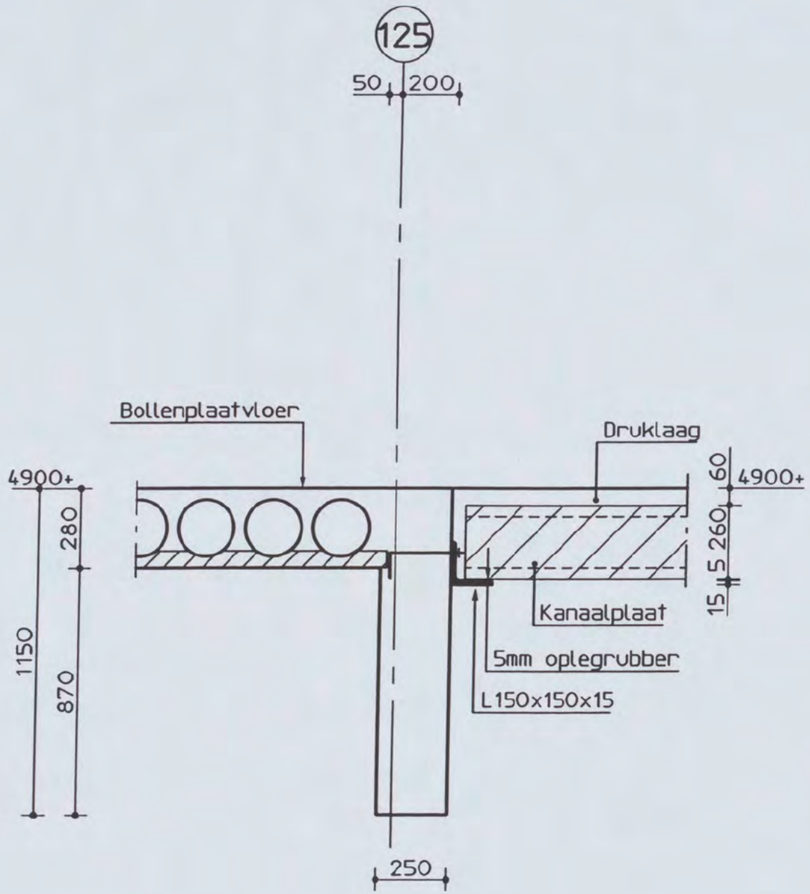

1.41
Schaal 1:20

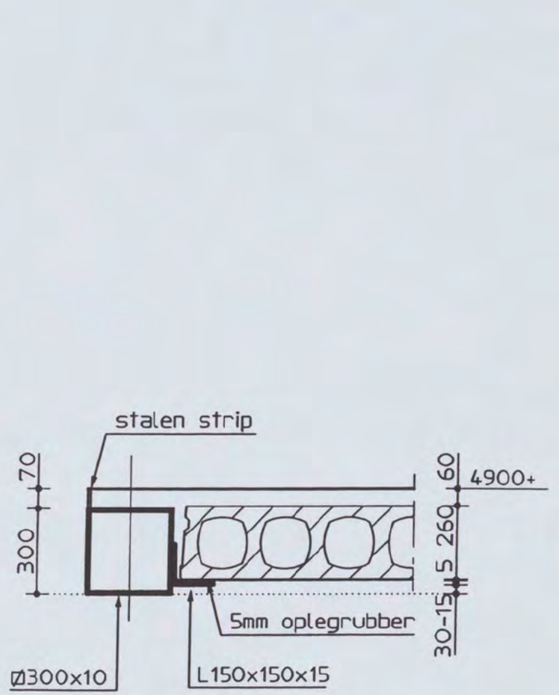

1.42
Schaal 1:20

Shell NTC Amsterdam
constructie detail

Discipline : Constructie | Bestandsnaam : CW8003 | Bladformaat : A3 | Schaal : 1:20 | Getekend : | Status : Concept

ARCADIS
Postbus 84319
2508 AH Den Haag
tel 070 3583583

Projectnummer:	Tekeningnr.:	Bladnr.:	Type :	Versie :
140327.000256	CW8003	16	V	A

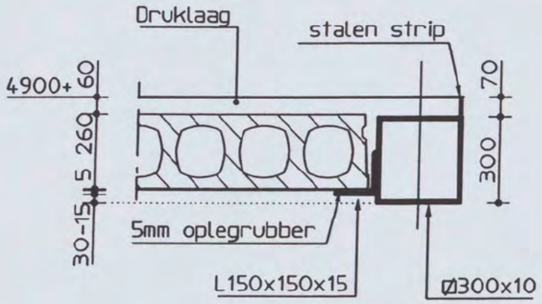

1.43
Schaal 1:20

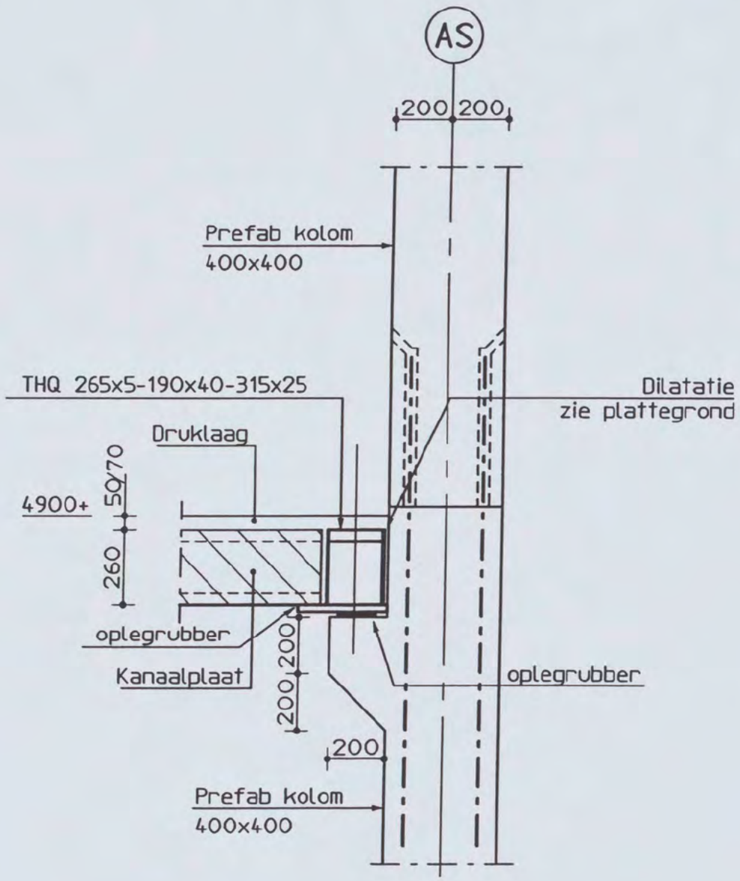

1.44
Schaal 1:20

Shell NTC Amsterdam
constructie detail

Discipline : Constructie | Bestandsnaam : CW8003 | Bladformaat : A3 | Schaal : 1:20 | Getekend : [redacted] | Status : Concept

ARCADIS
Postbus 84319
2508 AH Den Haag
tel 070 3583583

Projectnummer: 140327.000256 | Tekeningnr.: CW8003 | Bladnr.: 17 | Type : V | Versie : A

Algemene details tbv oplegnokken

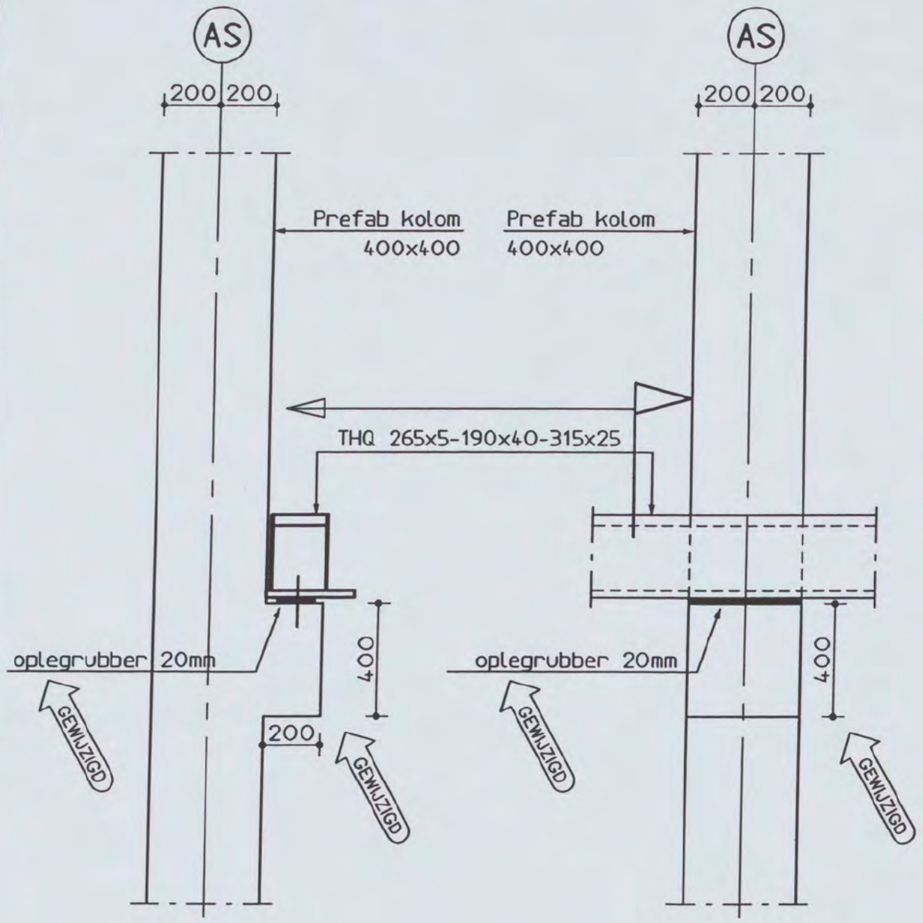

A
Schaal 1:20

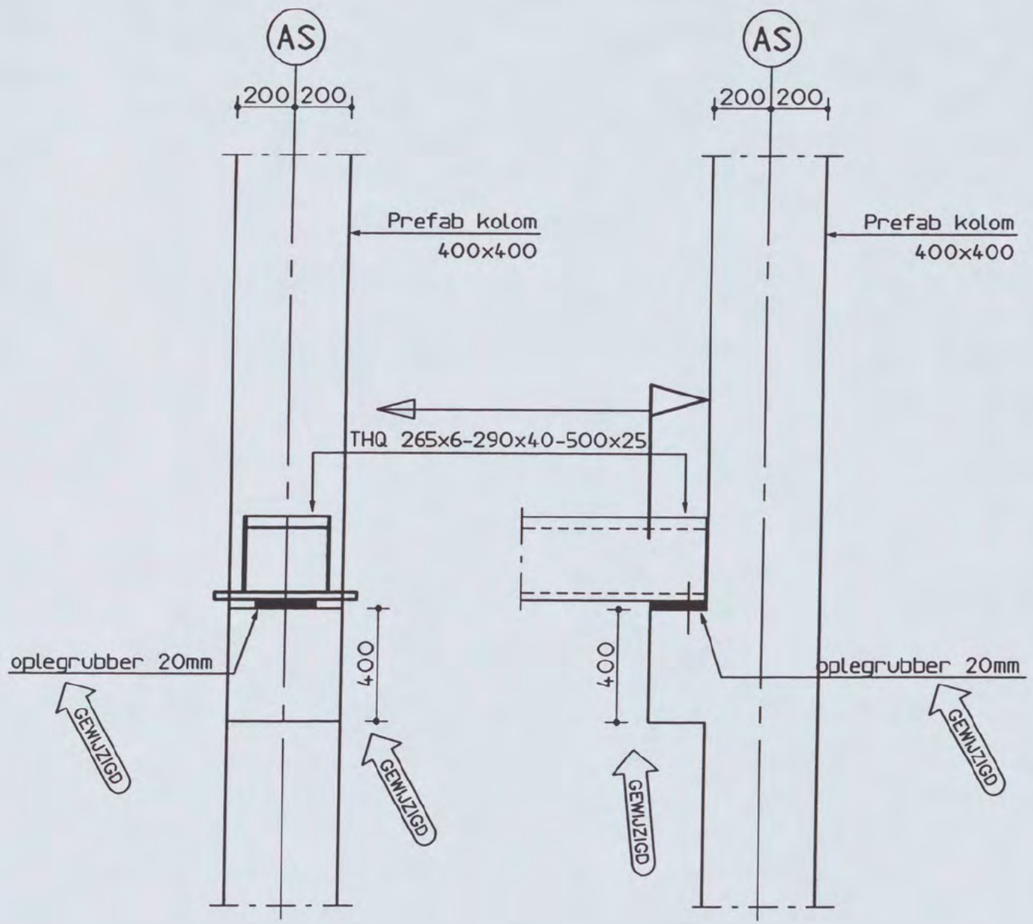

B
Schaal 1:20

Shell NTC Amsterdam
constructie detail

Discipline : Constructie | Bestandsnaam : CW8003 | Bladformaat : A3 | Schaal : 1:20 | Getekend : [redacted] | Status : Definitief

ARCADIS
Postbus 84319
2508 AH Den Haag
tel 070 3583583

Projectnummer:	Tekeningnr.:	Bladnr.:	Type :	Versie :
140327.000256	CW8003	A	V	D

Algemene details tbv oplegnokken

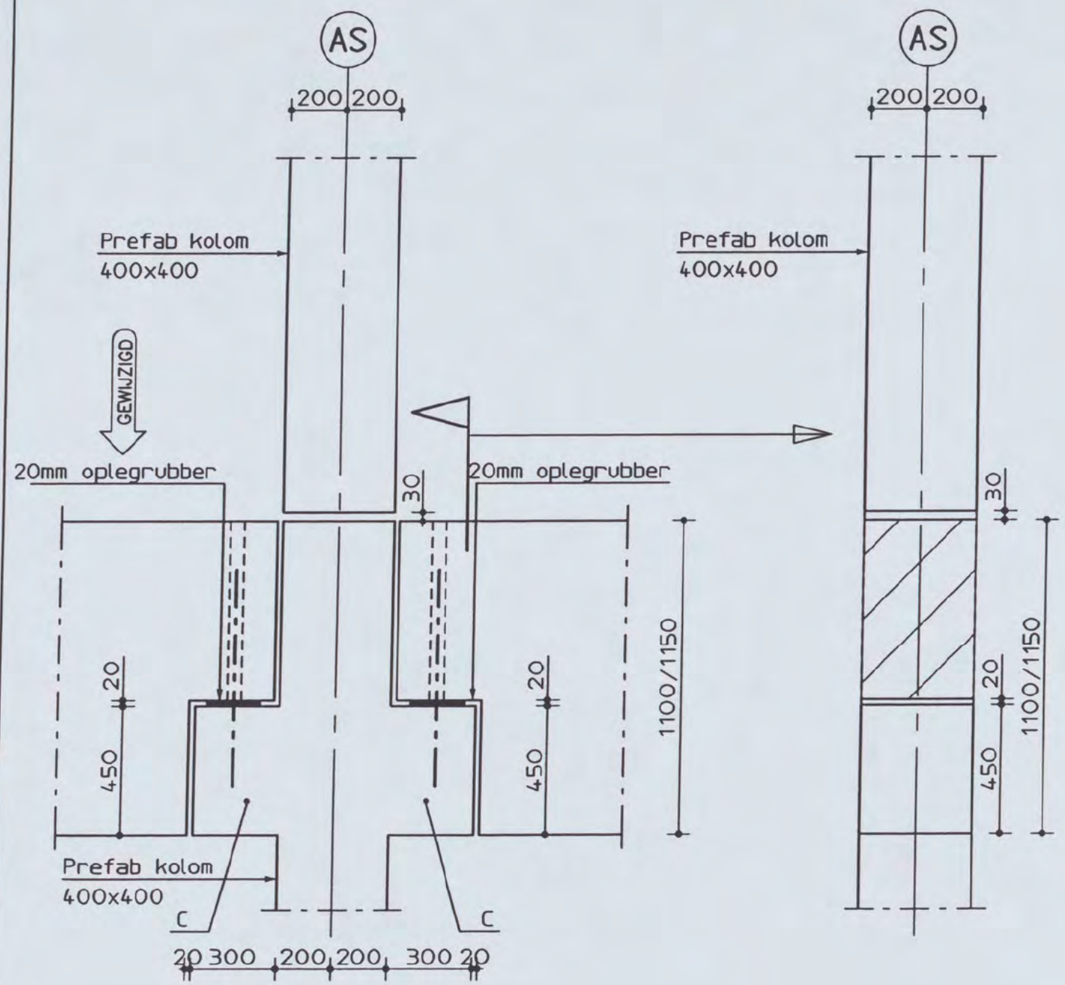

C
Schaal 1:20

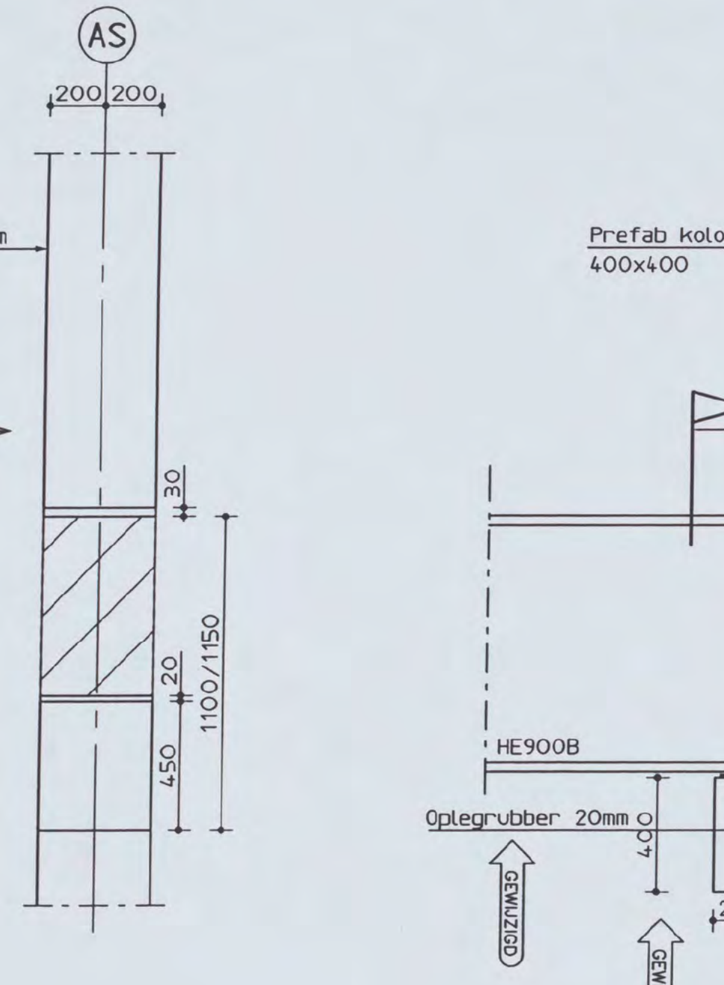

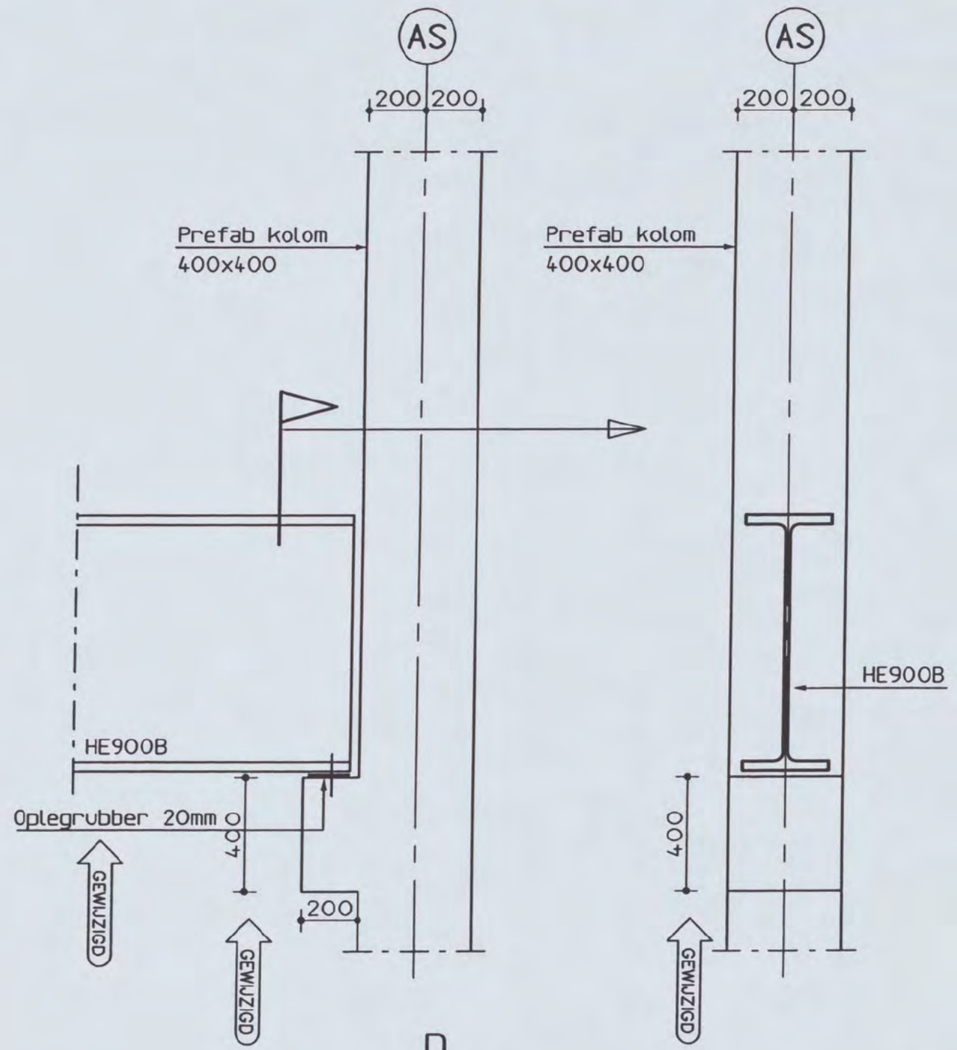

D
Schaal 1:20

Shell NTC Amsterdam
constructie detail

Discipline : Constructie	Bestandsnaam : CW8003	Bladformaat : A3	Schaal : 1:20	Getekend : [redacted]	Status : Definitief

ARCADIS
Postbus 84319
2508 AH Den Haag
tel 070 3583563

Projectnummer:	Tekeningnr.:	Bladnr.:	Type :	Versie :
140327.000256	CW8003	B	V	D

Algemene details tbv oplegnokken

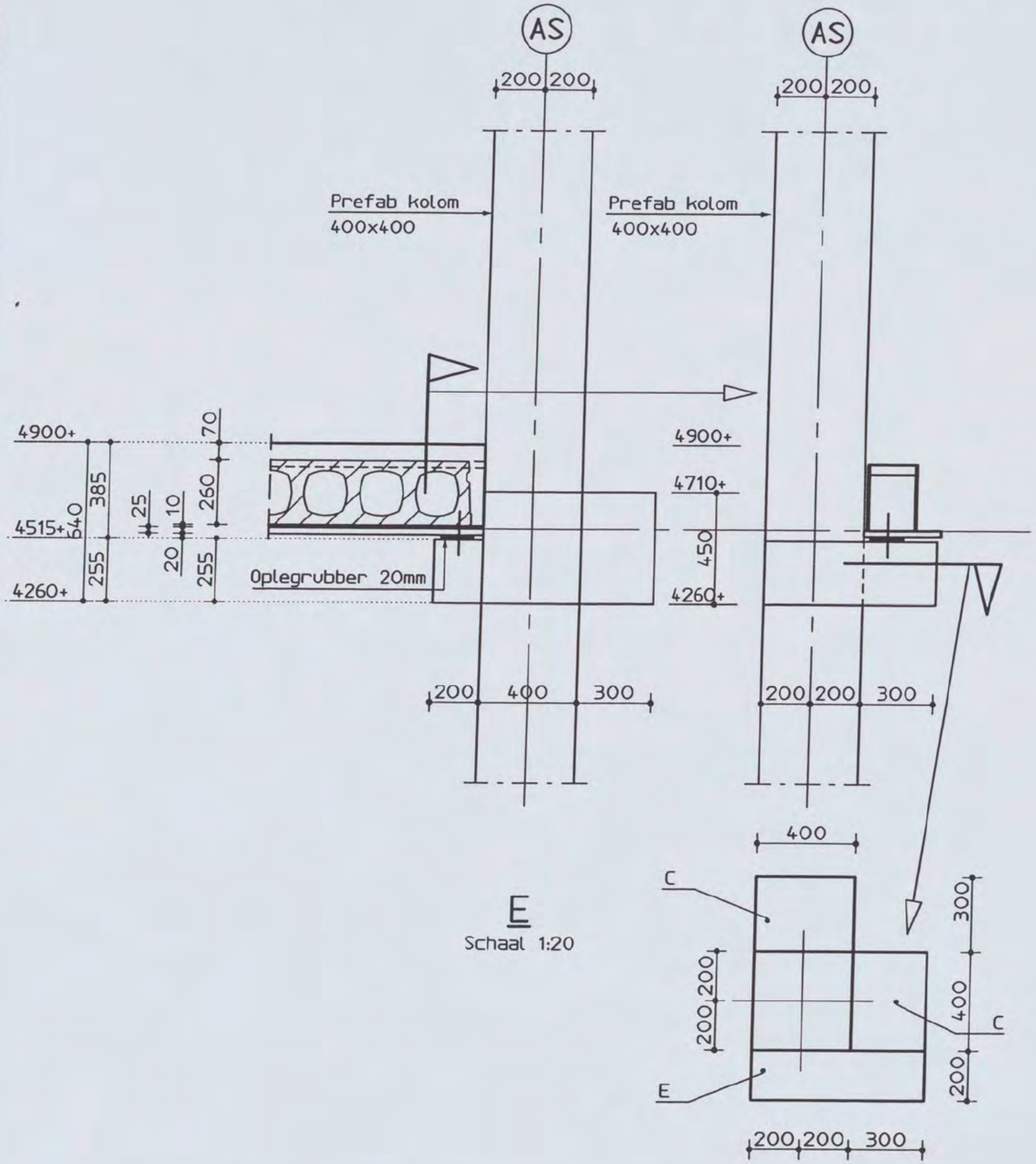

E
Schaal 1:20

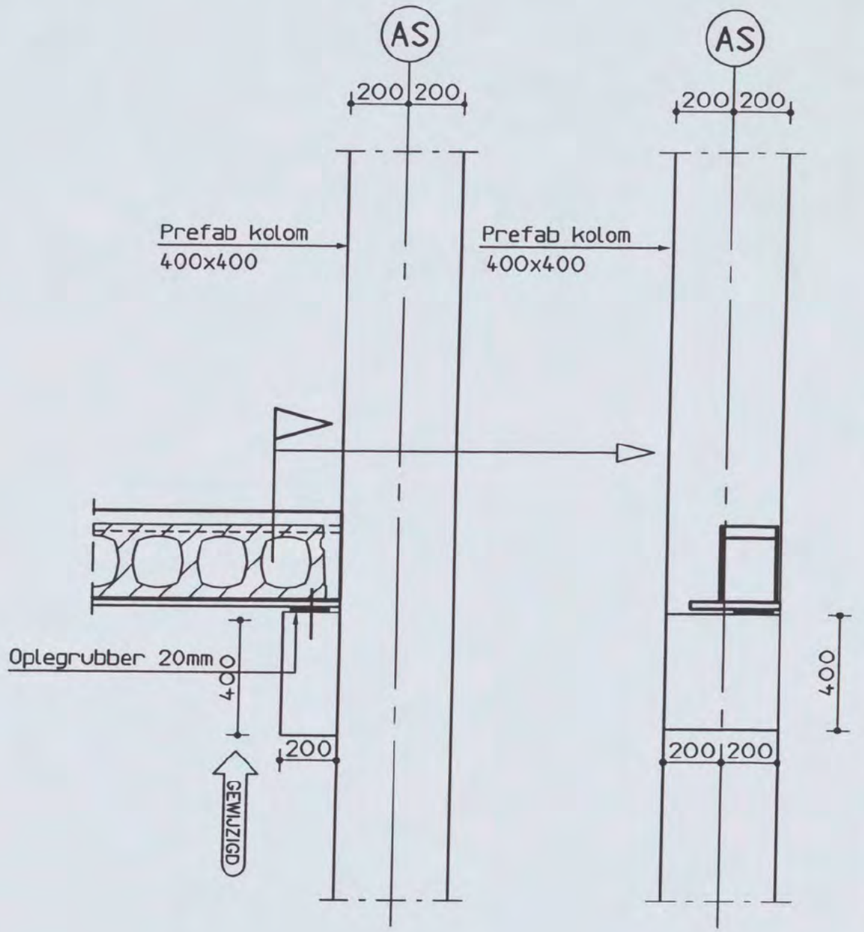

F
Schaal 1:20

Shell NTC Amsterdam
constructie detail

Discipline : Constructie | Bestandsnaam : CW8003 | Bladformaat : A3 | Schaal : 1:20 | Getekend : [redacted] | Status : Definitief

ARCADIS
Postbus 84319
2508 AH Den Haag
tel 070 3583583

Projectnummer:	Tekeningnr.:	Bladnr.:	Type :	Versie :
140327.000256	CW8003	C	V	D

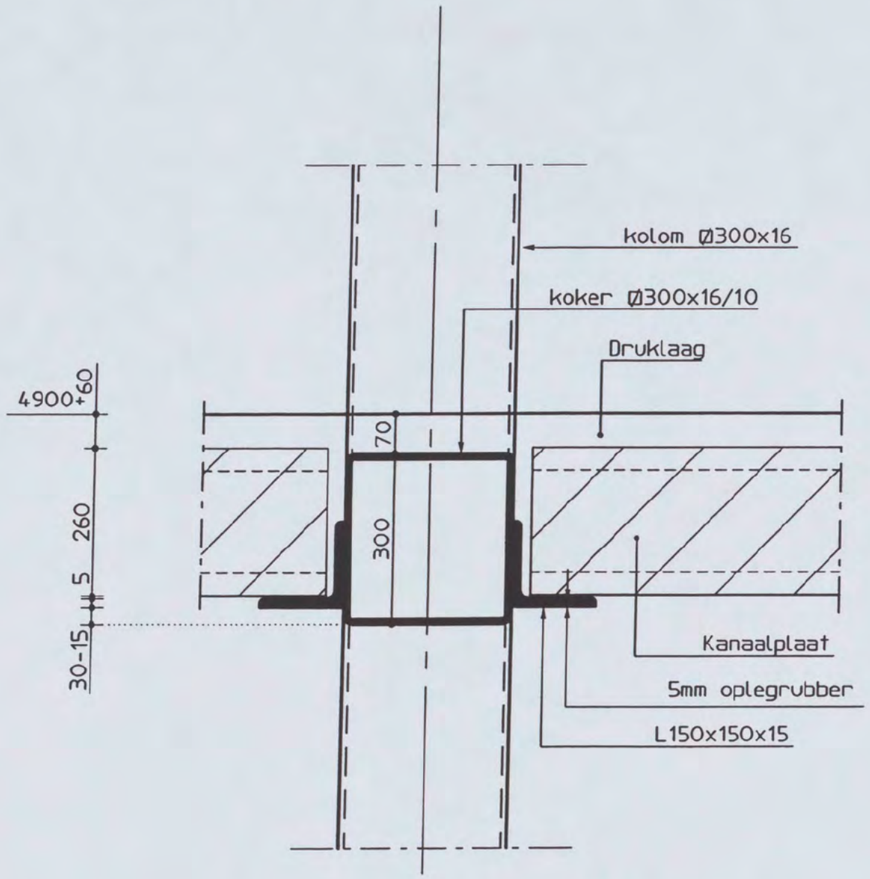

Algemeen Detail-1

Shell NTC Amsterdam
constructie detail

Discipline : Constructie | Bestandsnaam : CW8003 | Bladformaat : A3 | Schaal : 1:10 | Getekend : [redacted] | Status : Concept

ARCADIS
Postbus 84119
2508 AH Den Haag
tel 070 3583583

Projectnummer:	Tekeningnr.:	Bladnr.:	Type :	Versie :
140327.000256	CW8003	AD-1	V	D

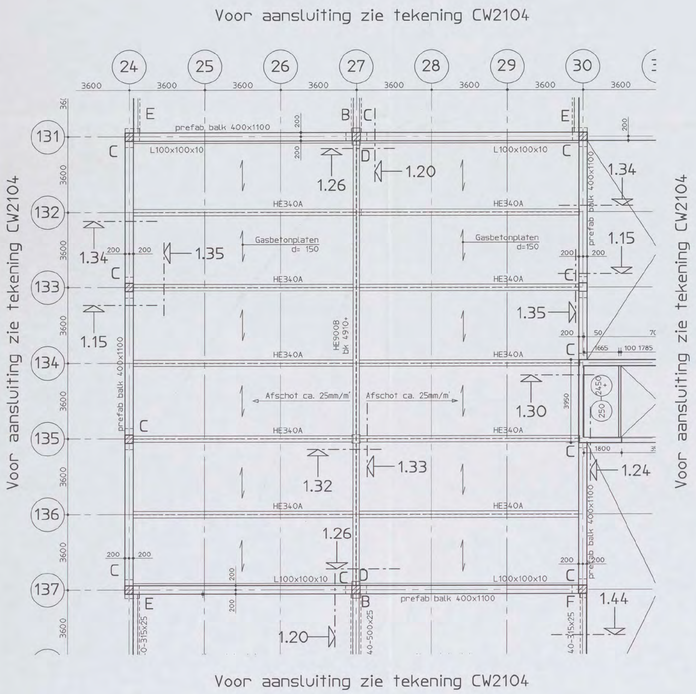

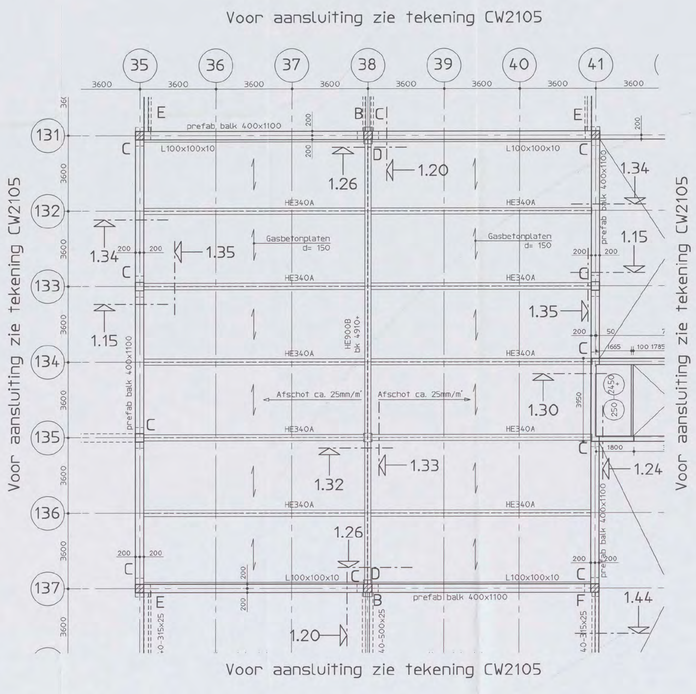

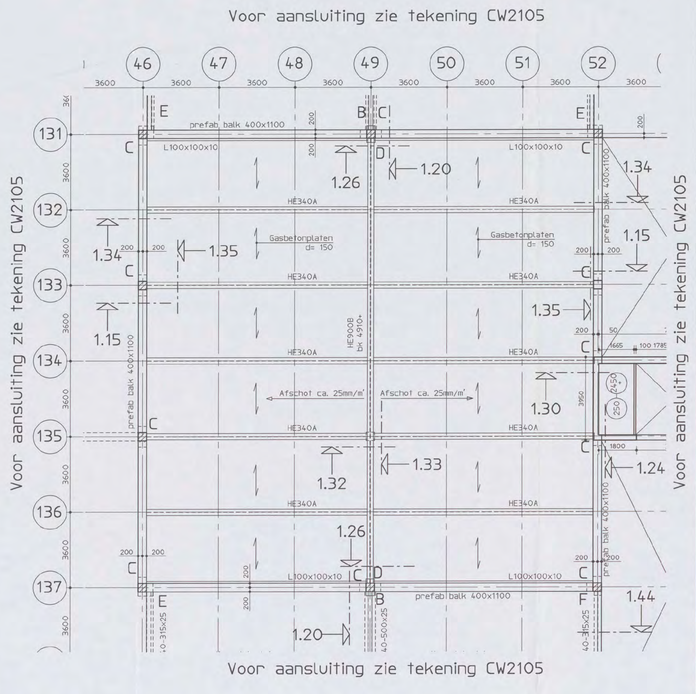

Renvooi:

- Peil = 0 = 3.200mm + N.A.P.
- Alle hoogtematen t.o.v. Peil
- Alle maten in millimeters
- Vloeren gevlinderd
- kolom afmetingen 400x400
  350x1000
  ø450 (in de hoorn)
- Breedplaatvloeren en verzwaarde stroken: voorgespannen breedplaat
- Alle gearceerde kolommen uitvoeren in prefab beton
- Voor details zie tekening CW8003
- Staalkwaliteit: - THQ-liggers S355J0
  - overig staal S235JR

B	Definitief	[redacted]	29-11-05
A	Concept		26-10-05
Versie:	Omschrijving:	Naam:	Datum:



Situatie
Schaal 1:5000

Planoverzicht :

ARCADIS
infrastructuur, gebouwen, mi[redacted]ications
[redacted]
NO 1 / 0 4 [redacted] 2004
CONSTRUCTIE AKKOORD

Gevers Deynootweg 93
Postbus 84319
2508 AH Den Haag
Tel 070 3583 583
Fax 070 3458 429
www.arcadis.nl

Opdrachtgever : Shell International Chemicals BV

Ontwerp : Arcadis Bouw & Vastgoed BV

Project :

Shell NTC Amsterdam

Onderwerp :

Eerste Verdiepingsvloer
tpv as 24 t/m as 52 en
as 131 t/m as 137

Fase : Werkfase

Schaal	: 1:100	Discipline	: Constructie
Bladformaat	: A0	Getekend	: [redacted]
Naam submap	:	Gecontroleerd	:
Bestandsnaam	: CW2109	Goedgekeurd	:
Plotschaal	: 1:1	Status	: Definitief
Projectnummer :		Tekeningnr. :	Type : Versie :
140327.000256		CW2109	V B

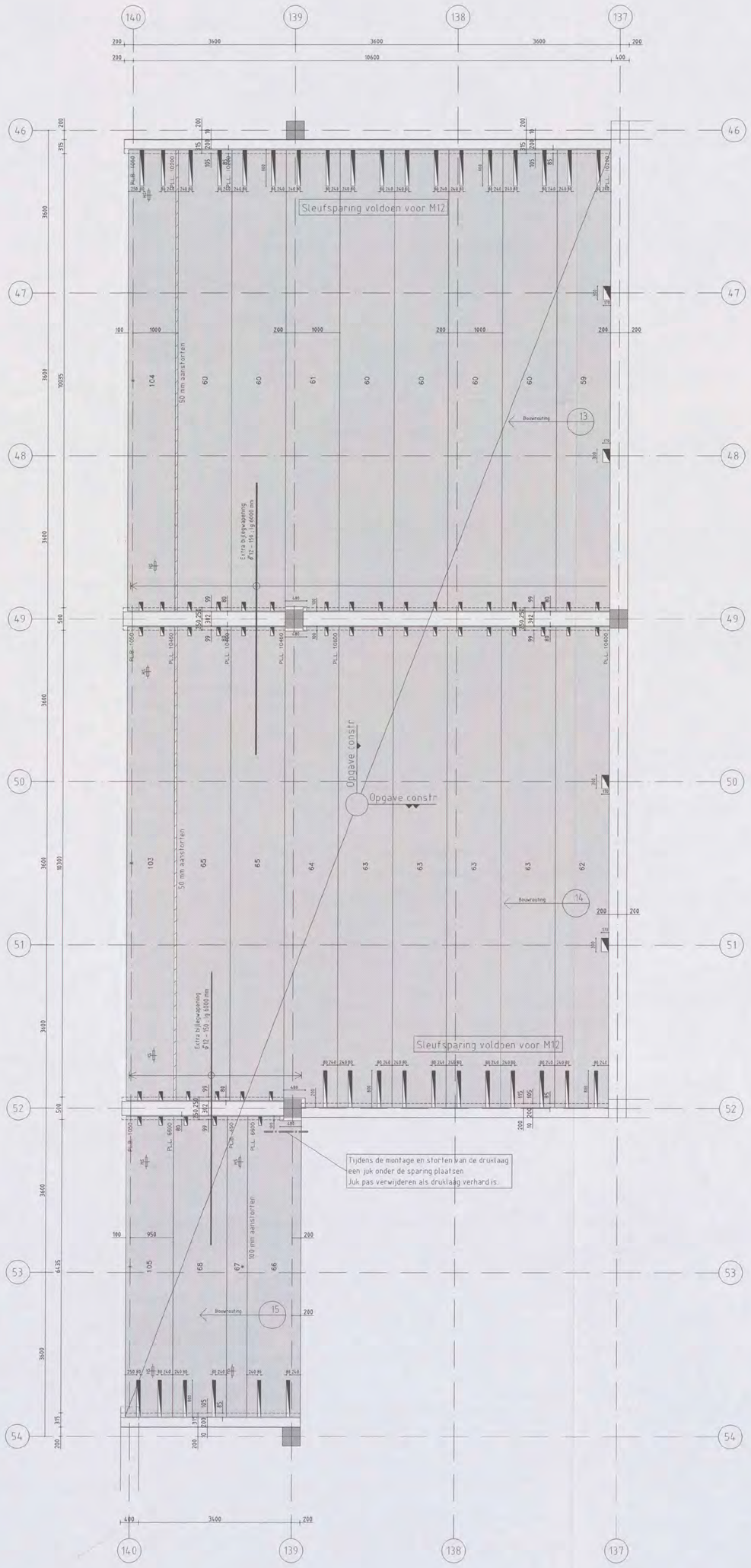

SPECIFICATIE

UITVOERING PLATEN:
B = BRANDVERTRAGEND
G = ONTWATERINGSGAATJES
R = OPSCHRIJWO
K = GEÏSOLEERDE KOP
S = LEIDING SLEUF
Y = IJZER SPONNING

WAPENING PLATEN
ONDER/BOVENWAPENING
X = STRENGEN Ø12.5 mm
S = STRENGEN Ø 9.3 mm
D = STRENGEN Ø 5.0 mm

Vloernaam: **UTK** **246.77 m2**
AANTAL GETEKEND: **1**
AANTAL GESPIEGELD: **0**

Deksels:	GET.	Aantal Afmetingen
	D26	**300 Stuks**

VLOERTYPE A260GR **246.77 m²**

MERK GET.	SP.B.	AAN-TAL	LENGTE mm	BREEDTE mm	GEW. kg	WAPENING	UITVOERING
59	-	1	10200	1200	4149	X8S2-D2	GR
60	-	6	10200	1200	4149	X8S2-D2	GR
61	-	1	10200	1200	4149	X8S4-D2	GR
62	-	1	10600	1200	4312	X8S8-D2	GR
63	-	4	10600	1200	4312	X8S8-D2	GR
64	-	1	10600	1200	4312	X8S8-D2	GR
65	-	2	10460	1200	4255	X8S2-D2	GR
66	-	1	6600	1200	2685	S8-D2	GR
67	-	1	6600	450	1007	S3-D1	GR
68	-	1	6600	1200	2685	S8-D2	GR
103	-	1	10460	1050	3723	X7S2-D2	GR
104	-	1	10200	1050	3631	X7S2-D2	GR
105	-	1	6600	1050	2349	S7-D2	GR



VLOERTYPE A260GR

DRUKLAAG- EN BIJLEGWAPENING

De betonkwaliteit en de wapening van de druklaag dienen conform opgave hoofdconstructeur aangebracht te worden tenzij de op de VBI-tekening of het attest aangegeven betonkwaliteit en/of wapening (ten minste ø5-250) een hogere waarde voorschrijft.

Eventuele benodigde dilataties dienen door de hoofdconstructeur te worden bepaald.

RENVOOI

ELEMENTEN VOLGENS KOMO ATTEST-MET-PRODUKTCERTIFICAAT, NUMMER: K2211 K2212 K2213 K2435 K20216 K2237 K2238
Systeemvloeren in categorie 4

VLOERGEGEVENS

VLOERTYPE	**A260-GR**
DRUKLAAG DIKTE EN -KWALITEIT	**70-50-70 mm C28/35**
WAPENING DRUKLAAG	**ø12 - 150 bij oplegging en ø8 - 150 overig**
EIGEN GEWICHT	**3.76 kN/m2**
EIGEN GEWICHT VLOER INCL. DRUKLAAG	**5.44 kN/m2**
VLOERDIKTE tpv OPLEGGING	**260 mm**
INCL. EVT. DRUKLAAG EXCL. AFWERKING	**330 mm**
VULBETON (excl. rand- en tussenoplegging)	**10.1 L/m1**
BRANDWERENDHEID	**90 min**
BIJKOMENDE DOORBUIGING (MAX)	**0.002**
1 Gebruiksbelasting	
AFWERKING	**1.30 kN/m2 (inclusief verlaagd plafond)**
GELIJKMATIG VERD. WANDBELASTING	**0.00 kN/m2**
VERANDERLIJKE BELASTING	**4.50 (Psi=0.50) (inclusief lichte scheidingswanden)**
MILIEUKLASSE	**XC4**
VEILIGHEIDSKLASSE	**3**

BELASTINGEN (Zie tekening voor lastgrootte)

SPARINGEN
- RECHTHOEKIGE SPARING DOOR EN DOOR
- RECHTH. SPARING HALFVERDIEPT ZONDER VERZWAKKING
- RECHTH. SPARING HALFVERDIEPT MET VERZWAKKING
- ZONE IN HET WERK TE BOREN SPARING
- VERDEELDOOS
- RONDE SPARING
- HS. + HUISSLEUTELSPARING

ALGEMEEN
MAATVOERING IN mm
PLAATBREEDTE ≤ 1200 mm
x = ZIJDE MINDER STRAKKE NAAD

WAARDEN IN RENVOOI GELDEN TENZIJ ANDERS AANGEGEVEN OP TEKENING

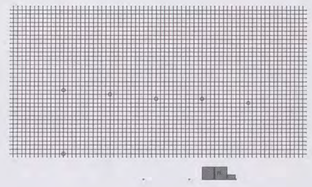

VOOR UITVOERING

VBI Verkoop Maatschappij BV
Postbus 31, 6850 AA, Huissen
tel.: (026) 379 79 79, fax.: (026) 379 79 00

doorkiesnummers: Tekenkamer VBI (026) 379 79 78
Planning/Expeditie (026) 379 79 88
contactpersoon tekenwerk: [redacted]

ARCADIS
Ingek.d.d. 08 MRT 2006
Prnr. 32/856-1107 Voor [redacted]
Actie Kopie

BOUWPROJECT: Shell New Technology Centre

WERKADRES: Grasweg
te AMSTERDAM

OPDRACHTGEVER: Heijmans IBC Bouw Amsterdam B.V.
Postbus 7676 1118 ZK LUCHTHAVEN SCHIPHOL (020) 502 06 50

ARCHITECT: Arcadis Bouw en Vastgoed
Postbus 84319 2508 AH 'S-GRAVENHAGE (070) 358 35 83

NO 110491 - 2004
CONSTRUCTIE AKKOORD 28 7201

CONSTRUCTEUR: Arcadis Bouw en Vastgoed
Postbus 84319 2508 AH 'S-GRAVENHAGE [redacted] (070) 358 35 83 [redacted]

TYPE: UTK-A : stramien 140-137//54-46
Bovenkant druklaag 4900 +Peil

VLOERPEIL: 1e verdieping

1	ITF 03-01-2006 [redacted]	SCHAAL 1 : 50	TEKENINGNUMMER VBI 05-09112-015
2			
3			
4		6×	WERKNUMMER OPDRACHTGEVER C50011/2169
5			

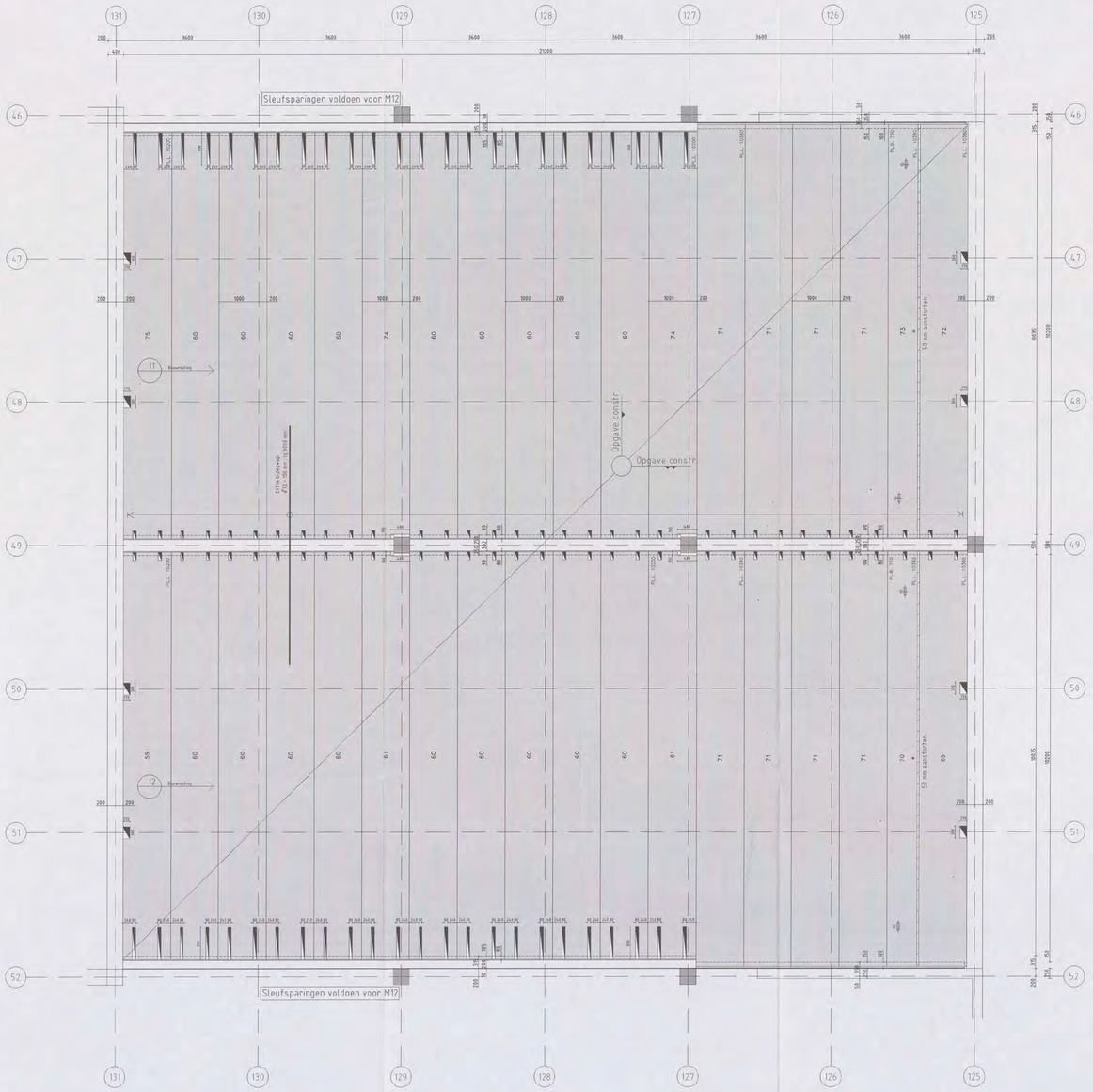

SPECIFICATIE

UITVOERING PLATEN
B = BRANDVERTRAGEND
G = ONTWATERINGSGAATJES
R = OPGEROND
K = GEGLOEIDE KOP
S = LEDING SLEUF
V = IJZER SPONNING

WAPENING PLATEN
ONDER-/BOVENWAPENING
X = STRENGEN Ø 12.5 mm.
S = STRENGEN Ø 9.3 mm.
D = STRENGEN Ø 5.0 mm

Vloersnaam: UTL
AANTAL GETEKEND: 1
AANTAL GESPIEGELD: 0
Deksels: GET. D26 — Aantal Afmetingen 508 Stuks

VLOERTYPE A260GR — 433.94 m²

GET.	SP.B.	AANTAL	LENGTE mm	BREEDTE mm	GEW. kg	WAPENING UITVOERING
59	-	1	10200	1200	4149	X852-D2 GR
60	-	18	10200	1200	4149	X852-D2 GR
61	-	2	10200	1200	4149	X854-D2 GR
69	-	1	10388	1200	4223	X852-D2 GR
70	-	1	10388	756	2639	X554-D3 GR
71	-	8	10388	1200	4223	X852-D2 GR
72	-	1	10388	1200	4223	X852-D2 GR
73	-	1	10388	756	2639	X554-D3 GR
74	-	2	10200	1200	4149	X854-D2 GR
75	-	1	10200	1200	4149	X852-D2 GR

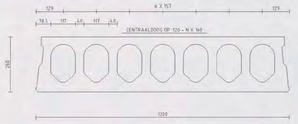

VLOERTYPE A260GR

DRUKLAAG– EN BIJLEGWAPENING

De betonkwaliteit en de wapening van de druklaag dienen conform opgave hoofdconstructeur aangebracht te worden tenzij de op de VBI-tekening of het attest aangegeven betonkwaliteit en/of wapening (ten minste ø5–250) een hogere waarde voorschrijft.

Eventuele benodigde dilataties dienen door de hoofdconstructeur te worden bepaald.

RENVOOI

ELEMENTEN VOLGENS KOMO ATTEST-MET-PRODUKTCERTIFICAAT, NUMMER: K2211 K2212 K2213 K2435 K20216 K2237 K2238
Systeemvloeren in categorie 4

VLOERGEGEVENS

VLOERTYPE	A260-GR
DRUKLAAG DIKTE EN -KWALITEIT	70-56-70 mm C28/35
WAPENING DRUKLAAG	ø12 – 150 bij oplegging en ø 8 – 150 overig
EIGEN GEWICHT	3.76 kN/m2
EIGEN GEWICHT VLOER INCL. DRUKLAAG	5.44 kN/m2
VLOERDIKTE nav OPLEGGING	260 mm
INCL. EVT. DRUKLAAG EXCL. AFWERKING	330 mm
VLIESTON (excl. rand- en tussenopleggingg)	10 l./m1
BRANDWEERCHOVIDI	90 min
BLIJVENDE DOORBUIGING (max)	0.002
1 Gebruiksbelasting	
AFWERKING	1.10 kN/m2 (inclusief verlaagd plafond)
GELIJKMATIG VERD. WANDBELASTING	0.50 kN/m2
VERANDERLIJKE BELASTING	4.50 (Psi=0.50) (inclusief lichte scheidingswanden)
MILIEUKLASSE	XC4
VEILIGHEIDSKLASSE	3

BELASTINGEN (Zie tekening voor lastgrootte)

SPARINGEN
- RECHTHOEKIGE SPARING DOOR EN DOOR
- RECHTH. SPARING HALFVERDEPT ZONDER VERZWAKKING
- RECHTH. SPARING HALFVERDEPT MET VERZWAKKING
- ZONE IN HET MIDDEN TE BOREN SPARING
- VERDEELDOOS
- RONDE SPARING
- MS = MUISSLUITELSPARING

ALGEMEEN
MAATVOERING IN mm.
PLAATBREEDTE = 1200 mm
= = ZIJDE MINDER STRAKKE NAAD

WAARDEN IN RENVOOI GELDEN TENZIJ ANDERS AANGEGEVEN OP TEKENING

VOOR UITVOERING

VBI Verkoop Maatschappij BV
Postbus 31, 6850 AA, Huissen
tel.: (026) 379 79 79, fax.: (026) 379 79 00

doorkiesnummers: Tekenkamer VBI (026) 379 79 78
Planning/Expeditie (026) 379 79 88
contactpersoon tekenwerk: [redacted]

ARCADIS Ingek. d.d. 08 MRT 2006 Pr.nr. 327456-1107 Voor [redacted] Actie Kopie

BOUWPROJECT: Shell New Technology Centre
WERKADRES: Grasweg te AMSTERDAM

OPDRACHTGEVER: Heijmans IBC Bouw Amsterdam B.V., Postbus 7676 1118 ZK LUCHTHAVEN SCHIPHOL (020) 502 06 50
ARCHITECT: Arcadis Bouw en Vastgoed, Postbus 84319 2508 AH 'S-GRAVENHAGE (070) 358 35 83
CONSTRUCTEUR: Arcadis Bouw en Vastgoed, Postbus 84319 2508 AH 'S-GRAVENHAGE (070) 358 35 83
NO 11 D491 CONSTRUCTIE [redacted]

TYPE: UTL-A : stramien 131-125//54-46
Bovenkant druklaag 4900 +Peil
VLOERPEIL: 1e verdieping

1	ITF-03-03-2006 [redacted]	SCHAAL 1:50	P	TEKENINGNUMMER VBI 05-09112-016
2				
3				
4		6x		VERVANGT OPDRACHTGEVER (5001) 2165
5				

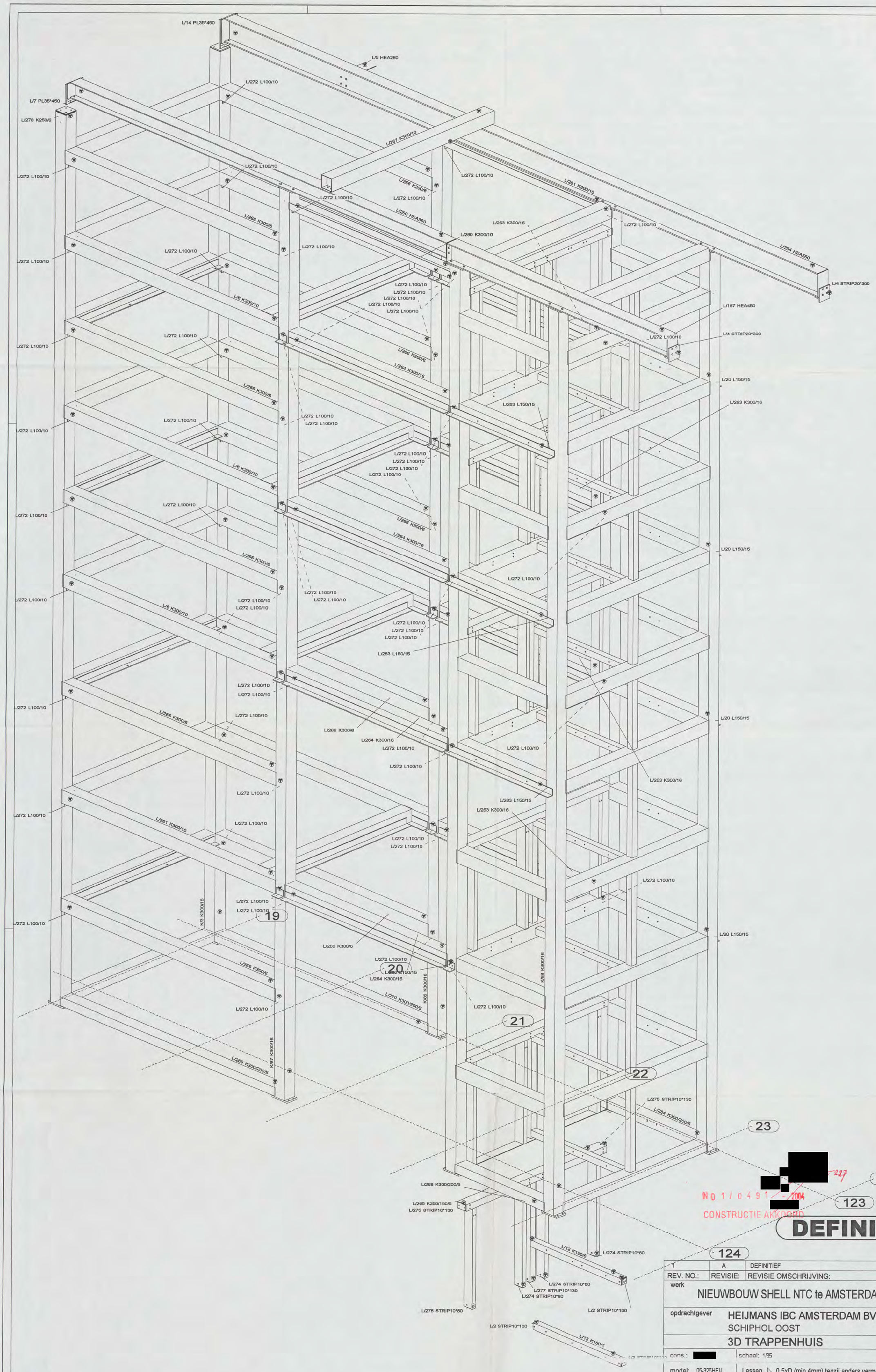

ARCADIS
Ingek. d.d. 31 MRT 2006
Pr.nr. 307.256-1088 Voor [redacted]
Actie Kopie

[redacted] 227
NO 1/0491 - 2004 [redacted]
CONSTRUCTIE AKKOORD

DEFINITIEF

REV. NO.:	REVISIE:	REVISIE OMSCHRIJVING:	REVISIE DATUM:
1	A	DEFINITIEF	24-03-2006

werk: NIEUWBOUW SHELL NTC te AMSTERDAM

opdrachtgever: HEIJMANS IBC AMSTERDAM BV
SCHIPHOL OOST

3D TRAPPENHUIS

cons.: [redacted] | schaal: 1/35 | datum: 18.11.2005

model: 05-325HEIJ | Lassen ◺ 0.5xD (min 4mm) tenzij anders vermeld | getekend: [redacted]

HUTTEN METAAL BEERZERVELD B.V.
STAALCONSTRUCTIES, STALEN WANDEN, STALEN DAKEN
Kloosterdijk 60, 7685 PX Beerzerveld
Postbus 101, 7680 AC Beerzerveld
Telefoon: 0523 251755 Telefax: 0523 251544

werk no.: 05-325
tek.no.: G [1]

Tekla Structures model 05-325HEIJMANSSHELL geplot op 24.03.2006

C1 B1 A1 C2 B2 A2 B5 A5 20 18 17 16 11 10 09 03 02 01 C7 B7 A7 C8 B8 A8 C9 B9
the scale towards document

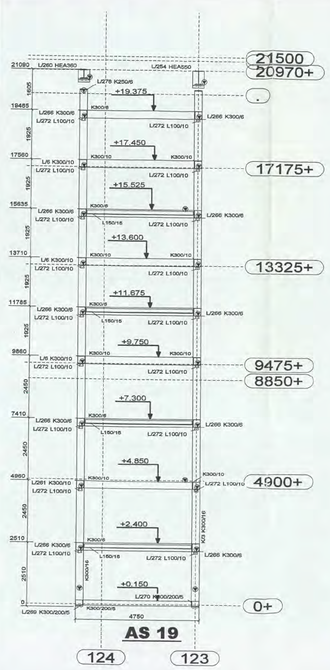

AS 19

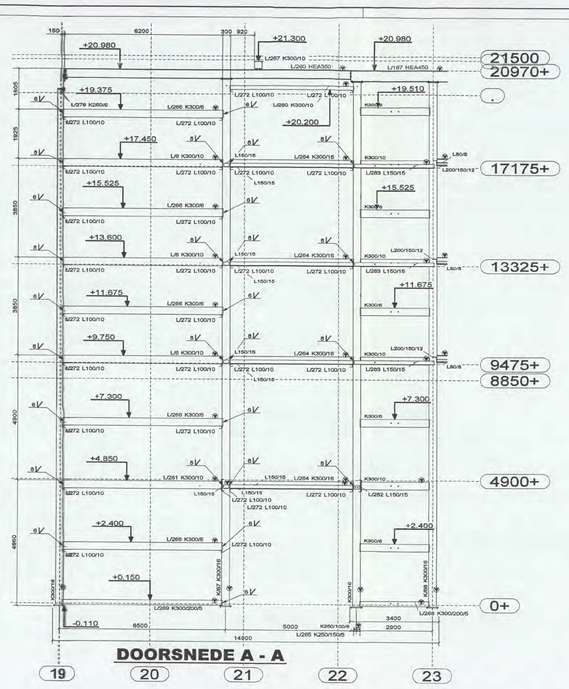

DOORSNEDE A - A

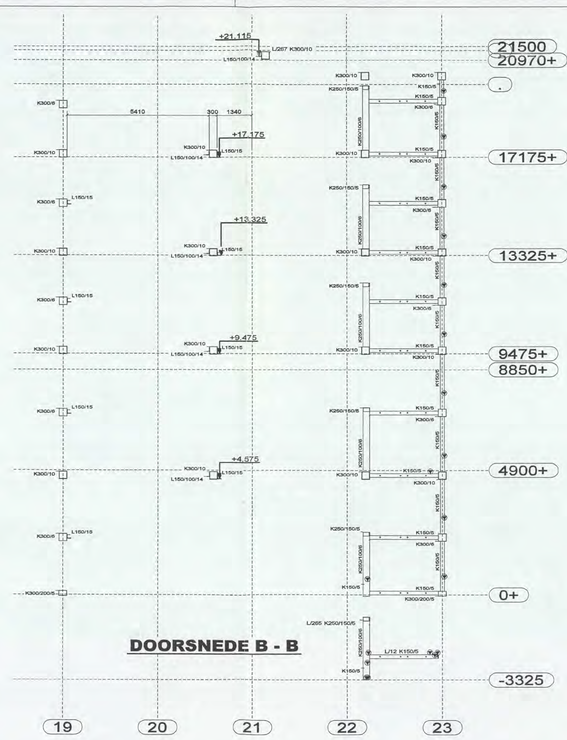

DOORSNEDE B - B

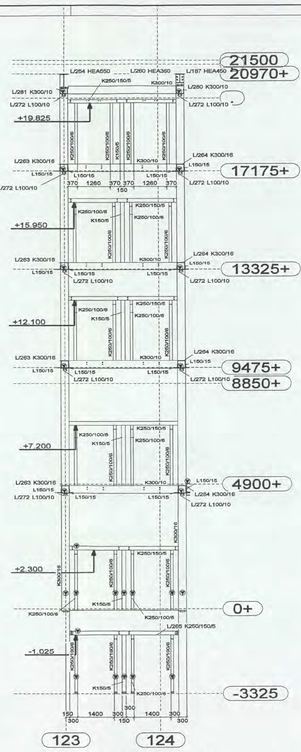

DOORSNEDE C - C

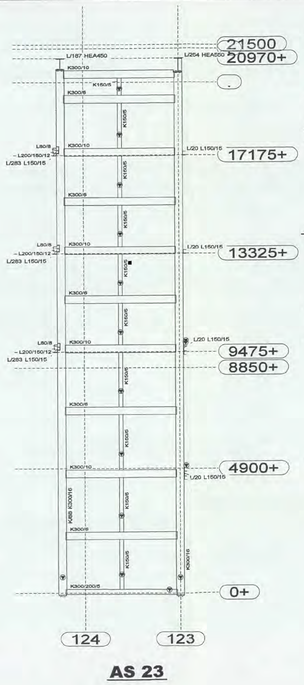

AS 23

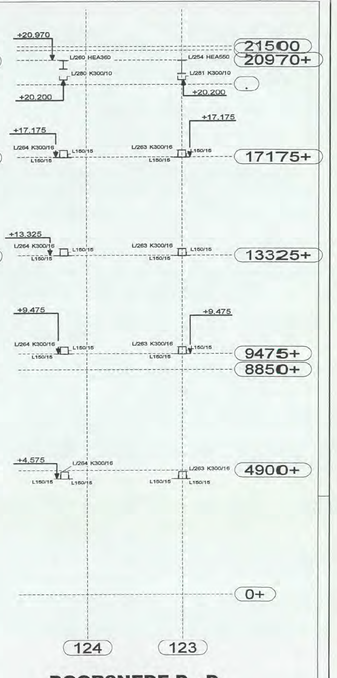

DOORSNEDE D - D

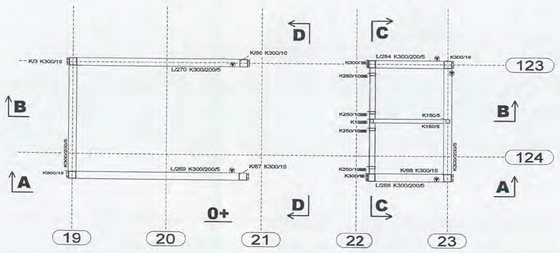

0+

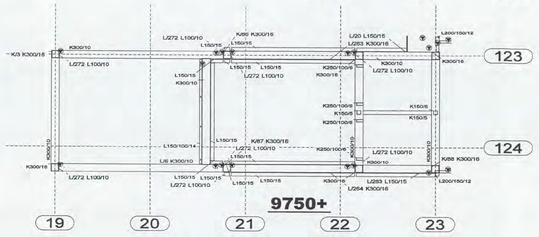

9750+

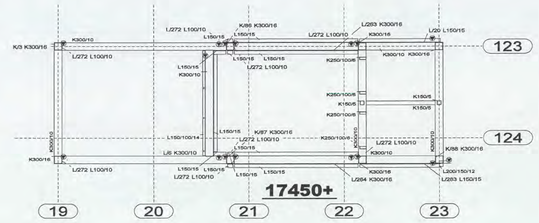

17450+

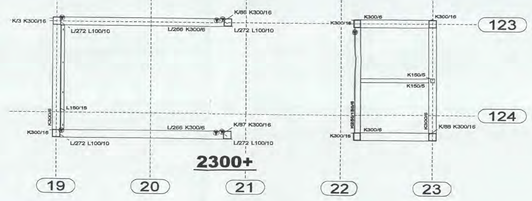

2300+

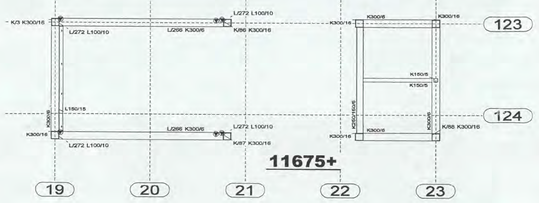

11675+

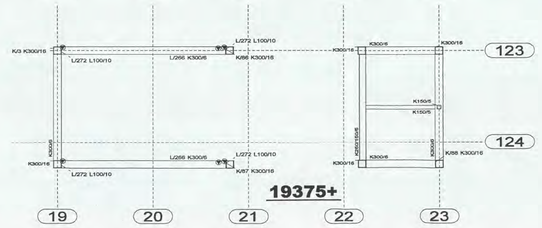

19375+

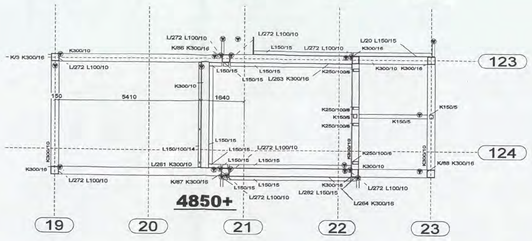

4850+

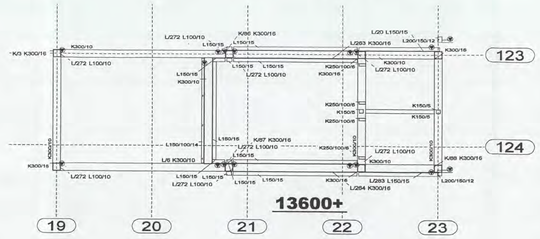

13600+

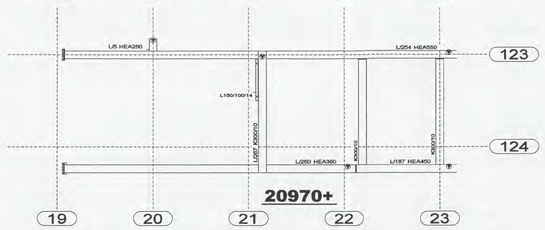

20970+

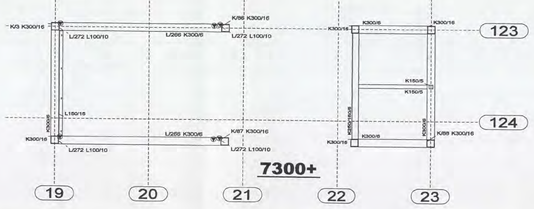

7300+

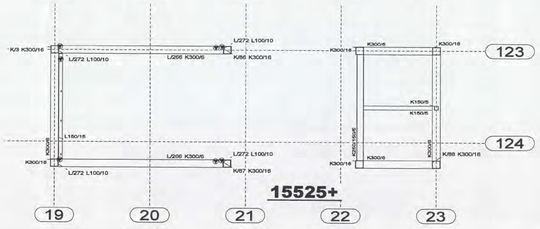

15525+

NO 1/0491 [redacted] 228
CONSTRUCTIE AKKOORD
[redacted]
ARCADIS
Ingek. d.d. 31 MRT 2006
Pr.nr. 337.256-N.028 Voor [redacted]
Actie Kopie

DEFINITIEF

REV. NO.:	REVISIE:	REVISIE OMSCHRIJVING:	REVISIE DATU M:
1	A	DEFINITIEF	24-03-2006

werk: NIEUWBOUW SHELL NTC te AMSTERDAM

opdrachtgever: HEIJMANS IBC AMSTERDAM BV
SCHIPHOL OOST

STAALOVERZICHT TRAPPENHUIS

cons.: [redacted] | schaal: 1/80 | datum: 18.11.2005

model: 05-325HEIJ | Lassen ⊾ 0.5xD (min 4mm) tenzij anders vermeld | getekend: [redacted]

HUTTEN METAAL BEERZERVELD B.V.
STAALCONSTRUCTIES, STALEN WANDEN, STALEN DAKEN
Kloosterdijk 60, 7665 PX Beerzerveld
Postbus 101, 7660 AC Beerzerveld
Telefoon: 0523 251755 Telefax: 0523 251544

werk no.: 05-325

tek.no.: G [2]

Tekla Structures model 05-325HEIJMANSSHELL gepkt op 24.03.2006

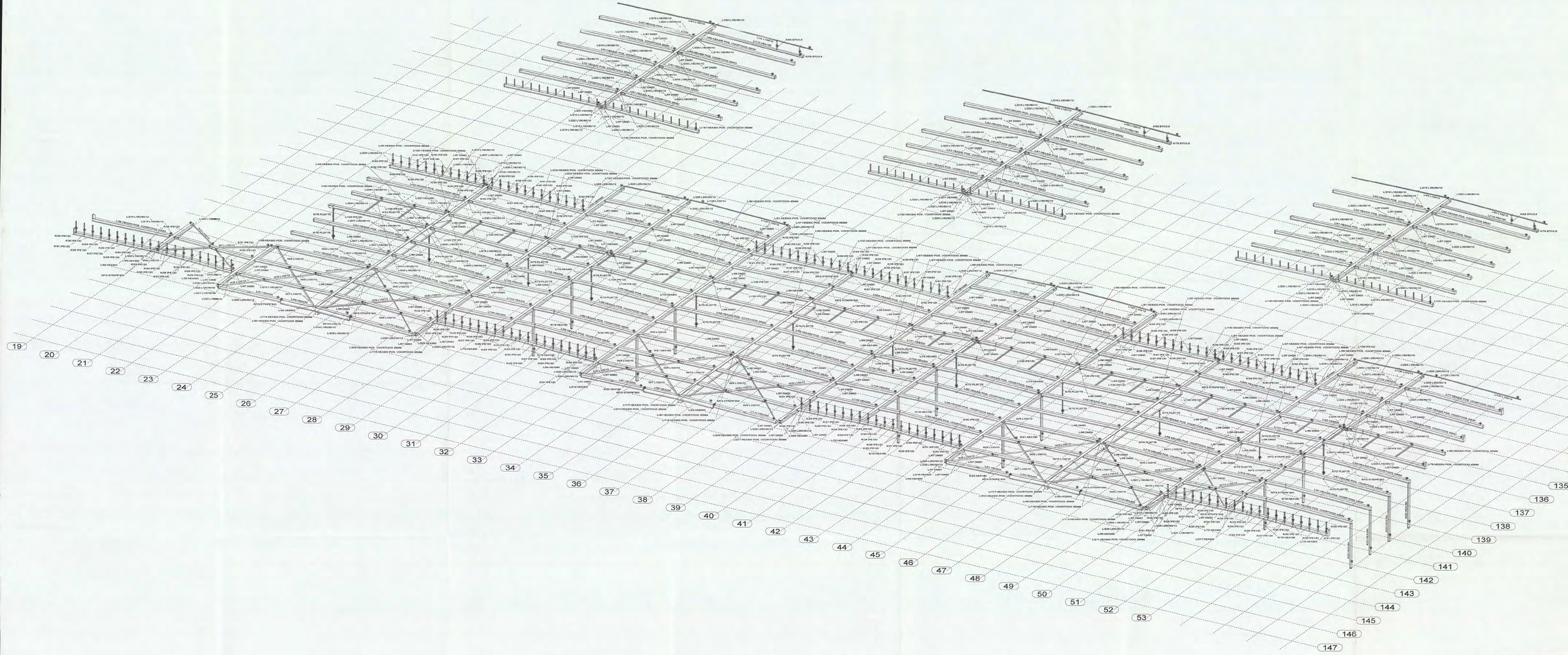

N 0 1 / 0 4 9 1 - 2004
CONSTRUCTIE AKKOORD

ARCADIS
Ingek. d.d. 31 MRT 2006
Prov. 39 28 - 11 08 Voor [redacted]
Actie Kopie

DEFINITIEF

REV. NO.:	REVISIE:	REVISIE OMSCHRIJVING:	REVISIE DATUM:
2	B	WIJZIGING LIGGERS AS 139-140 HE300A --> HE300B	24-03-2006
1	A	OPMERKINGEN CONTROLE VERWERKT	28-02-2006

werk
NIEUWBOUW SHELL NTC te AMSTERDAM

opdrachtgever
HEIJMANS IBC AMSTERDAM BV
SCHIPHOL OOST

3D TWEEDE VERDIEPING / DAK WERKPLAATS

cons.: [redacted]	schaal: 1/100	datum: 05.12.2005
model: 05-325HEU	Lassen ◺ 0.5xD (min 4mm) tenzij anders vermeld	getekend: [redacted]

HUTTEN METAAL BEERZERVELD B.V.
STAALCONSTRUCTIES, STALEN WANDEN, STALEN DAKEN
Kloosterlijk 60, 7586 PX Beerzerveld
Postbus 101, 7600 AC Beerzerveld
Telefoon: 0523 251752 Telefax: 0523 251544

werk no.: 05-325
tek.no.: G [7]

Tekla Structures model 05-325HEU/MAANSSHELL pagina op 24.03.2006

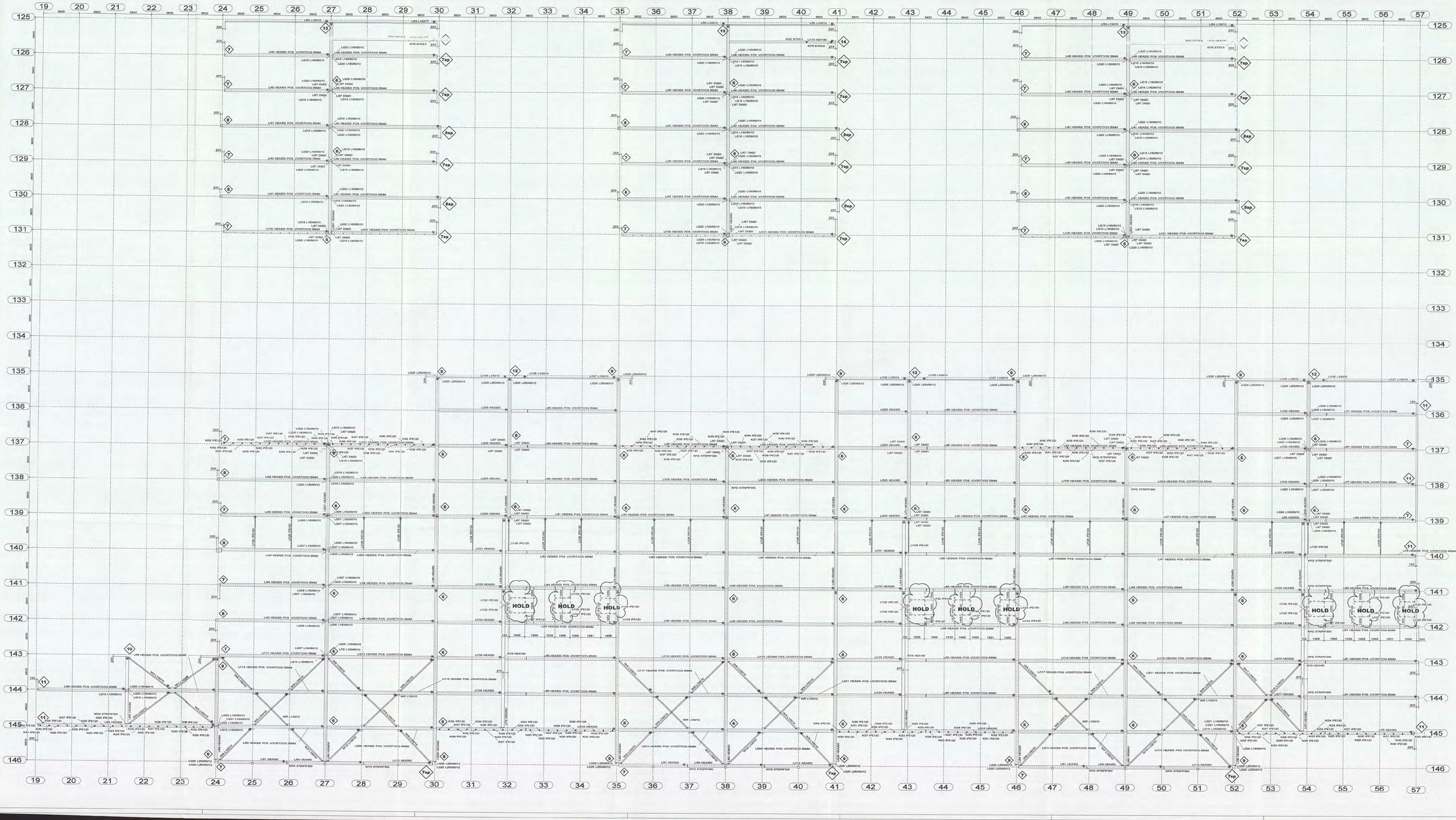

DETAILS ZIE TEKENING G-9

N01/0491 - [redacted]
CONSTRUCTIE [redacted]

ARCADIS
ingek. d.d. 31 MRT 2006
Prot. 323 776-1108 Visie [redacted]
Actie Kopie

DEFINITIEF

REV. NO.:	REVISIE:	REVISIE OMSCHRIJVING:	REVISIE DATUM:
2	B	WIJZIGING LIGGERS AS 138-140 HE300A --> HE300B	24-03-2006
1	A	OPMERKINGEN CONTROLE VERWERKT	24-02-2006

werk:
NIEUWBOUW SHELL NTC te AMSTERDAM

opdrachtgever
HEIJMANS IBC AMSTERDAM BV
SCHIPHOL OOST

STAAL TWEEDE VERDIEPING / DAK WERKPLAATS

cons.: [redacted] | schaal: 1/100 | datum: 05.12.2005

model: 05-325HEIJ | Lassen ⊿ 0.5xD (min 4mm) tenzij anders vermeld | getekend: [redacted]

HUTTEN METAAL BEERZERVELD B.V.
STAALCONSTRUCTIES, STALEN WANDEN, STALEN DAKEN
Kloosterdijk 10, 7000 PT Beerzerveld
Postbus 101, 7000 AC Beerzerveld
Telefoon 0523 251700 Telefax 0523 251544

werk no.: 05-325
tek.no.: G [8]

Tekla Structures model 05-325HEIJ/NIEUWSSHELL gepkt op 24.03.2006