VASTE BRUG MARNIXSTRAAT - BLOEMGRACHT		
AMSTERDAM	GEHELE COMPLEX	
BRUG 160	BOVENAANZICHT	TEK.NR. 1/4

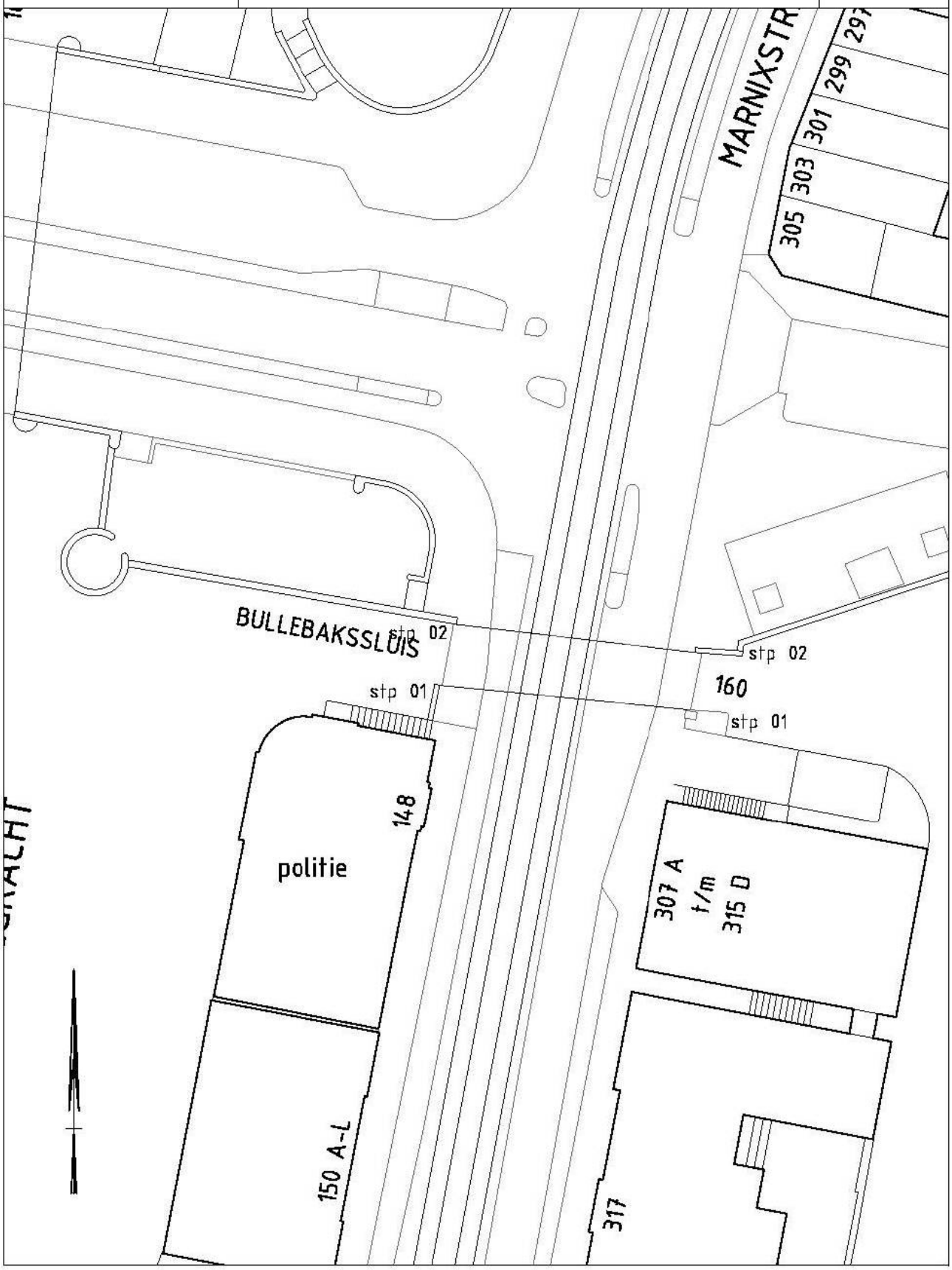

VASTE BRUG MARNIXSTRAAT - BLOEMGRACHT		
AMSTERDAM	GEHELE COMPLEX	
BRUG 160	ZIJAANZICHTEN A EN B	TEK.NR. 2/4

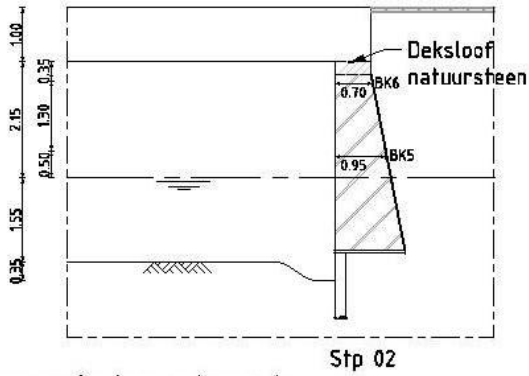

Doorsnede tpv scheur A

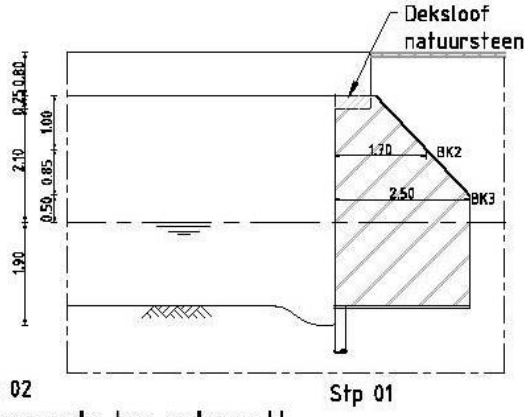

Doorsnede tpv scheur H

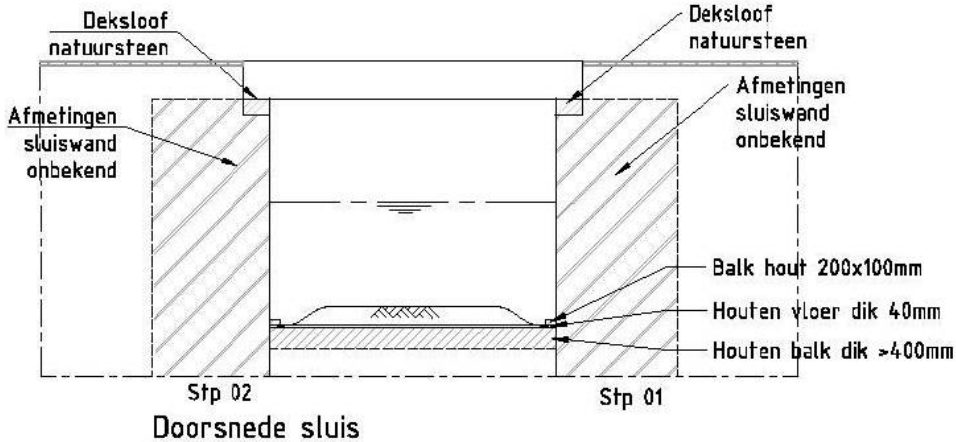

Doorsnede sluis

Maatvoering op locatie bepaald bij nader onderzoek

VASTE BRUG MARNIXSTRAAT - BLOEMGRACHT		
AMSTERDAM	GEHELE COMPLEX	
BRUG 160	AANZICHTEN STP 1-2	TEK.NR. 3/4

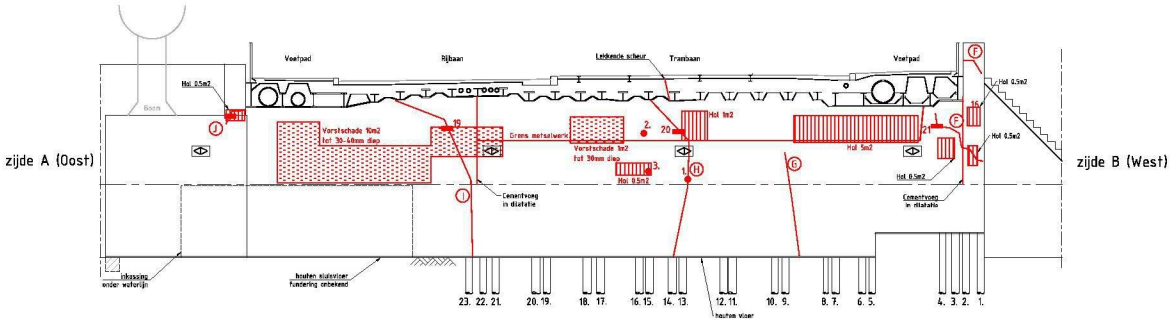

Aanzicht stp 01
Zuid

Schuren	Lengte	Tell	Tale	Scheurwijdte
F	7.1m	21		2-5mm
G	3.5m	-		1mm boven WL 10-30mm onder WL
H	4.8m	20		5-5mm TT 25-40mm boven WL 5mm onder WL
I	4.2m	19		5-6mm TT 30-50mm onder WL
J	0.8m	16		5-2mm

Houtmonster en spechtmeting op paalnummer: 2-6-10-15-18

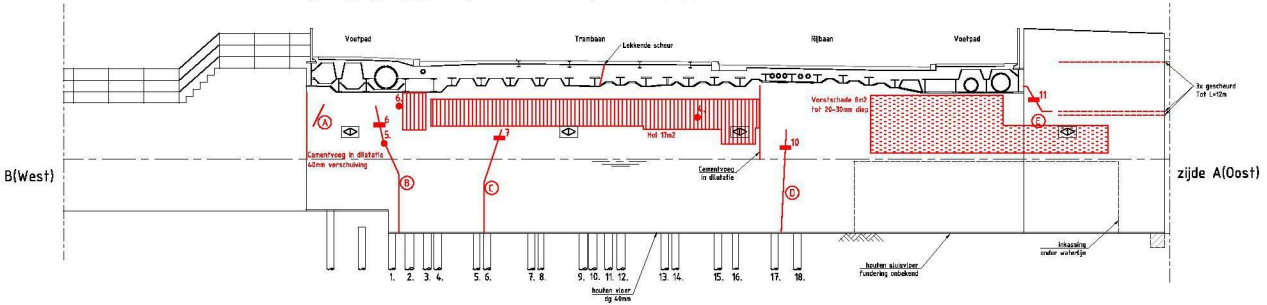

Aanzicht stp 02
Noord

Scheuren	Lengte	Tell	Tale	Scheurwijdte
A	0.5m	-		1-2mm
B	3.8m	6		1mm boven WL 5mm onder WL
C	3.2m	7		0.2mm boven WL 0.5mm onder WL
D	3.2m	10		2-3mm boven WL 2mm onder WL
E	1.6m	11		1.2mm

Houtmonster en spechtmeting op paalnummer: 3-8-14-19-22

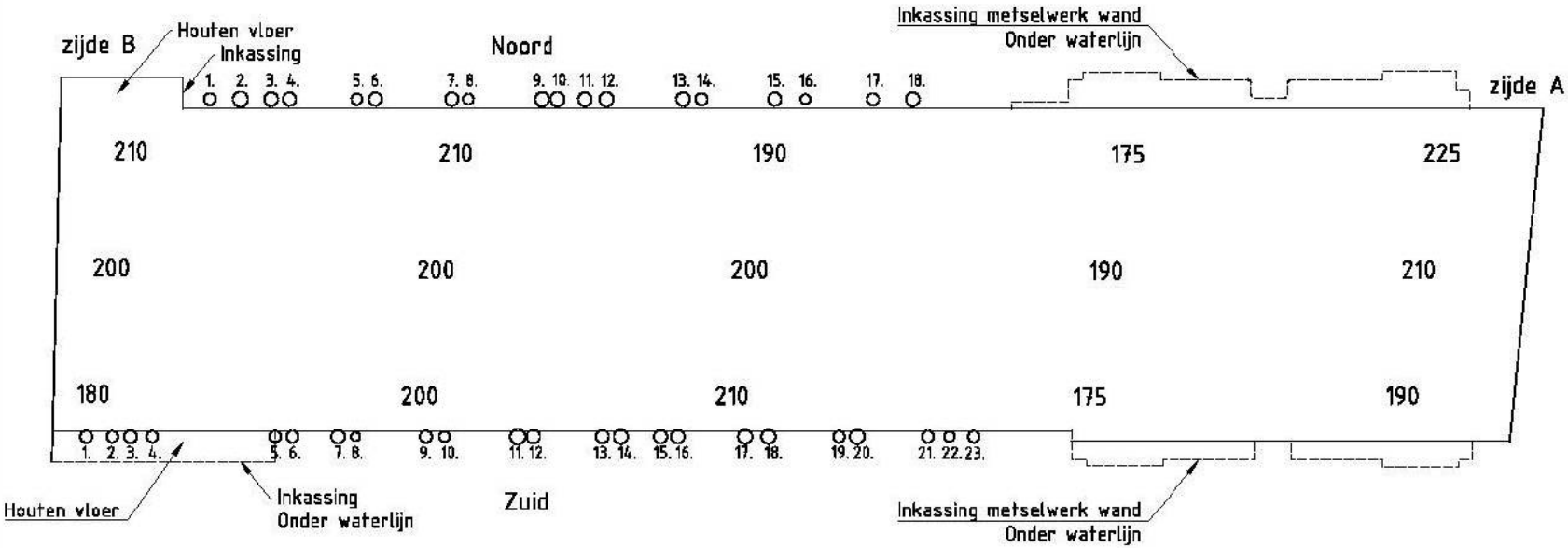

Palen en waterdieptes

Waterdieptes in cm

VASTE BRUG MARNIXSTRAAT - BLOEMGRACHT

AMSTERDAM

GEHELE COMPLEX

BRUG 160

PALEN EN DIEPTE

TEK.NR. 4/4