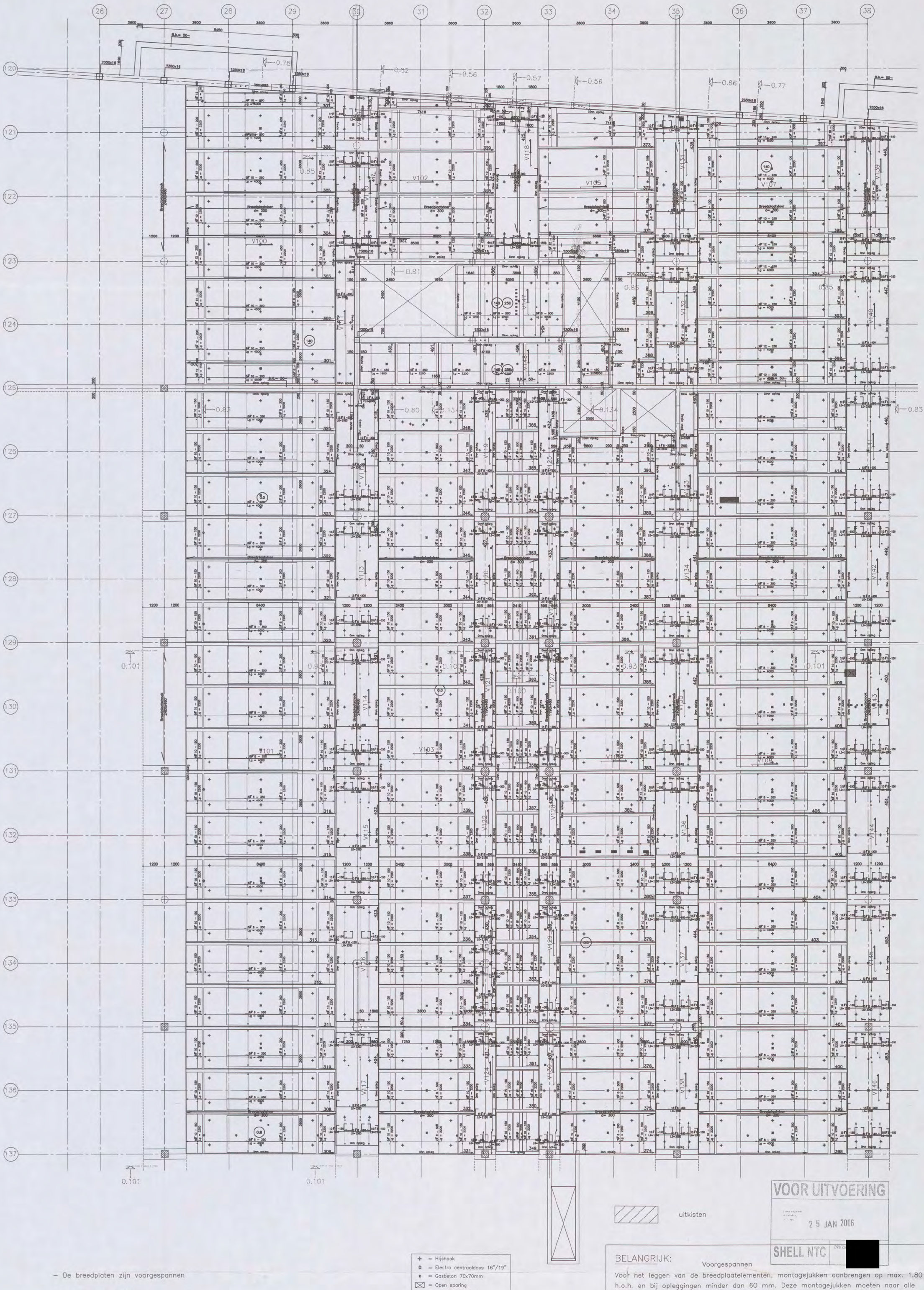

uitkisten

VOOR UITVOERING

25 JAN 2006

SHELL NTC

- De breedplaten zijn voorgespannen
- Brandwerendheid 60 min
- Peil = 0 = 3200 + NAP
- Plaatdikte voor vloeren = 70 mm
- Plaatdikte voor stroken = 80 mm

+ = Hijshaak
⊛ = Electro centraaldoos 16"/19"
▣ = Gasbeton 70x70mm
⊠ = Open sparing
⊕ = Open ronde sparing

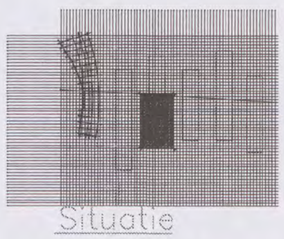

Situatie
Schaal 1:5000

BELANGRIJK:

Voorgespannen

Voor het leggen van de breedplaatelementen, montagejukken aanbrengen op max. 1.80 m h.o.h. en bij opleggingen minder dan 60 mm. Deze montagejukken moeten naar alle zijden voldoende geschoord zijn, en mogen niet verwijderd worden voordat het in het werk gestorte beton voldoet aan de VBC 1990.

De breedplaatelementen tijdens de montage een zeeg geven van 1/400 L. De boven-staven en de diagonalen van de tralieliggers mogen zonder overleg niet worden doorgeknipt.

Uitvoering overeenkomstig VBC 1990 en KOMO-attest met certificaat.

Betonkwaliteit van de breedplaatelementen C35/45

Betonkwaliteit van in het werk gestort beton C25/35

Staalkwaliteit wapeningsstaal en tralieligger FeB 500 hk of hw

Betondekking 25 mm

Tralieliggerhoogte 190 mm

VLOERDIKTE = breedplaatelement + het in het werk gestorte beton = 300 mm

oeterbeton nv

breedplaatvloer

hooggeisterveld 15 3680 maaseik-neeroeteren

tel. 00 32 89 860100 fax. 00 32 89 863705

Opdrachtg: Heijmans IBC Bouw

Projekt: Shell NTC Amsterdam

Onderdeel: Legplan bg vloer deel 2

NB 11 0401 - 2004

CONSTRUCTIE AKKOORD

ATLAS BOUWTECHNISCH ADVIESBURO

Postbus 97 4100 AB Culemborg Telefoon 0345-549899

Telefax 0345-511220

wijz.	datum	omschrijving
E	10.01.06	Definitief
D	29.12.05	Diverse
C	07.12.05	Wap. aanpassen
B	12.11.05	Elektra sparingen
A	20.10.05	

getek. [redacted] konstr.: [redacted] schaal: 1:100 werknr.: 3420 L02 A B C D E

datum: 14.10.05 gez.: [redacted]

computer drafted by Atlas bouwtechnisch adviesburo

VOORGESPANNEN BREEDPLAAT

atlas

project :

Shell NTC Amsterdam

losadres :

VOOR UITVOERING
25 JAN 2006
SHELL NTC par [redacted]

onderdeel :

Legplan bg vloer deel 2

elementnummer(s) :

300-462

elementnummer(s) :		kwal.	dekking	plaat	tralie	vloerdikte
300-415	[redacted]	B45	25	70	190	300
416-453		B45	25	80	190	460
454-462		B45	25	70	150	250

T131
NL-110491 - 2004
CONSTRUCTIE AKKOORD
gezien Arcadis
[redacted]

m2 per strengtype				
8$29	: 164.23	C[redacted]		
12$29	: 593.02	73		2249.98
16$29	: 0.00			
20$29	: 0.00	Sparingen	Kg/m2	
8$52	: 102.36	85	0.72 Let op! (163 elm. zonder wapening!)	
12$52	: 1316.67			
16$52	: 0.00	m2polystyreen	tralielengte	/m2
20$52	: 0.00	0.00	2738.90	1.22
8$100	: 0.00			
12$100	: 73.70	0.00		
16$100	: 0.00			
20$100	: 0.00			

aann. bedr.: Heijmans IBC Bouw

getekend : [redacted]

projectnummer	bladnr.
3420	L02

datum (plot) : 18-01-06



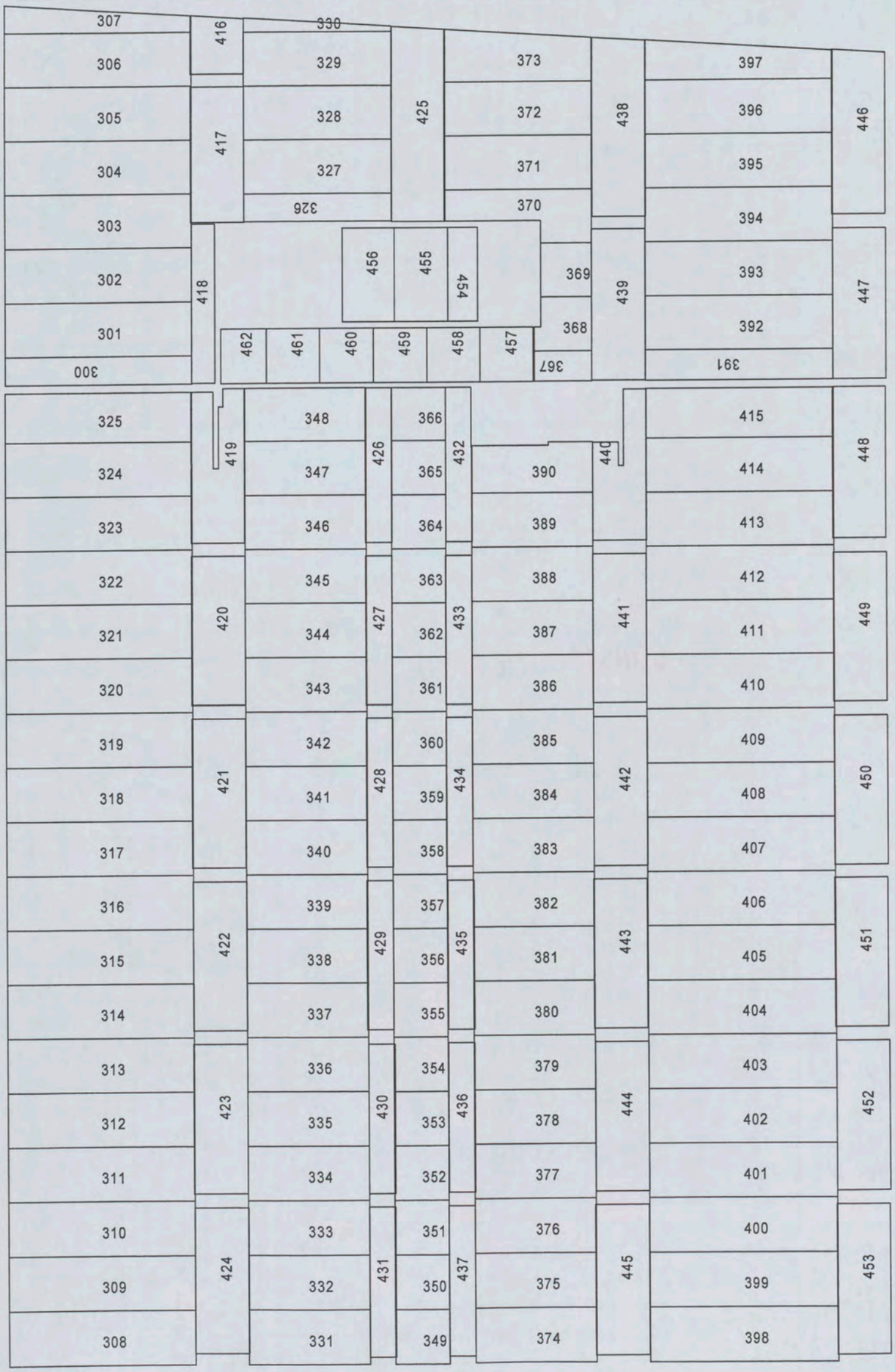

the scale towards document
Patch Reference numbers on UTT
Scan Reference Chart TE263 Serial No. 549

Ueterbeton VLOEREN Tekeningnaam: 3420_L02 ZAPLTSAV:3.99

Shell Amsterdam

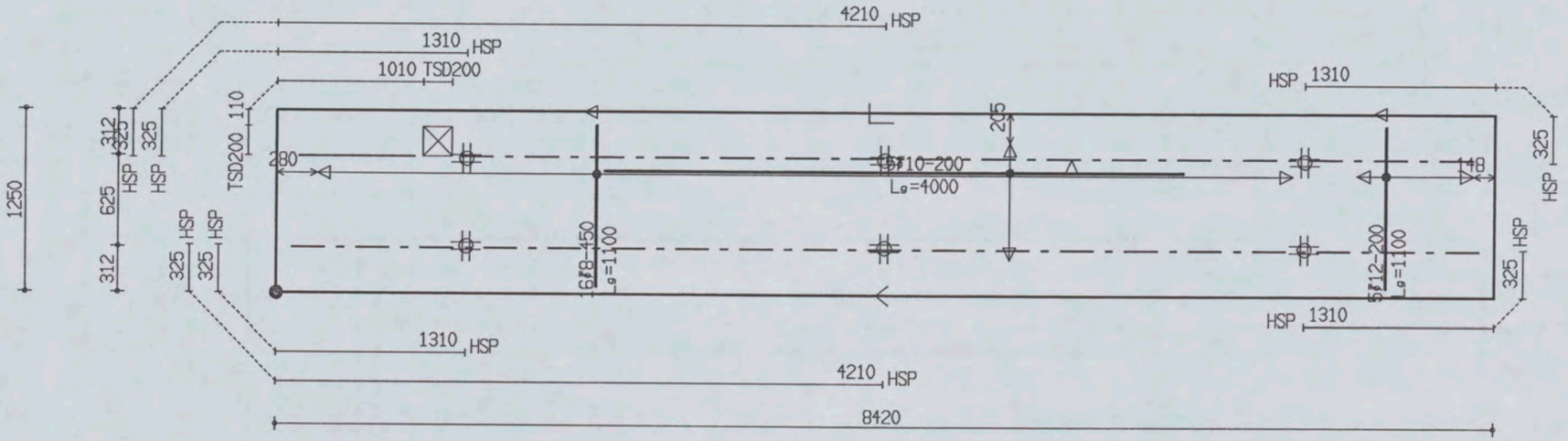

PROJ.NR.	3420

MALAFMETINGEN: 8420 x 1250

DATUM : 18-01-06	NET NAAM : 12$52	TRALIE TYPE	TRALIES	LANGS mm2/m1	DWARS mm2/m1	AANTAL	MERK
PLAATDIKTE: 70	WAP. HORZ.: 6-550	190	190-1-8200 190-1-800 190-1-7000	0	0	1	300
DEKKING : 25	WAP. VERT.: 8-260	7 | 4.5 | 5					
BETONKWAL.: B45	SECTION : V100	MIL.KLASSE:					

the scale towards document
Patch Reference numbers on UTT
Engineering Scan Reference Chart TE263 Serial No. 549

Oeterbeton VLOEREN Tekeningnaam: 3420_L02 ZAPLTSAV:3.99

Shell Amsterdam

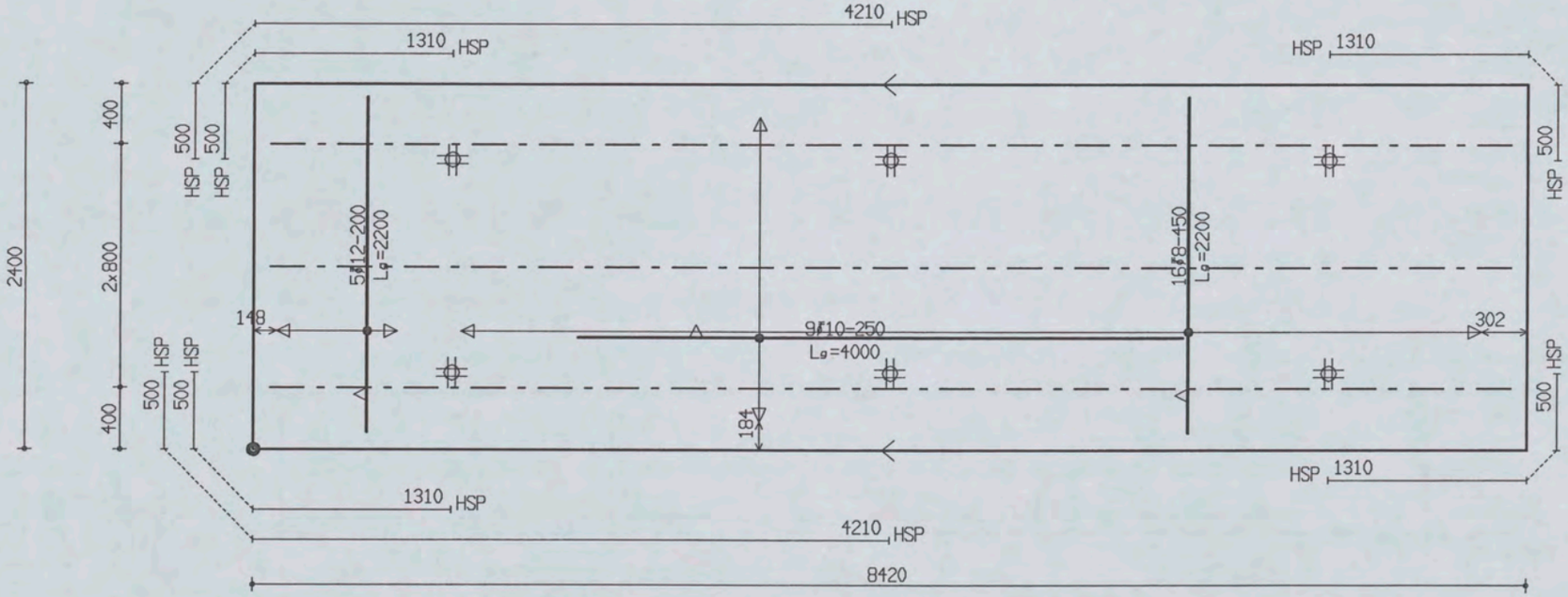

PROJ.NR.	3420

MALAFMETINGEN: 8420 x 2400

DATUM : 18-01-06	NET NAAM : 12$52	TRALIE TYPE			TRALIES	LANGS mm2/m1	DWARS mm2/m1	AANTAL	MERK
PLAATDIKTE: 70	WAP. HORZ.: 6-550	190							
DEKKING : 25	WAP. VERT.: 8-260	7	4.5	5					
BETONKWAL.: B45	SECTION : V100	MIL.KLASSE:	2		190-3-8200	0	0	1	301

the scale towards document
Patch Reference numbers on UTT
549

Oeterbeton VLOEREN Tekeningnaam: 3420_L02 ZAPLTSAV:3.99

Shell Amsterdam

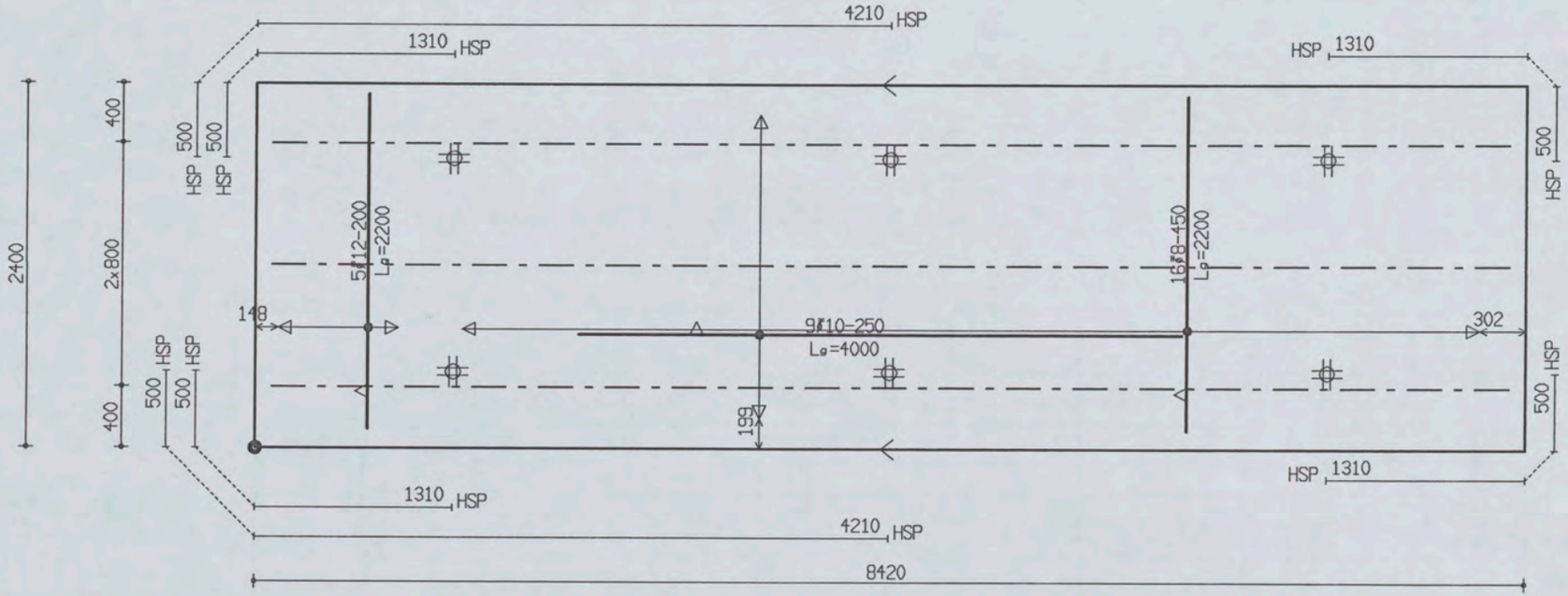

PROJ.NR.	3420						
DATUM : 18-01-06	NET NAAM : 12$52	TRALIE TYPE	TRALIES	LANGS mm2/m1	DWARS mm2/m1	AANTAL	MERK
PLAATDIKTE: 70	WAP. HORZ.: 6-550	190					
DEKKING : 25	WAP. VERT.: 8-260	7 4.5 5		0	0	1	302
BETONKWAL.: B45	SECTION : V100	MIL.KLASSE: 2	190-3-8200				

MALAFMETINGEN: 8420 x 2400

Oeterbeton VLOEREN Tekeningnaam: 3420_L02 ZAPLTSAV:3.99

Shell Amsterdam

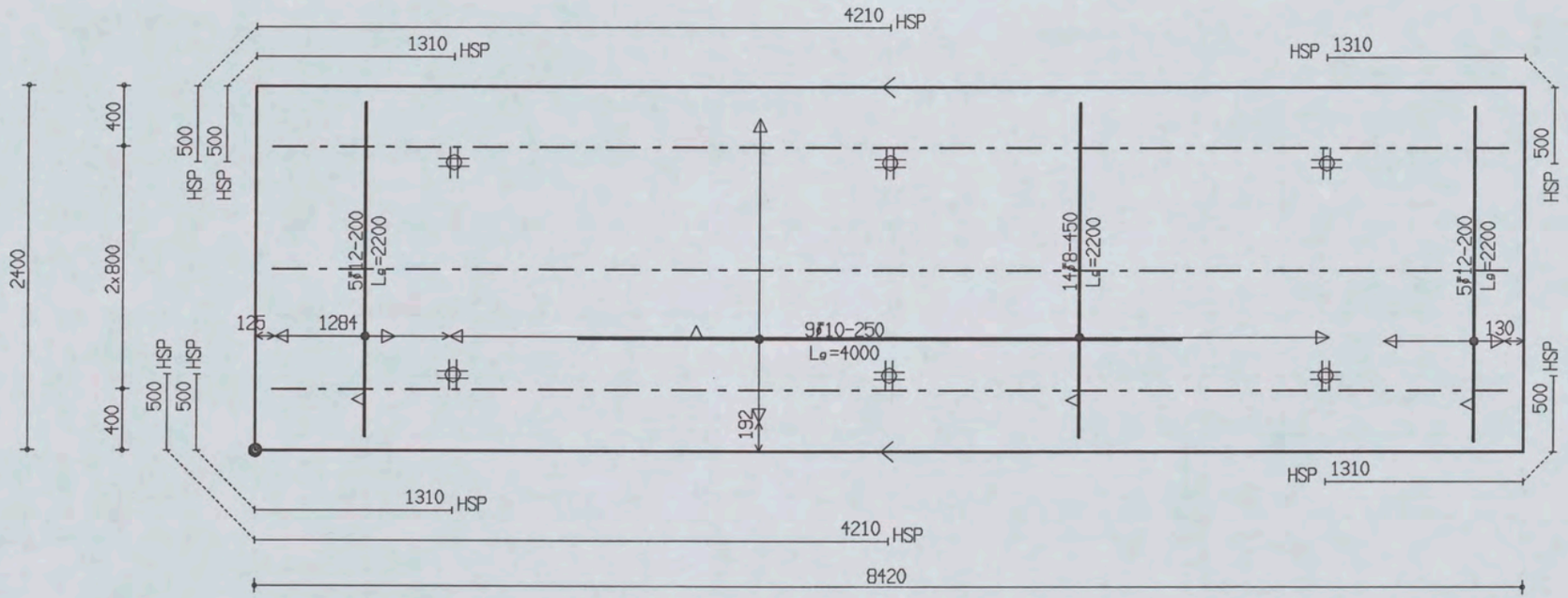

PROJ.NR.	3420

MALAFMETINGEN: 8420 x 2400

DATUM : 18-01-06	NET NAAM : 12$52	TRALIE TYPE			TRALIES	LANGS mm2/m1	DWARS mm2/m1	AANTAL	MERK
PLAATDIKTE: 70	WAP. HORZ.: 6-550	190							
DEKKING : 25	WAP. VERT.: 8-260	7	4.5	5					
BETONKWAL.: B45	SECTION : V100	MIL.KLASSE:	2		190-3-8200	0	0	1	303

the scale towards document
C1 B1 A1 C2 B2 A2 B5 A5 20 18 17 16 11 10 09 03 02 01 C7 B7 A7 C8 B8 A8 C9 B9
Patch Reference numbers on UTT
Serial No. 549

Oeterbeton VLOEREN Tekeningnaam: 3420_L02 ZAPLTSRV: 3.99

Shell Amsterdam

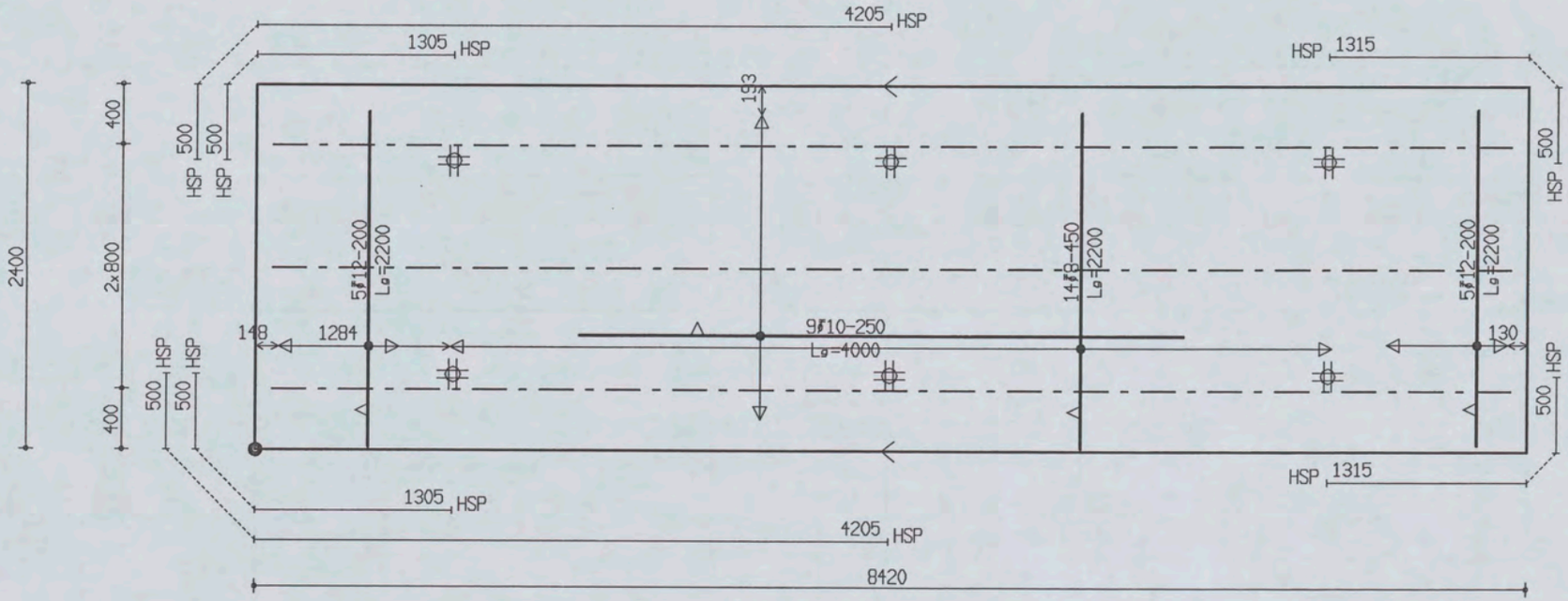

PROJ.NR.	3420

MALAFMETINGEN: 8420 x 2400

DATUM : 18-01-06	NET NAAM : 12$52	TRALIE TYPE	TRALIES	LANGS mm2/m1	DWARS mm2/m1	AANTAL	MERK
PLAATDIKTE: 70	WAP. HORZ.: 6-550	190					
DEKKING : 25	WAP. VERT.: 8-260	7 | 4.5 | 5					
BETONKWAL.: B45	SECTION : V100	MIL.KLASSE: 2	190-3-8200	0	0	1	304

the scale towards document
Patch Reference numbers on UTT
549

Oeterbeton VLOEREN Tekeningnaam: 3420_L02 ZAPLTSAV: 3.99

Shell Amsterdam

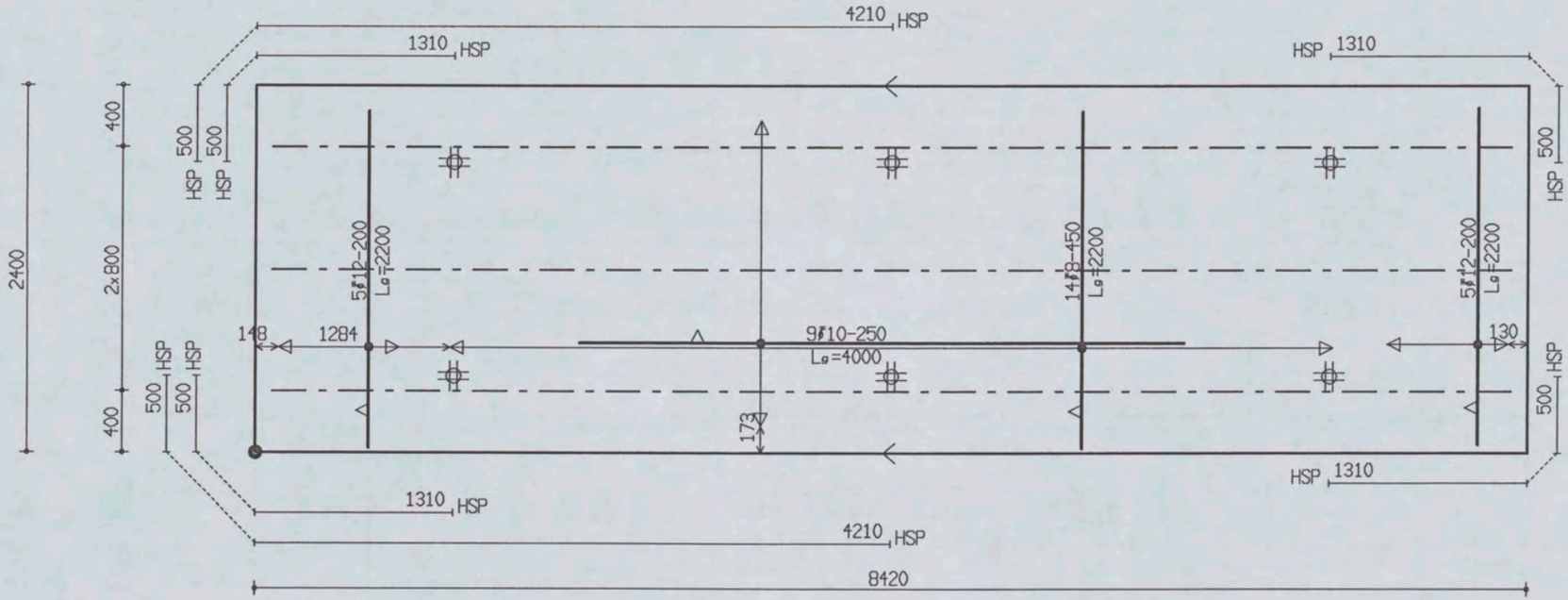

PROJ.NR.	3420

MALAFMETINGEN: 8420 x 2400

DATUM : 18-01-06	NET NAAM : 12$52	TRALIE TYPE	TRALIES	LANGS mm2/m1	DWARS mm2/m1	AANTAL	MERK
PLAATDIKTE: 70	WAP. HORZ.: 6-550	190					
DEKKING : 25	WAP. VERT.: 8-260	7 | 4.5 | 5					
BETONKWAL.: B45	SECTION : V100	MIL.KLASSE: 2	190-3-8200	0	0	1	305

the scale towards document
C1 B1 A1 C2 B2 A2 B5 A5 20 18 17 16 11
10 09 03 02 01 C7 B7 A7 C8 B8 A8 C9 B9
Patch Reference numbers on UTT
Serial No. 549

Oeterbeton VLOEREN Tekeningnaam: 3420_L02 ZAPLTSAV:3.99

Shell Amsterdam

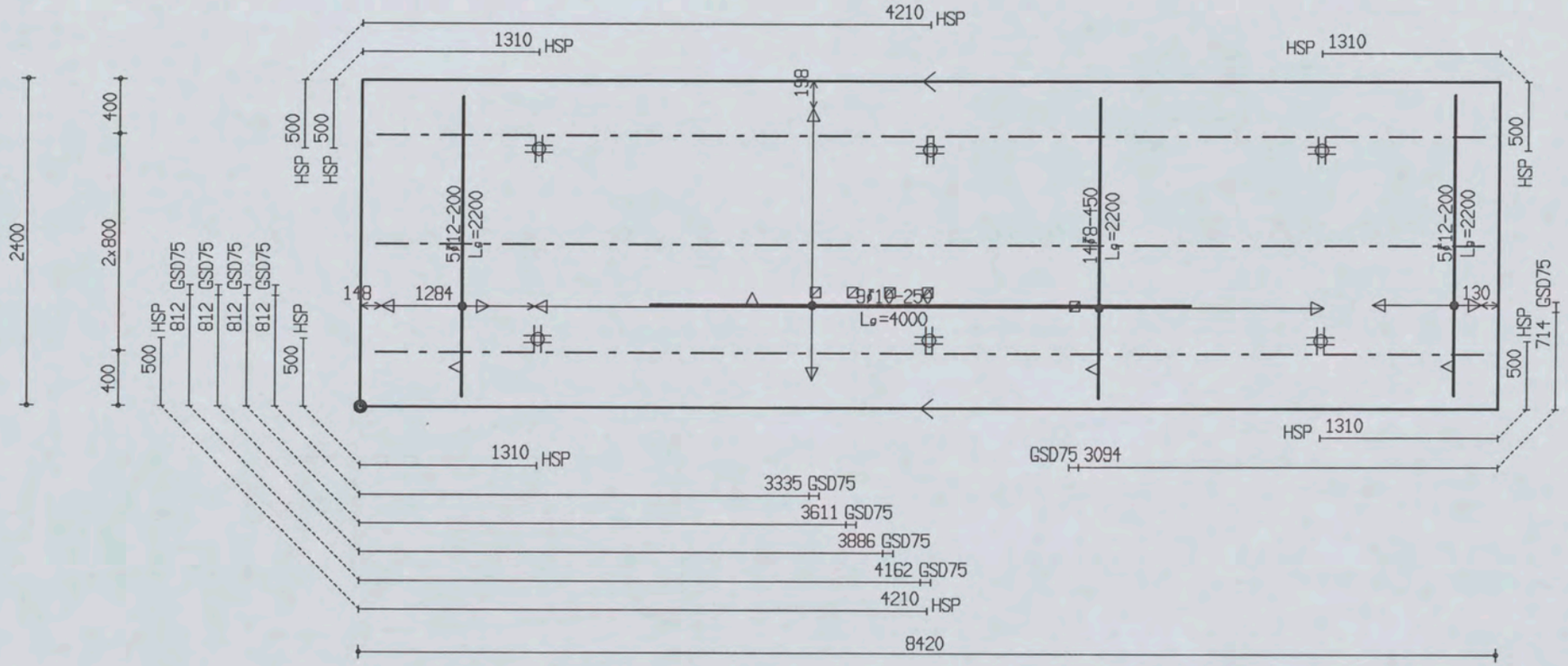

PROJ.NR.	3420

MALAFMETINGEN: 8420 x 2400

DATUM : 18-01-06	NET NAAM : 12$52	TRALIE TYPE	TRALIES	LANGS mm2/m1	DWARS mm2/m1	AANTAL	MERK
PLAATDIKTE: 70	WAP. HORZ.: 6-550	190					
DEKKING : 25	WAP. VERT.: 8-260	7 | 4.5 | F		0	0	1	306
BETONKWAL.: B45	SECTION : V100	MIL.KLASSE:	190-3-8200				

the scale towards document
Patch Reference numbers on UTT
549

Ueterbeton VLUEHEN Tekeningnaam: 3420_L02 ZAPLTSAV: 3.99

Shell Amsterdam

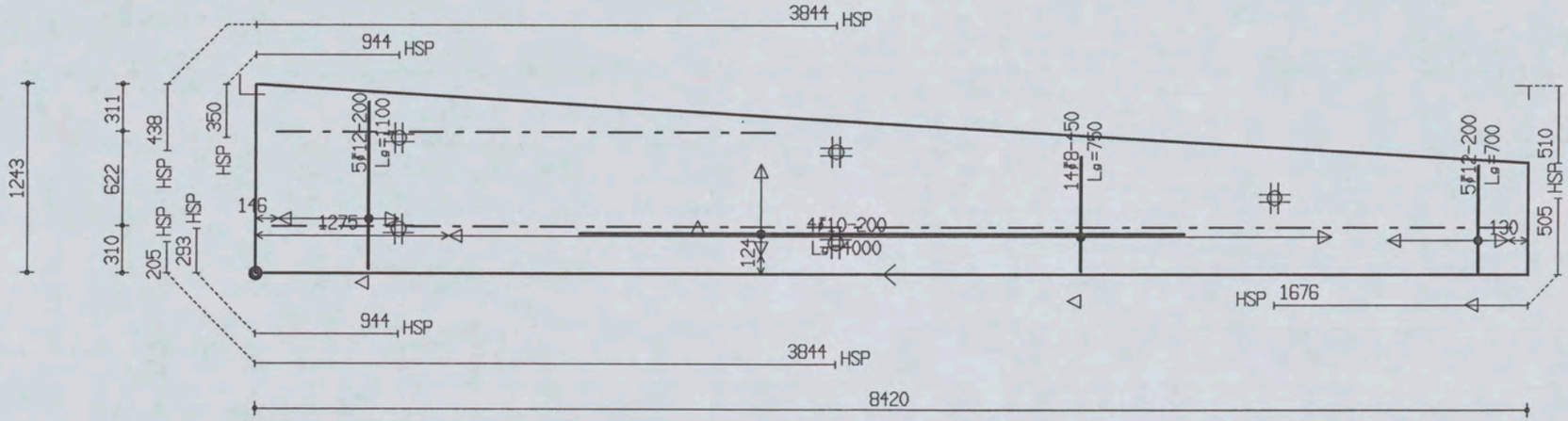

PROJ.NR.	3420

MALAFMETINGEN: 8420 x 1243

DATUM : 18-01-06	NET NAAM : 12$52	TRALIE TYPE			TRALIES	LANGS mm2/m1	DWARS mm2/m1	AANTAL	MERK
PLAATDIKTE: 70	WAP. HORZ.: 6-550	190							
DEKKING : 25	WAP. VERT.: 8-260	7	4.5	5	190-1-3300 190-1-8200	0	0	1	307
BETONKWAL.: B45	SECTION : V100	MIL.KLASSE: 2							

the scale towards document
Patch Reference numbers on UTT
549

Oelerbeton VLOEREN Tekeningnaam: 3420_L02 ZAPLTSAV:3.99

Shell Amsterdam

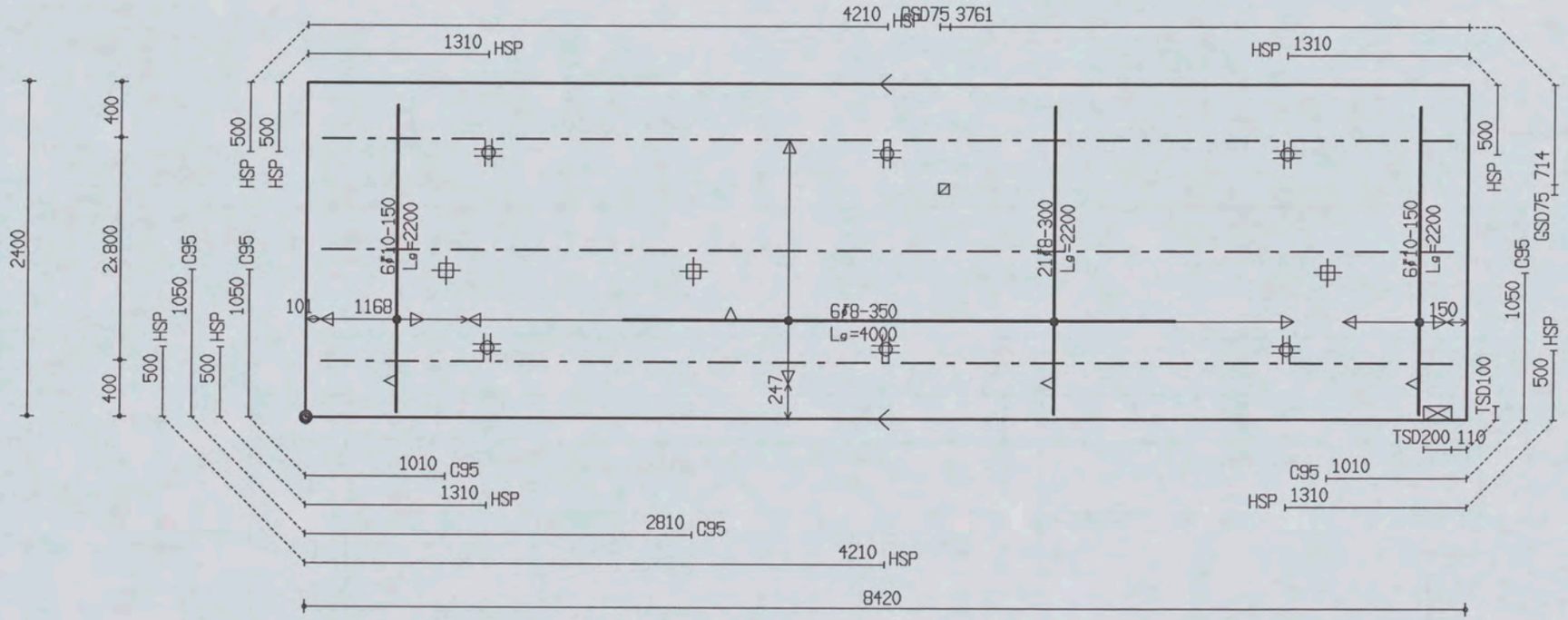

PROJ.NR.	3420

MALAFMETINGEN: 8420 x 2400

DATUM : 18-01-06	NET NAAM : 12$52	TRALIE TYPE			TRALIES	LANGS mm2/m1	DWARS mm2/m1	AANTAL	MERK
PLAATDIKTE: 70	WAP. HORZ.: 6-550	190							
DEKKING : 25	WAP. VERT.: 8-260	7	4.5	5					
BETONKWAL.: B45	SECTION : V101	MIL.KLASSE:			190-3-8200	0	0	1	308

the scale towards document
Patch Reference numbers on UTT
Serial No. 543

Ueterbeton VLOEREN Tekeningnaam: 3420_L02 ZAPLTSAV:3.99

Shell Amsterdam

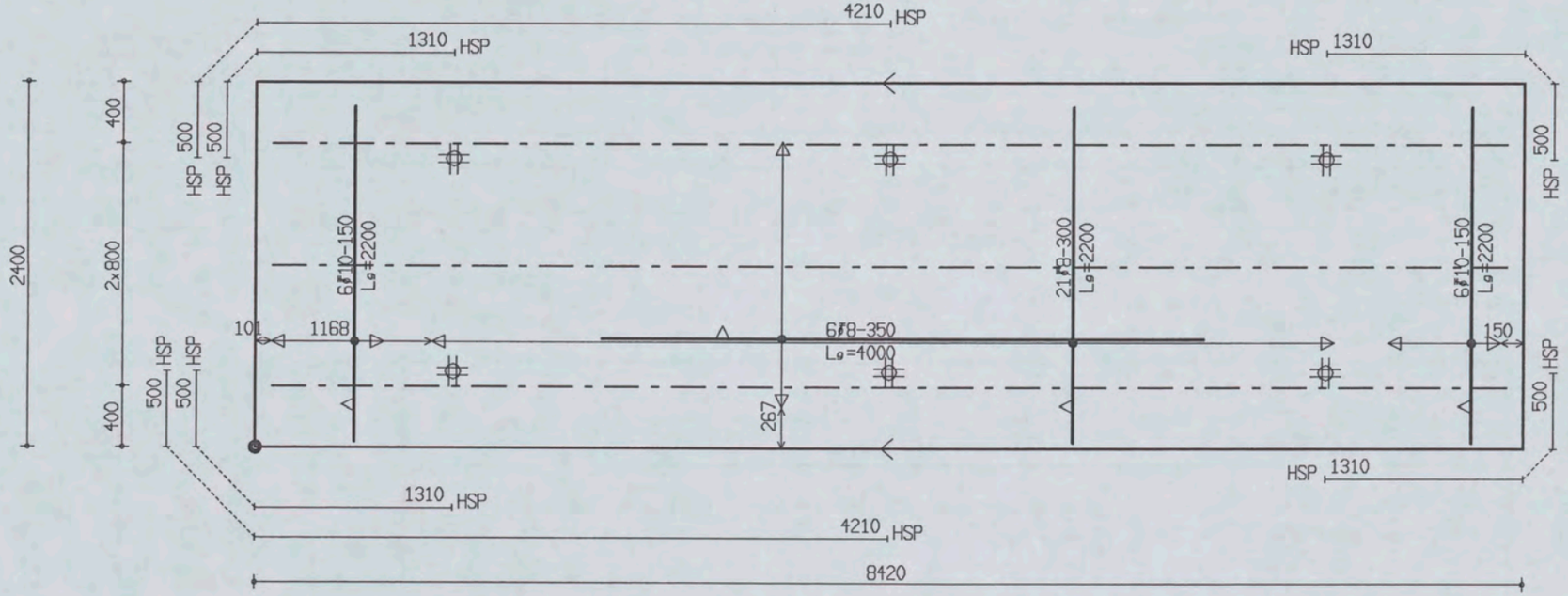

PROJ.NR.	3420

MALAFMETINGEN: 8420 x 2400

DATUM : 18-01-06	NET NAAM : 12$52	TRALIE TYPE			TRALIES	LANGS mm2/m1	DWARS mm2/m1	AANTAL	MERK
PLAATDIKTE: 70	WAP. HORZ.: 6-550	190							
DEKKING : 25	WAP. VERT.: 8-260	7	4.5	5					
BETONKWAL.: B45	SECTION : V101	MIL.KLASSE:	2		190-3-8200	0	0	1	309

the scale towards document
Patch Reference numbers on UTI
gineering Scan Reference Chart TE263 Serial No. 549

Oelerbeton VLOEREN Tekeningnaam: 3420_L02 ZAPLTSAV:3.99

Shell Amsterdam

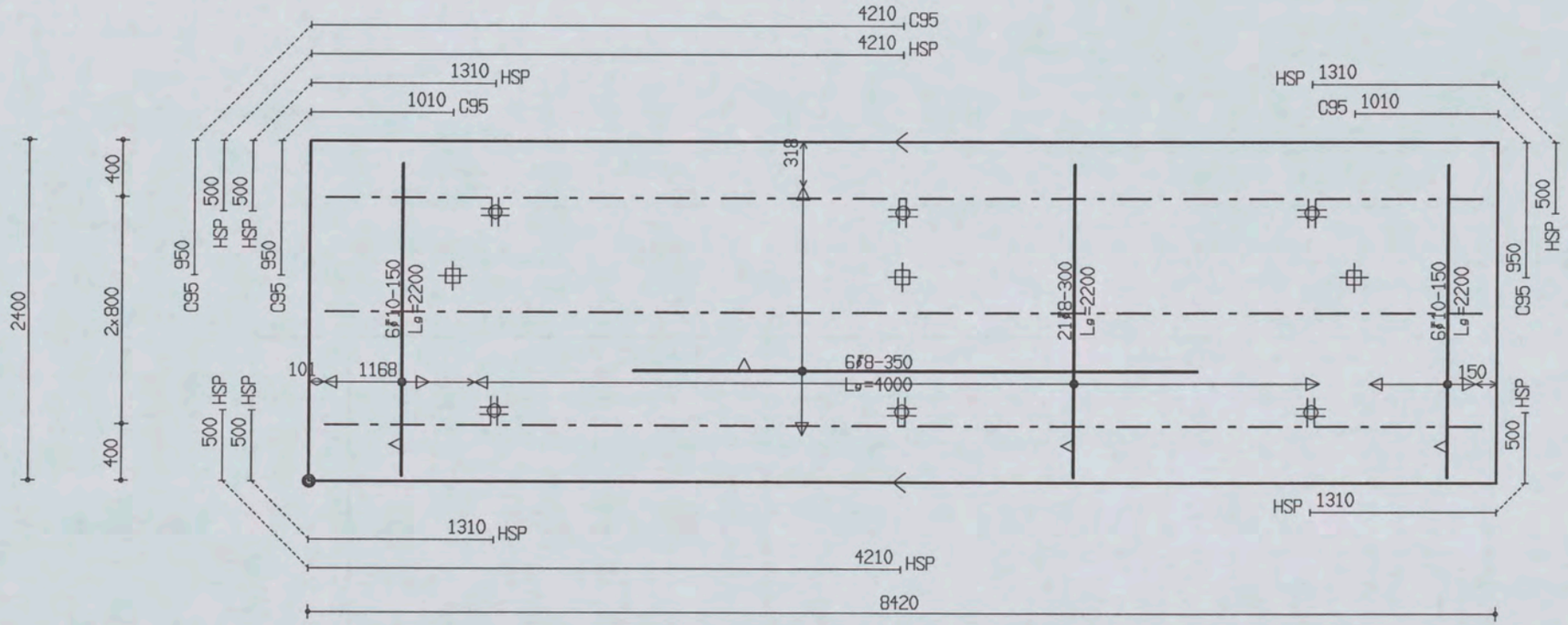

PROJ.NR.	3420							
DATUM : 18-01-06	NET NAAM : 12$52	TRALIE TYPE	TRALIES	LANGS mm2/m1	DWARS mm2/m1	AANTAL	MERK
PLAATDIKTE: 70	WAP. HORZ.: 6-550	190					
DEKKING : 25	WAP. VERT.: 8-260	7 | 4.5 | 5					
BETONKWAL.: B45	SECTION : V101	MIL.KLASSE: 2	190-3-8200	0	0	1	310

MALAFMETINGEN: 8420 x 2400

the scale towards document
Patch Reference numbers on UTT
Scan Reference Chart TE263 Serial No. 549

Oelerbeton VLOEREN Tekeningnaam: 3420_L02 ZAPLTSAV:3.99

Shell Amsterdam

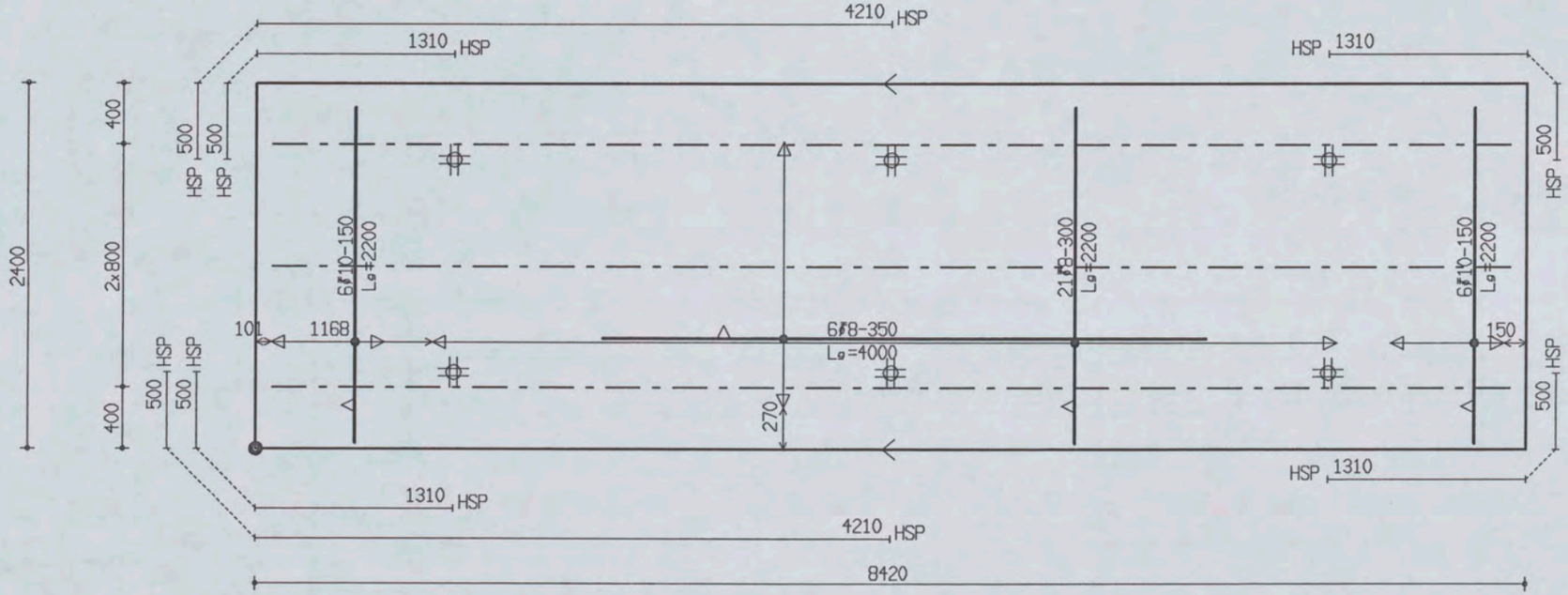

PROJ.NR.	3420

MALAFMETINGEN: 8420 x 2400

DATUM : 18-01-06	NET NAAM : 12$52	TRALIE TYPE			TRALIES	LANGS mm2/m1	DWARS mm2/m1	AANTAL	MERK
PLAATDIKTE: 70	WAP. HORZ.: 6-550	190							
DEKKING : 25	WAP. VERT.: 8-260	7	4.5	5					
BETONKWAL.: B45	SECTION : V101	MIL.KLASSE:		2	190-3-8200	0	0	1	311

the scale towards document
Patch Reference numbers on UTT
Serial No. 549

Oeterbeton VLOEREN Tekeningnaam: 3420_L02 ZAPLTSAV 3.99

Shell Amsterdam

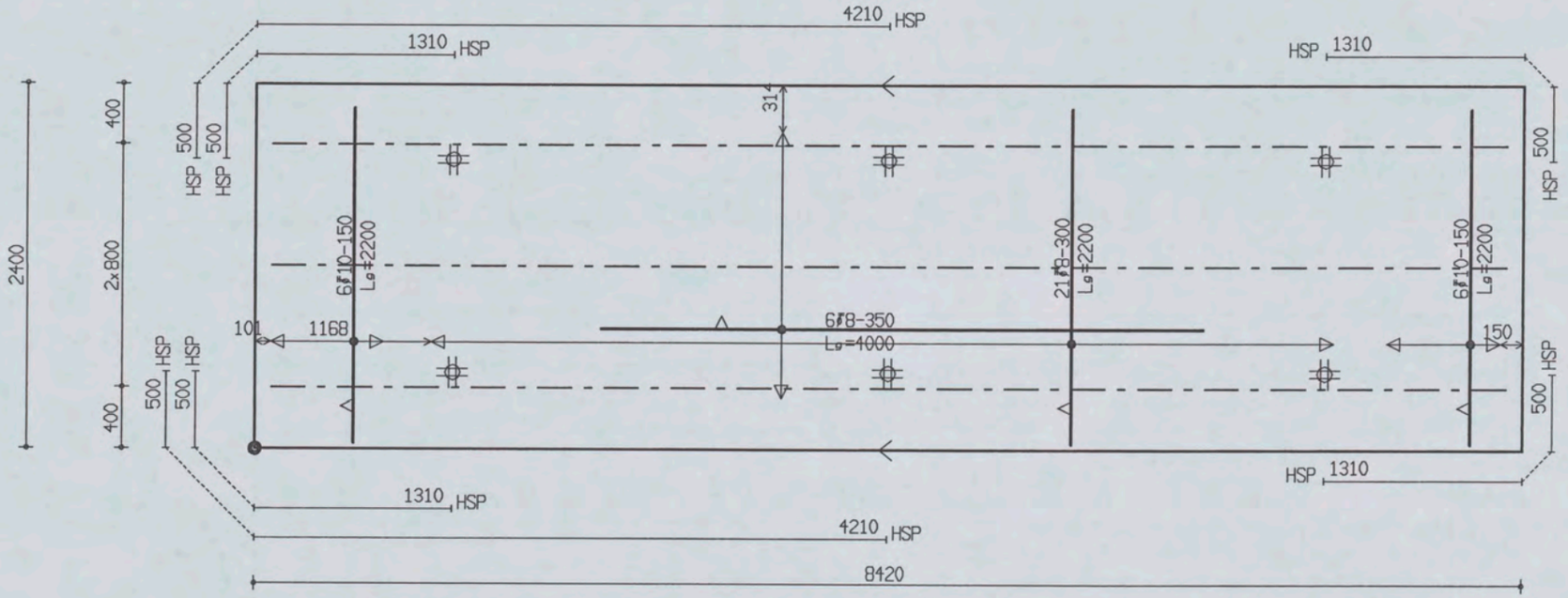

PROJ.NR.	3420

MALAFMETINGEN: 8420 x 2400

DATUM : 18-01-06	NET NAAM : 12$52	TRALIE TYPE	TRALIES	LANGS mm2/m1	DWARS mm2/m1	AANTAL	MERK
PLAATDIKTE: 70	WAP. HORZ.: 6-550	190					
DEKKING : 25	WAP. VERT.: 8-260	7 | 4.5 | F	190-3-8200	0	0	1	312
BETONKWAL.: B45	SECTION : V101	MIL.KLASSE: 2					

the scale towards document
Patch Reference numbers on UTT
549

Betonbeton VLUEHEN TekeningNaam: 3420_L02 ZAPLTSAV: 3.99

Shell Amsterdam

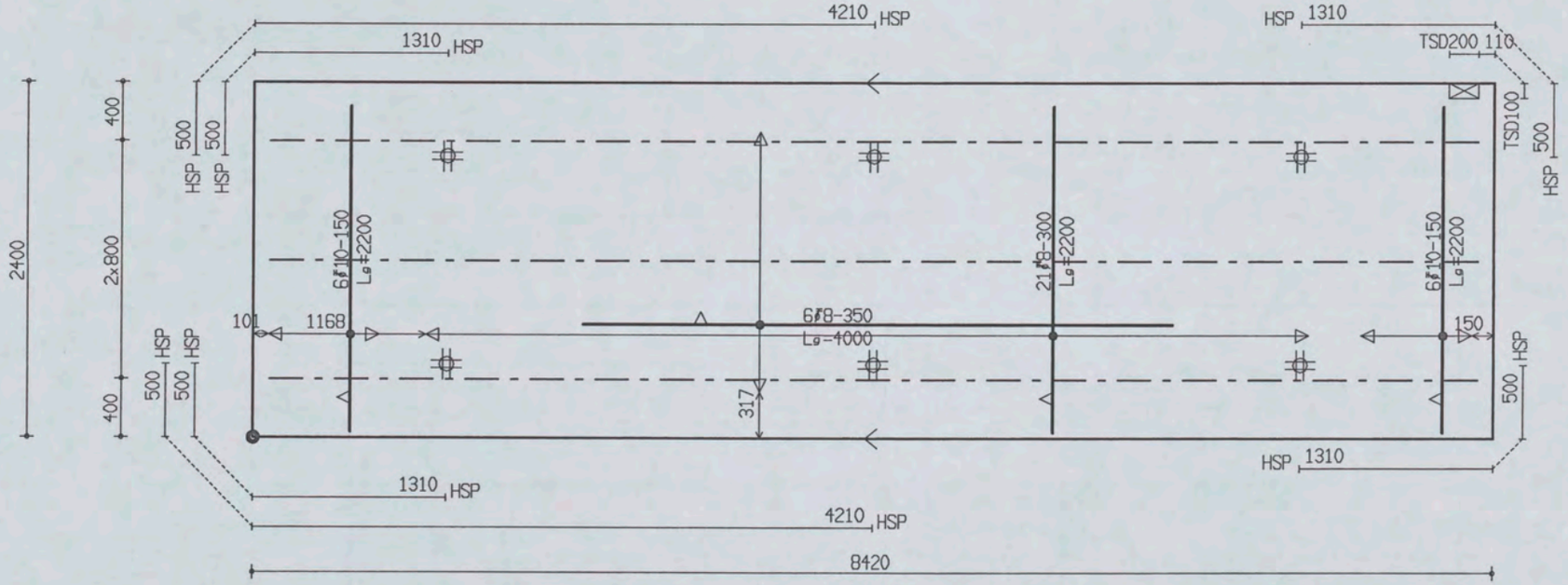

PROJ.NR.	3420

MALAFMETINGEN: 8420 x 2400

DATUM : 18-01-06	NET NAAM : 12$52	TRALIE TYPE			TRALIES	LANGS mm2/m1	DWARS mm2/m1	AANTAL	MERK
PLAATDIKTE: 70	WAP. HORZ.: 6-550	190							
DEKKING : 25	WAP. VERT.: 8-260	7	4.5	5					
BETONKWAL.: B45	SECTION : V101	MIL.KLASSE:	2		190-3-8200	0	0	1	313

the scale towards document
Patch Reference numbers on UTI
Scan Reference Chart TE263 Serial No. 549

Oeterbeton VLOEREN Tekeningnaam: 3420_L02 ZAPLTSRV:3.99

Shell Amsterdam

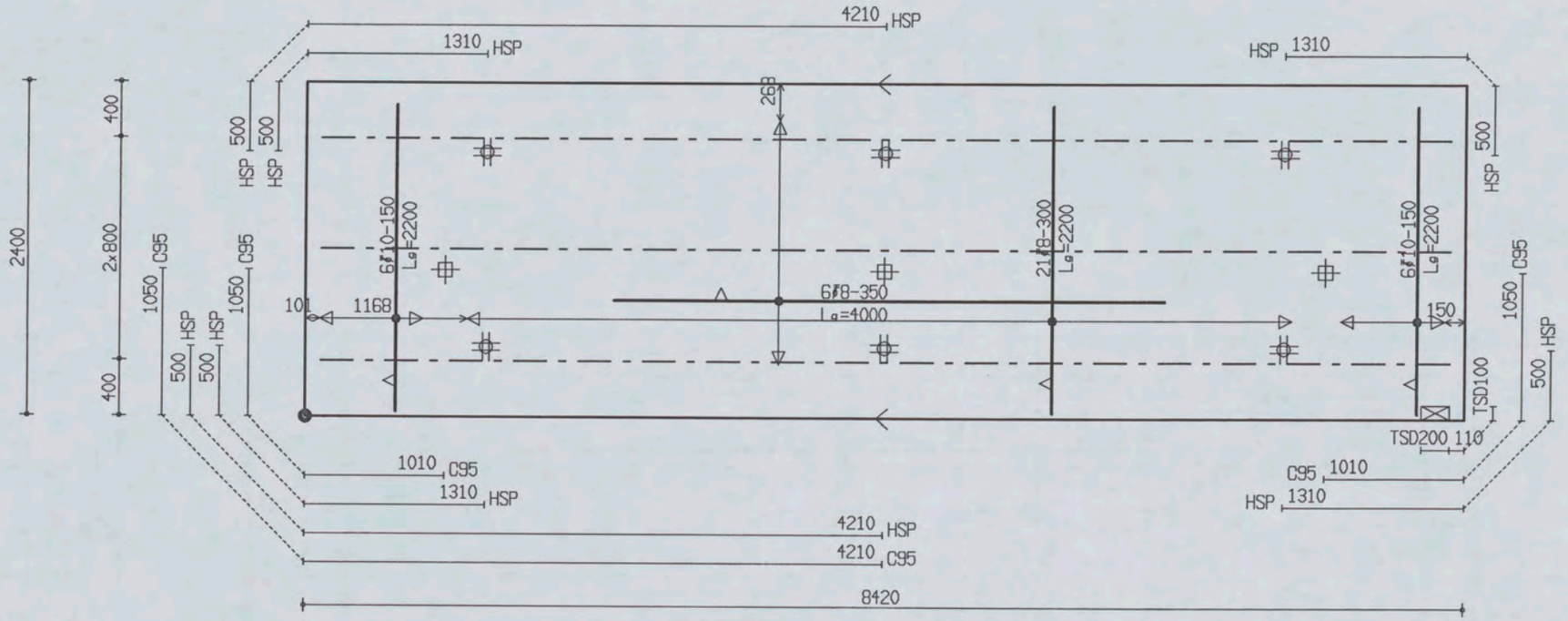

MALAFMETINGEN: 8420 x 2400

PROJ.NR.	3420							
DATUM : 18-01-06	NET NAAM : 12$52	TRALIE TYPE		TRALIES	LANGS mm2/m1	DWARS mm2/m1	AANTAL	MERK
PLAATDIKTE: 70	WAP. HORZ.: 6-550	190						
DEKKING : 25	WAP. VERT.: 8-260	7	4.5		0	0	1	314
BETONKWAL.: B45	SECTION : V101	MIL.KLASSE:		190-3-8200				

Ueterbeton VLOEREN Tekeningnaam: 3420_L02 ZAPLTSAV: 3.99

Shell Amsterdam

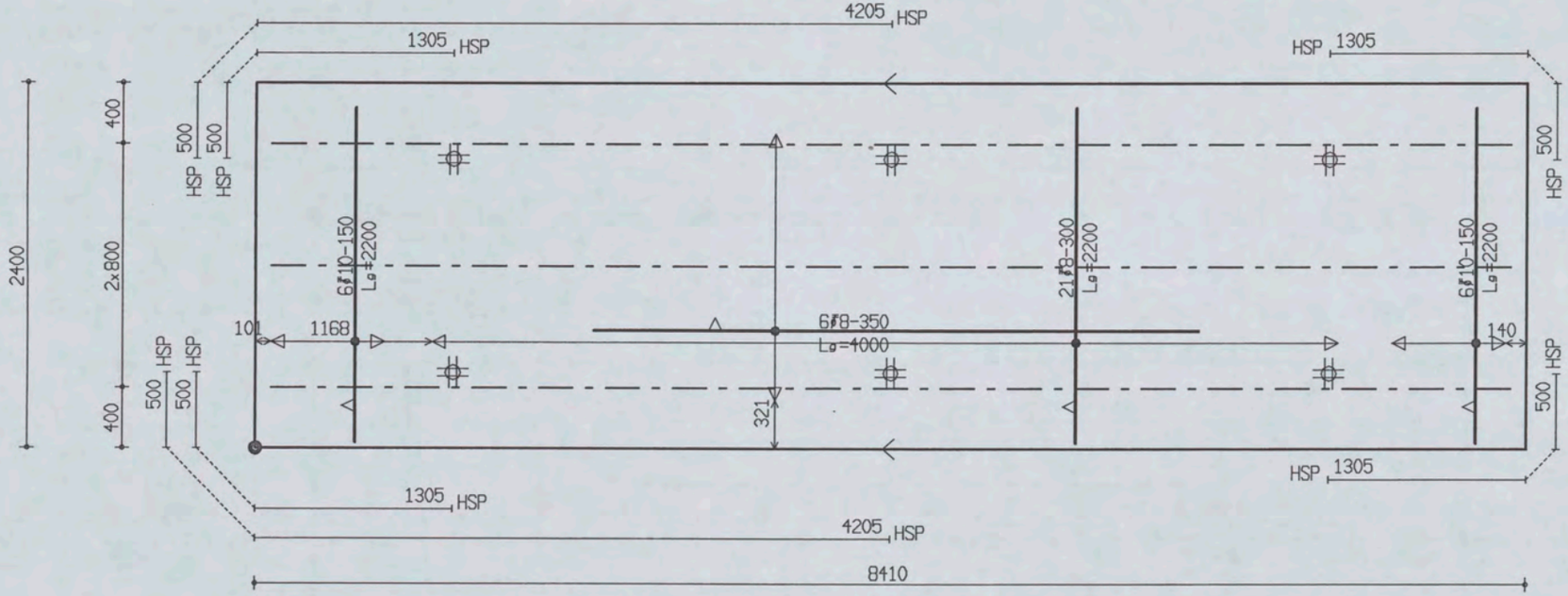

PROJ.NR.	3420

MALAFMETINGEN: 8410 x 2400

DATUM : 18-01-06	NET NAAM : 12$52	TRALIE TYPE			TRALIES	LANGS mm2/m1	DWARS mm2/m1	AANTAL	MERK
PLAATDIKTE: 70	WAP. HORZ.: 6-550	190							
DEKKING : 25	WAP. VERT.: 8-260	7	4.5	5					
BETONKWAL.: B45	SECTION : V101	MIL.KLASSE:	2		190-3-8200	0	0	1	315

the scale towards document
Patch Reference numbers on UTT
Scan Reference Chart TE263 Serial No. 549

Oeterbeton VLOEREN Tekeningnaam: 3420_L02 ZAPLTSAV: 3.99

Shell Amsterdam

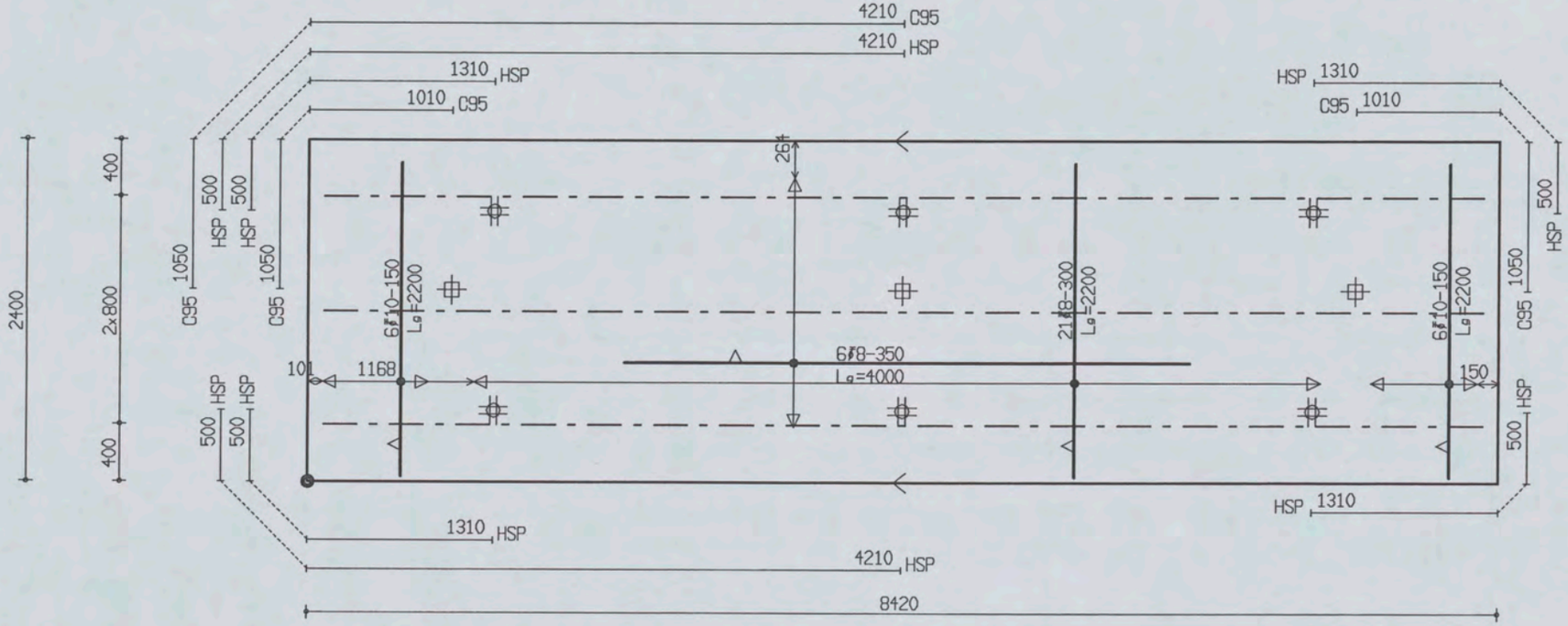

PROJ.NR.	3420							
DATUM : 18-01-06	NET NAAM : 12$52	TRALIE TYPE	TRALIES	LANGS mm2/m1	DWARS mm2/m1	AANTAL	MERK
PLAATDIKTE: 70	WAP. HORZ.: 6-550	190					
DEKKING : 25	WAP. VERT.: 8-260	7 | 4.5 | 5	190-3-8200	0	0	1	316
BETONKWAL.: B45	SECTION : V101	MIL.KLASSE: 2					

MALAFMETINGEN: 8420 x 2400

Betonbeton VLOEREN Tekeningnaam: 3420_L02 ZAPLTSAV:3.99

Shell Amsterdam

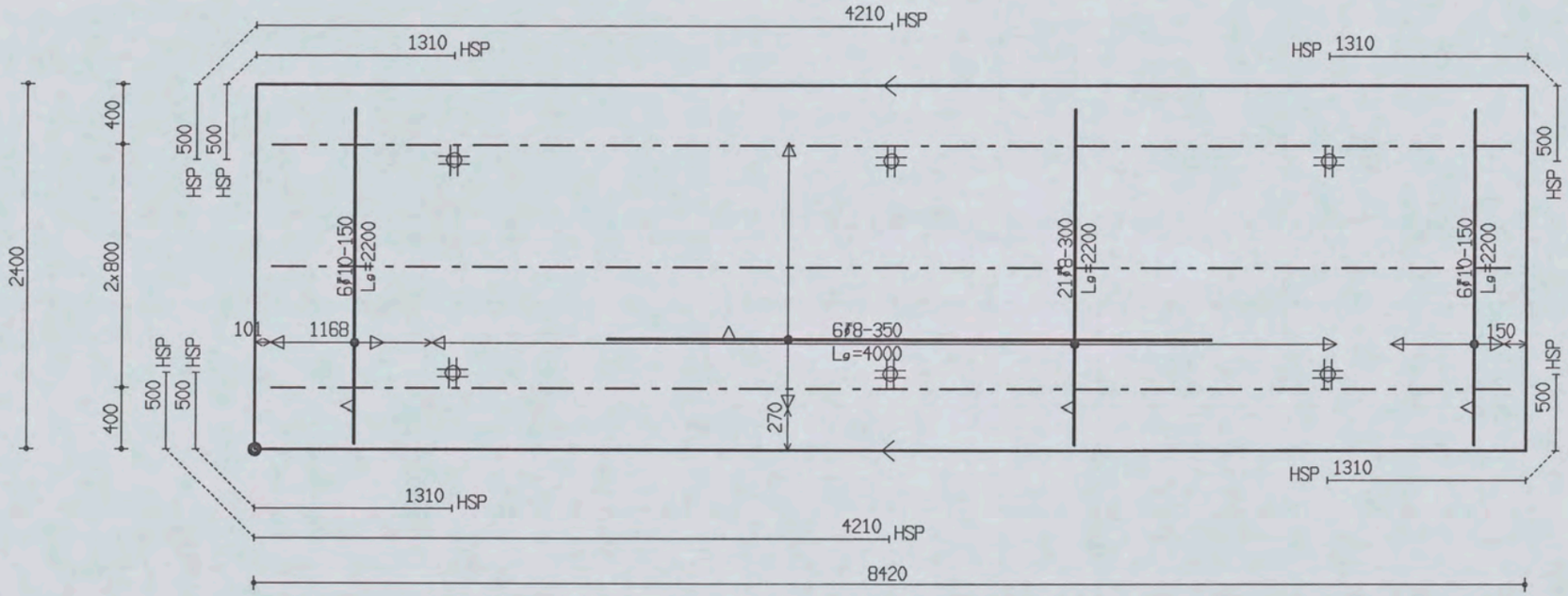

PROJ.NR.	3420

MALAFMETINGEN: 8420 x 2400

DATUM : 18-01-06	NET NAAM : 12$52	TRALIE TYPE			TRALIES	LANGS mm2/m1	DWARS mm2/m1	AANTAL	MERK
PLAATDIKTE: 70	WAP. HORZ.: 6-550	190							
DEKKING : 25	WAP. VERT.: 8-260	7	4.5	5					
BETONKWAL.: B45	SECTION : V101	MIL.KLASSE:	2		190-3-8200	0	0	1	317

the scale towards document
Patch Reference numbers on UTT
ngineering Scan Reference Chart TE263 Serial No. 549

Oelerbeton VLOEREN Tekeningnaam : 3420_L02 ZAPLTSAV:3.99

Shell Amsterdam

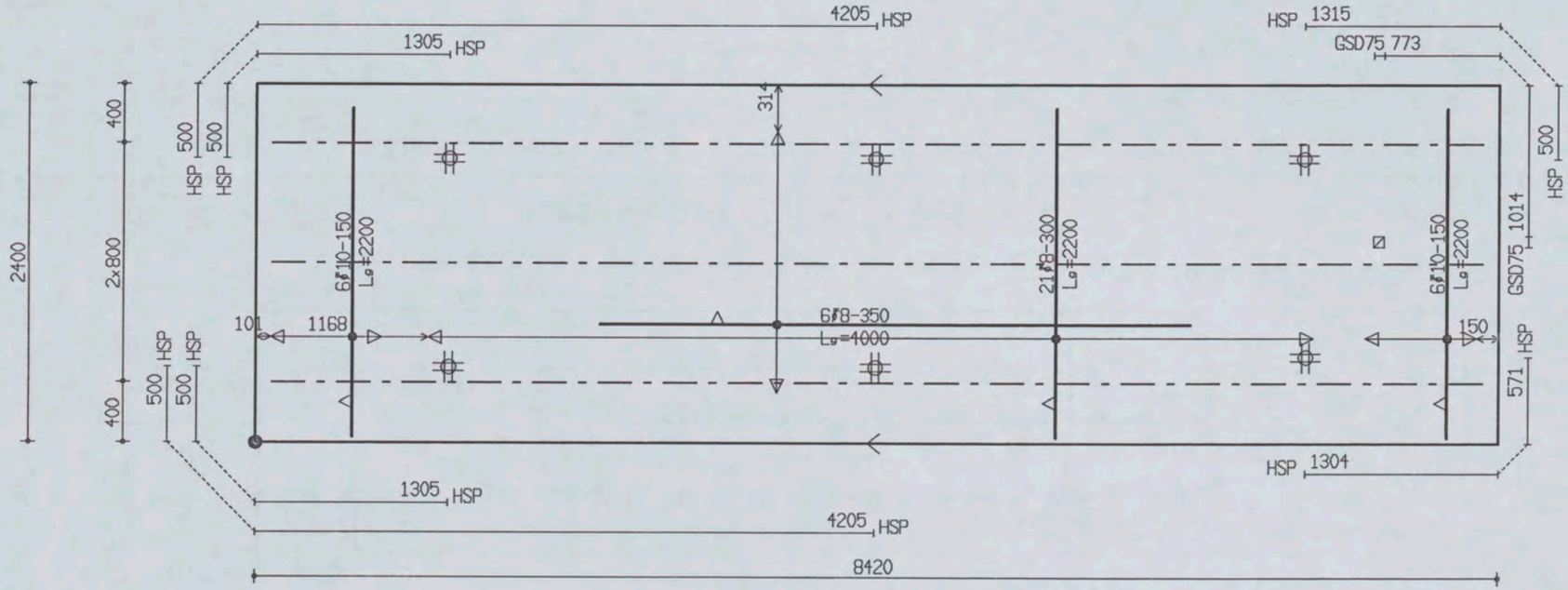

PROJ.NR.	3420

MALAFMETINGEN: 8420 x 2400

DATUM : 18-01-06	NET NAAM : 12$52	TRALIE TYPE	TRALIES	LANGS mm2/m1	DWARS mm2/m1	AANTAL	MERK
PLAATDIKTE: 70	WAP. HORZ.: 6-550	190					
DEKKING : 25	WAP. VERT.: 8-260	7 | 4.5 | F					
BETONKWAL.: B45	SECTION : V101	MIL.KLASSE: 2	190-3-8200	0	0	1	318

Betonbeton VLOEREN Tekeningnaam: 3420_L02 ZAPLTSAV:3.99

Shell Amsterdam

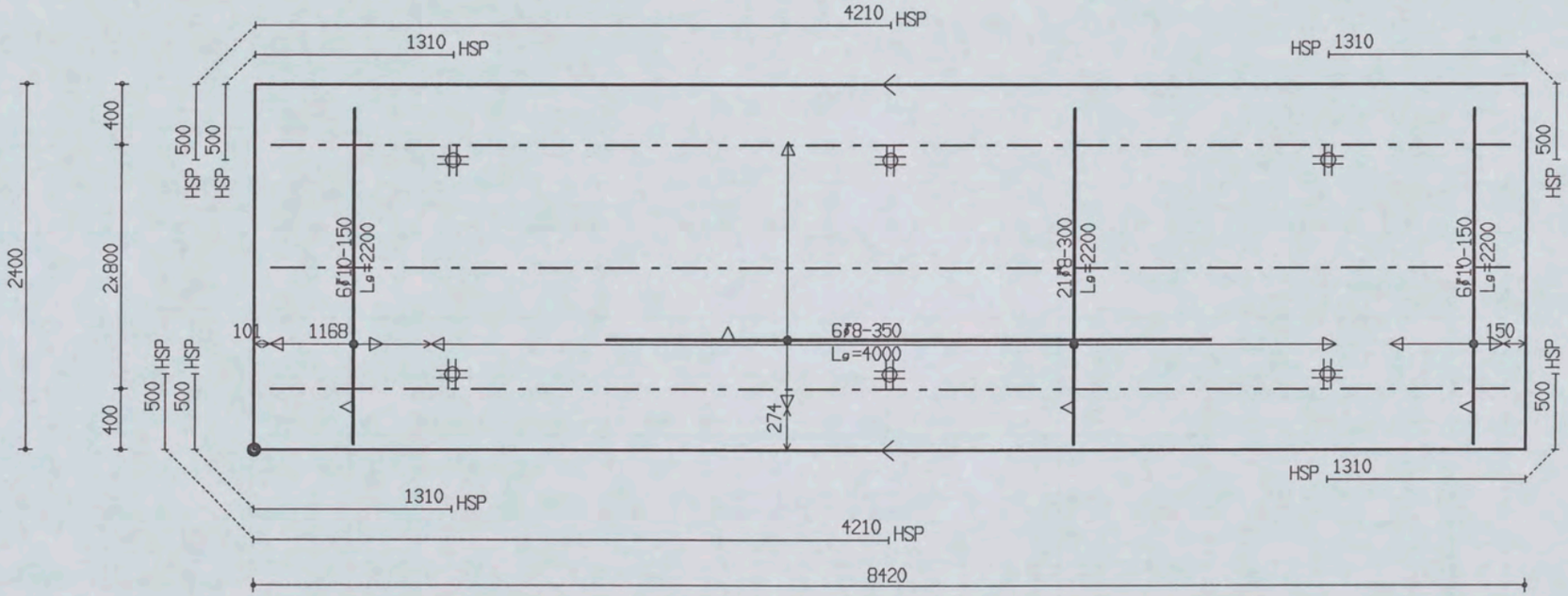

PROJ.NR.	3420

MALAFMETINGEN: 8420 x 2400

DATUM : 18-01-06	NET NAAM : 12$52	TRALIE TYPE			TRALIES	LANGS mm2/m1	DWARS mm2/m1	AANTAL	MERK
PLAATDIKTE: 70	WAP. HORZ.: 6-550	190							
DEKKING : 25	WAP. VERT.: 8-260	7	4.5	5					
BETONKWAL.: B45	SECTION : V101	MIL.KLASSE:	2		190-3-8200	0	0	1	319

the scale towards document
Patch Reference numbers on UTT
Scan Reference Chart TE263 Serial No. 549

Oeterbeton VLOEREN Tekeningnaam: 3420_L02 ZAPLTSAV:3.99

Shell Amsterdam

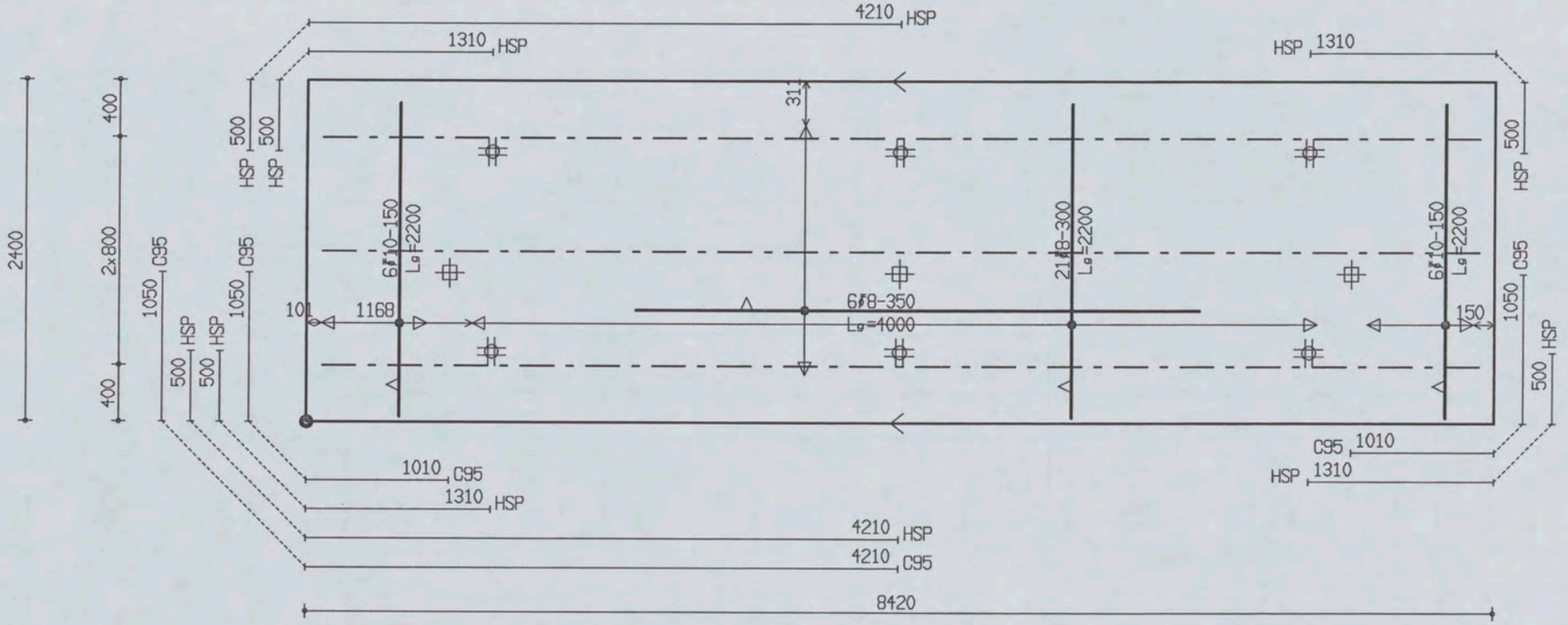

PROJ.NR.	3420

MALAFMETINGEN: 8420 x 2400

DATUM : 18-01-06	NET NAAM : 12$52	TRALIE TYPE			TRALIES	LANGS mm2/m1	DWARS mm2/m1	AANTAL	MERK
PLAATDIKTE: 70	WAP. HORZ.: 6-550	190							
DEKKING : 25	WAP. VERT.: 8-260	7	4.5	5	190-3-8200	0	0	1	320
BETONKWAL.: B45	SECTION : V101	MIL.KLASSE:							

Oeterbeton VLOEREN Tekeningnaam: 3420_L02 ZAPLTSAV: 3.99

Shell Amsterdam

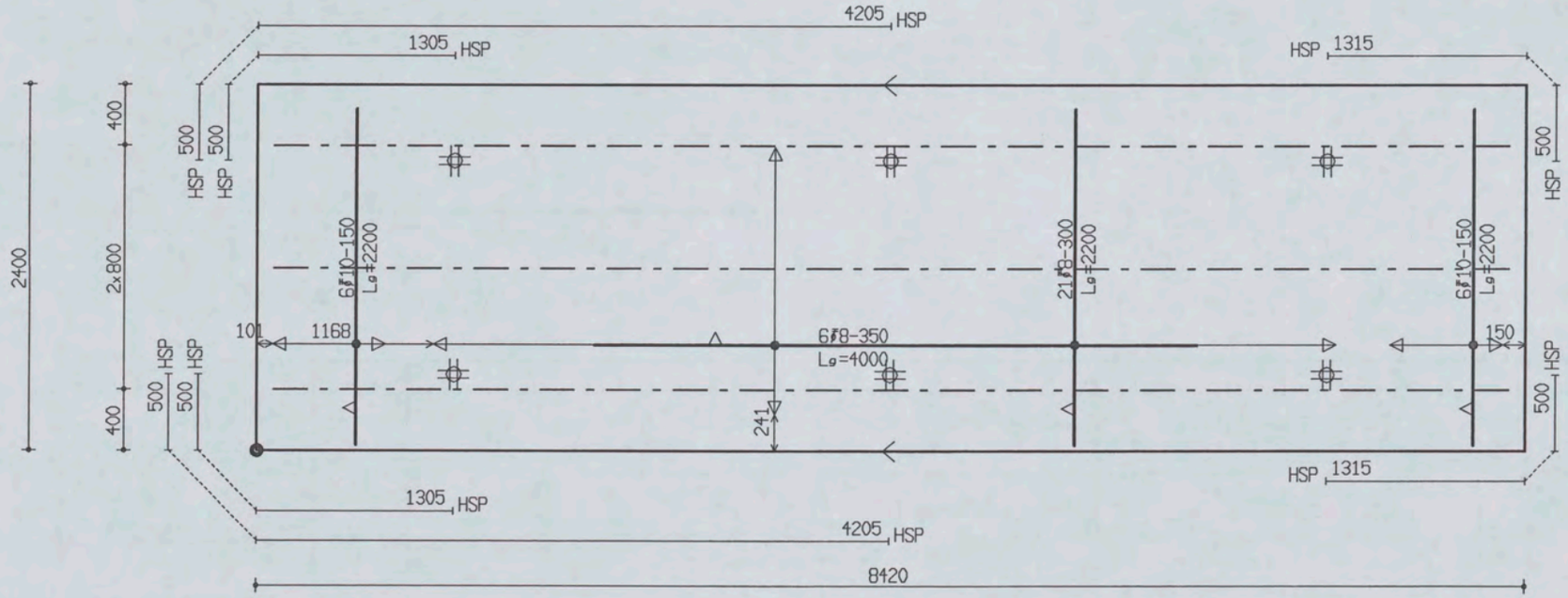

PROJ.NR.	3420

MALAFMETINGEN: 8420 x 2400

DATUM : 18-01-06	NET NAAM : 12$52	TRALIE TYPE			TRALIES	LANGS mm2/m1	DWARS mm2/m1	AANTAL	MERK
PLAATDIKTE: 70	WAP. HORZ.: 6-550	190							
DEKKING : 25	WAP. VERT.: 8-260	7	4.5	5					
BETONKWAL.: B45	SECTION : V101	MIL.KLASSE:		2	190-3-8200	0	0	1	321

the scale towards document
Patch Reference numbers on UTT
Serial No. 549

Oeterbeton VLOEREN Tekeningnaam: 3420_L02 ZAPLTSAV:3.99

Shell Amsterdam

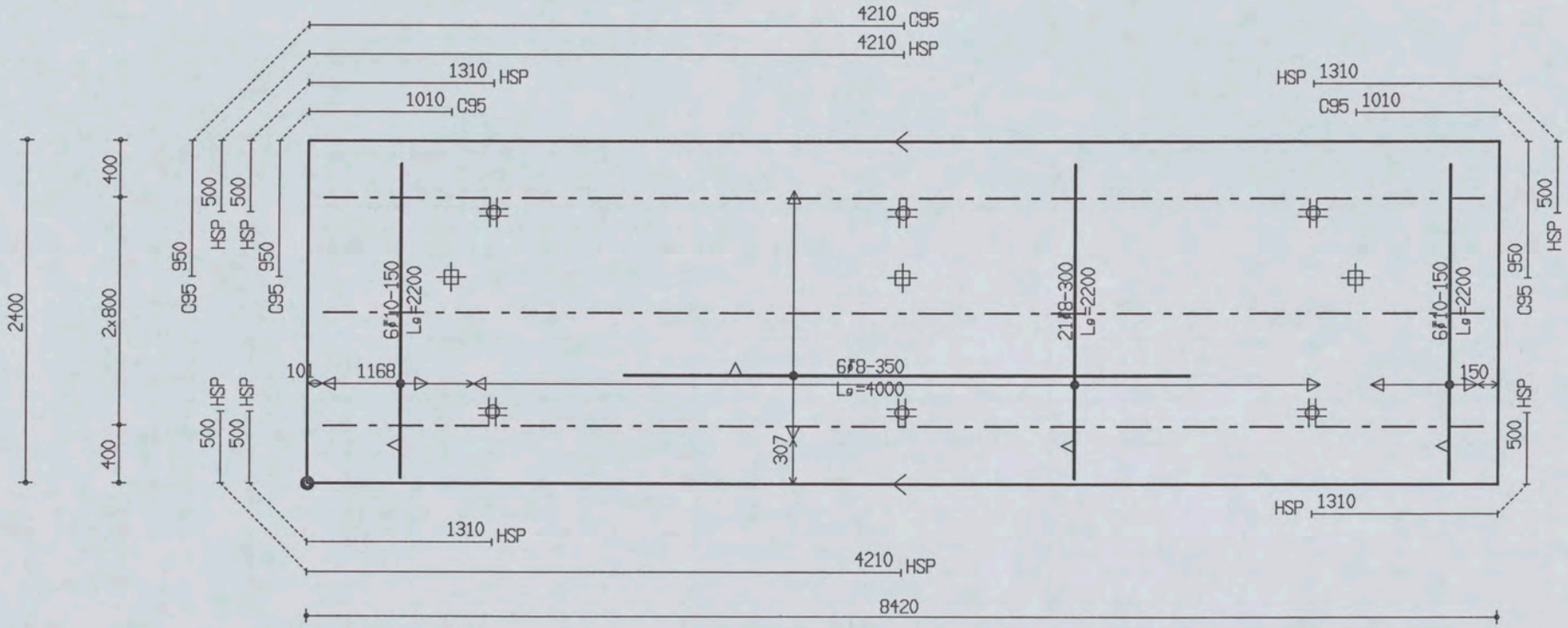

PROJ.NR.	3420

MALAFMETINGEN: 8420 x 2400

DATUM : 18-01-06	NET NAAM : 12$52	TRALIE TYPE	TRALIES	LANGS mm2/m1	DWARS mm2/m1	AANTAL	MERK
PLAATDIKTE: 70	WAP. HORZ.: 6-550	190					
DEKKING : 25	WAP. VERT.: 8-260	7 | 4.5 | F					
BETONKWAL.: B45	SECTION : V101	MIL.KLASSE: 2	190-3-8200	0	0	1	322

Ueterbeton VLUEHEN Tekeningnaam: 3420_L02 ZAPLTSAV: 3.99

Shell Amsterdam

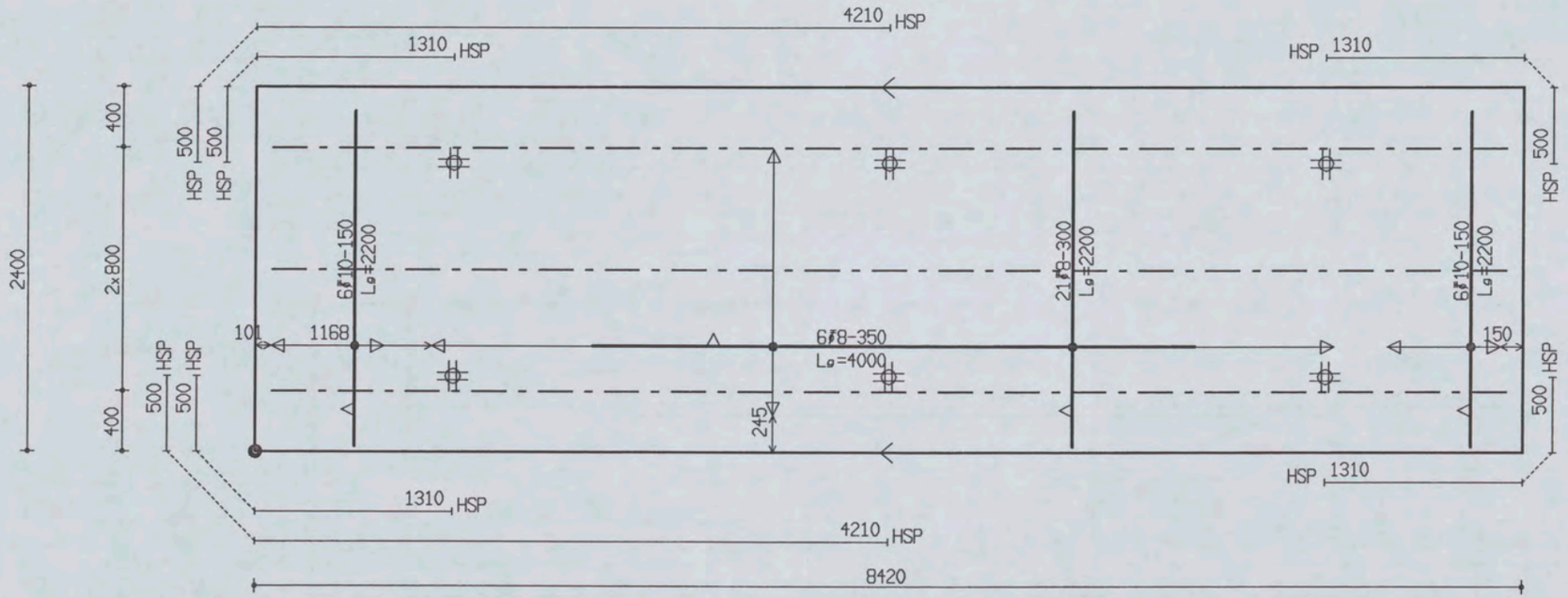

PROJ.NR.	3420

MALAFMETINGEN: 8420 x 2400

DATUM : 18-01-06	NET NAAM : 12$52	TRALIE TYPE			TRALIES	LANGS mm2/m1	DWARS mm2/m1	AANTAL	MERK
PLAATDIKTE: 70	WAP. HORZ.: 6-550	190							
DEKKING : 25	WAP. VERT.: 8-260	7	4.5	5					
BETONKWAL.: B45	SECTION : V101	MIL.KLASSE:		2	190-3-8200	0	0	1	323

the scale towards document
Patch Reference numbers on UTT
Serial No. 549

Oeterbeton VLOEREN Tekeningnaam: 3420_L02 ZAPLTSAV:3.99

Shell Amsterdam

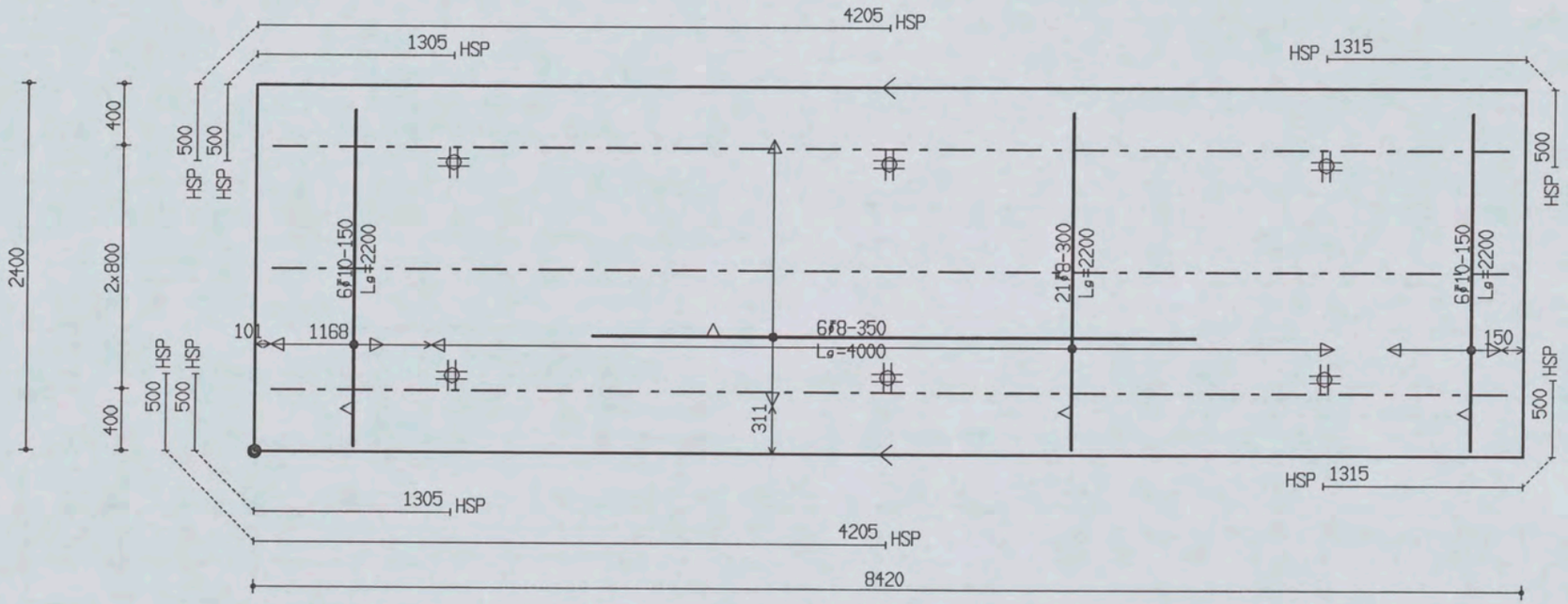

PROJ.NR.	3420						
DATUM : 18-01-06	NET NAAM : 12$52	TRALIE TYPE	TRALIES	LANGS mm2/m1	DWARS mm2/m1	AANTAL	MERK
PLAATDIKTE: 70	WAP. HORZ.: 6-550	190					
DEKKING : 25	WAP. VERT.: 8-260	7 4.5 5		0	0	1	324
BETONKWAL.: B45	SECTION : V101	MIL.KLASSE: 2	190-3-8200				

MALAFMETINGEN: 8420 x 2400

Betonbeton VLUEHEN Tekeningnaam: 3420_L02 ZAPLTSAV: 3.99

Shell Amsterdam

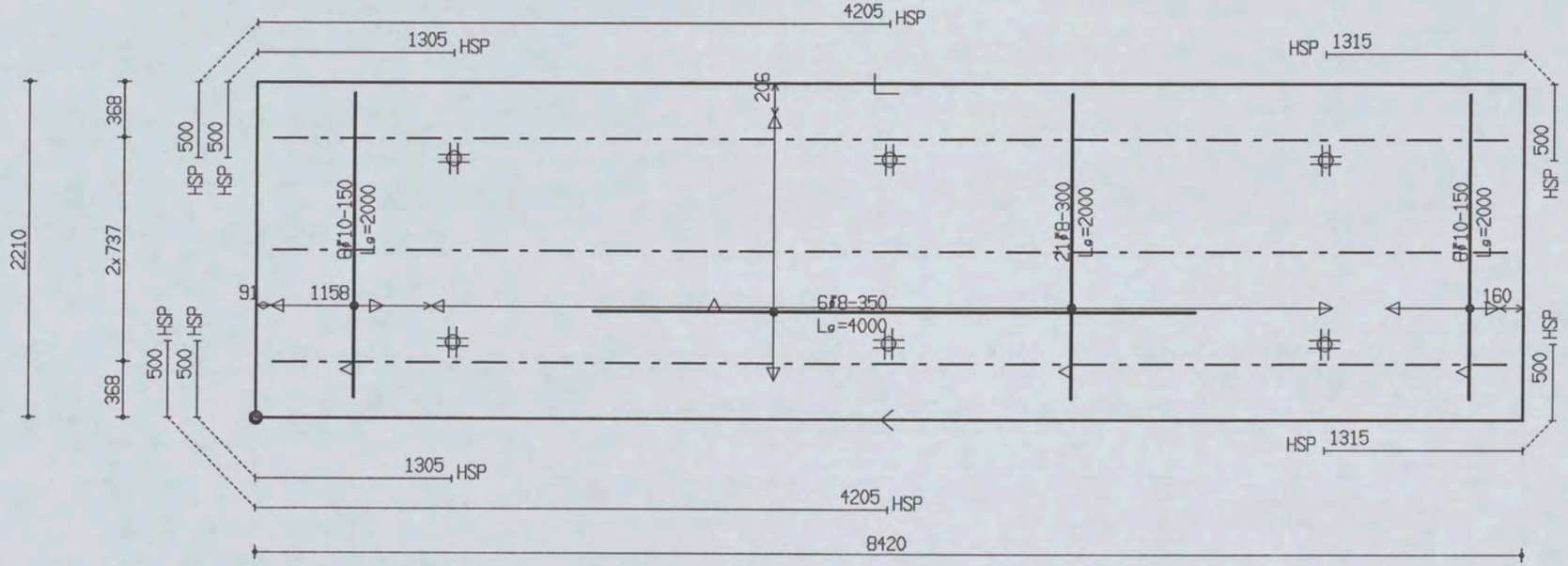

PROJ.NR.	3420

MALAFMETINGEN: 8420 x 2210

DATUM : 18-01-06	NET NAAM : 12$52	TRALIE TYPE			TRALIES	LANGS mm2/m1	DWARS mm2/m1	AANTAL	MERK
PLAATDIKTE: 70	WAP. HORZ.: 6-550	190							
DEKKING : 25	WAP. VERT.: 8-260	7	4.5	5					
BETONKWAL.: B45	SECTION : V101	MIL.KLASSE:	2		190-3-8200	0	0	1	325

the scale towards document
Patch Reference numbers on UTT
Serial No. 549

Oeterbeton VLOEREN Tekeningnaam: 3420_L02 ZAPLTSAV:3.99

Shell Amsterdam

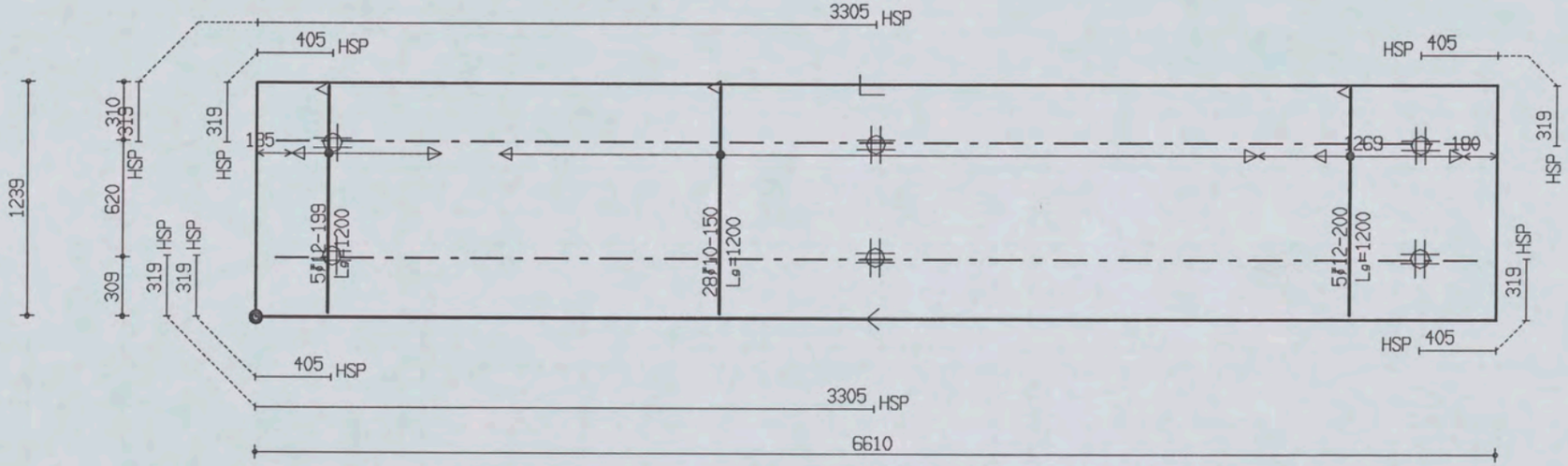

PROJ.NR.	3420

MALAFMETINGEN: 6610 x 1239

DATUM : 18-01-06	NET NAAM : 12$29	TRALIE TYPE	TRALIES	LANGS mm2/m1	DWARS mm2/m1	AANTAL	MERK
PLAATDIKTE: 70	WAP. HORZ.: 6-550	190					
DEKKING : 25	WAP. VERT.: 6-261	7 | 4.5 | 5	190-2-6400	0	0	1	326
BETONKWAL.: B45	SECTION : V102	MIL.KLASSE: 2					

the scale towards document
Patch Reference numbers on UTT
549

Ueterbeton VLUEHEN IeKeningnaam: 3420_L02 ZAPLTSAV:3.99

Shell Amsterdam

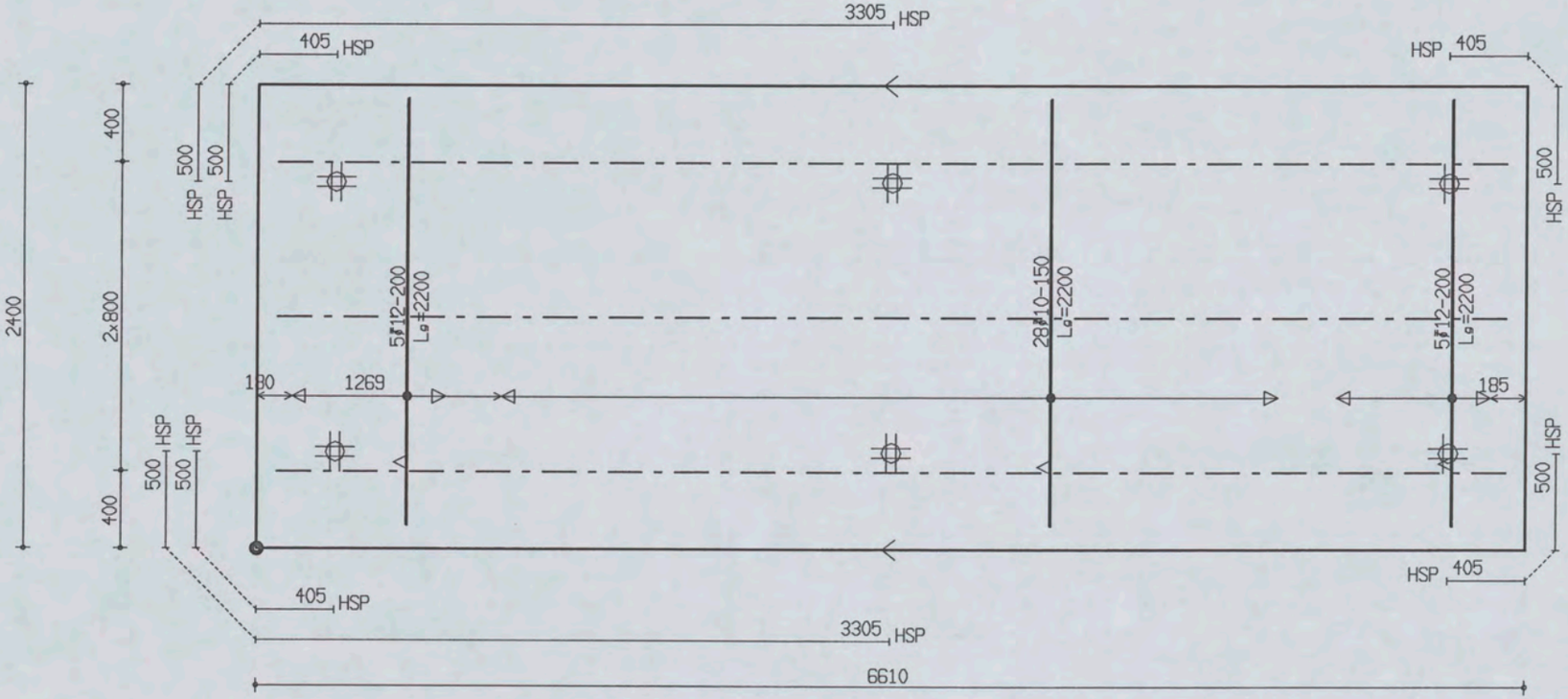

PROJ.NR.	3420

MALAFMETINGEN: 6610 x 2400

DATUM : 18-01-06	NET NAAM : 12$29	TRALIE TYPE			TRALIES	LANGS mm2/m1	DWARS mm2/m1	AANTAL	MERK
PLAATDIKTE: 70	WAP. HORZ.: 6-550	190							
DEKKING : 25	WAP. VERT.: 6-261	7	4.5	5					
BETONKWAL.: B45	SECTION : V102	MIL.KLASSE: 2			190-3-6400	0	0	1	327

the scale towards document
Patch Reference numbers on UTT
549

Oeterbeton VLOEREN Tekeningnaam: 3420_L02 ZAPLTSAV:3.99

Shell Amsterdam

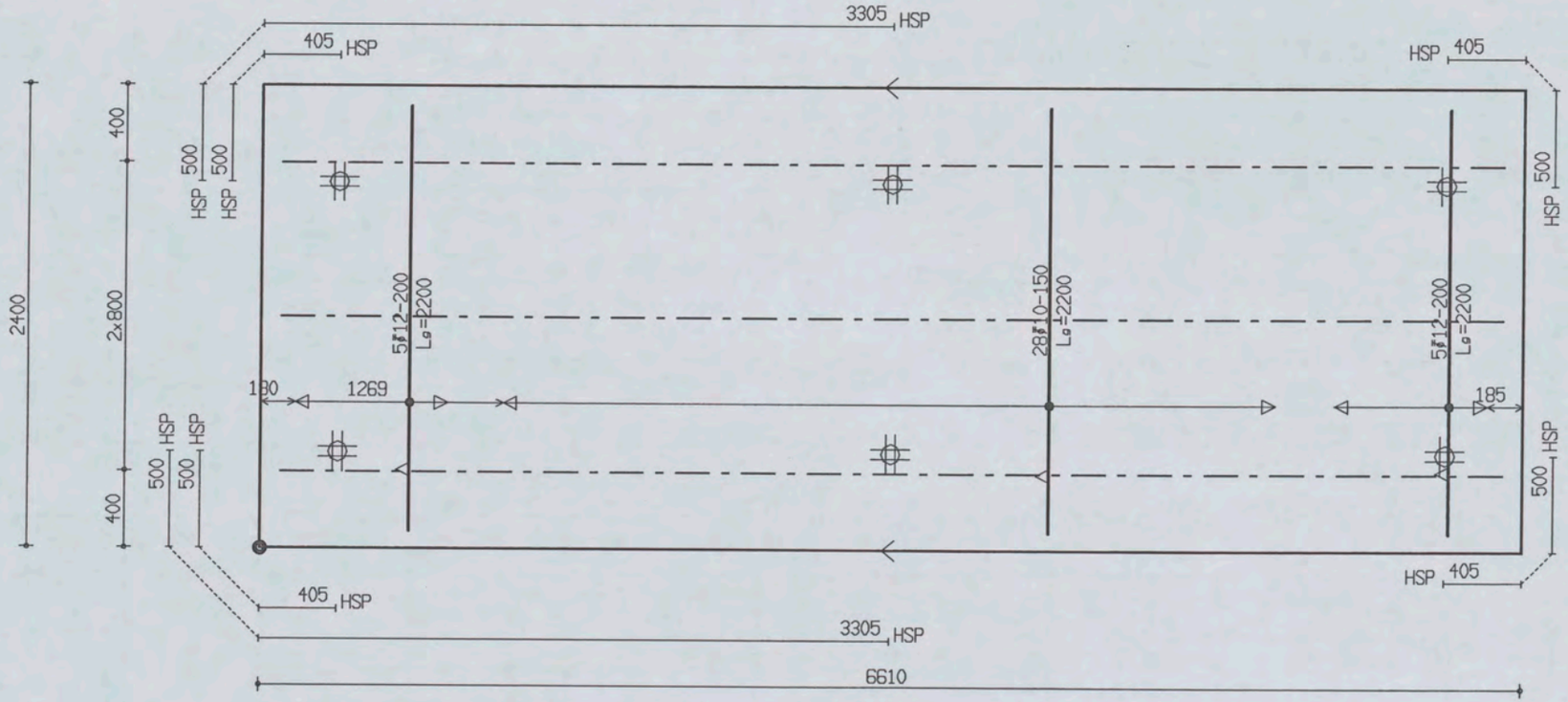

PROJ.NR.	3420

MALAFMETINGEN: 6610 x 2400

DATUM : 18-01-06	NET NAAM : 12$29	TRALIE TYPE	TRALIES	LANGS mm2/m1	DWARS mm2/m1	AANTAL	MERK
PLAATDIKTE: 70	WAP. HORZ.: 6-550	190					
DEKKING : 25	WAP. VERT.: 6-261	7 | 4.5 | 5	190-3-6400	0	0	1	328
BETONKWAL.: B45	SECTION : V102	MIL.KLASSE:					

the scale towards document
Patch Reference numbers on UTT
549

Oeterbeton VLOEREN Tekeningnaam: 3420_L02 ZAPLTSAV:3.99

Shell Amsterdam

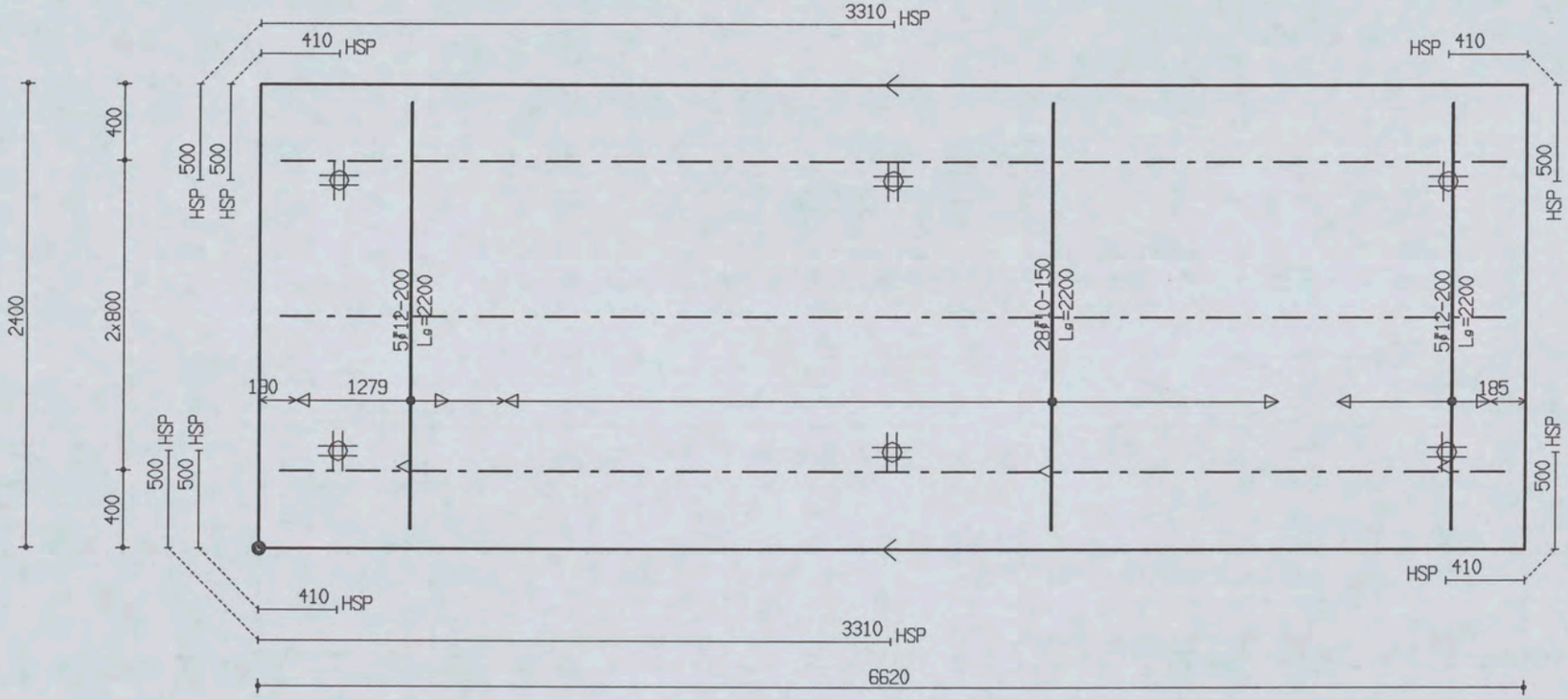

PROJ.NR.	3420

MALAFMETINGEN: 6620 x 2400

DATUM : 18-01-06	NET NAAM : 12$29	TRALIE TYPE			TRALIES	LANGS mm2/m1	DWARS mm2/m1	AANTAL	MERK
PLAATDIKTE: 70	WAP. HORZ.: 6-550	190							
DEKKING : 25	WAP. VERT.: 6-261	7	4.5	5					
BETONKWAL.: B45	SECTION : V102	MIL.KLASSE:		2	190-3-6400	0	0	1	329

Oeterbeton VLOEREN Tekeningnaam: 3420_L02 ZAPLTSAV:3.99

Shell Amsterdam

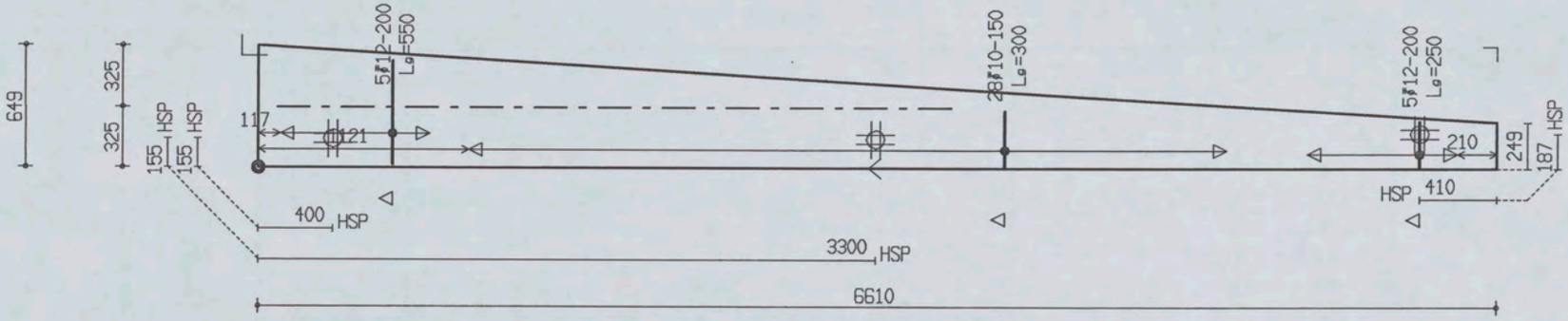

PROJ.NR.	3420						
MALAFMETINGEN: 6610 x 649							
DATUM : 18-01-06	NET NAAM : 12$29	TRALIE TYPE	TRALIES	LANGS mm2/m1	DWARS mm2/m1	AANTAL	MERK
PLAATDIKTE: 70	WAP. HORZ.: 6-550	190					
DEKKING : 25	WAP. VERT.: 6-261	7 4.5 F					
BETONKWAL.: B45	SECTION : V102	MIL.KLASSE: 2	190-1-3600	0	0	1	330

the scale towards document
Patch Reference numbers on UTT
549

Oeterbeton VLOEREN Tekeningnaam : 3420_L02 ZAPLTSAV:3.99

Shell Amsterdam

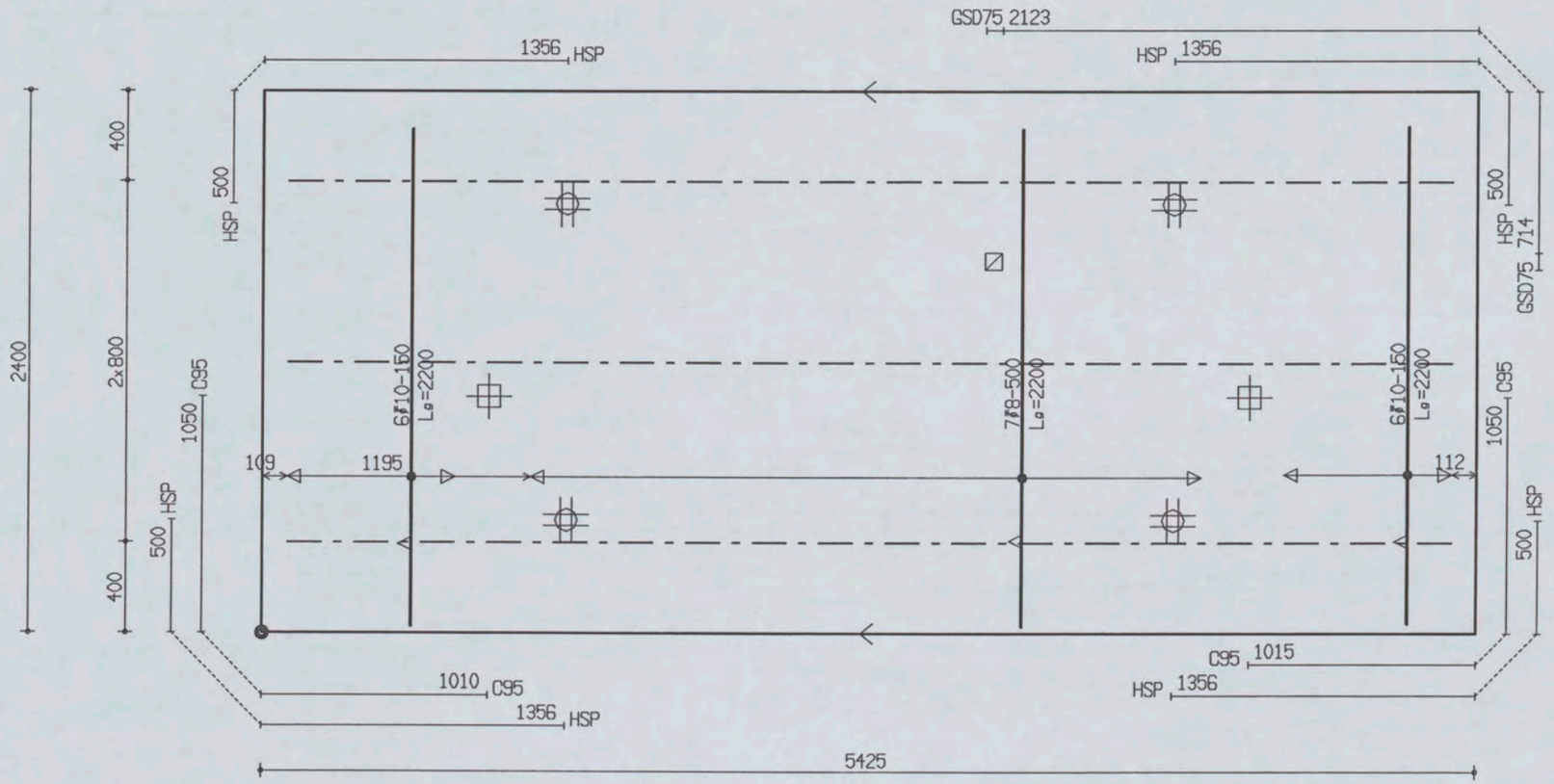

PROJ.NR.	3420

MALAFMETINGEN: 5425 x 2400

DATUM : 18-01-06	NET NAAM : 12$29	TRALIE TYPE			TRALIES	LANGS mm2/m1	DWARS mm2/m1	AANTAL	MERK
PLAATDIKTE: 70	WAP. HORZ.: 6-550	190							
DEKKING : 25	WAP. VERT.: 6-261	7	4.5	5					
BETONKWAL.: B45	SECTION : V103	MIL.KLASSE:	2		190-3-5200	0	0	1	331

the scale towards document
C1 B1 A1 C2 B2 A2 B5 A5 20 18 17 16 11 10 09 03 02 01 C7 B7 A7 C8 B8 A8 C9 B9
Patch Reference numbers on UTT
Serial No. 549

Oeterbeton VLOEREN Tekeningnaam: 3420_L02 ZAPLTSRV:3.99

Shell Amsterdam

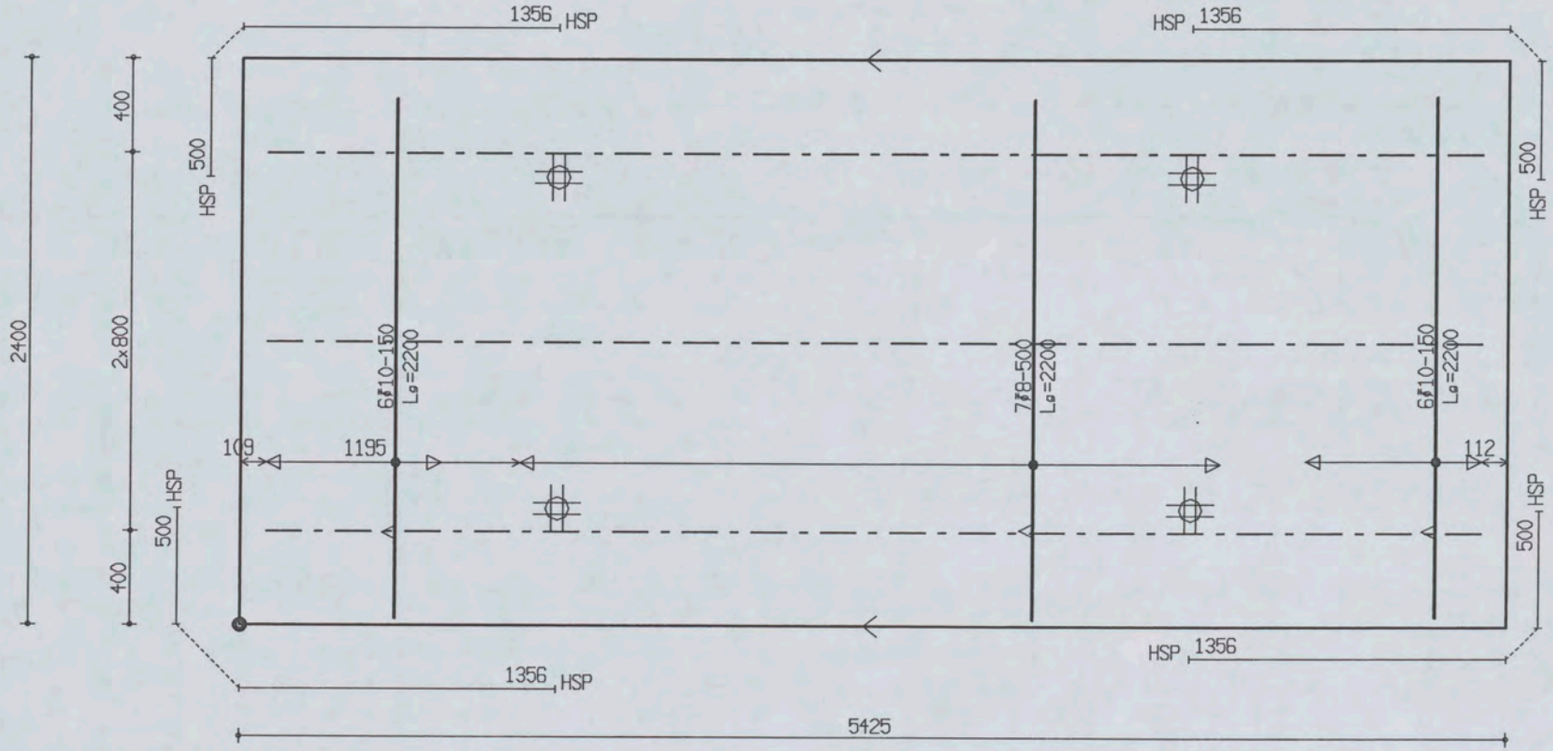

PROJ.NR.	3420							
DATUM : 18-01-06	NET NAAM : 12$29	TRALIE TYPE			TRALIES	LANGS mm2/m1	DWARS mm2/m1	AANTAL	MERK
PLAATDIKTE: 70	WAP. HORZ.: 6-550	190							
DEKKING : 25	WAP. VERT.: 6-261	7	4,5	5					
BETONKWAL.: B45	SECTION : V103	MIL.KLASSE:			190-3-5200	0	0	1	332

MALAFMETINGEN: 5425 x 2400

Oeterbeton VLOEREN Tekeningnaam: 3420_L02 ZAPLTSAV:3.99

Shell Amsterdam

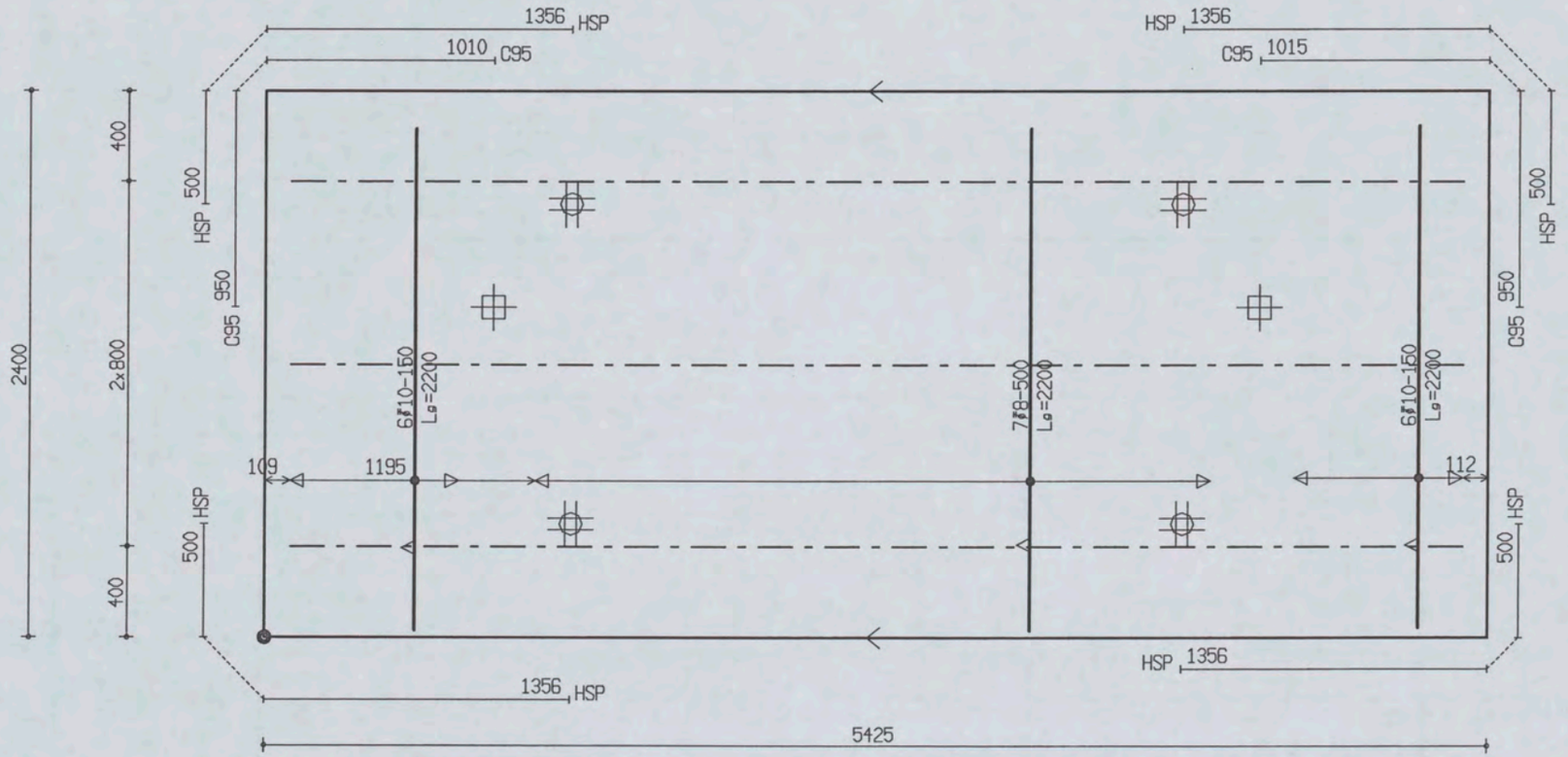

PROJ.NR.	3420

MALAFMETINGEN: 5425 x 2400

DATUM : 18-01-06	NET NAAM : 12$29	TRALIE TYPE			TRALIES	LANGS mm2/m1	DWARS mm2/m1	AANTAL	MERK
PLAATDIKTE: 70	WAP. HORZ.: 6-550	190							
DEKKING : 25	WAP. VERT.: 6-261	7	4.5	5					
BETONKWAL.: B45	SECTION : V103	MIL.KLASSE:		2	190-3-5200	0	0	1	333

the scale towards document
C1 B1 A1 C2 B2 A2 B5 A5 20 18 17 16 11 10 09 03 02 01 C7 B7 A7 C8 B8 A8 C9 B9
Patch Reference numbers on UTT
Scan Reference Chart TE263 Serial No. 549

Oeterbeton VLOEREN Tekeningnaam: 3420_L02 ZAPLTSAV:3.99

Shell Amsterdam

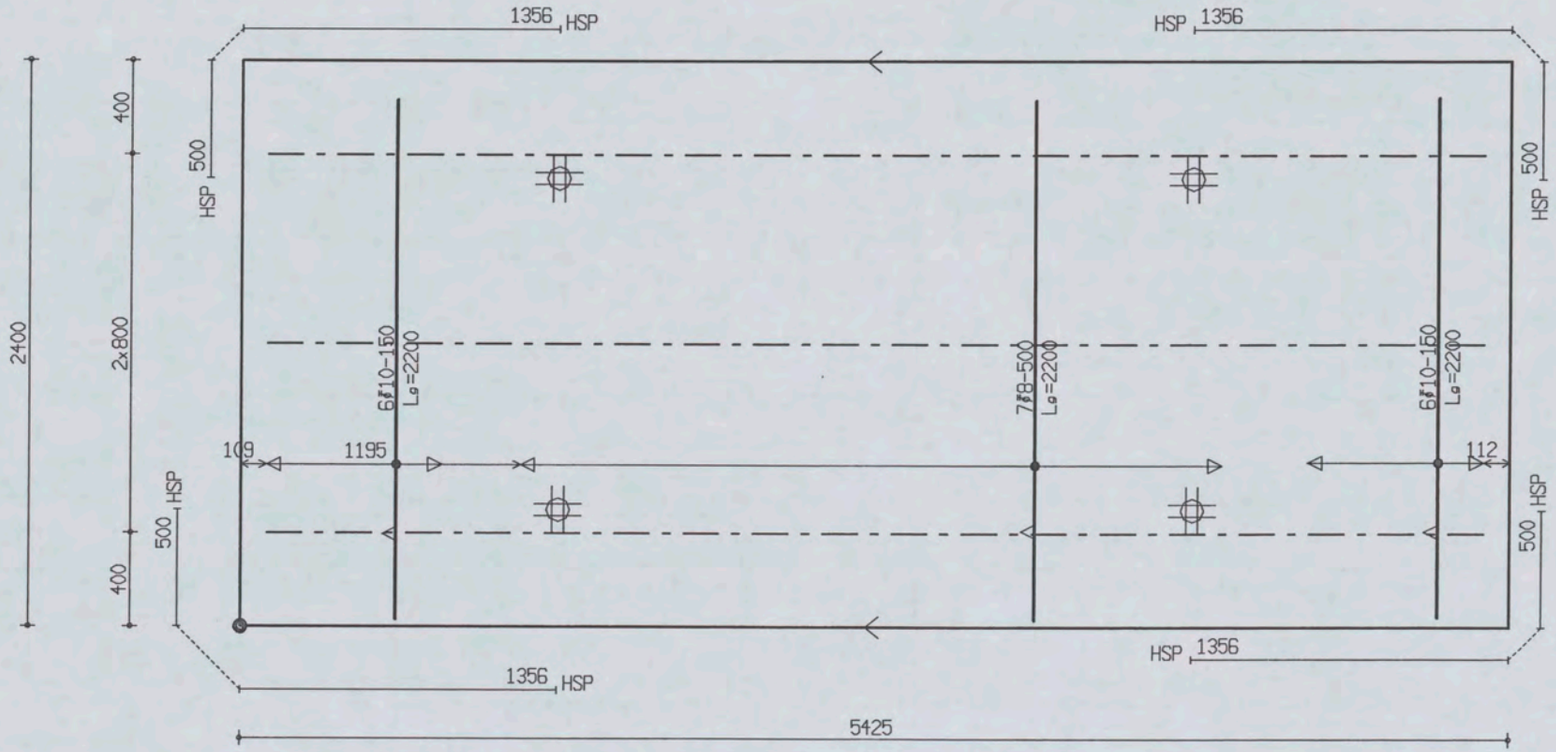

PROJ.NR.	3420

MALAFMETINGEN: 5425 x 2400

DATUM : 18-01-06	NET NAAM : 12$29	TRALIE TYPE	TRALIES	LANGS mm2/m1	DWARS mm2/m1	AANTAL	MERK
PLAATDIKTE: 70	WAP. HORZ.: 6-550	190					
DEKKING : 25	WAP. VERT.: 6-261	7 | 4.5 | F					
BETONKWAL.: B45	SECTION : V103	MIL.KLASSE: 2	190-3-5200	0	0	1	334

Ueterbeton VLUEHEN IeKeningnaam: 3420_L02 ZAPLTSAV:3.99

Shell Amsterdam

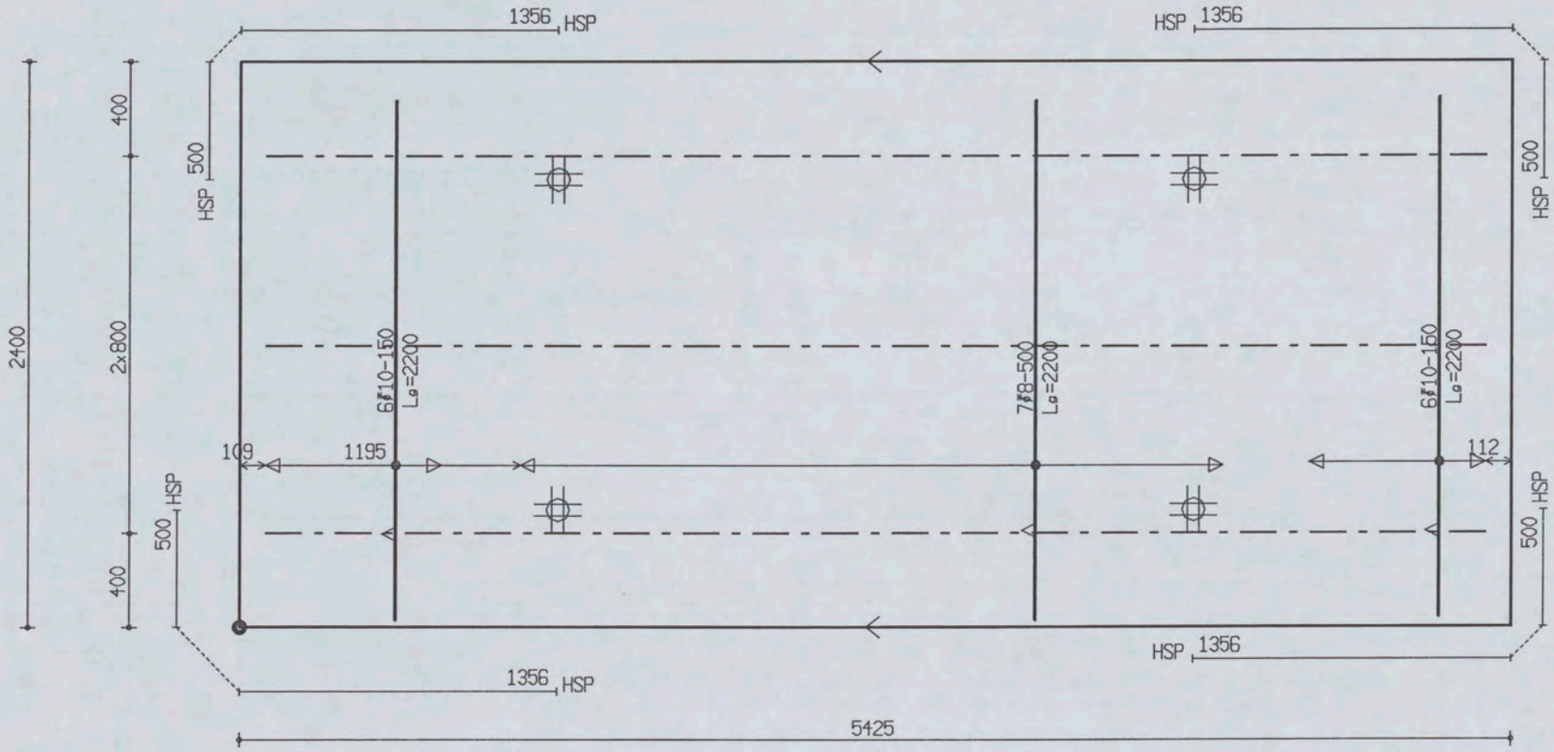

PROJ.NR.	3420

MALAFMETINGEN: 5425 x 2400

DATUM : 18-01-06	NET NAAM : 12$29	TRALIE TYPE			TRALIES	LANGS mm2/m1	DWARS mm2/m1	AANTAL	MERK
PLAATDIKTE: 70	WAP. HORZ.: 6-550	190							
DEKKING : 25	WAP. VERT.: 6-261	7	4.5	5					
BETONKWAL.: B45	SECTION : V103	MIL.KLASSE:		2	190-3-5200	0	0	1	335

the scale towards document
Patch Reference numbers on UTT
549

Oeterbeton VLOEREN Tekeningnaam: 3420_L02 ZAPLTSAV: 3.99

Shell Amsterdam

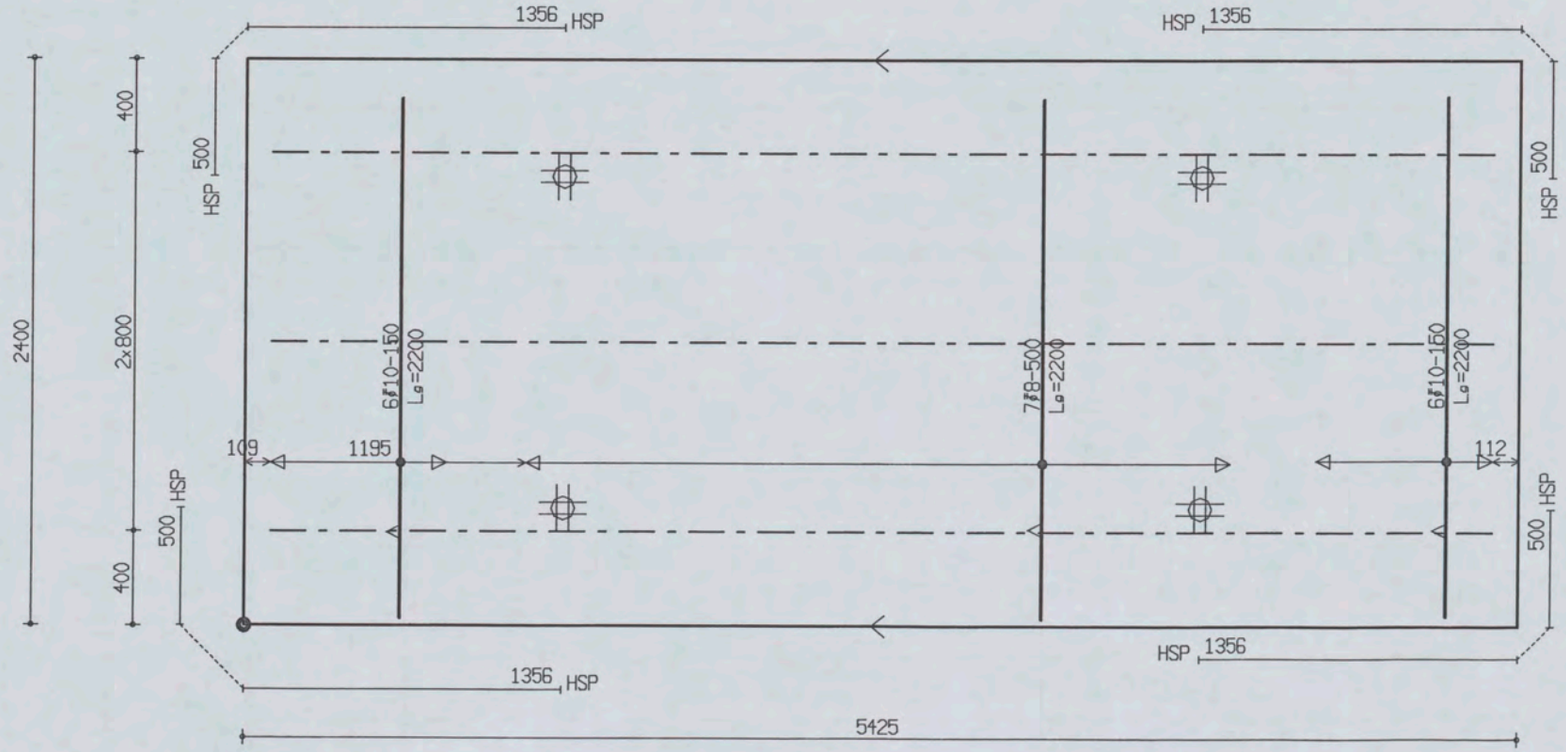

PROJ.NR.	3420							
						MALAFMETINGEN: 5425 x 2400		
DATUM : 18-01-06	NET NAAM : 12$29	TRALIE TYPE	TRALIES	LANGS mm2/m1	DWARS mm2/m1	AANTAL	MERK
PLAATDIKTE: 70	WAP. HOAZ.: 6-550	190					
DEKKING : 25	WAP. VERT.: 6-261	7 4.5 5	190-3-5200	0	0	1	336
BETONKWAL.: B45	SECTION : V103	MIL.KLASSE: 2					

the scale towards document

Patch Reference numbers on UTT Serial No. 549

Oeterbeton VLOEREN Tekeningnaam: 3420_L02 ZAPLTSAV:3.99

Shell Amsterdam

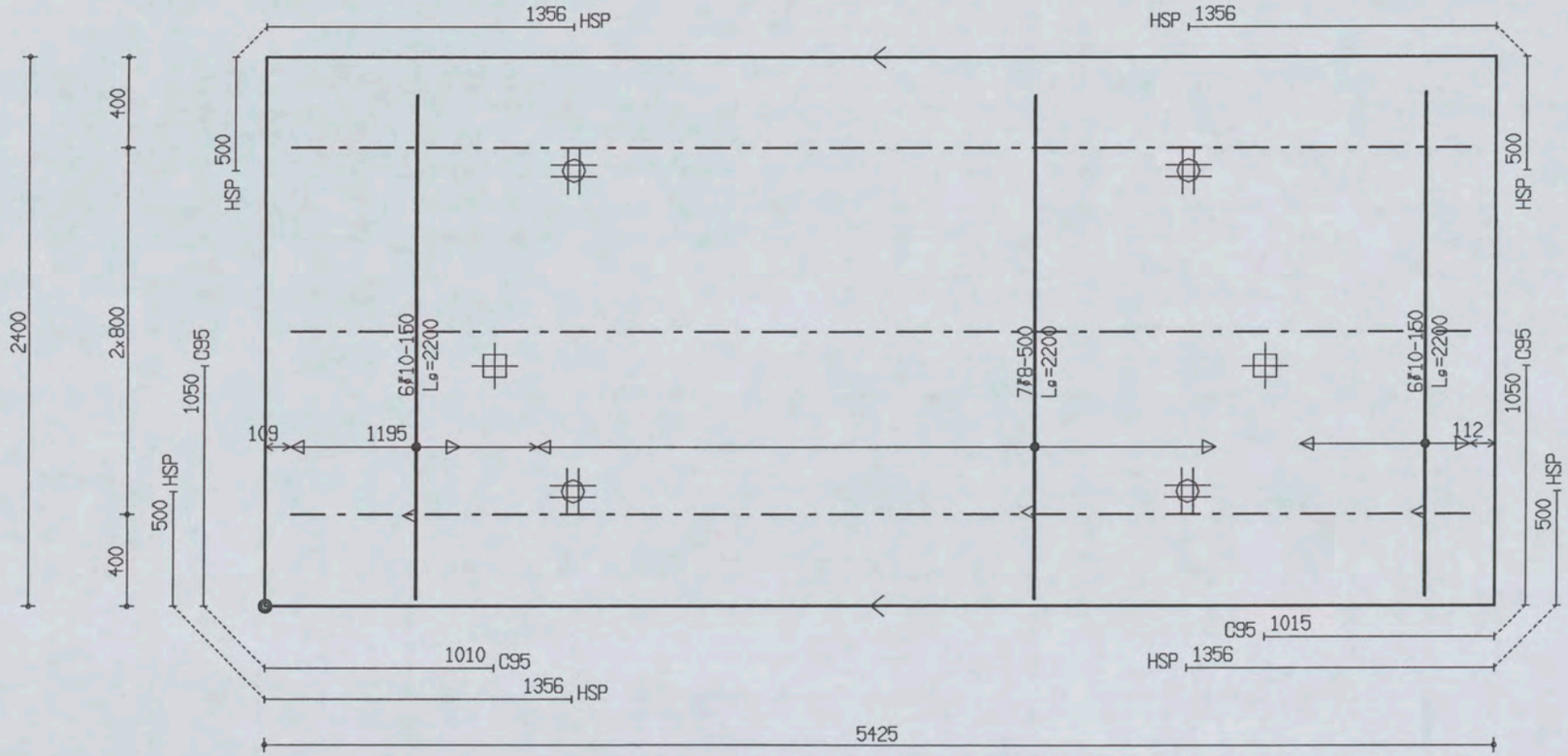

PROJ.NR.	3420

MALAFMETINGEN: 5425 x 2400

DATUM : 18-01-06	NET NAAM : 12$29	TRALIE TYPE			TRALIES	LANGS mm2/m1	DWARS mm2/m1	AANTAL	MERK
PLAATDIKTE: 70	WAP. HORZ.: 6-550	190							
DEKKING : 25	WAP. VERT.: 6-261	7	4.5	5					
BETONKWAL.: B45	SECTION : V103	MIL.KLASSE:	2		190-3-5200	0	0	1	337

the scale towards document
Patch Reference numbers on UTT
549

Oelerbeton VLOEREN Tekeningnaam: 3420_L02 ZAPLTSAV:3.99

Shell Amsterdam

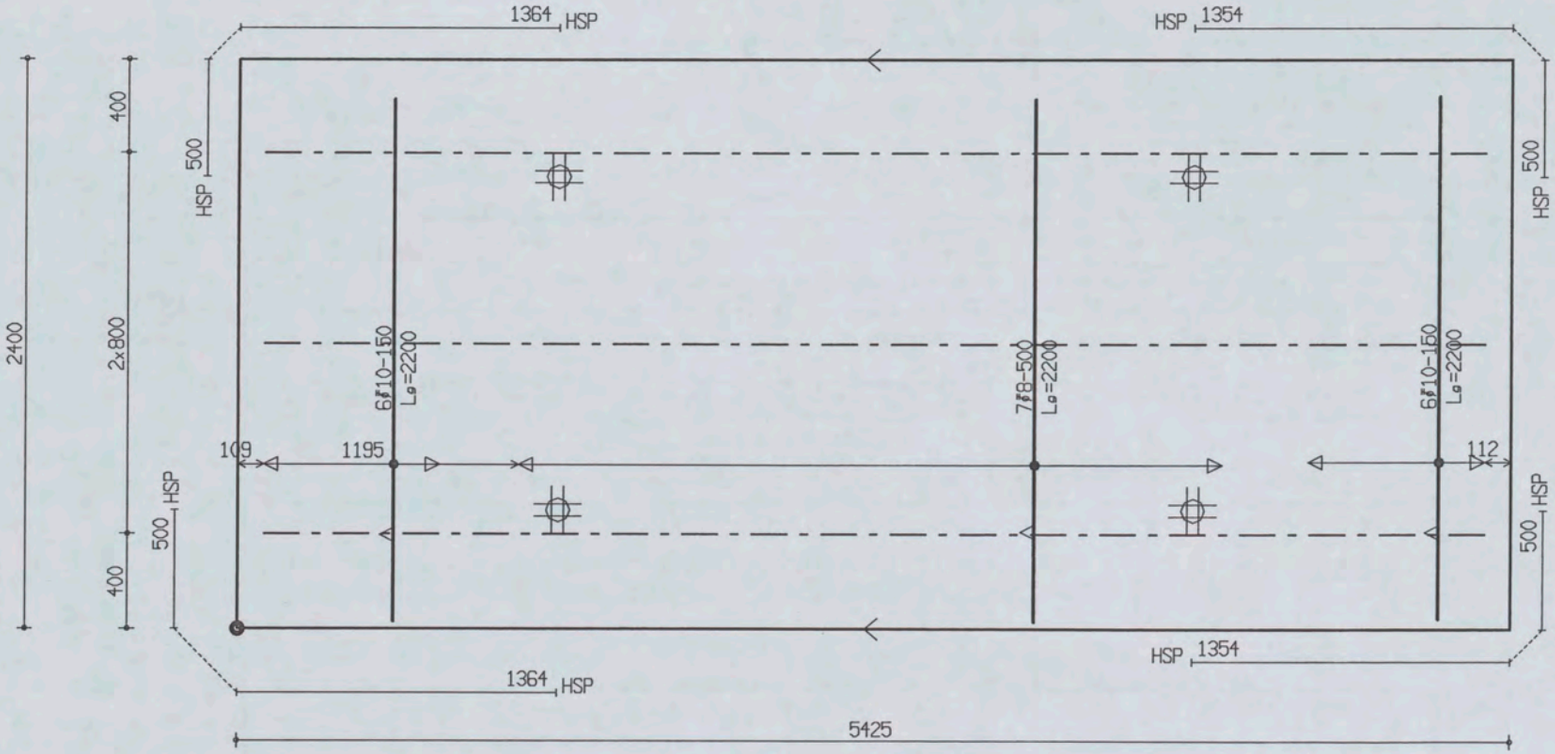

PROJ.NR.	3420

MALAFMETINGEN: 5425 x 2400

DATUM : 18-01-06	NET NAAM : 12$29	TRALIE TYPE			TRALIES	LANGS mm2/m1	DWARS mm2/m1	AANTAL	MERK
PLAATDIKTE: 70	WAP. HORZ.: 6-550	190							
DEKKING : 25	WAP. VERT.: 6-261	7	4.5	5	190-3-5200	0	0	1	338
BETONKWAL.: B45	SECTION : V103	MIL.KLASSE:							

the scale towards document
Patch Reference numbers on UTT Serial No. 549

Oeterbeton VLOEREN Tekeningnaam: 3420_L02 ZAPLTSAV: 3.99

Shell Amsterdam

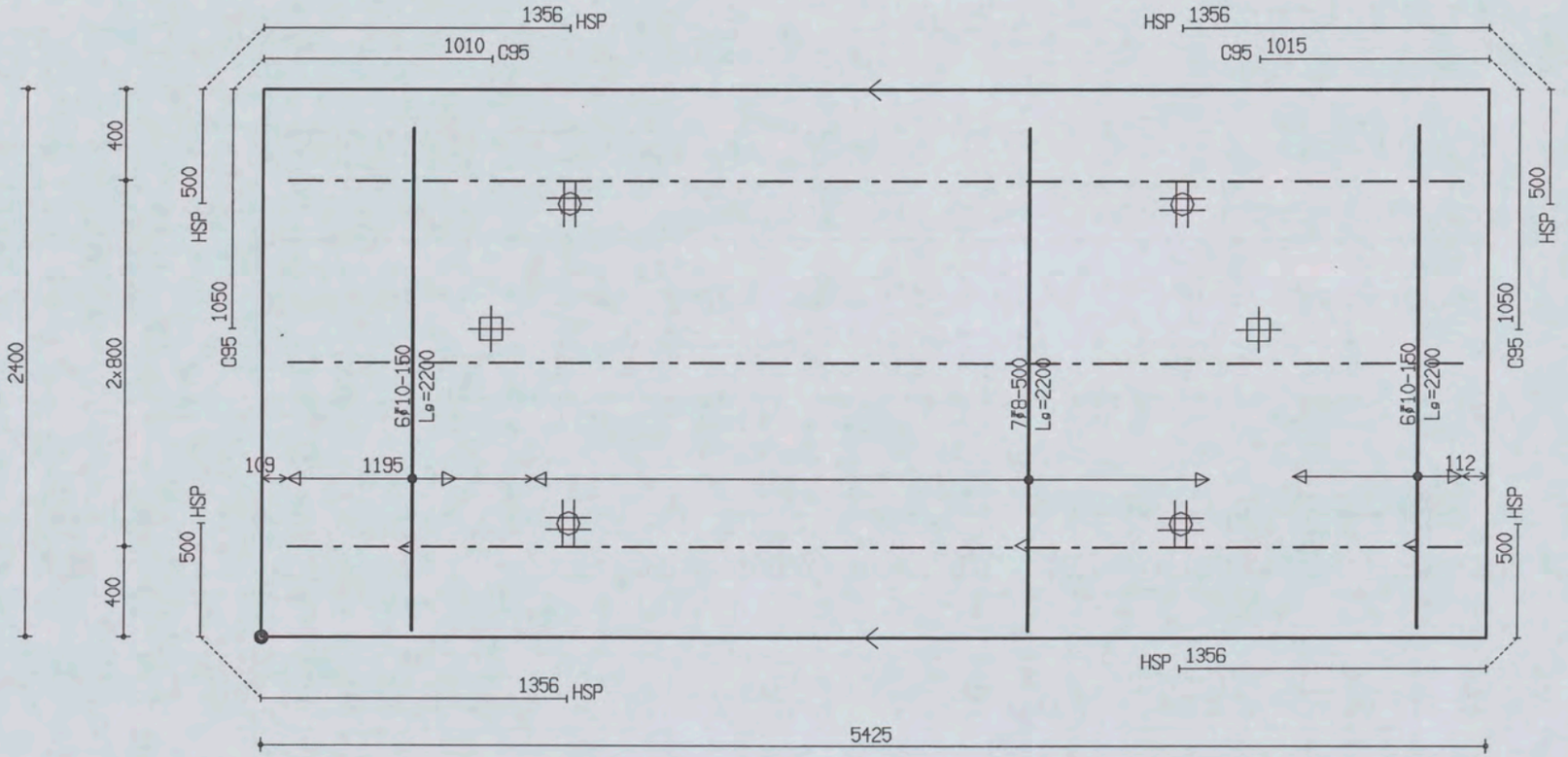

PROJ.NR.	3420

MALAFMETINGEN: 5425 x 2400

DATUM : 18-01-06	NET NAAM : 12$29	TRALIE TYPE			TRALIES	LANGS mm2/m1	DWARS mm2/m1	AANTAL	MERK
PLAATDIKTE: 70	WAP. HORZ.: 6-550	190							
DEKKING : 25	WAP. VERT.: 6-261	7	4.5	5					
BETONKWAL.: B45	SECTION : V103	MIL.KLASSE:	2		190-3-5200	0	0	1	339

the scale towards document
C1 B1 A1 C2 B2 A2 B5 A5 20 18 17 16 11 10 09 03 02 01 C7 B7 A7 C8 B8 A8 C9 B9
Patch Reference numbers on UTT
Engineering Scan Reference Chart TE263 Serial No. 549

Oeterbeton VLOEREN Tekeningnaam: 3420_L02 ZAPLTSAV: 3.99

Shell Amsterdam

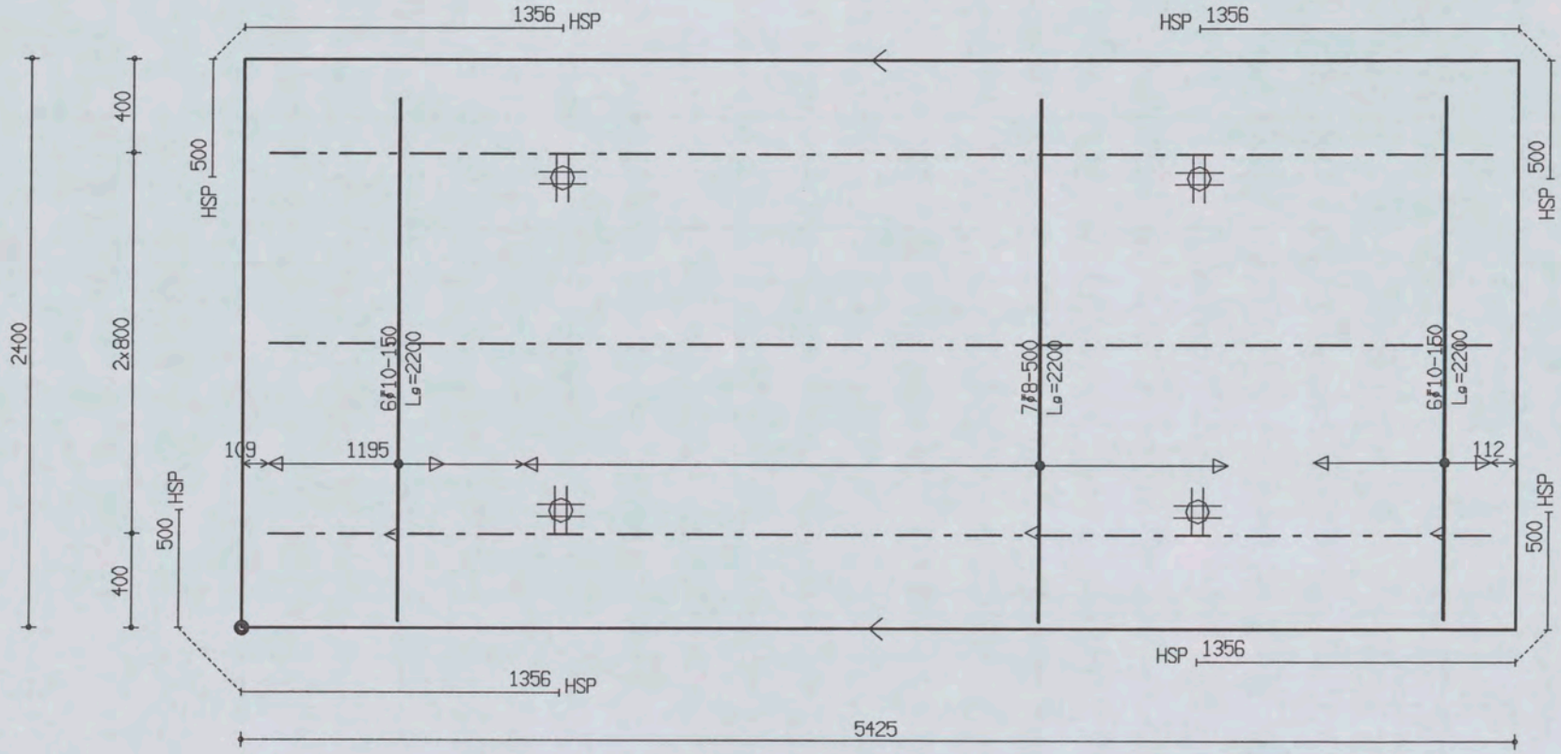

PROJ.NR.	3420

MALAFMETINGEN: 5425 x 2400

DATUM : 18-01-06	NET NAAM : 12$29	TRALIE TYPE	TRALIES	LANGS mm2/m1	DWARS mm2/m1	AANTAL	MERK
PLAATDIKTE: 70	WAP. HORZ.: 6-550	190					
DEKKING : 25	WAP. VERT.: 6-261	7 | 4.5 | 5	190-3-5200	0	0	1	340
BETONKWAL.: B45	SECTION : V103	MIL.KLASSE: 2					

the scale towards document
Patch Reference numbers on UTT
549

Oeterbeton VLOEREN Tekeningnaam : 3420_L02 ZAPLTSAV:3.99

Shell Amsterdam

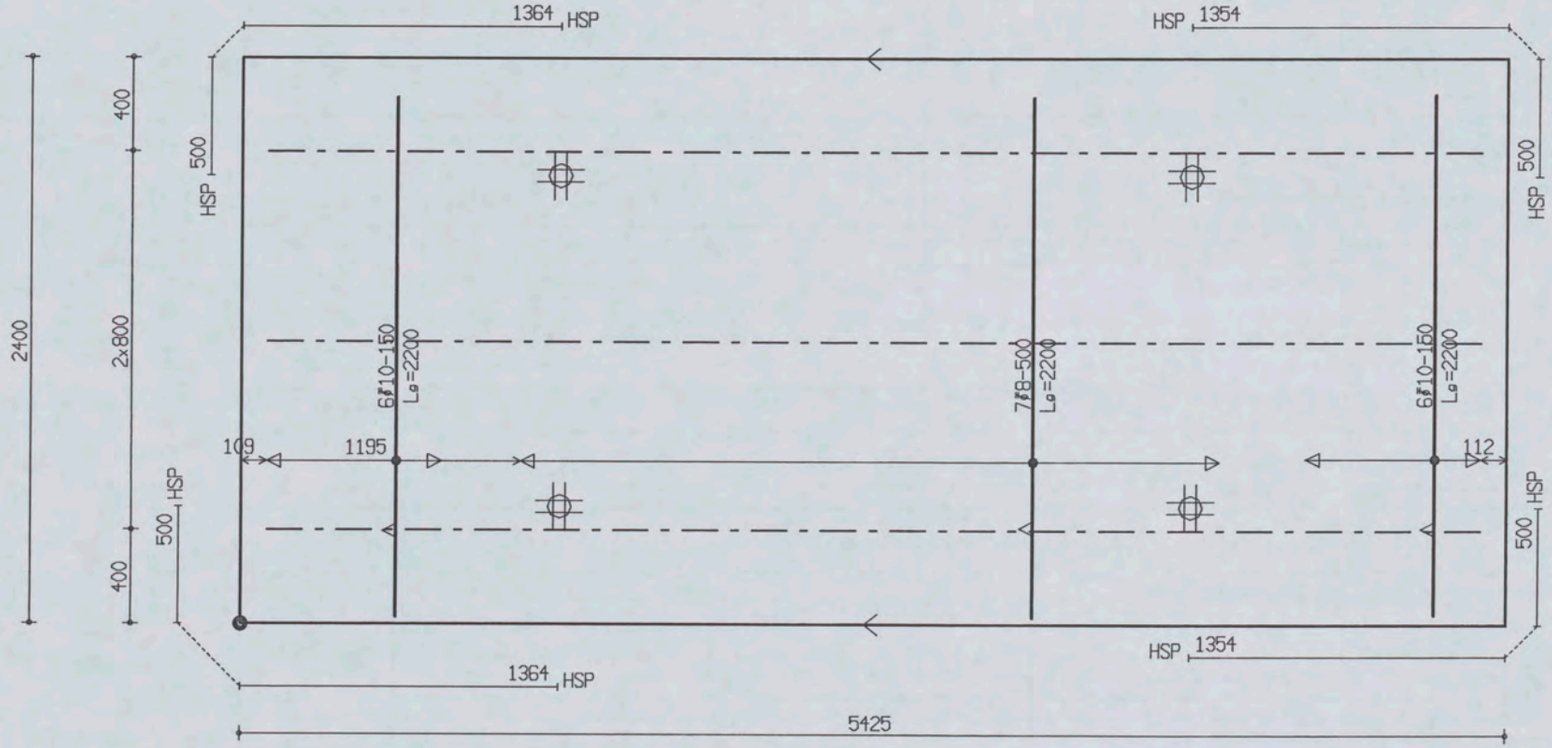

PROJ.NR.	3420

MALAFMETINGEN: 5425 x 2400

DATUM : 18-01-06	NET NAAM : 12$29	TRALIE TYPE			TRALIES	LANGS mm2/m1	DWARS mm2/m1	AANTAL	MERK
PLAATDIKTE: 70	WAP. HORZ.: 6-550	190							
DEKKING : 25	WAP. VERT.: 6-261	7	4.5	5					
BETONKWAL.: B45	SECTION : V103	MIL.KLASSE:	2		190-3-5200	0	0	1	341

the scale towards document
Patch Reference numbers on UTT
549

Oeterbeton VLOEREN Tekeningnaam: 3420_L02 ZAPLTSAV:3.99

Shell Amsterdam

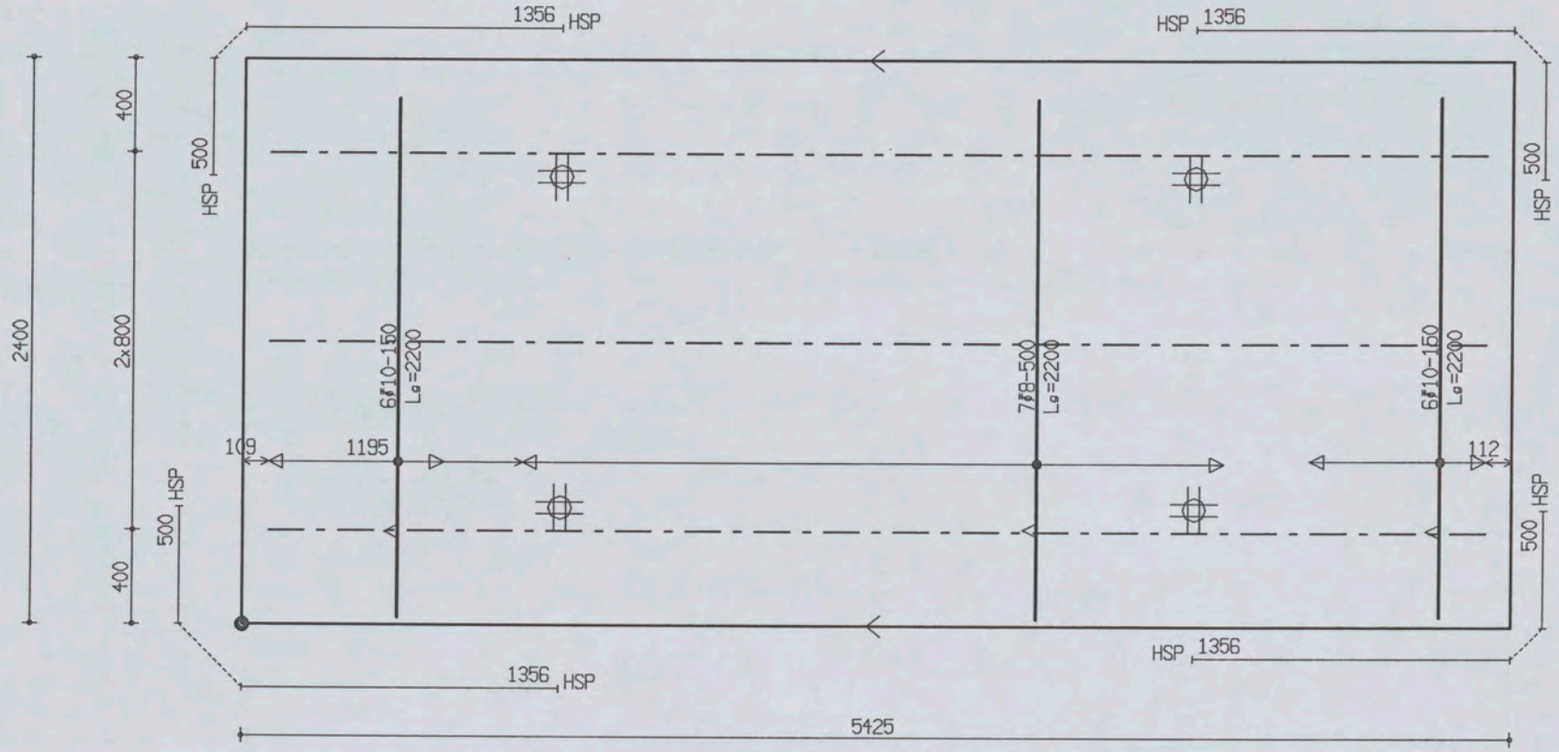

PROJ.NR.	3420

MALAFMETINGEN: 5425 x 2400

DATUM : 18-01-06	NET NAAM : 12$29	TRALIE TYPE	TRALIES	LANGS mm2/m1	DWARS mm2/m1	AANTAL	MERK
PLAATDIKTE: 70	WAP. HORZ.: 6-550	190					
DEKKING : 25	WAP. VERT.: 6-261	7 | 4.5 | 5					
BETONKWAL.: B45	SECTION : V103	MIL.KLASSE: 2	190-3-5200	0	0	1	342

the scale towards document
C1 B1 A1 C2 B2 A5 B5 A2 20 18 17 16 11 10 09 03 02 01 C7 B7 A7 C8 B8 A8 C9 B9
Patch Reference numbers on UTT
549

Oeterbeton VLOEREN Tekeningnaam : 3420_L02 ZAPLTSAV 3.99

Shell Amsterdam

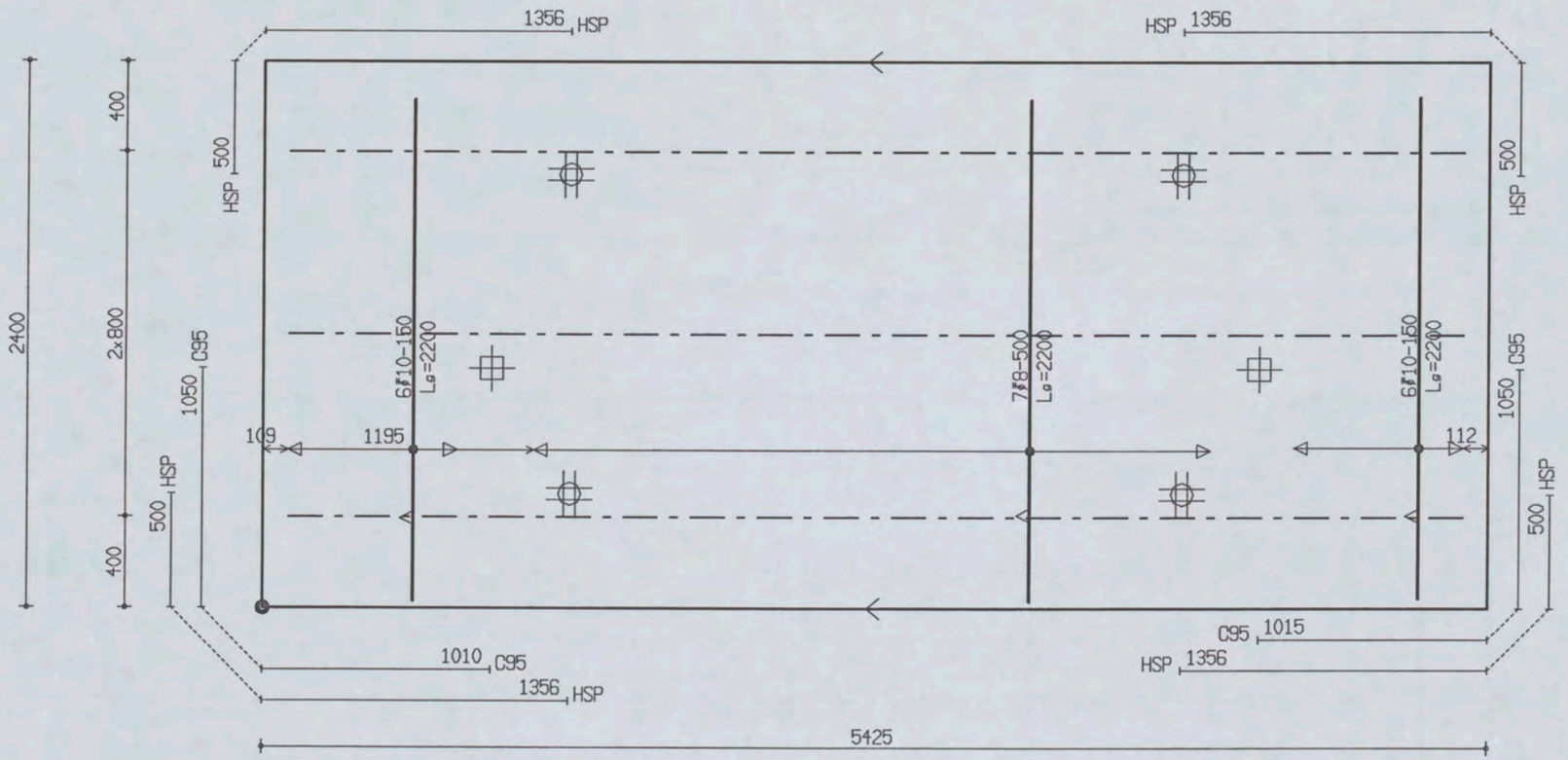

PROJ.NR.	3420

MALAFMETINGEN: 5425 x 2400

DATUM : 18-01-06	NET NAAM : 12$29	TRALIE TYPE			TRALIES	LANGS mm2/m1	DWARS mm2/m1	AANTAL	MERK
PLAATDIKTE: 70	WAP. HORZ.: 6-550	190							
DEKKING : 25	WAP. VERT.: 6-261	7	4.5	5					
BETONKWAL.: B45	SECTION : V103	MIL.KLASSE:	2		190-3-5200	0	0	1	343

the scale towards document
Patch Reference numbers on UTT
ngineering Scan Reference Chart TE263 Serial No. 549

Oeterbeton VLOEREN Tekeningnaam: 3420_L02 ZAPLTSAV:3.99

Shell Amsterdam

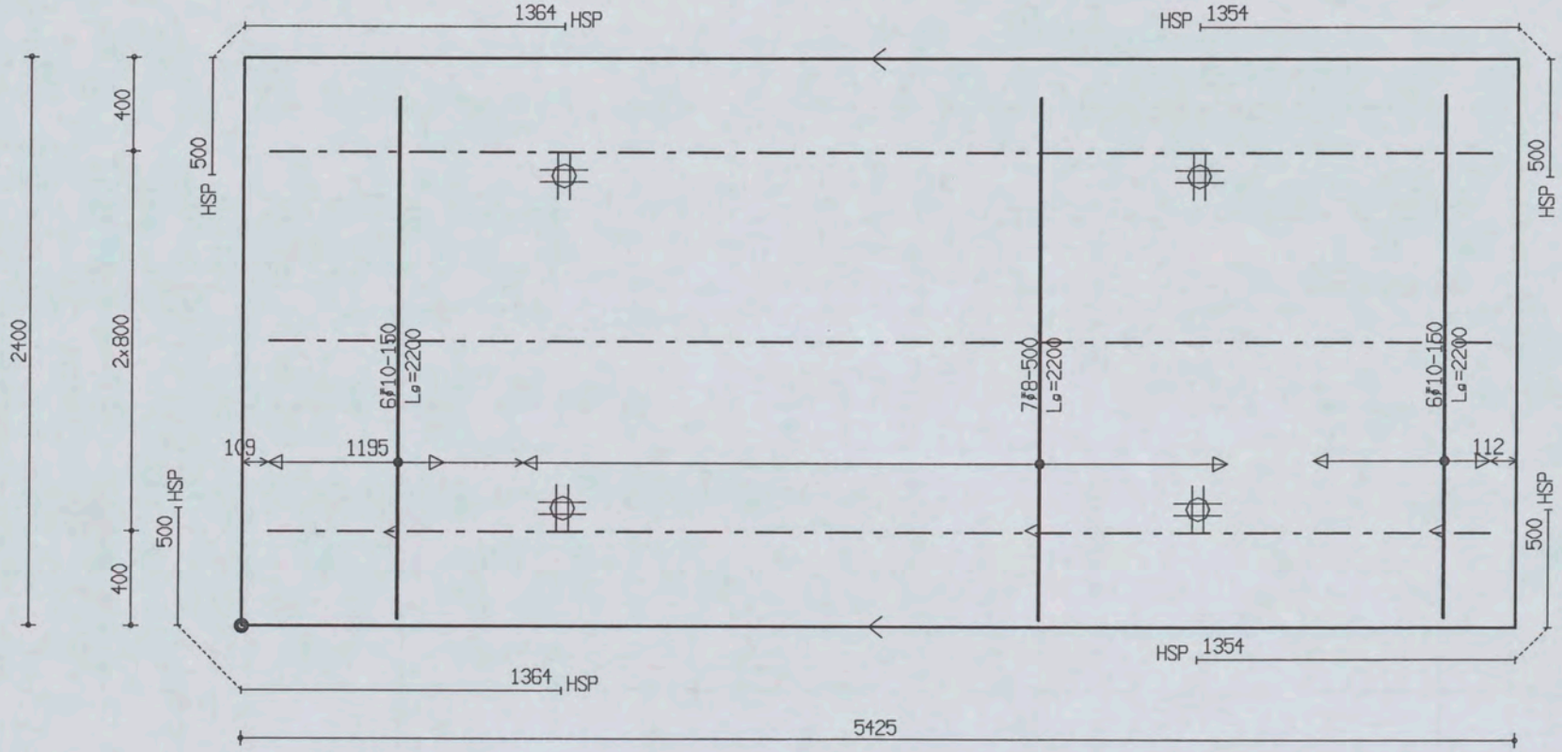

PROJ.NR.	3420

MALAFMETINGEN: 5425 x 2400

DATUM : 18-01-06	NET NAAM : 12$29	TRALIE TYPE	TRALIES	LANGS mm2/m1	DWARS mm2/m1	AANTAL	MERK
PLAATDIKTE: 70	WAP. HORZ.: 6-550	190					
DEKKING : 25	WAP. VERT.: 6-261	7 | 4.5 | F..					
BETONKWAL.: B45	SECTION : V103	MIL.KLASSE: 2	190-3-5200	0	0	1	344

Oeterbeton VLOEREN Tekeningnaam: 3420_L02 ZAPLTSAV: 3.99

Shell Amsterdam

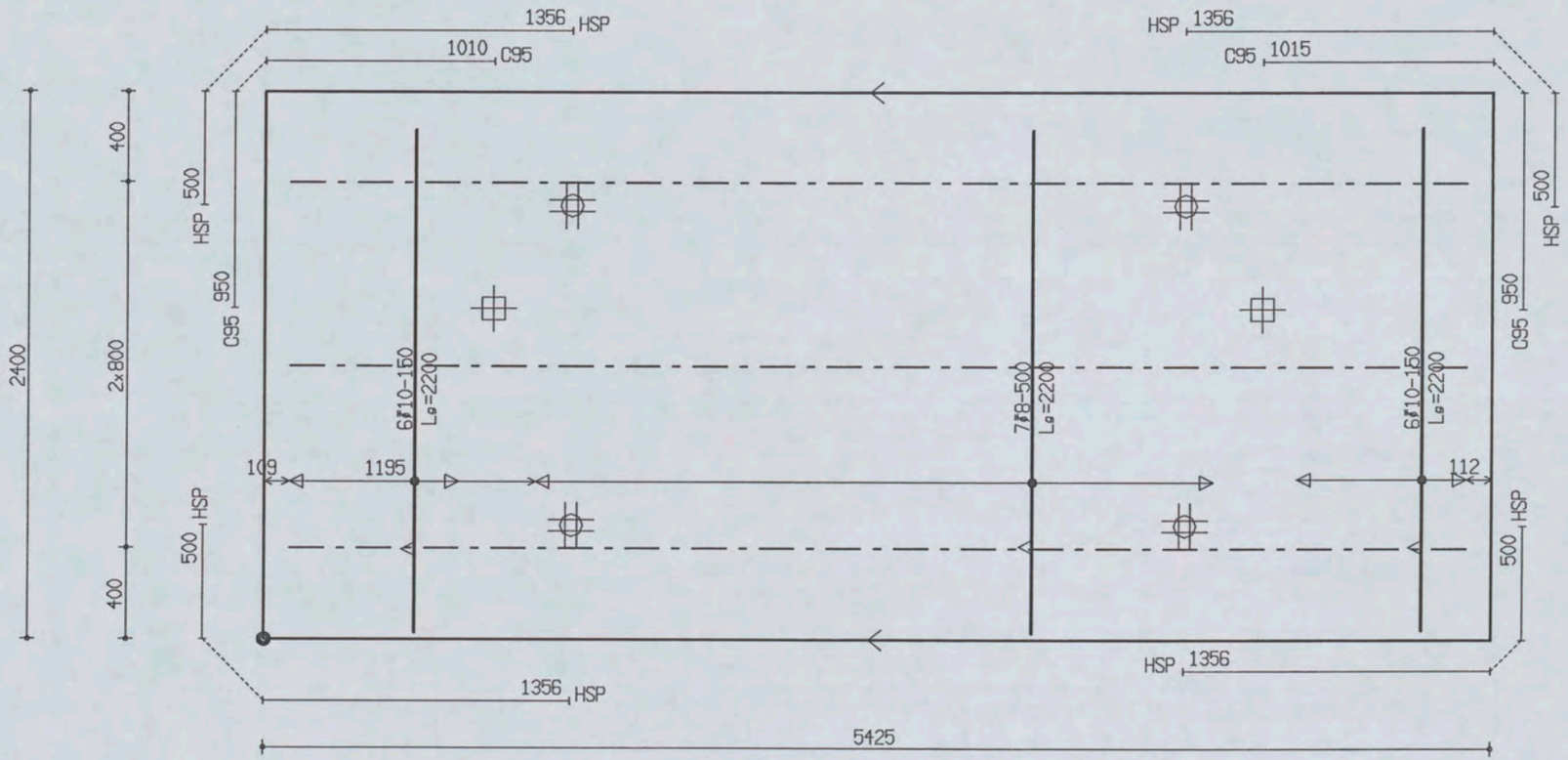

PROJ.NR.	3420

MALAFMETINGEN: 5425 x 2400

DATUM : 18-01-06	NET NAAM : 12$29	TRALIE TYPE			TRALIES	LANGS mm2/m1	DWARS mm2/m1	AANTAL	MERK
PLAATDIKTE: 70	WAP. HORZ.: 6-550	190							
DEKKING : 25	WAP. VERT.: 6-261	7	4.5	5					
BETONKWAL.: B45	SECTION : V103	MIL.KLASSE:	2		190-3-5200	0	0	1	345

the scale towards document
Patch Reference numbers on UTT
549

Oeterbeton VLOEREN Tekeningnaam: 3420_L02 ZAPLTSAV:3.99

Shell Amsterdam

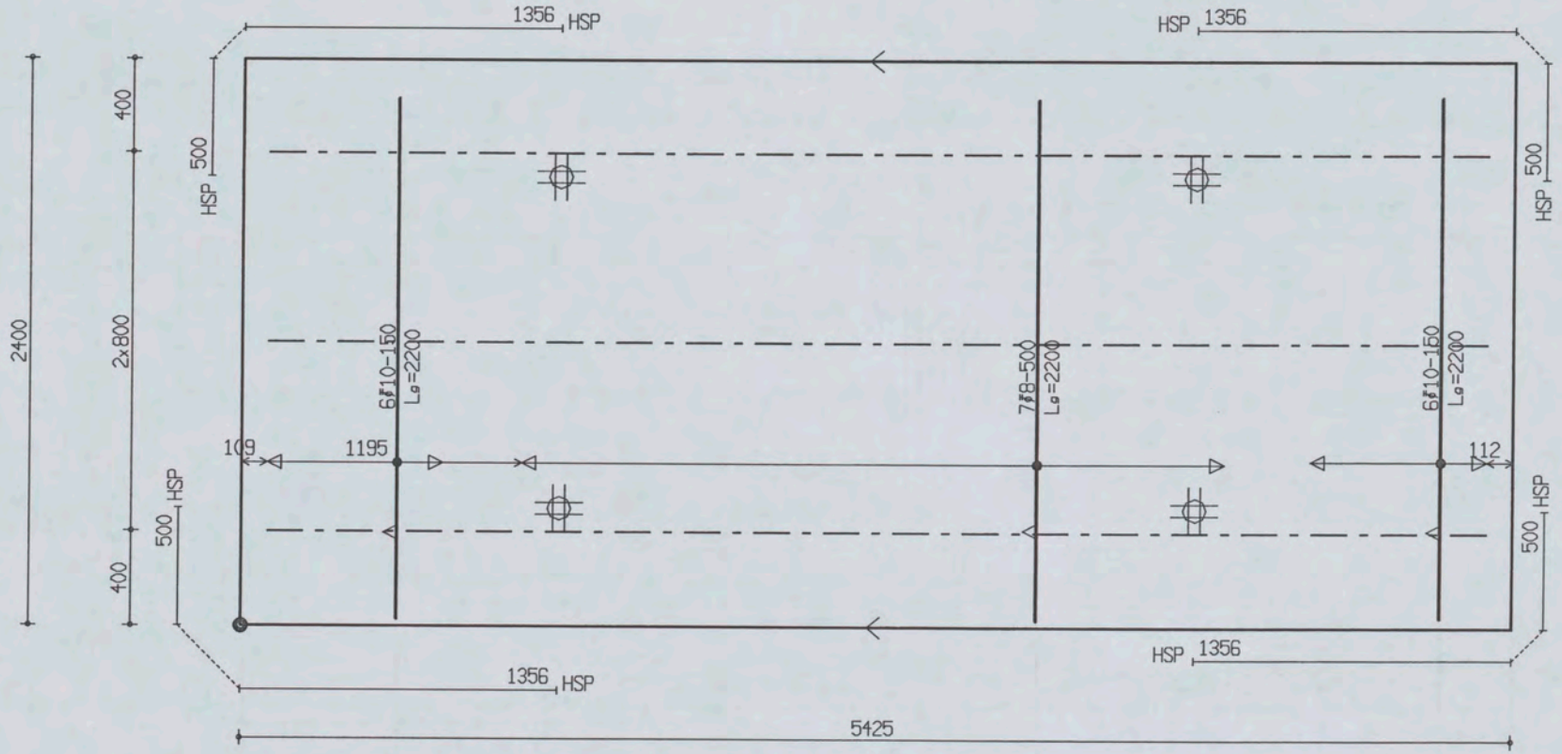

PROJ.NR.	3420							
DATUM : 18-01-06	NET NAAM : 12$29	TRALIE TYPE			TRALIES	LANGS mm2/m1	DWARS mm2/m1	AANTAL	MERK
PLAATDIKTE: 70	WAP. HORZ.: 6-550	190							
DEKKING : 25	WAP. VERT.: 6-261	7	4.5	5					
BETONKWAL.: B45	SECTION : V103	MIL.KLASSE: 2			190-3-5200	0	0	1	346

MALAFMETINGEN: 5425 x 2400

Oeterbeton VLOEREN Tekeningnaam: 3420_L02 ZAPLTSAV: 3.99

Shell Amsterdam

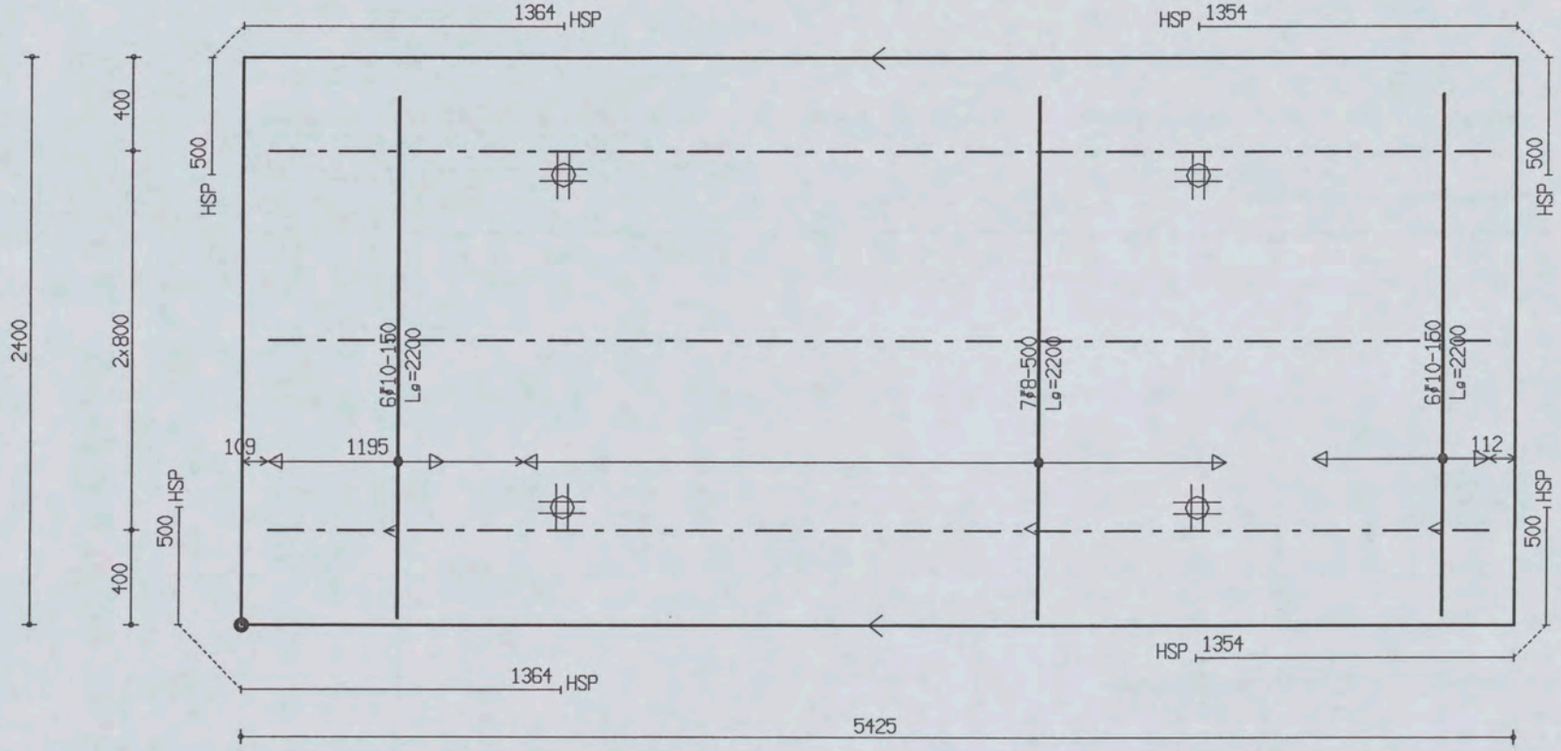

PROJ.NR.	3420

MALAFMETINGEN: 5425 x 2400

DATUM : 18-01-06	NET NAAM : 12$29	TRALIE TYPE			TRALIES	LANGS mm2/m1	DWARS mm2/m1	AANTAL	MERK
PLAATDIKTE: 70	WAP. HOAZ.: 6-550	190							
DEKKING : 25	WAP. VERT.: 6-261	7	4.5	5					
BETONKWAL.: B45	SECTION : V103	MIL.KLASSE:		2	190-3-5200	0	0	1	347

the scale towards document
Patch Reference numbers on UTT Serial No. 549

Oelerbeton VLOEREN Tekeningnaam: 3420_L02 ZAPLTSAV:3.99

Shell Amsterdam

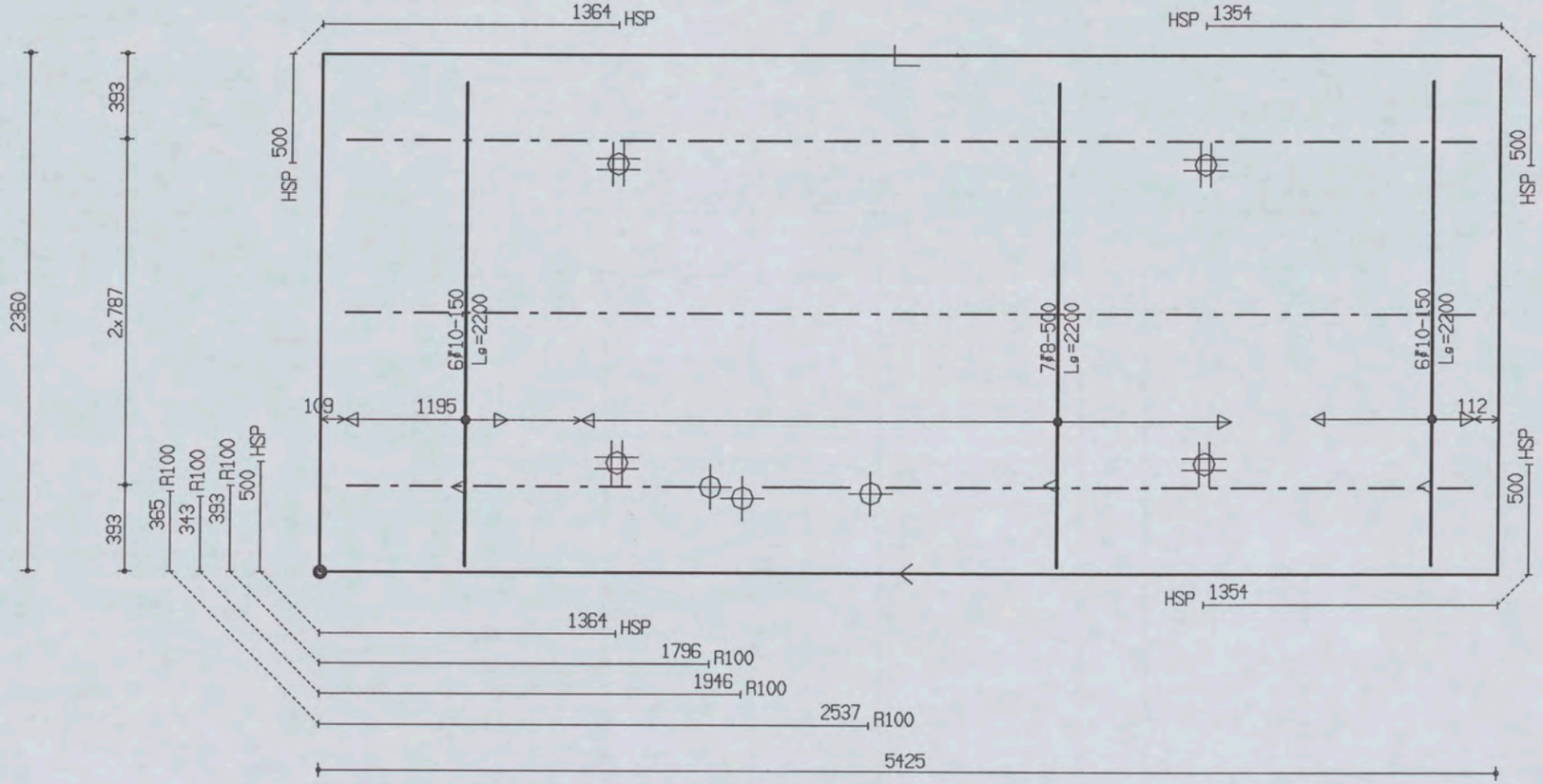

PROJ.NR.	3420

MALAFMETINGEN: 5425 x 2360

DATUM : 18-01-06	NET NAAM : 12$29	TRALIE TYPE	TRALIES	LANGS mm2/m1	DWARS mm2/m1	AANTAL	MERK
PLAATDIKTE: 70	WAP. HORZ.: 6-550	190	190-1-2700				
DEKKING : 25	WAP. VERT.: 6-261	7 | 4.5 | F	190-1-400	0	0	1	348
BETONKWAL.: B45	SECTION : V103	MIL.KLASSE:	190-1-1600190-2-5200				

the scale towards document
Patch Reference numbers on UTT
Engineering Scan Reference Chart TE263 Serial No. 549

Uelerbeton VLUEHEN Iekeningnaam: 3420_L02 ZAPLTSAV:3.99

Shell Amsterdam

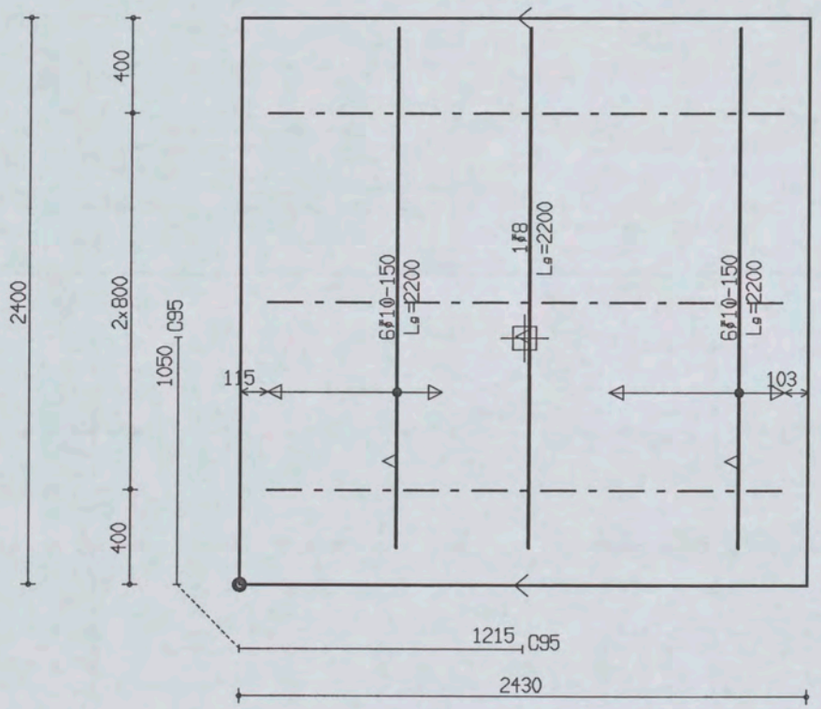

PROJ.NR.	3420

MALAFMETINGEN: 2430 x 2400

DATUM : 18-01-06	NET NAAM : 8$29	TRALIE TYPE			TRALIES	LANGS mm2/m1	DWARS mm2/m1	AANTAL	MERK
PLAATDIKTE: 70	WAP. HORZ.: 6-550	190							
DEKKING : 25	WAP. VERT.: 6-393	7	4.5	5					
BETONKWAL.: B45	SECTION : V104	MIL.KLASSE:	2		190-3-2200	0	0	1	349

Oeterbeton VLOEREN Tekeningnaam: 3420_L02 ZAPLTSAV:3.99

Shell Amsterdam

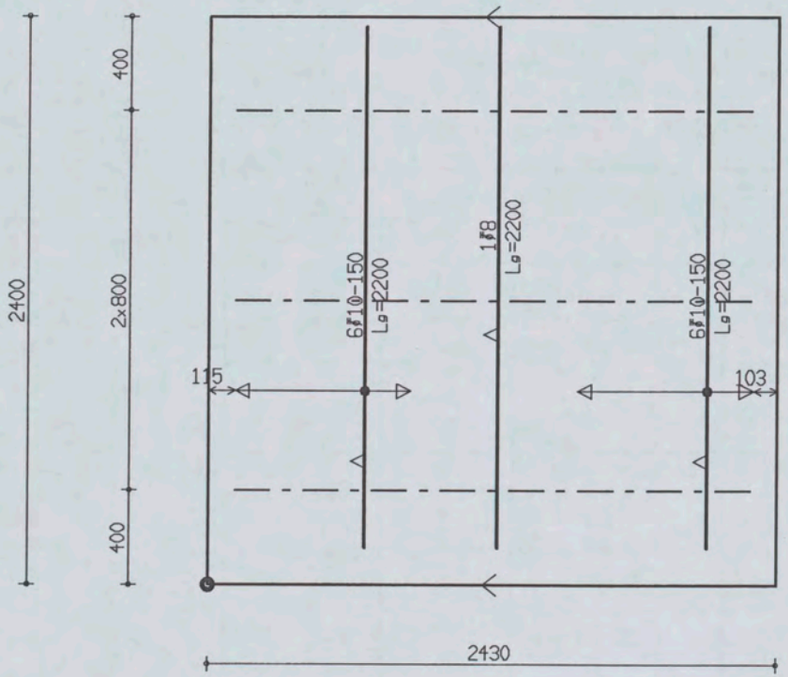

PROJ.NR.	3420

MALAFMETINGEN: 2430 x 2400

DATUM : 18-01-06	NET NAAM : 8$29	TRALIE TYPE	TRALIES	LANGS mm2/m1	DWARS mm2/m1	AANTAL	MERK
PLAATDIKTE: 70	WAP. HORZ.: 6-550	190					
DEKKING : 25	WAP. VERT.: 6-393	7 | 4.5 | 5	190-3-2200	0	0	1	350
BETONKWAL.: B45	SECTION : V104	MIL.KLASSE: 2					

Oelerbeton VLOEREN Tekeningnaam: 3420_L02 ZAPLTSAV:3.99

Shell Amsterdam

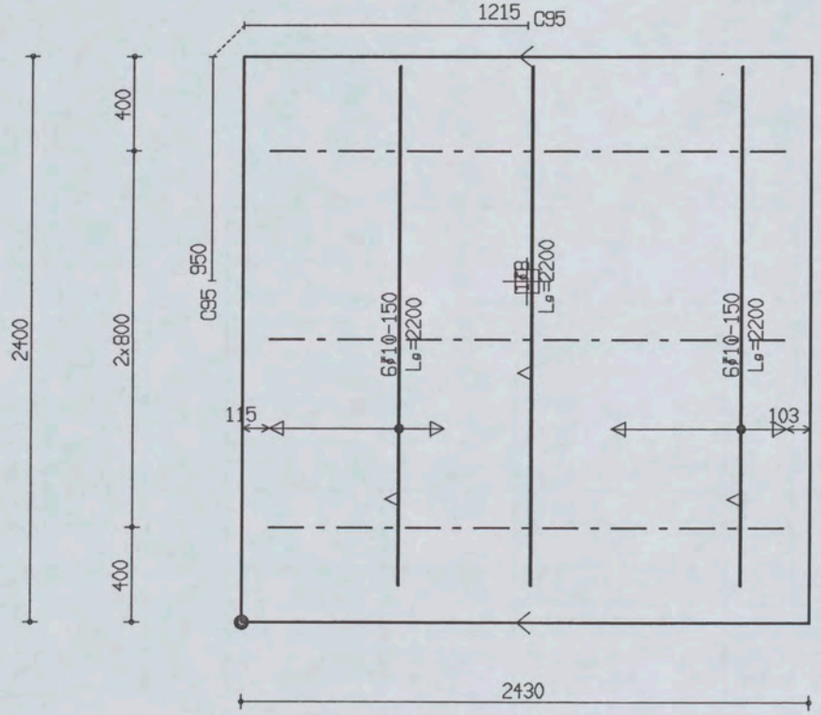

PROJ.NR.	3420

MALAFMETINGEN: 2430 x 2400

DATUM : 18-01-06	NET NAAM : 8$29	TRALIE TYPE			TRALIES	LANGS mm2/m1	DWARS mm2/m1	AANTAL	MERK
PLAATDIKTE: 70	WAP. HORZ.: 6-550	190							
DEKKING : 25	WAP. VERT.: 6-393	7	4.5	5					
BETONKWAL.: B45	SECTION : V104	MIL.KLASSE: 2			190-3-2200	0	0	1	351

Oeterbeton VLOEREN Tekeningnaam: 3420_L02 ZAPLTSAV:3.99

Shell Amsterdam

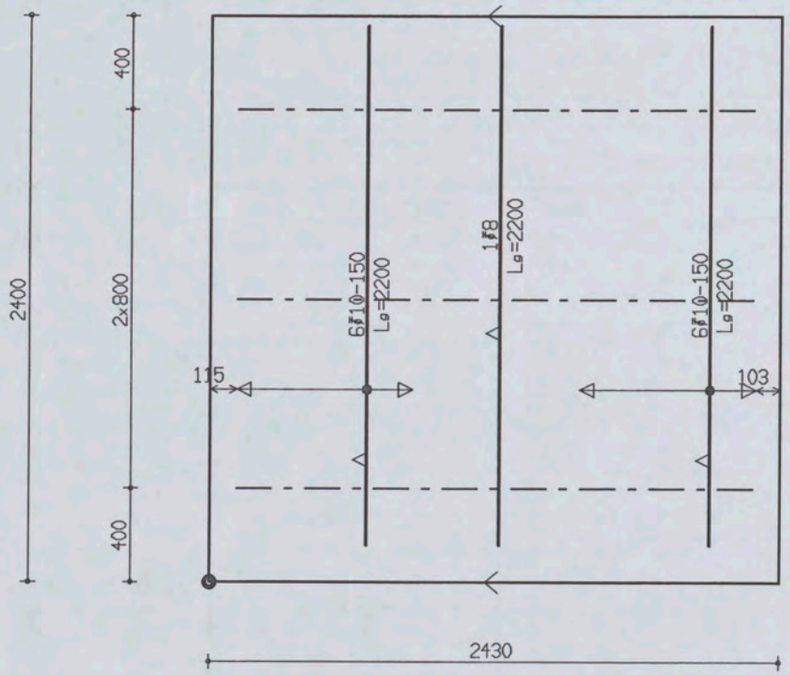

PROJ.NR.	3420

MALAFMETINGEN: 2430 x 2400

DATUM : 18-01-06	NET NAAM : 8$29	TRALIE TYPE	TRALIES	LANGS mm2/m1	DWARS mm2/m1	AANTAL	MERK
PLAATDIKTE: 70	WAP. HORZ.: 6-550	190					
DEKKING : 25	WAP. VERT.: 6-393	7 | 4.5 | F					
BETONKWAL.: B45	SECTION : V104	MIL.KLASSE:	190-3-2200	0	0	1	352

Ueterbeton VLOEREN Tekeningnaam: 3420_L02 ZAPLTSAV:3.99

Shell Amsterdam

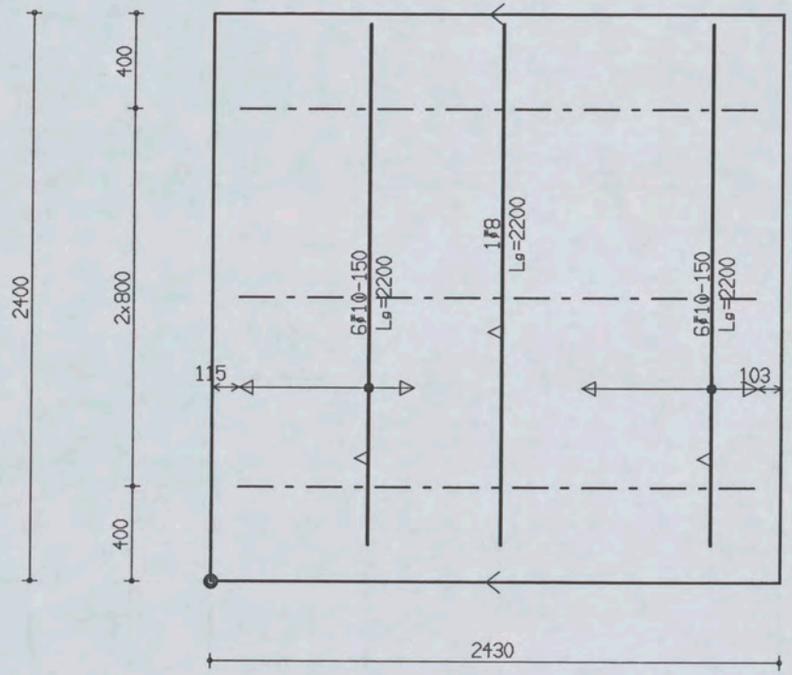

PROJ.NR.	3420

MALAFMETINGEN: 2430 x 2400

DATUM : 18-01-06	NET NAAM : 8$29	TRALIE TYPE	TRALIES	LANGS mm2/m1	DWARS mm2/m1	AANTAL	MERK
PLAATDIKTE: 70	WAP. HORZ.: 6-550	190					
DEKKING : 25	WAP. VERT.: 6-393	7 | 4.5 | 5					
BETONKWAL.: B45	SECTION : V104	MIL.KLASSE: 2	190-3-2200	0	0	1	353

the scale towards document
Patch Reference numbers on UTT Serial No. 549

Oeterbeton VLOEREN Tekeningnaam: 3420_L02 ZAPLTSRV:3.99

Shell Amsterdam

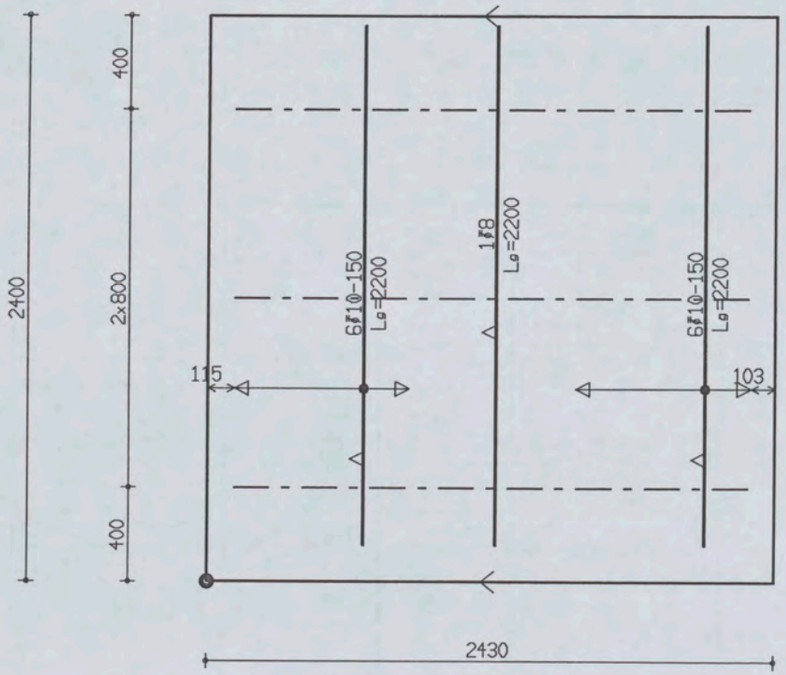

PROJ.NR.	3420							
DATUM : 18-01-06	NET NAAM : 8$29	TRALIE TYPE			TRALIES	LANGS mm2/m1	DWARS mm2/m1	AANTAL	MERK
PLAATDIKTE: 70	WAP. HORZ.: 6-550	190							
DEKKING : 25	WAP. VERT.: 6-393	7	4.5	5					
BETONKWAL.: B45	SECTION : V104	MIL.KLASSE:			190-3-2200	0	0	1	354

MALAFMETINGEN: 2430 x 2400

Ueterbeton VLUEHEN Tekeningnaam: 3420_L02 ZAPLTSAV:3.99

Shell Amsterdam

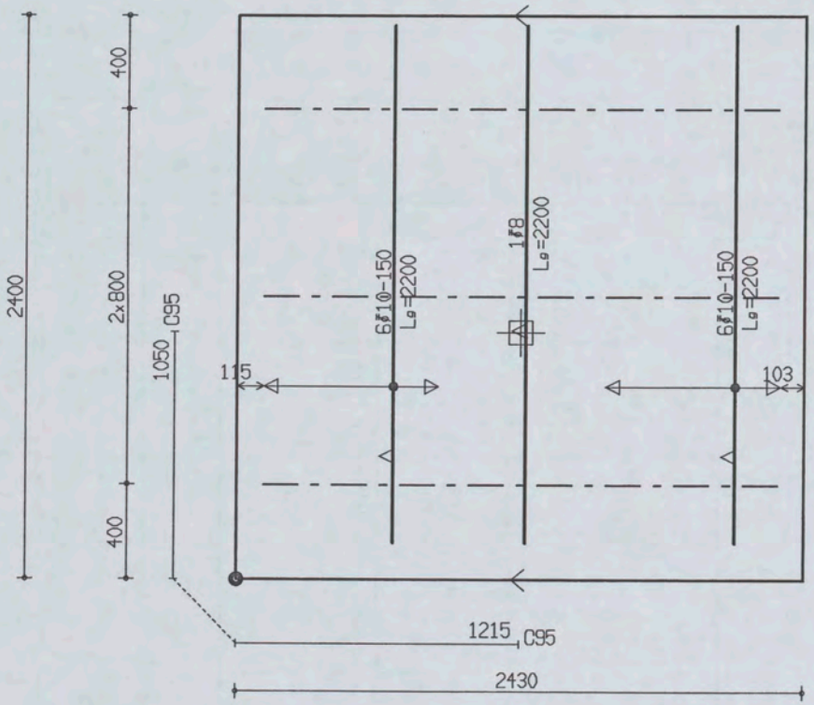

PROJ.NR.	3420

MALAFMETINGEN: 2430 x 2400

DATUM : 18-01-06	NET NAAM : 8$29	TRALIE TYPE			TRALIES	LANGS mm2/m1	DWARS mm2/m1	AANTAL	MERK
PLAATDIKTE: 70	WAP. HORZ.: 6-550	190							
DEKKING : 25	WAP. VERT.: 6-393	7	4.5	5					
BETONKWAL.: B45	SECTION : V104	MIL.KLASSE: 2			190-3-2200	0	0	1	355

Oeterbeton VLOEREN Tekeningnaam: 3420_L02 ZAPLTSAV:3.99

Shell Amsterdam

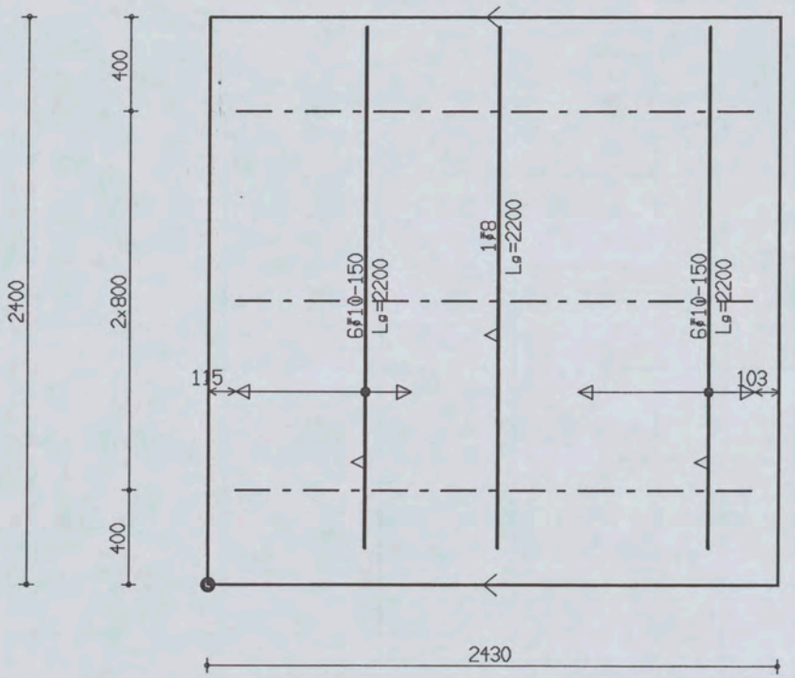

PROJ.NR.	3420

MALAFMETINGEN: 2430 x 2400

DATUM : 18-01-06	NET NAAM : 8$29	TRALIE TYPE	TRALIES	LANGS mm2/m1	DWARS mm2/m1	AANTAL	MERK
PLAATDIKTE: 70	WAP. HORZ.: 6-550	190					
DEKKING : 25	WAP. VERT.: 6-393	7 4.5	190-3-2200	0	0	1	356
BETONKWAL.: B45	SECTION : V104	MIL.KLASSE: 2					

the scale towards document
Patch Reference numbers on UTT Serial No. 543

Ueterbeton VLUEHEN IeKeningnaam: 3420_L02 ZAPLTSAV'3.99

Shell Amsterdam

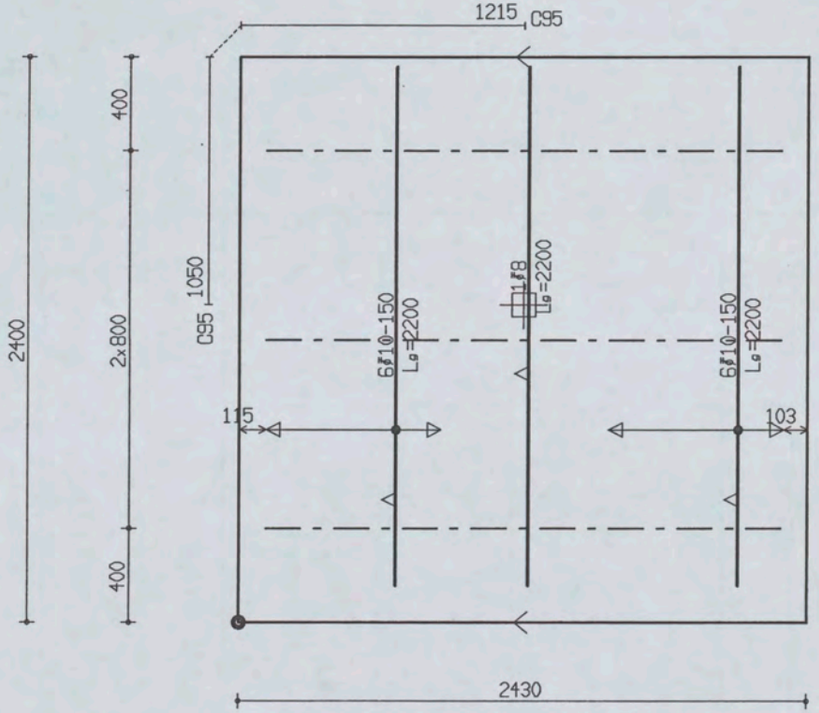

PROJ.NR.	3420

MALAFMETINGEN: 2430 x 2400

DATUM : 18-01-06	NET NAAM : 8$29	TRALIE TYPE			TRALIES	LANGS mm2/m1	DWARS mm2/m1	AANTAL	MERK
PLAATDIKTE: 70	WAP. HORZ.: 6-550	190							
DEKKING : 25	WAP. VERT.: 6-393	7	4.5	5					
BETONKWAL.: B45	SECTION : V104	MIL.KLASSE: 2			190-3-2200	0	0	1	357

Oeterbeton VLOEREN Tekeningnaam: 3420_L02 ZAPLTSAV:3.99

Shell Amsterdam

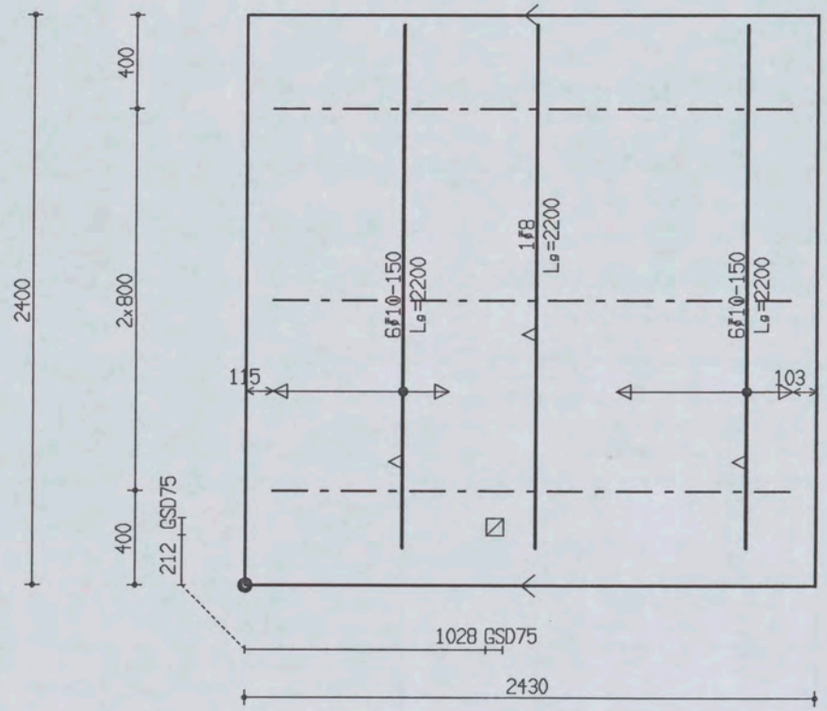

PROJ.NR.	3420

MALAFMETINGEN: 2430 x 2400

DATUM : 18-01-06	NET NAAM : 8$29	TRALIE TYPE	TRALIES	LANGS mm2/m1	DWARS mm2/m1	AANTAL	MERK
PLAATDIKTE: 70	WAP. HORZ.: 6-550	190					
DEKKING : 25	WAP. VERT.: 6-393	7 | 4.5 | 5					
BETONKWAL.: B45	SECTION : V104	MIL.KLASSE: 2	190-3-2200	0	0	1	358

Oeterbeton VLOEREN Tekeningnaam: 3420_L02 ZAPLTSAV:3.99

Shell Amsterdam

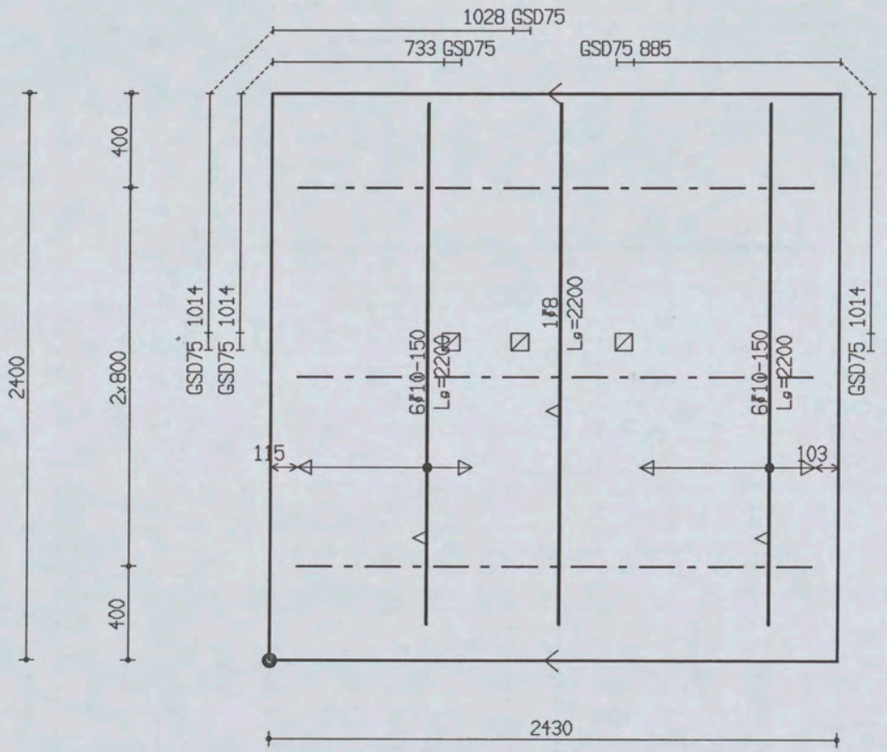

PROJ.NR.	3420

MALAFMETINGEN: 2430 x 2400

DATUM : 18-01-06	NET NAAM : 8$29	TRALIE TYPE			TRALIES	LANGS mm2/m1	DWARS mm2/m1	AANTAL	MERK
PLAATDIKTE: 70	WAP. HORZ.: 6-550	190							
DEKKING : 25	WAP. VERT.: 6-393	7	4.5	5					
BETONKWAL.: B45	SECTION : V104	MIL.KLASSE:	2		190-3-2200	0	0	1	359

Oeterbeton VLOEREN Tekeningnaam: 3420_L02 ZAPLTSAV:3.99

Shell Amsterdam

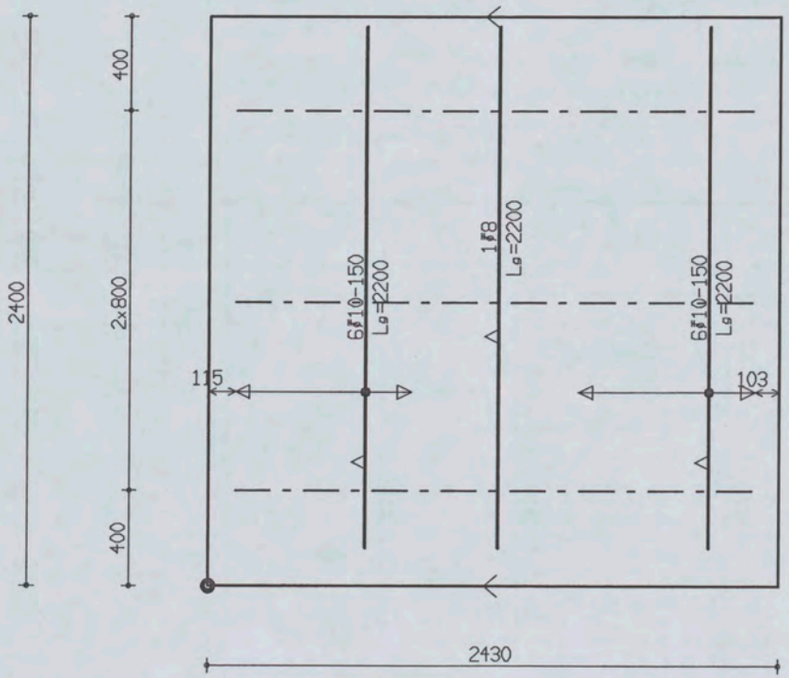

PROJ.NR.	3420

MALAFMETINGEN: 2430 x 2400

DATUM : 18-01-06	NET NAAM : 8$29	TRALIE TYPE	TRALIES	LANGS mm2/m1	DWARS mm2/m1	AANTAL	MERK
PLAATDIKTE: 70	WAP. HORZ.: 6-550	190					
DEKKING : 25	WAP. VERT.: 6-393	7 | 4.5 | F		0	0	1	360
BETONKWAL.: B45	SECTION : V104	MIL.KLASSE: 2	190-3-2200				

the scale towards document
Patch Reference numbers on UTT
549

Oeterbeton VLOEREN Tekeningnaam: 3420_L02 ZAPLTSAV:3.99

Shell Amsterdam

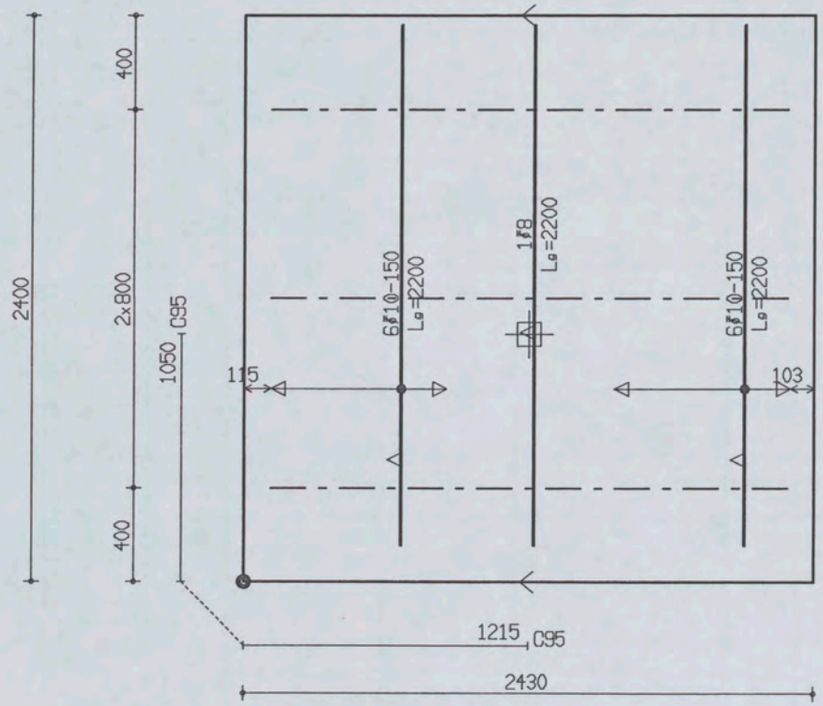

PROJ.NR.	3420

MALAFMETINGEN: 2430 x 2400

DATUM : 18-01-06	NET NAAM : 8$29	TRALIE TYPE			TRALIES	LANGS mm2/m1	DWARS mm2/m1	AANTAL	MERK
PLAATDIKTE: 70	WAP. HORZ.: 6-550	190							
DEKKING : 25	WAP. VERT.: 6-393	7	4.5	5					
BETONKWAL.: B45	SECTION : V104	MIL.KLASSE:		2	190-3-2200	0	0	1	361

the scale towards document
Patch Reference numbers on UTT
549

Oeterbeton VLOEREN Tekeningnaam: 3420_L02 ZAPLTSAV: 3.99

Shell Amsterdam

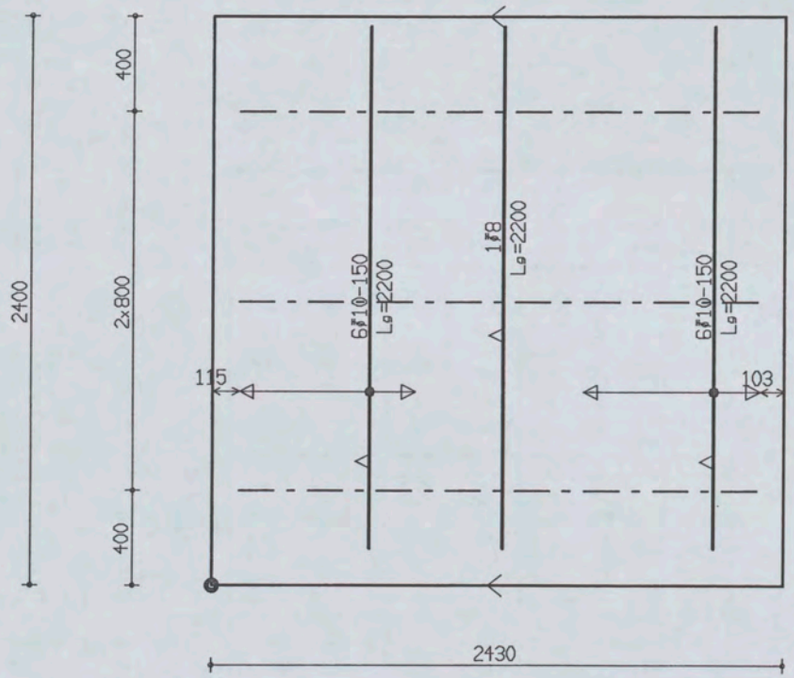

PROJ.NR.	3420

MALAFMETINGEN: 2430 x 2400

DATUM : 18-01-06	NET NAAM : 8$29	TRALIE TYPE	TRALIES	LANGS mm2/m1	DWARS mm2/m1	AANTAL	MERK
PLAATDIKTE: 70	WAP. HORZ.: 6-550	190					
DEKKING : 25	WAP. VERT.: 6-393	7 | 4.5 | E..	190-3-2200	0	0	1	362
BETONKWAL.: B45	SECTION : V104	MIL.KLASSE: 2					

the scale towards document
C1 B1 A1 C2 B2 A5 B5 A2 B2 C9 B9 A8 C8 B8 A7 C7 B7 01 02 03 09 10 11 16 17 18 20
Patch Reference numbers on UTT
549

Oeterbeton VLOEREN Tekeningnaam: 3420_L02 ZAPLTSAV:3.99

Shell Amsterdam

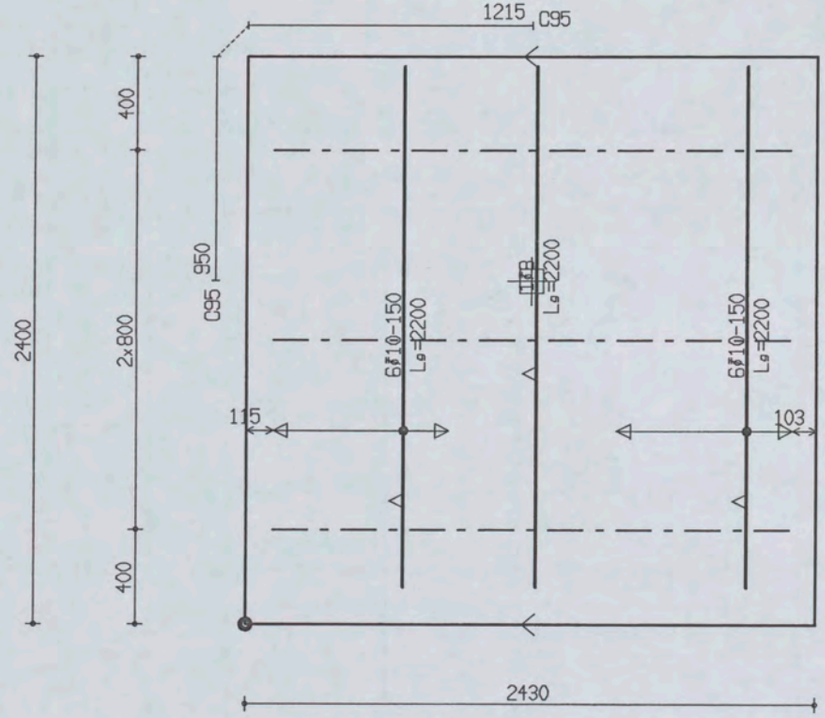

PROJ.NR.	3420

MALAFMETINGEN: 2430 x 2400

DATUM : 18-01-06	NET NAAM : 8$29	TRALIE TYPE			TRALIES	LANGS mm2/m1	DWARS mm2/m1	AANTAL	MERK
PLAATDIKTE: 70	WAP. HORZ.: 6-550	190							
DEKKING : 25	WAP. VERT.: 6-393	7	4.5	5					
BETONKWAL.: B45	SECTION : V104	MIL.KLASSE:		2	190-3-2200	0	0	1	363

the scale towards document
Patch Reference numbers on UTT
549

Oeterbeton VLOEREN Tekeningnaam: 3420_L02 ZAPLTSAV:3.99

Shell Amsterdam

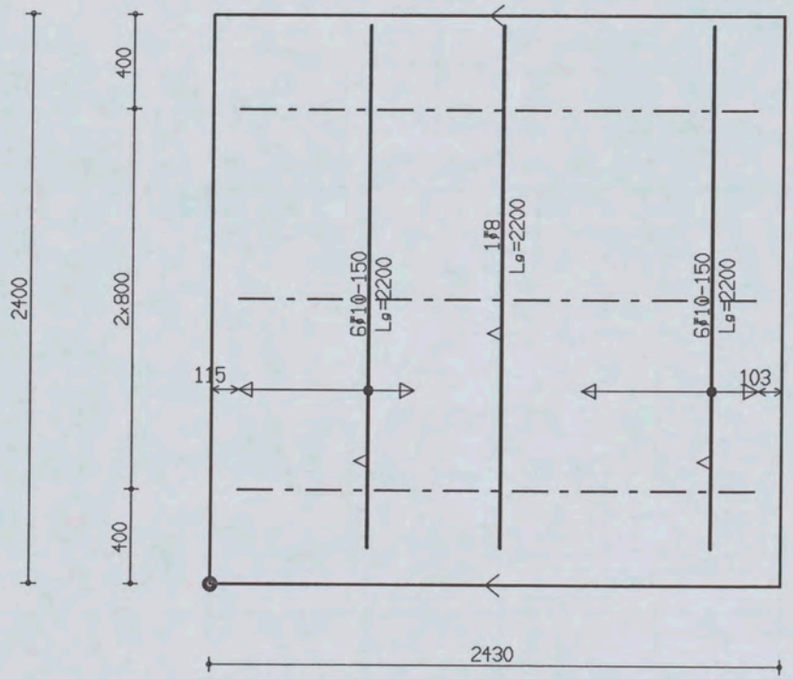

PROJ.NR.	3420							
						MALAFMETINGEN: 2430 x 2400		
DATUM : 18-01-06	NET NAAM : 8$29	TRALIE TYPE		TRALIES	LANGS mm2/m1	DWARS mm2/m1	AANTAL	MERK
PLAATDIKTE: 70	WAP. HORZ.: 6-550	190						
DEKKING : 25	WAP. VERT.: 6-393	7	4.5	190-3-2200	0	0	1	364
BETONKWAL.: B45	SECTION : V104	MIL.KLASSE:						

Ueterbeton VLOEREN Tekeningnaam: 3420_L02 ZAPLTSAV:3.99

Shell Amsterdam

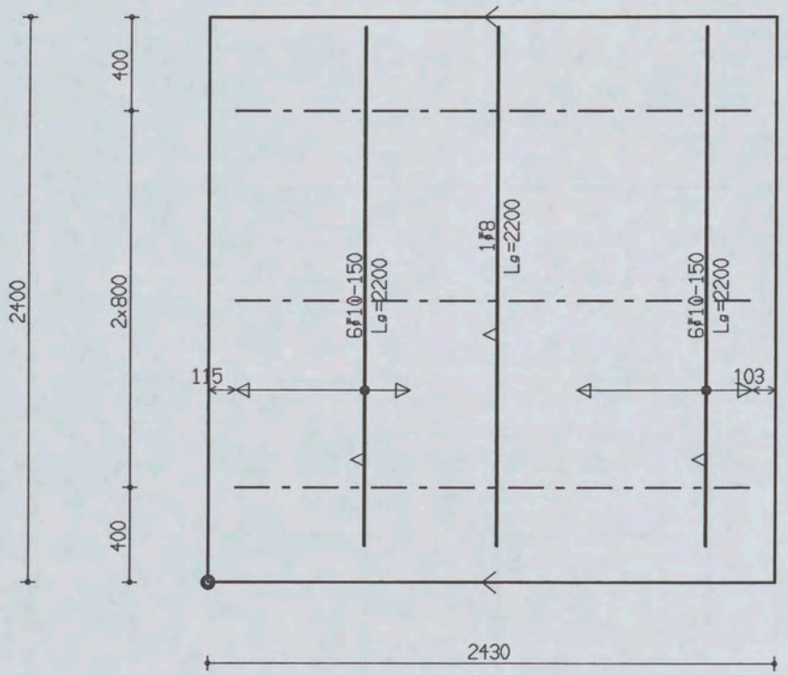

PROJ.NR.	3420

MALAFMETINGEN: 2430 x 2400

DATUM : 18-01-06	NET NAAM : 8$29	TRALIE TYPE			TRALIES	LANGS mm2/m1	DWARS mm2/m1	AANTAL	MERK
PLAATDIKTE: 70	WAP. HORZ.: 6-550	190							
DEKKING : 25	WAP. VERT.: 6-393	7	4.5	5					
BETONKWAL.: B45	SECTION : V104	MIL.KLASSE:	2		190-3-2200	0	0	1	365

Oeterbeton VLOEREN Tekeningnaam: 3420_L02 ZAPLTSAV:3.99

Shell Amsterdam

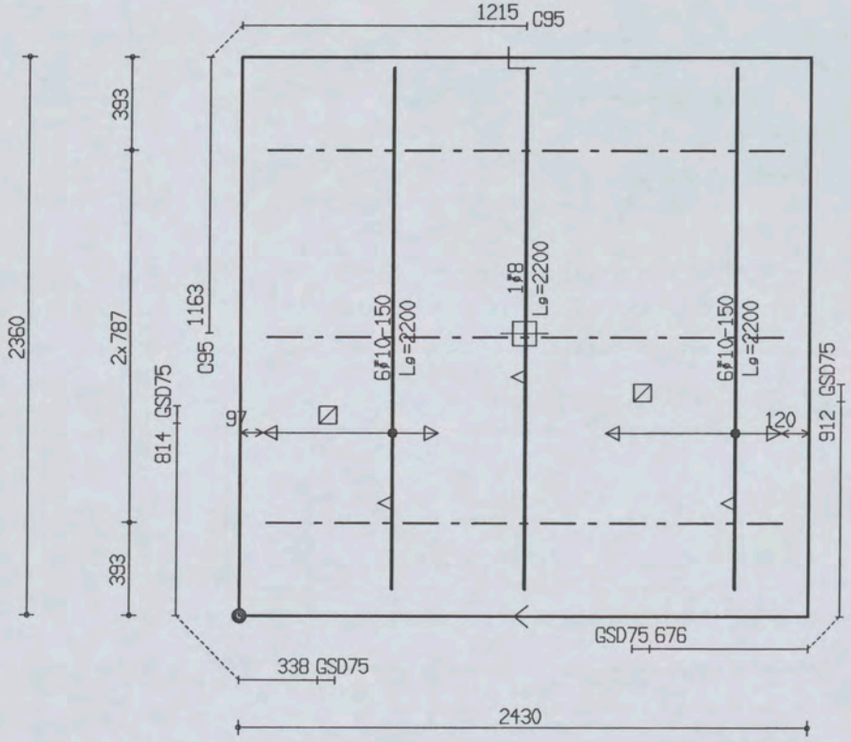

MALAFMETINGEN: 2430 x 2360

PROJ.NR.	3420							
DATUM : 18-01-06	NET NAAM : 8$29	TRALIE TYPE	TRALIES	LANGS mm2/m1	DWARS mm2/m1	AANTAL	MERK
PLAATDIKTE: 70	WAP. HORZ.: 6-550	190					
DEKKING : 25	WAP. VERT.: 6-393	7 4.5 5	190-3-2200	0	0	1	366
BETONKWAL.: B45	SECTION : V104	MIL.KLASSE: 2					

Ueterbeton VLOEREN Tekeningnaam: 3420_L02 ZAPLTSAV:3.99

Shell Amsterdam

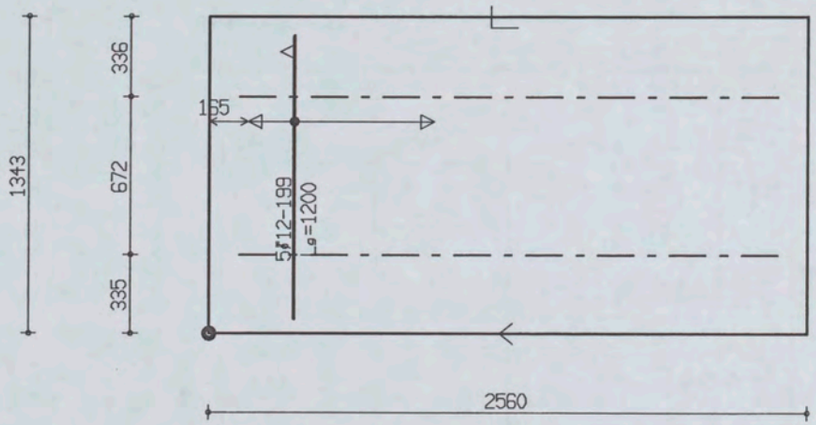

PROJ.NR.	3420

MALAFMETINGEN: 2560 x 1343

DATUM : 18-01-06	NET NAAM : 12$29	TRALIE TYPE			TRALIES	LANGS mm2/m1	DWARS mm2/m1	AANTAL	MERK
PLAATDIKTE: 70	WAP. HORZ.: 6-550	190			190-2-2300	0	0	1	367
DEKKING : 25	WAP. VERT.: 6-261	7	4.5	5					
BETONKWAL.: B45	SECTION : V105	MIL.KLASSE:		2					

the scale towards document
C1 B1 A1 C2 B2 A2 B5 A5 20 18 17 16 11
10 09 03 02 01 C7 B7 A7 C8 B8 A8 C9 B9
Patch Reference numbers on UTT
Serial No. 549

Oeterbeton VLOEREN Tekeningnaam: 3420_L02 ZAPLTSAV:3.99

Shell Amsterdam

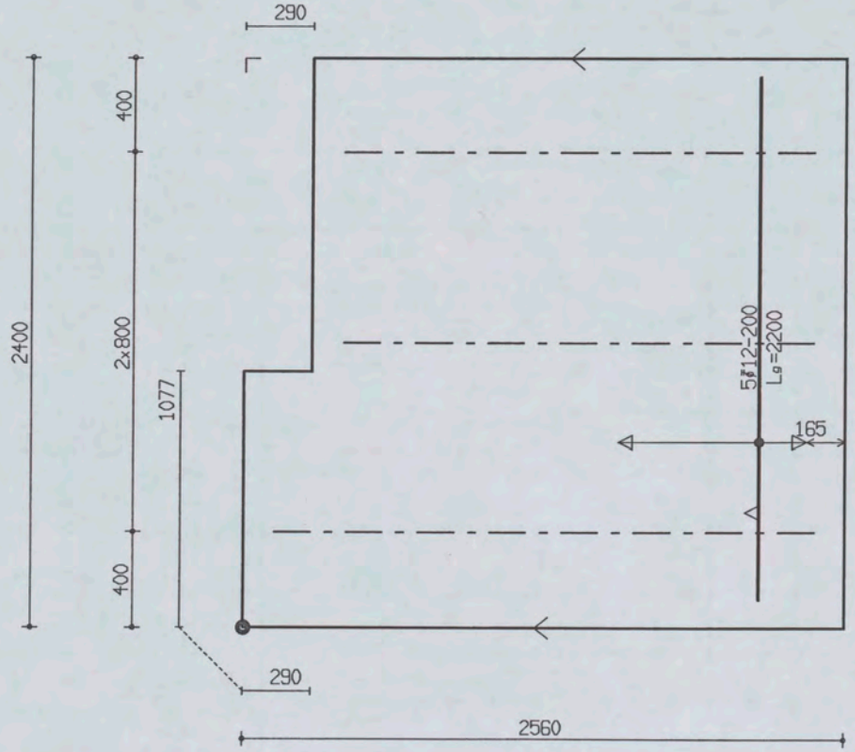

PROJ.NR.	3420

MALAFMETINGEN: 2560 x 2400

DATUM : 18-01-06	NET NAAM : 12$29	TRALIE TYPE	TRALIES	LANGS mm2/m1	DWARS mm2/m1	AANTAL	MERK
PLAATDIKTE: 70	WAP. HORZ.: 6-550	190					
DEKKING : 25	WAP. VERT.: 6-261	7 4.5	190-2-2000	0	0	1	368
BETONKWAL.: B45	SECTION : V105	MIL.KLASSE:	190-1-2300				

the scale towards document
Scan Reference Chart TE263 Serial No. 549
Patch Reference numbers on UT7

Oeterbeton VLOEREN Tekeningnaam : 3420_L02 ZAPLTSAV : 3.99

Shell Amsterdam

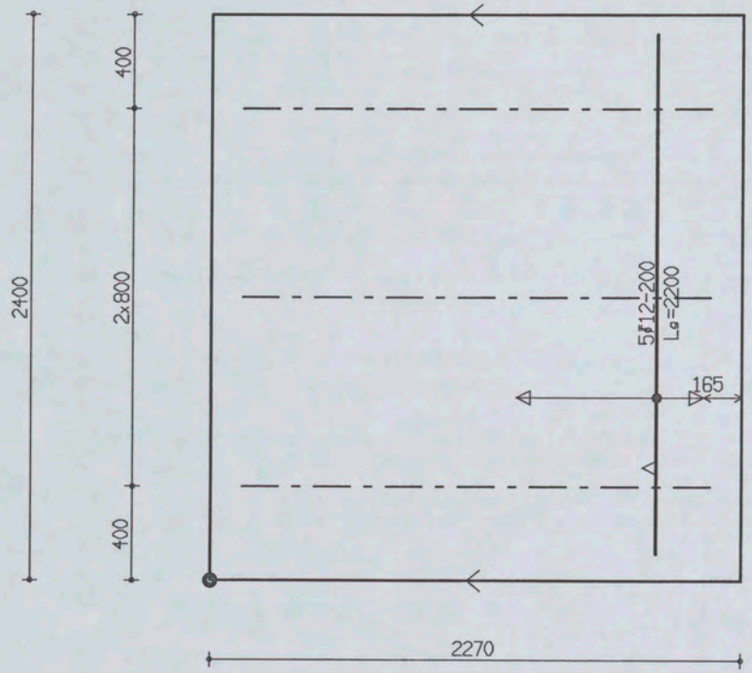

PROJ.NR.	3420

MALAFMETINGEN: 2270 x 2400

DATUM : 18-01-06	NET NAAM : 12$29	TRALIE TYPE			TRALIES	LANGS mm2/m1	DWARS mm2/m1	AANTAL	MERK
PLAATDIKTE: 70	WAP. HORZ.: 6-550	190							
DEKKING : 25	WAP. VERT.: 6-261	7	4.5	5					
BETONKWAL.: B45	SECTION : V105	MIL.KLASSE: 2			190-3-2000	0	0	1	369

the scale towards document
Patch Reference numbers on UTI gineering Scan Reference Chart TE263 Serial No. 549

Oeterbeton VLOEREN Tekeningnaam: 3420_L02 ZAPLTSAV:3.99

Shell Amsterdam

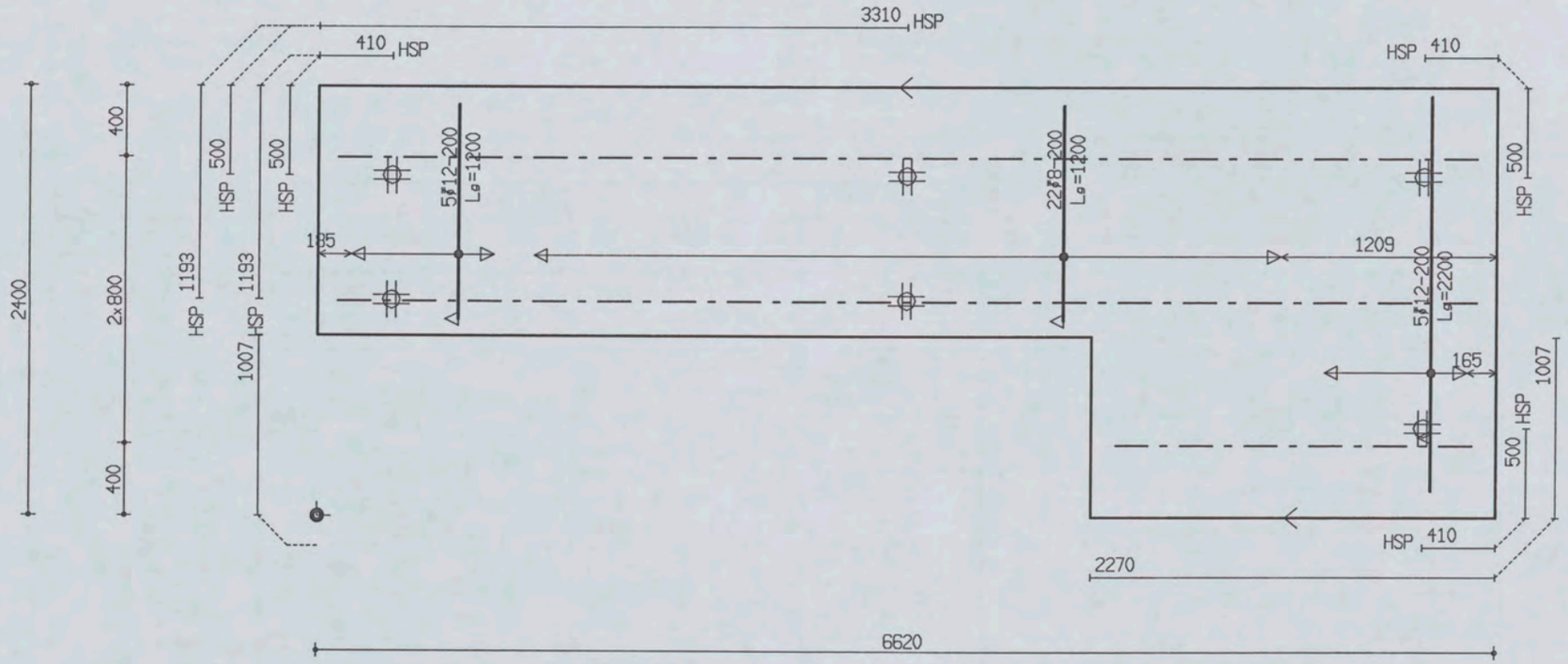

PROJ.NR.	3420

MALAFMETINGEN: 6620 x 2400

DATUM : 18-01-06	NET NAAM : 12$29	TRALIE TYPE	TRALIES	LANGS mm2/m1	DWARS mm2/m1	AANTAL	MERK
PLAATDIKTE: 70	WAP. HORZ.: 6-550	190					
DEKKING : 25	WAP. VERT.: 6-261	7 | 4.5 | 5	190-2-6400 190-1-2000	0	0	1	370
BETONKWAL.: B45	SECTION : V105	MIL.KLASSE: 2					

the scale towards document
Patch Reference numbers on UTT Serial No. 549

Oeterbeton VLOEREN Tekeningnaam: 3420_L02 ZAPLTSAV:3.99

Shell Amsterdam

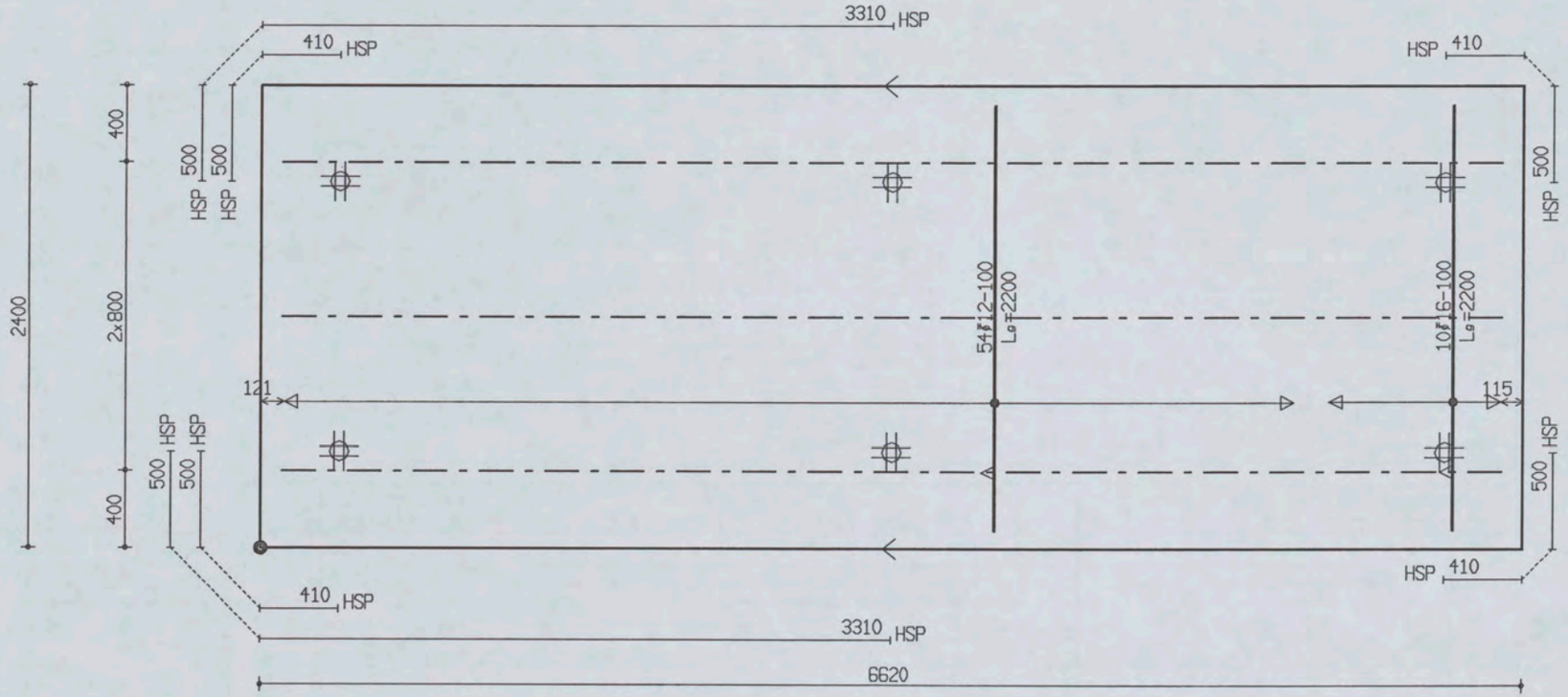

PROJ.NR.	3420

MALAFMETINGEN: 6620 x 2400

DATUM : 18-01-06	NET NAAM : 12$29	TRALIE TYPE			TRALIES	LANGS mm2/m1	DWARS mm2/m1	AANTAL	MERK
PLAATDIKTE: 70	WAP. HORZ.: 6-550	190							
DEKKING : 25	WAP. VERT.: 6-261	7	4.5	5					
BETONKWAL.: B45	SECTION : V105	MIL.KLASSE:		2	190-3-6400	0	0	1	371

the scale towards document
Patch Reference numbers on UTT
Serial No. 549

Oeterbeton VLOEREN Tekeningnaam: 3420_L02 ZAPLTSRV:3.99

Shell Amsterdam

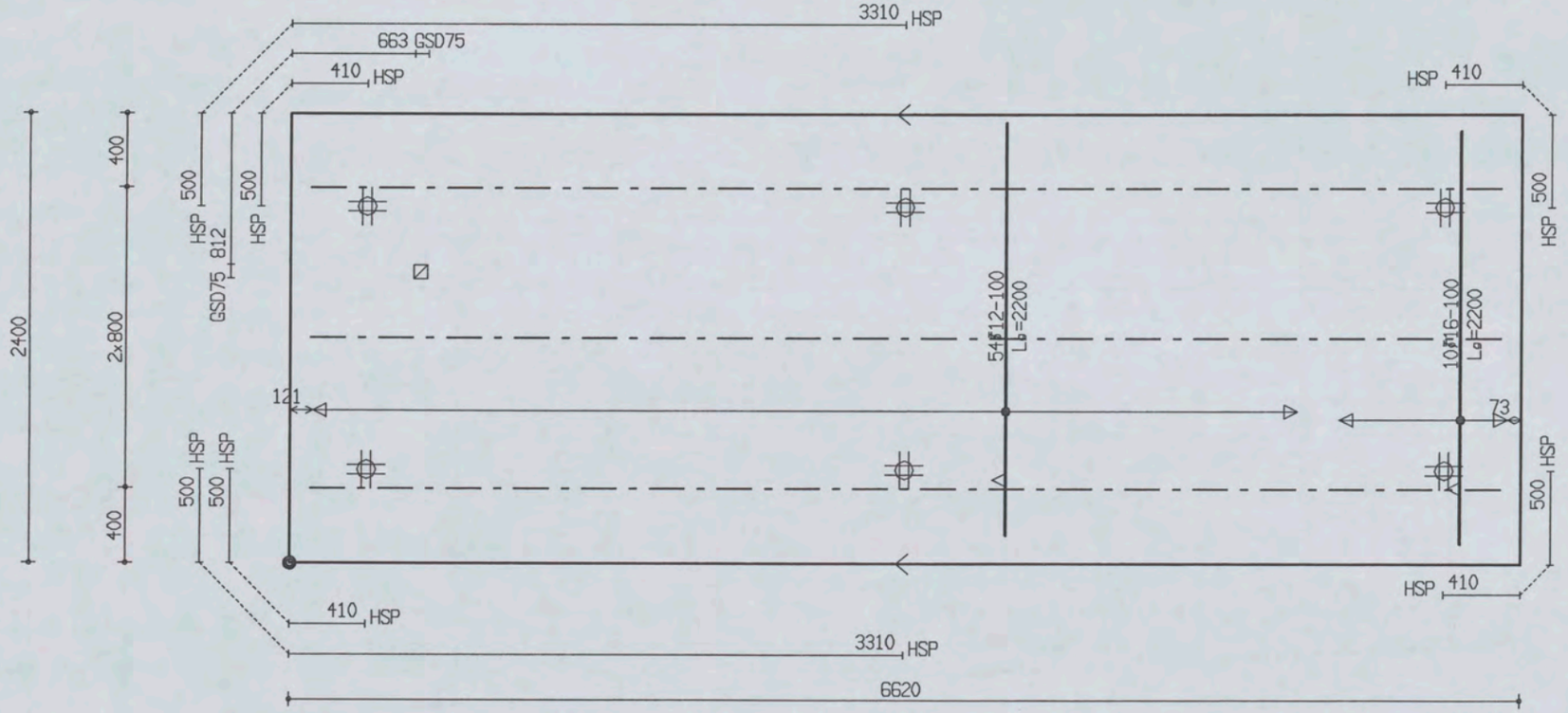

PROJ.NR.	3420							
DATUM : 18-01-06	NET NAAM : 12$29	TRALIE TYPE	TRALIES	LANGS mm2/m1	DWARS mm2/m1	AANTAL	MERK
PLAATDIKTE: 70	WAP. HORZ.: 6-550	190					
DEKKING : 25	WAP. VERT.: 6-261	7 | 4.5 | F		0	0	1	372
BETONKWAL.: B45	SECTION : V105	MIL.KLASSE: 2	190-3-6400				

MALAFMETINGEN: 6620 x 2400

the scale towards document
C1 B1 A1 C2 B2 A2 B5 A5 20 18 17 16 11 10 09 03 02 01 C7 B7 A7 C8 B8 A8 C9 B9
Patch Reference numbers on UTT
549

Ueterbeton VLUEHEN Tekeningnaam: 3420_L02 ZAPLTSAV:3.99

Shell Amsterdam

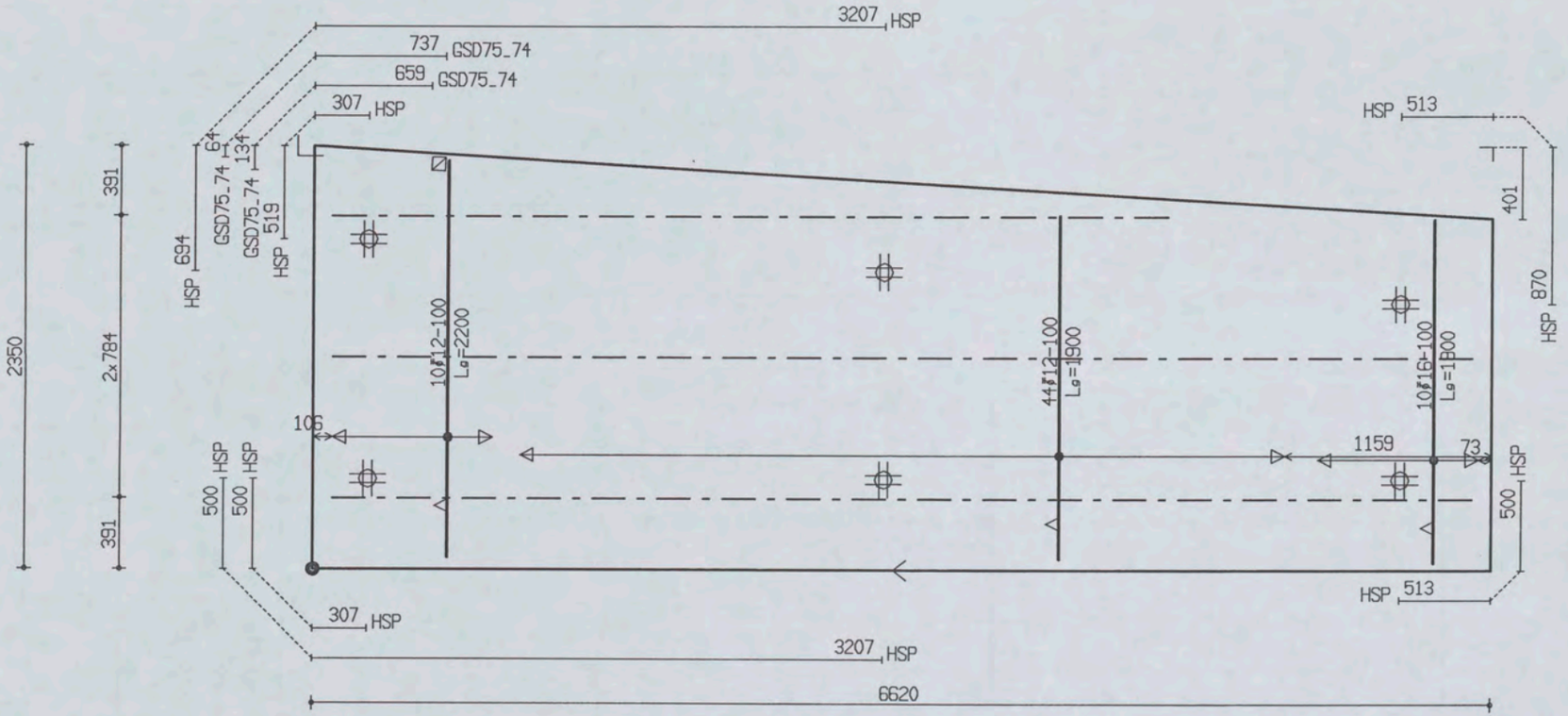

PROJ.NR.	3420

MALAFMETINGEN: 6620 x 2350

DATUM : 18-01-06	NET NAAM : 12$29	TRALIE TYPE			TRALIES	LANGS mm2/m1	DWARS mm2/m1	AANTAL	MERK
PLAATDIKTE: 70	WAP. HORZ.: 6-550	190							
DEKKING : 25	WAP. VERT.: 6-261	7	4.5	5	190-1-4700 190-2-6400	0	0	1	373
BETONKWAL.: B45	SECTION : V105	MIL.KLASSE:		2					

the scale towards document
Patch Reference numbers on UTT
549

Oeterbeton VLOEREN Tekeningnaam: 3420_L02 ZAPLTSRV:3.99

Shell Amsterdam

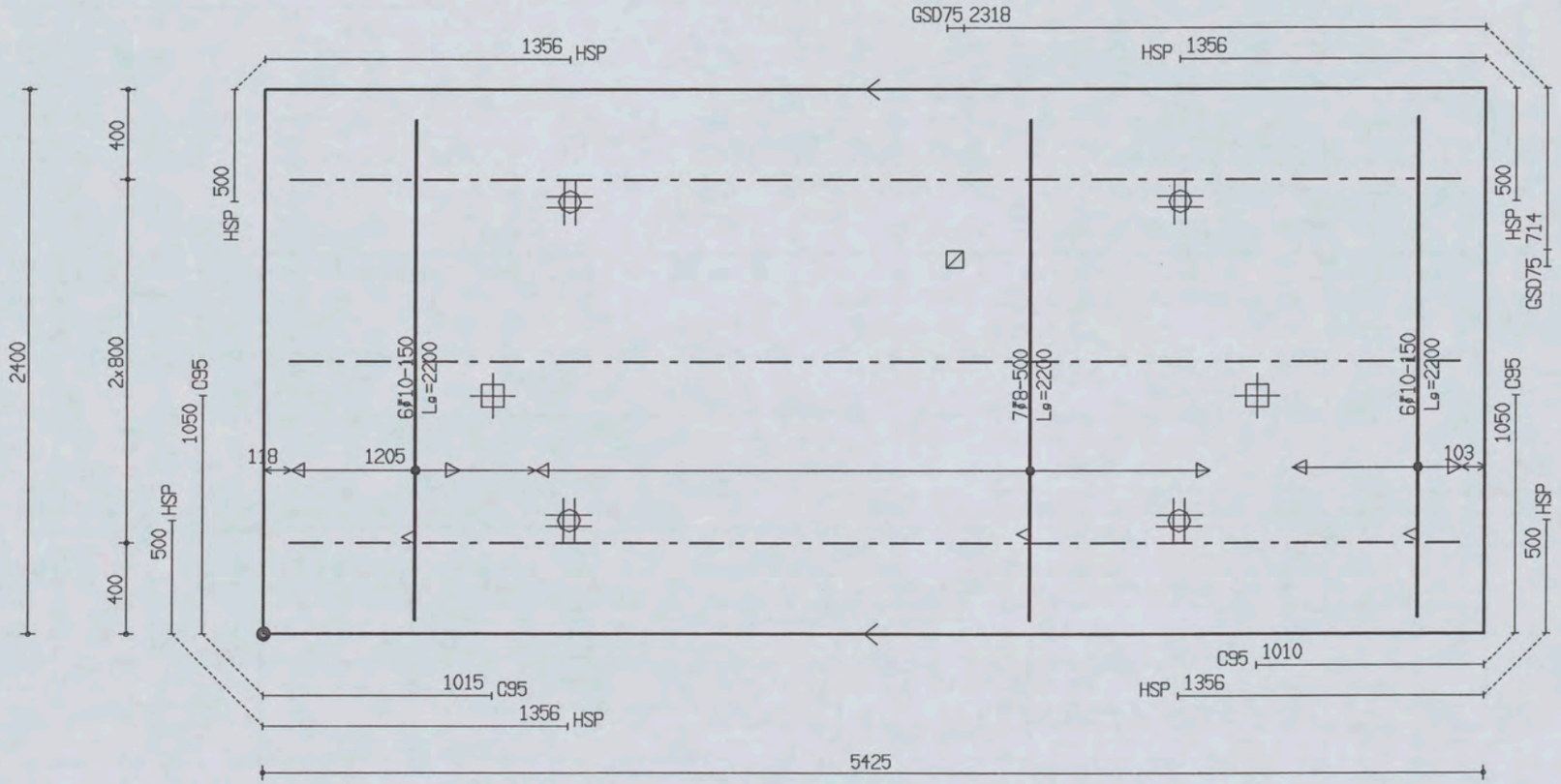

PROJ.NR.	3420

MALAFMETINGEN: 5425 x 2400

DATUM : 18-01-06	NET NAAM : 12$29	TRALIE TYPE	TRALIES	LANGS mm2/m1	DWARS mm2/m1	AANTAL	MERK
PLAATDIKTE: 70	WAP. HORZ.: 6-550	190					
DEKKING : 25	WAP. VERT.: 6-261	7 | 4.5 | 5					
BETONKWAL.: B45	SECTION : V106	MIL.KLASSE: 2	190-3-5200	0	0	1	374

the scale towards document
C1 B1 A1 C2 B2 A2 B5 A5 20 18 17 16 11
10 09 03 02 01 C7 B7 A7 C8 B8 A8 C9 B9
Patch Reference numbers on UTT
549

Ueterbeton VLUEHEN IeKeningnaam: 3420_L02 ZAPLTSAV: 3.99

Shell Amsterdam

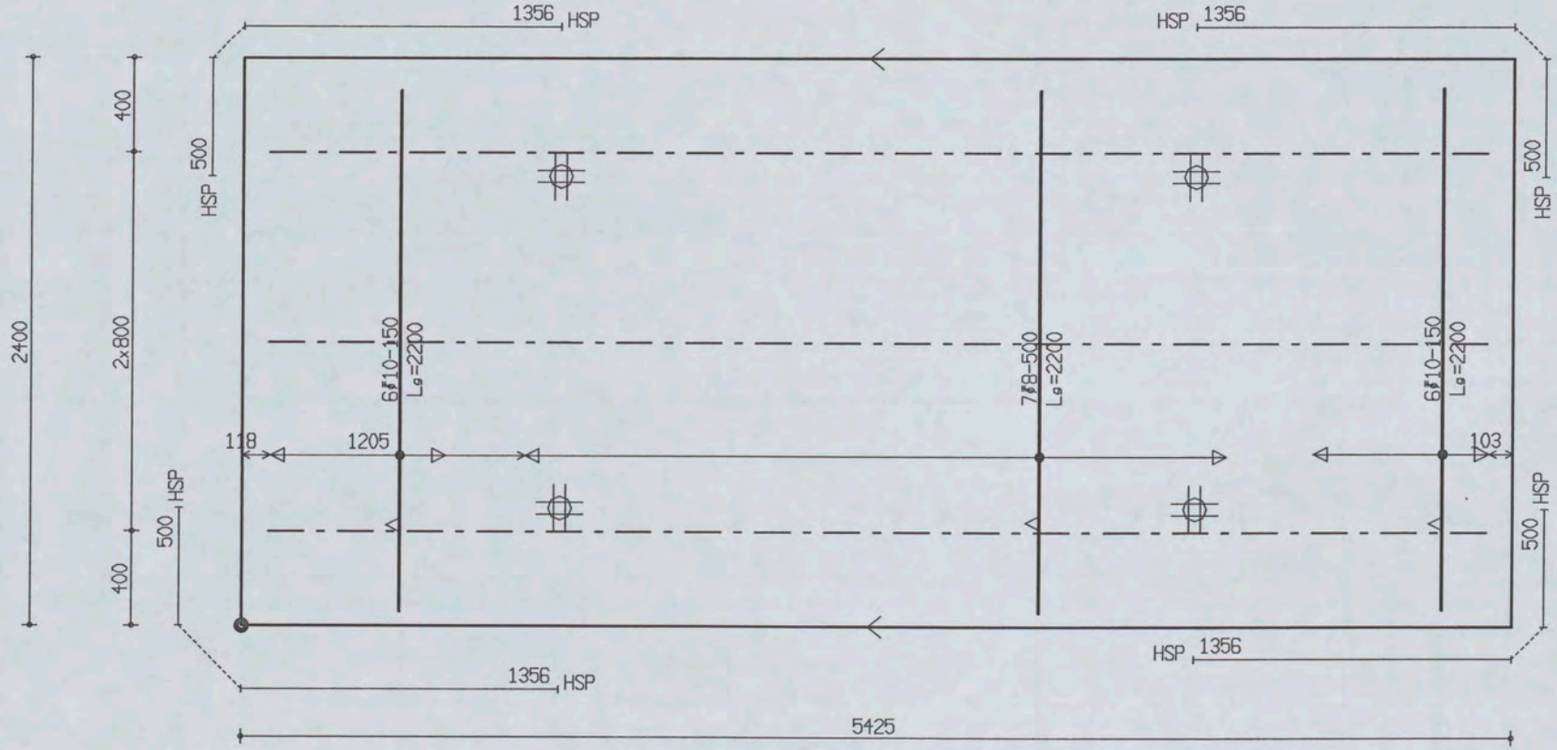

PROJ.NR.	3420

MALAFMETINGEN: 5425 x 2400

DATUM : 18-01-06	NET NAAM : 12$29	TRALIE TYPE			TRALIES	LANGS mm2/m1	DWARS mm2/m1	AANTAL	MERK
PLAATDIKTE: 70	WAP. HORZ.: 6-550	190							
DEKKING : 25	WAP. VERT.: 6-261	7	4.5	5					
BETONKWAL.: B45	SECTION : V106	MIL.KLASSE: 2			190-3-5200	0	0	1	375

Oeterbeton VLOEREN Tekeningnaam : 3420_L02 ZAPLTSAV:3.99

Shell Amsterdam

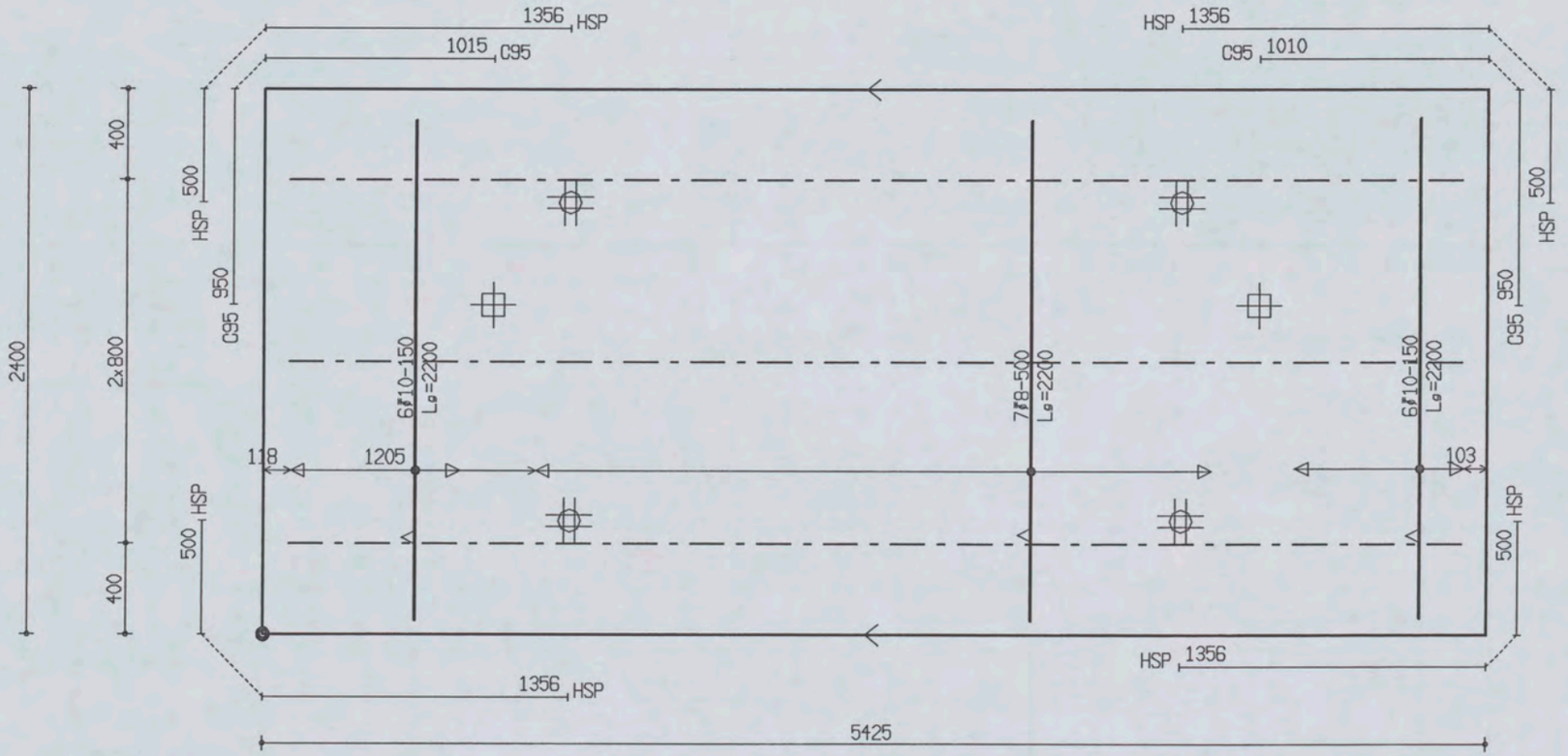

PROJ.NR.	3420

MALAFMETINGEN: 5425 x 2400

DATUM : 18-01-06	NET NAAM : 12$29	TRALIE TYPE	TRALIES	LANGS mm2/m1	DWARS mm2/m1	AANTAL	MERK
PLAATDIKTE: 70	WAP. HORZ.: 6-550	190					
DEKKING : 25	WAP. VERT.: 6-261	7 | 4.5 | F					
BETONKWAL.: B45	SECTION : V106	MIL.KLASSE: 2	190-3-5200	0	0	1	376

the scale towards document
Patch Reference numbers on UTT
549

Oeterbeton VLOEREN Tekeningnaam: 3420_L02 ZAPLTSAV: 3.99

Shell Amsterdam

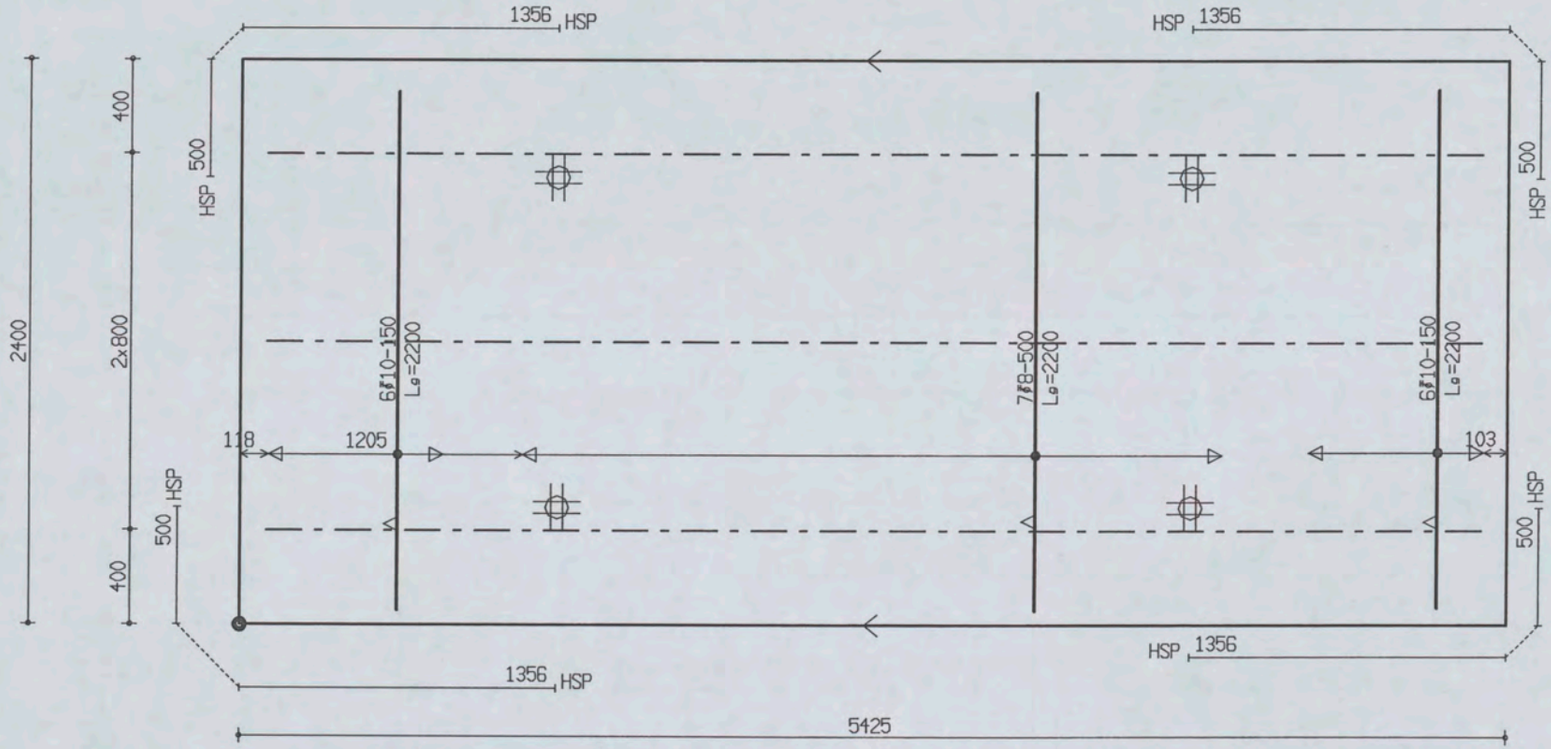

PROJ.NR.	3420

MALAFMETINGEN: 5425 x 2400

DATUM : 18-01-06	NET NAAM : 12$29	TRALIE TYPE			TRALIES	LANGS mm2/m1	DWARS mm2/m1	AANTAL	MERK
PLAATDIKTE: 70	WAP. HORZ.: 6-550	190							
DEKKING : 25	WAP. VERT.: 6-261	7	4.5	5					
BETONKWAL.: B45	SECTION : V106	MIL.KLASSE:	2		190-3-5200	0	0	1	377

the scale towards document
Patch Reference numbers on UTT 549

Oelerbeton VLOEREN Tekeningnaam: 3420_L02 ZAPLTSAV:3.99

Shell Amsterdam

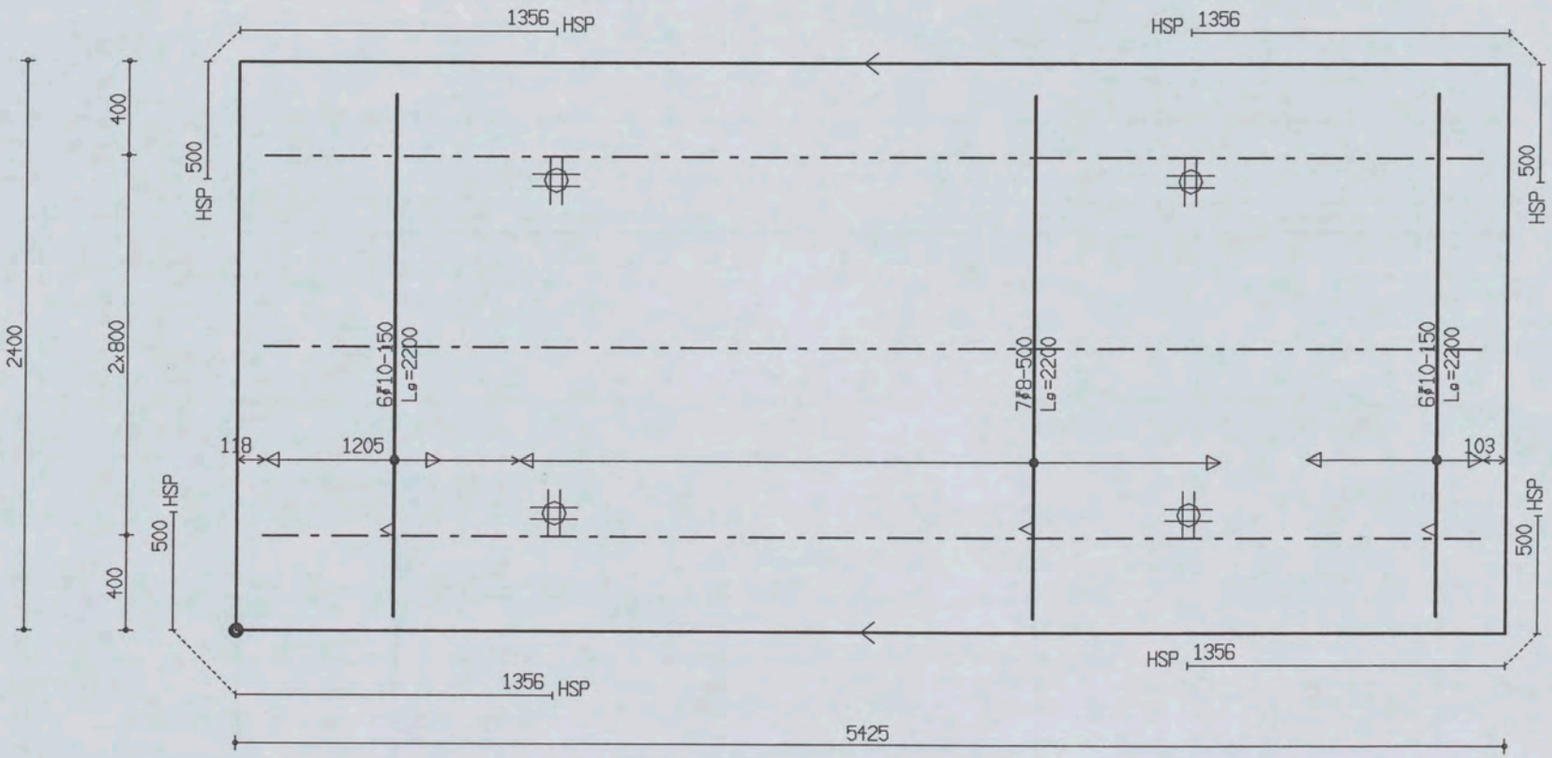

PROJ.NR.	3420							
DATUM : 18-01-06	NET NAAM : 12$29	TRALIE TYPE		TRALIES	LANGS mm2/m1	DWARS mm2/m1	AANTAL	MERK
PLAATDIKTE: 70	WAP. HORZ.: 6-550	190						
DEKKING : 25	WAP. VERT.: 6-261	7	4.5	190-3-5200	0	0	1	378
BETONKWAL.: B45	SECTION : V106	MIL.KLASSE:						

MALAFMETINGEN: 5425 x 2400

Oeterbeton VLOEREN Tekeningnaam: 3420_L02 ZAPLTSAV 3.99

Shell Amsterdam

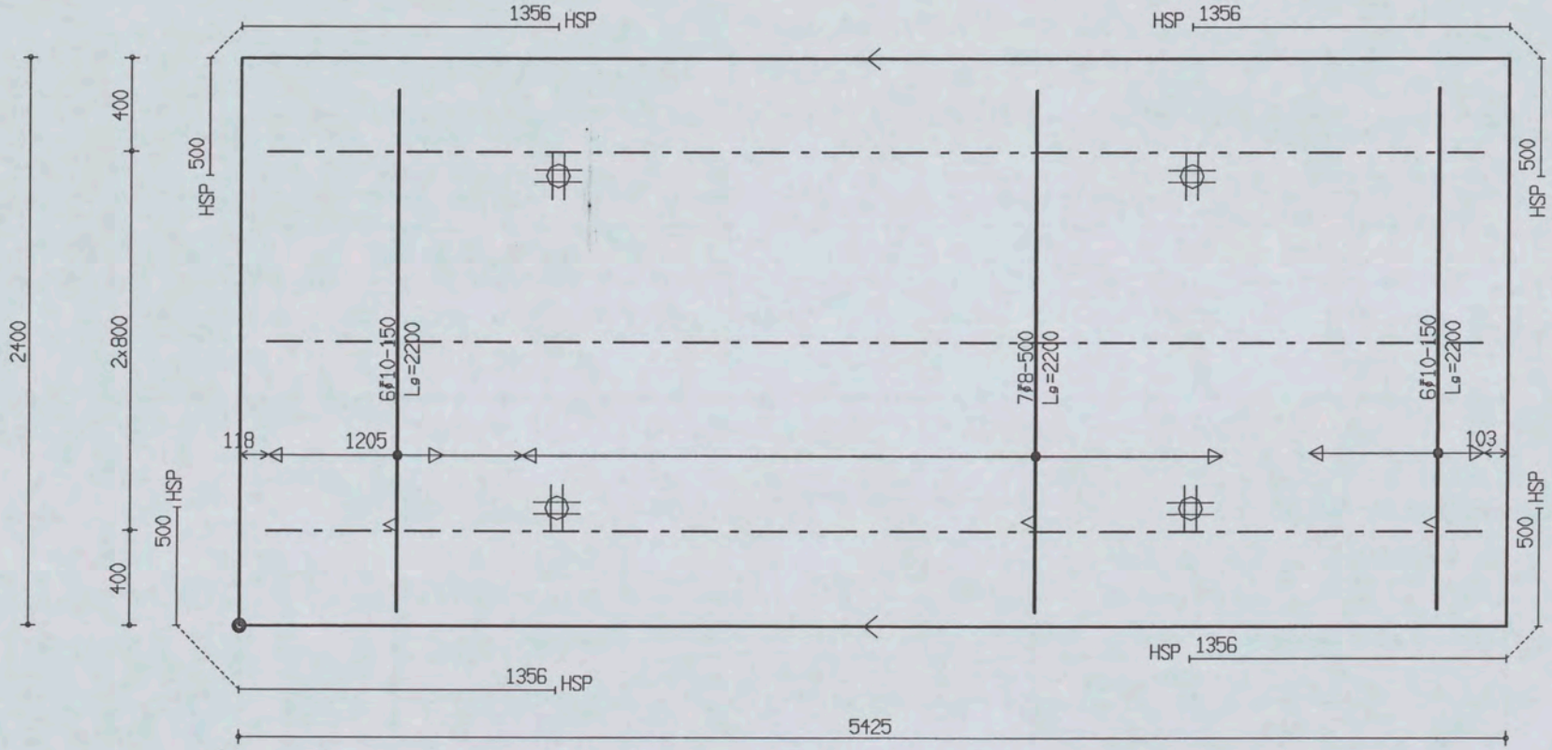

PROJ.NR.	3420

MALAFMETINGEN: 5425 x 2400

DATUM : 18-01-06	NET NAAM : 12$29	TRALIE TYPE			TRALIES	LANGS mm2/m1	DWARS mm2/m1	AANTAL	MERK
PLAATDIKTE: 70	WAP. HORZ.: 6-550	190							
DEKKING : 25	WAP. VERT.: 6-261	7	4.5	5	190-3-5200	0	0	1	379
BETONKWAL.: B45	SECTION : V106	MIL.KLASSE:		2					

Ueterbeton VLOEREN Tekeningnaam : 3420_L02 ZAPLTSAV:3.99

Shell Amsterdam

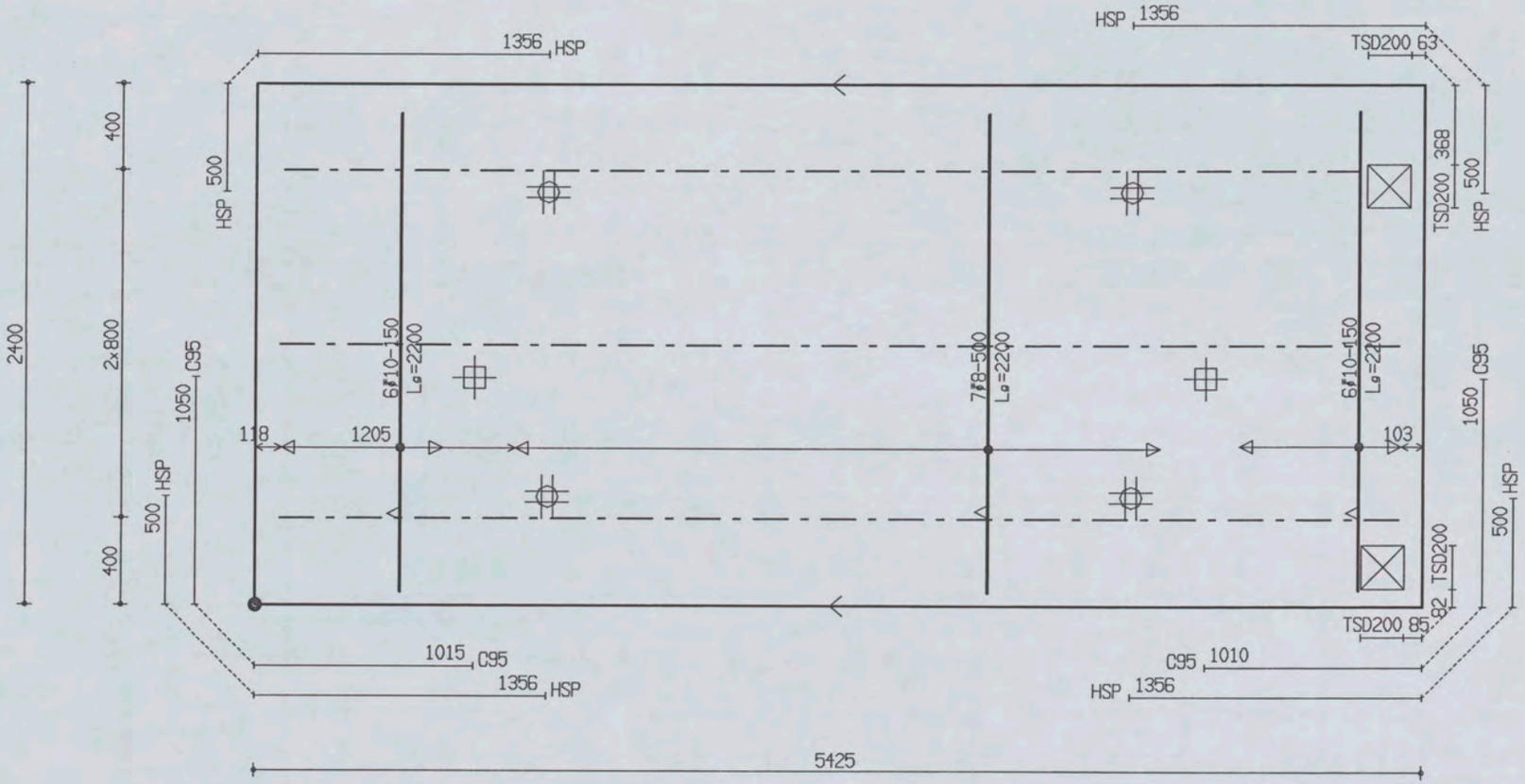

PROJ.NR.	3420

MALAFMETINGEN: 5425 x 2400

DATUM : 18-01-06	NET NAAM : 12$29	TRALIE TYPE	TRALIES	LANGS mm2/m1	DWARS mm2/m1	AANTAL	MERK
PLAATDIKTE: 70	WAP. HORZ.: 6-550	190	190-1-5000 190-2-5200	0	0	1	380
DEKKING : 25	WAP. VERT.: 6-261	7 | 4.5 | 5					
BETONKWAL.: B45	SECTION : V106	MIL.KLASSE: 2					

the scale towards document
Patch Reference numbers on UTT
549

Oeterbeton VLOEREN Tekeningnaam : 3420_L02 ZAPLTSAV:3.99

Shell Amsterdam

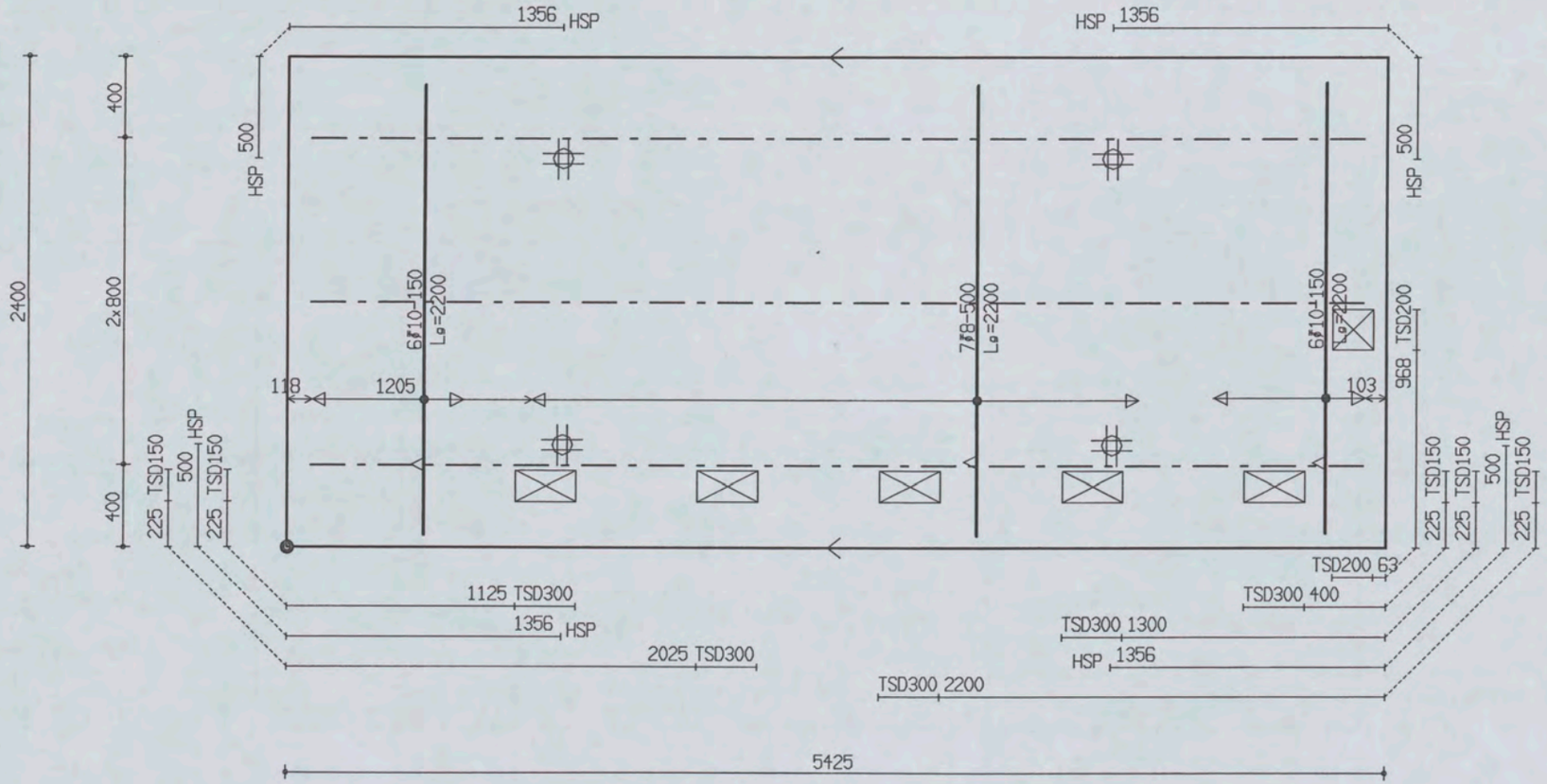

PROJ.NR.	3420

MALAFMETINGEN: 5425 x 2400

DATUM : 18-01-06	NET NAAM : 12$29	TRALIE TYPE			TRALIES	LANGS mm2/m1	DWARS mm2/m1	AANTAL	MERK
PLAATDIKTE: 70	WAP. HORZ.: 6-550	190							
DEKKING : 25	WAP. VERT.: 6-261	7	4.5	5					
BETONKWAL.: B45	SECTION : V106	MIL.KLASSE:	2		190-3-5200	0	0	1	381

the scale towards document
Patch Reference numbers on UTT
Serial No. 549

Oelerbeton VLOEREN Tekeningnaam: 3420_L02 ZAPLTSRV:3.99

Shell Amsterdam

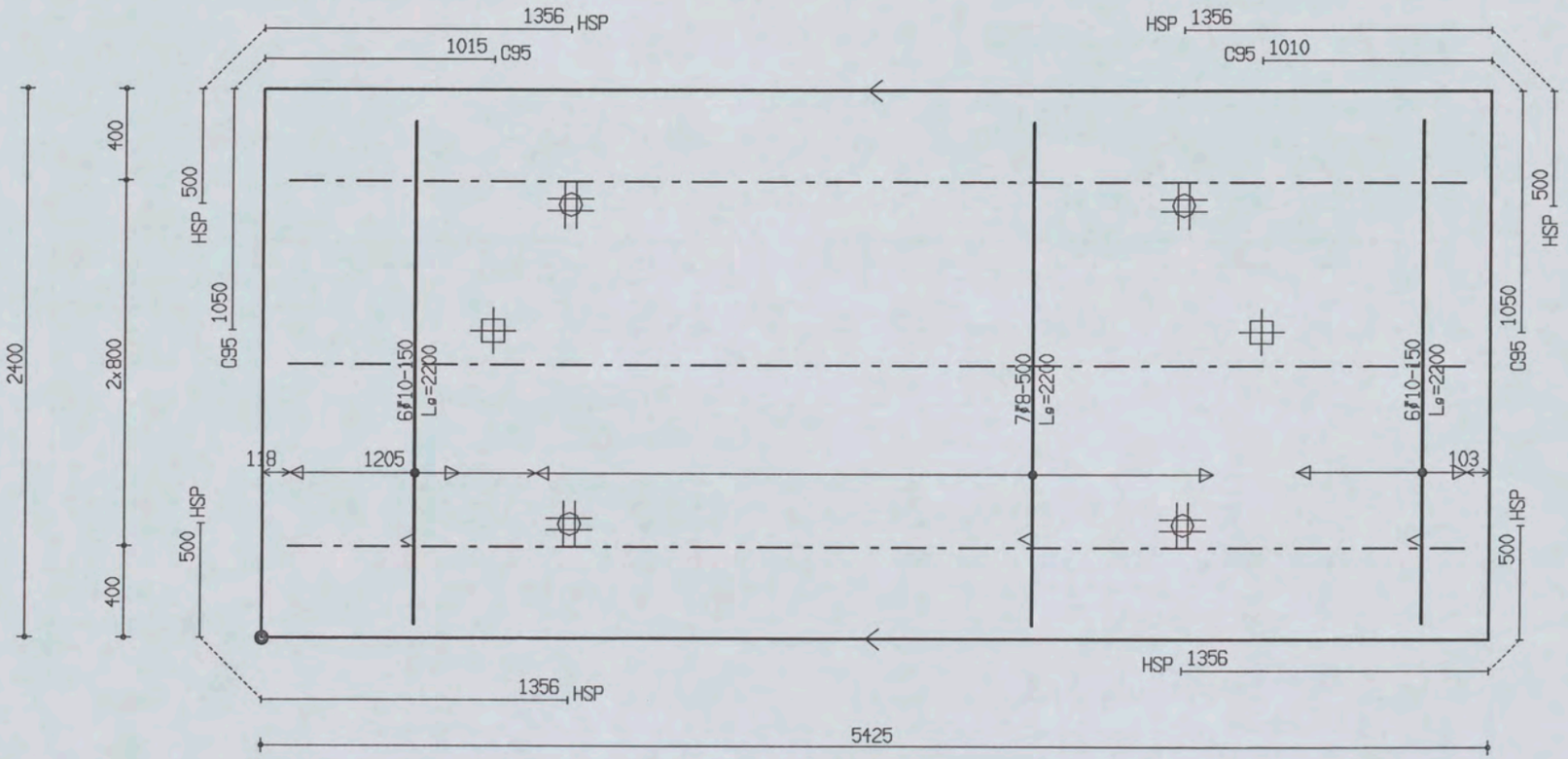

PROJ.NR.	3420

MALAFMETINGEN: 5425 x 2400

DATUM : 18-01-06	NET NAAM : 12$29	TRALIE TYPE	TRALIES	LANGS mm2/m1	DWARS mm2/m1	AANTAL	MERK
PLAATDIKTE: 70	WAP. HORZ.: 6-550	190					
DEKKING : 25	WAP. VERT.: 6-261	7 | 4.5 | F					
BETONKWAL.: B45	SECTION : V106	MIL.KLASSE: 2	190-3-5200	0	0	1	382

Ueterbeton VLOEREN Tekeningnaam: 3420_L02 ZAPLTSAV:3.99

Shell Amsterdam

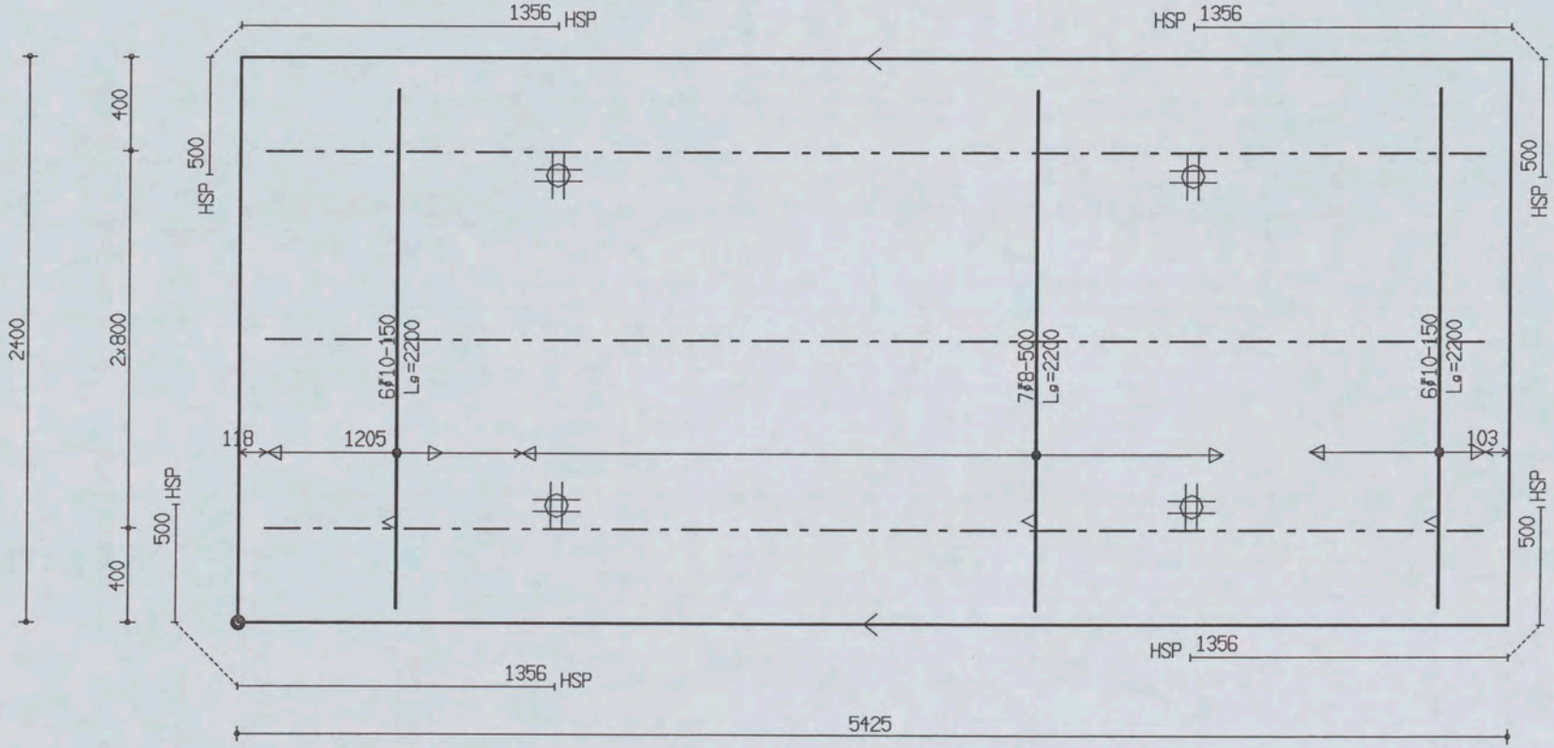

PROJ.NR.	3420

MALAFMETINGEN: 5425 x 2400

DATUM : 18-01-06	NET NAAM : 12$29	TRALIE TYPE			TRALIES	LANGS mm2/m1	DWARS mm2/m1	AANTAL	MERK
PLAATDIKTE: 70	WAP. HORZ.: 6-550	190							
DEKKING : 25	WAP. VERT.: 6-261	7	4.5	5					
BETONKWAL.: B45	SECTION : V106	MIL.KLASSE: 2			190-3-5200	0	0	1	383

the scale towards document
C1 B1 A1 C2 B2 A5 B5 A2 11 16 17 18 20
10 09 03 02 01 C7 B7 A7 C8 B8 A8 C9 B9
Patch Reference Chart TE263 Serial No.
549

Oeterbeton VLOEREN Tekeningnaam: 3420_L02 ZAPLTSAV:3.99

Shell Amsterdam

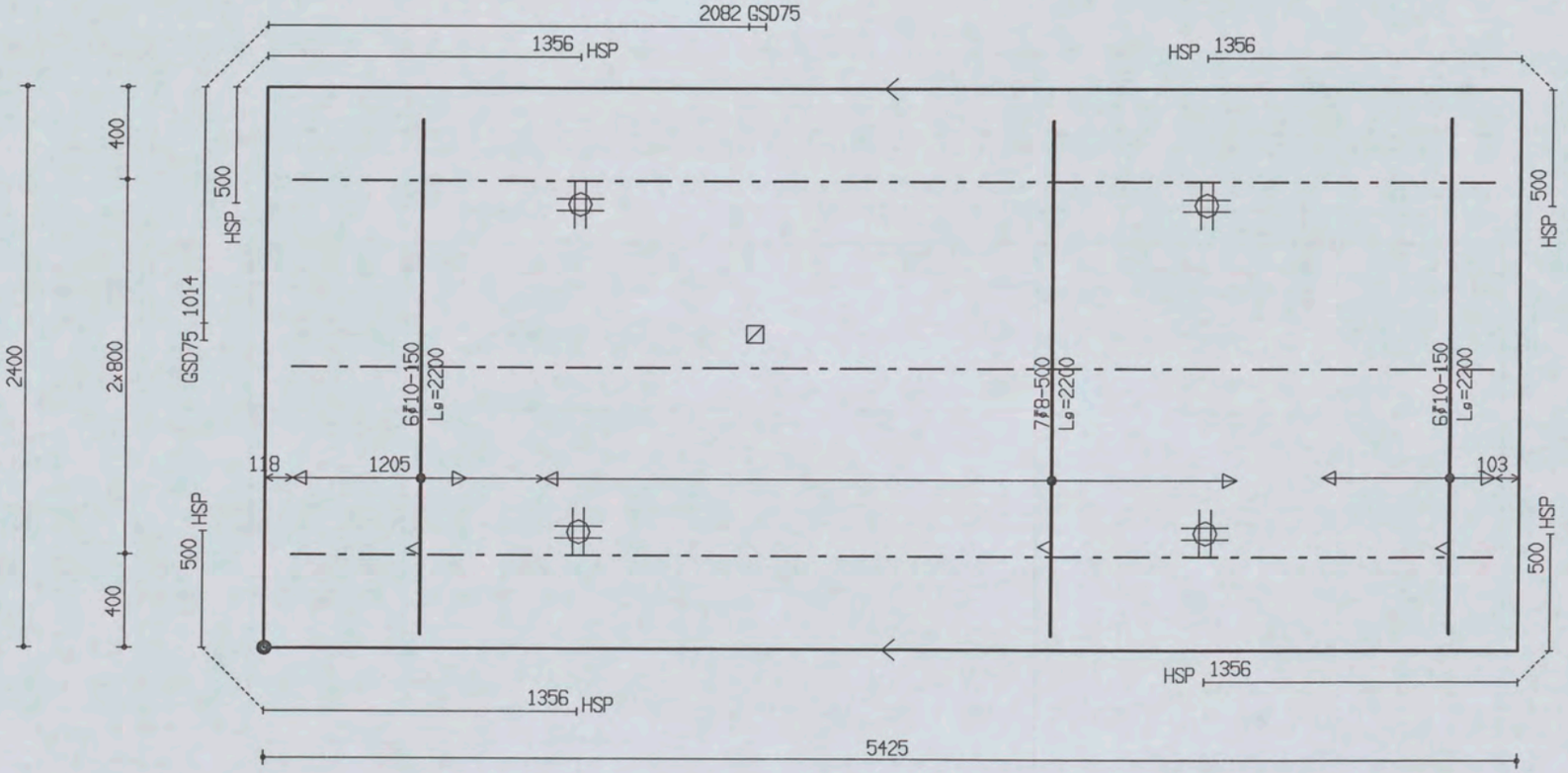

PROJ.NR.	3420

MALAFMETINGEN: 5425 x 2400

DATUM : 18-01-06	NET NAAM : 12$29	TRALIE TYPE	TRALIES	LANGS mm2/m1	DWARS mm2/m1	AANTAL	MERK
PLAATDIKTE: 70	WAP. HORZ.: 6-550	190					
DEKKING : 25	WAP. VERT.: 6-261	7 | 4.5 | F	190-3-5200	0	0	1	384
BETONKWAL.: B45	SECTION : V106	MIL.KLASSE: 2					

the scale towards document
Patch Reference numbers on UTT
549

Oelerbeton VLOEREN Tekeningnaam : 3420_L02 ZAPLTSRV:3.99

Shell Amsterdam

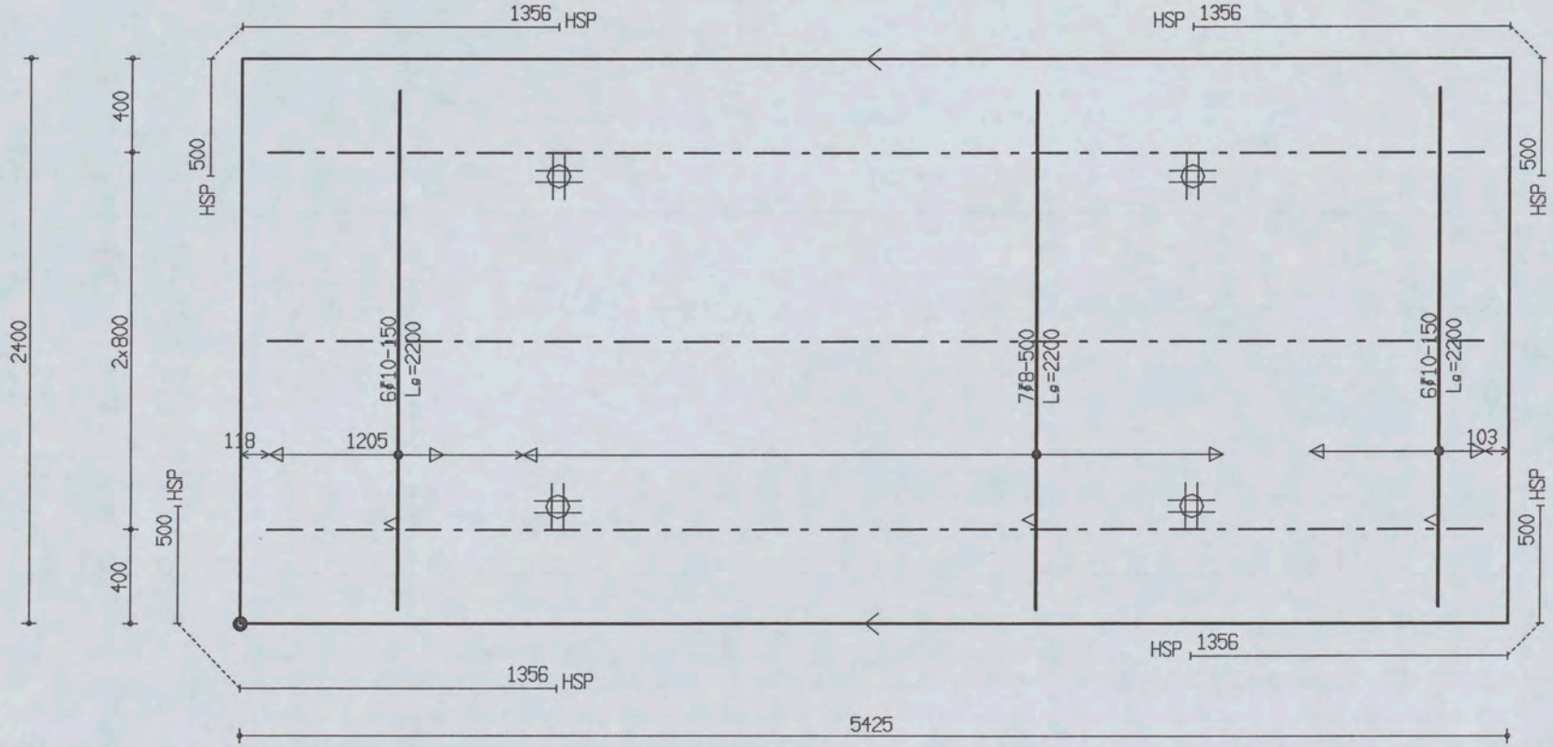

PROJ.NR.	3420

MALAFMETINGEN: 5425 x 2400

DATUM : 18-01-06	NET NAAM : 12$29	TRALIE TYPE			TRALIES	LANGS mm2/m1	DWARS mm2/m1	AANTAL	MERK
PLAATDIKTE: 70	WAP. HORZ.: 6-550	190							
DEKKING : 25	WAP. VERT.: 6-261	7	4.5	5					
BETONKWAL.: B45	SECTION : V106	MIL.KLASSE:	2		190-3-5200	0	0	1	385

the scale towards document
Patch Reference numbers on UTT
549

Oeterbeton VLOEREN Tekeningnaam: 3420_L02 ZAPLTSAV:3.99

Shell Amsterdam

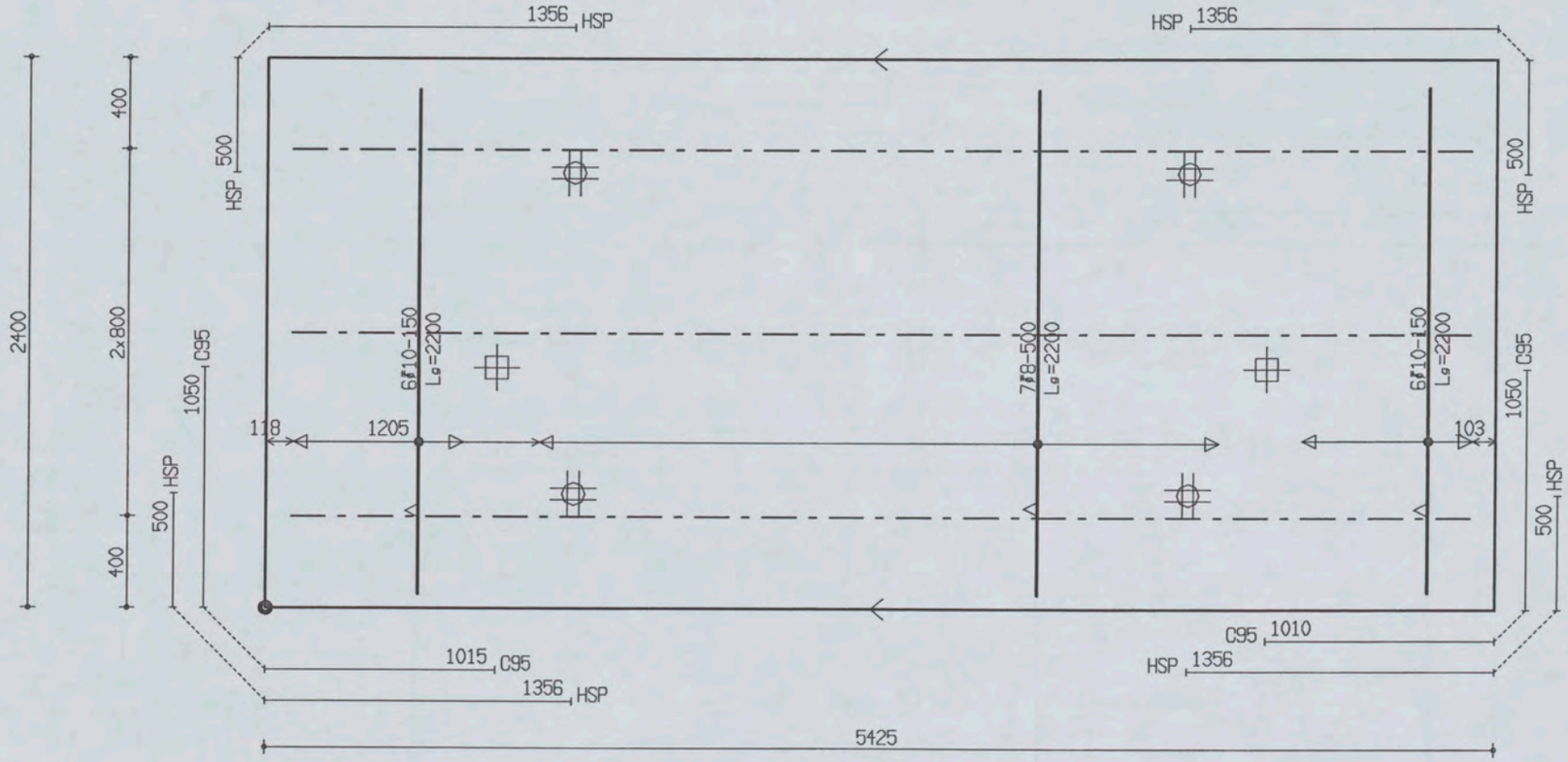

PROJ.NR.	3420						
DATUM : 18-01-06	NET NAAM : 12$29	TRALIE TYPE	TRALIES	LANGS mm2/m1	DWARS mm2/m1	AANTAL	MERK
PLAATDIKTE: 70	WAP. HORZ.: 6-550	190					
DEKKING : 25	WAP. VERT.: 6-261	7 4.5 5	190-3-5200	0	0	1	386
BETONKWAL.: B45	SECTION : V106	MIL.KLASSE: 2					

MALAFMETINGEN: 5425 x 2400

Ueterbeton VLUEHEN Tekeningnaam: 3420_L02 ZAPLTSAV: 3.99

Shell Amsterdam

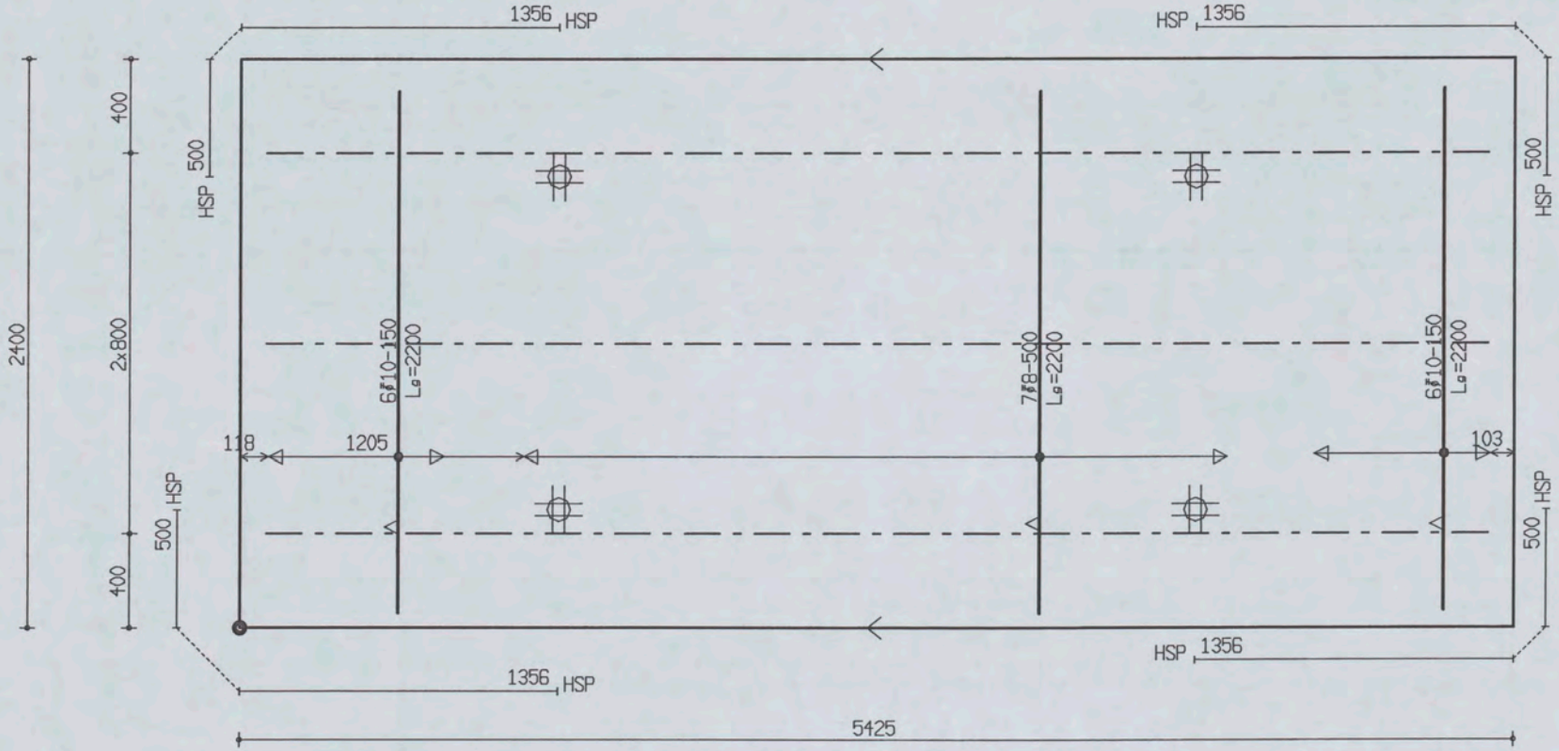

PROJ.NR.	3420

MALAFMETINGEN: 5425 x 2400

DATUM : 18-01-06	NET NAAM : 12$29	TRALIE TYPE			TRALIES	LANGS mm2/m1	DWARS mm2/m1	AANTAL	MERK
PLAATDIKTE: 70	WAP. HORZ.: 6-550	190							
DEKKING : 25	WAP. VERT.: 6-261	7	4.5	5					
BETONKWAL.: B45	SECTION : V106	MIL.KLASSE:		2	190-3-5200	0	0	1	387

the scale towards document
Patch Reference numbers on UTT
549

Oeterbeton VLOEREN Tekeningnaam: 3420_L02 ZAPLTSAV:3.99

Shell Amsterdam

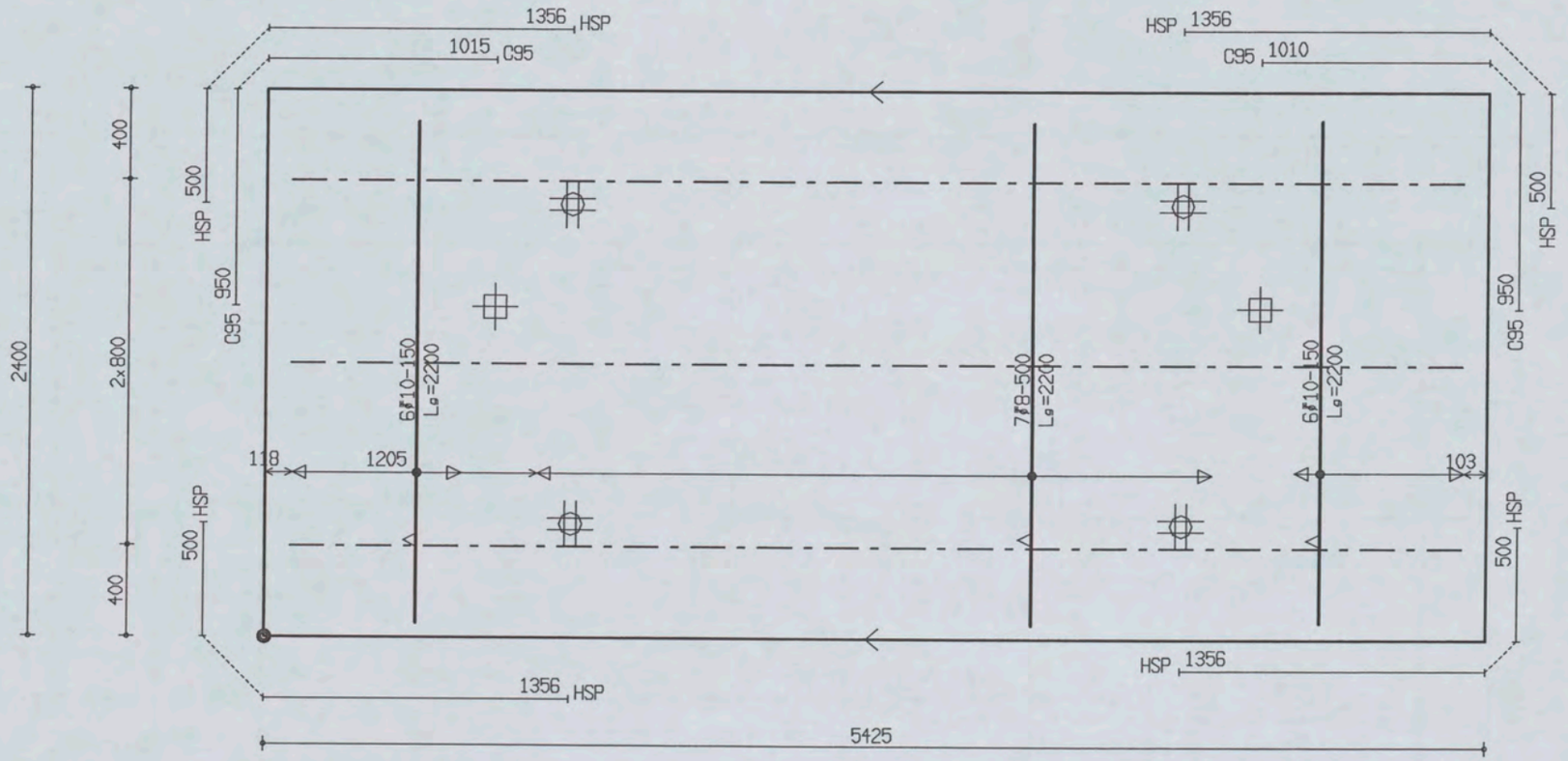

PROJ.NR.	3420							
DATUM : 18-01-06	NET NAAM : 12$29	TRALIE TYPE	TRALIES	LANGS mm2/m1	DWARS mm2/m1	AANTAL	MERK
PLAATDIKTE: 70	WAP. HORZ.: 6-550	190					
DEKKING : 25	WAP. VERT.: 6-261	7 | 4.5 | 5					
BETONKWAL.: B45	SECTION : V106	MIL.KLASSE: 2	190-3-5200	0	0	1	388

MALAFMETINGEN: 5425 x 2400

Betonbetonbetonbet

Oeterbeton VLOEREN Tekeningnaam: 3420_L02 ZAPLTSAV:3.99

Shell Amsterdam

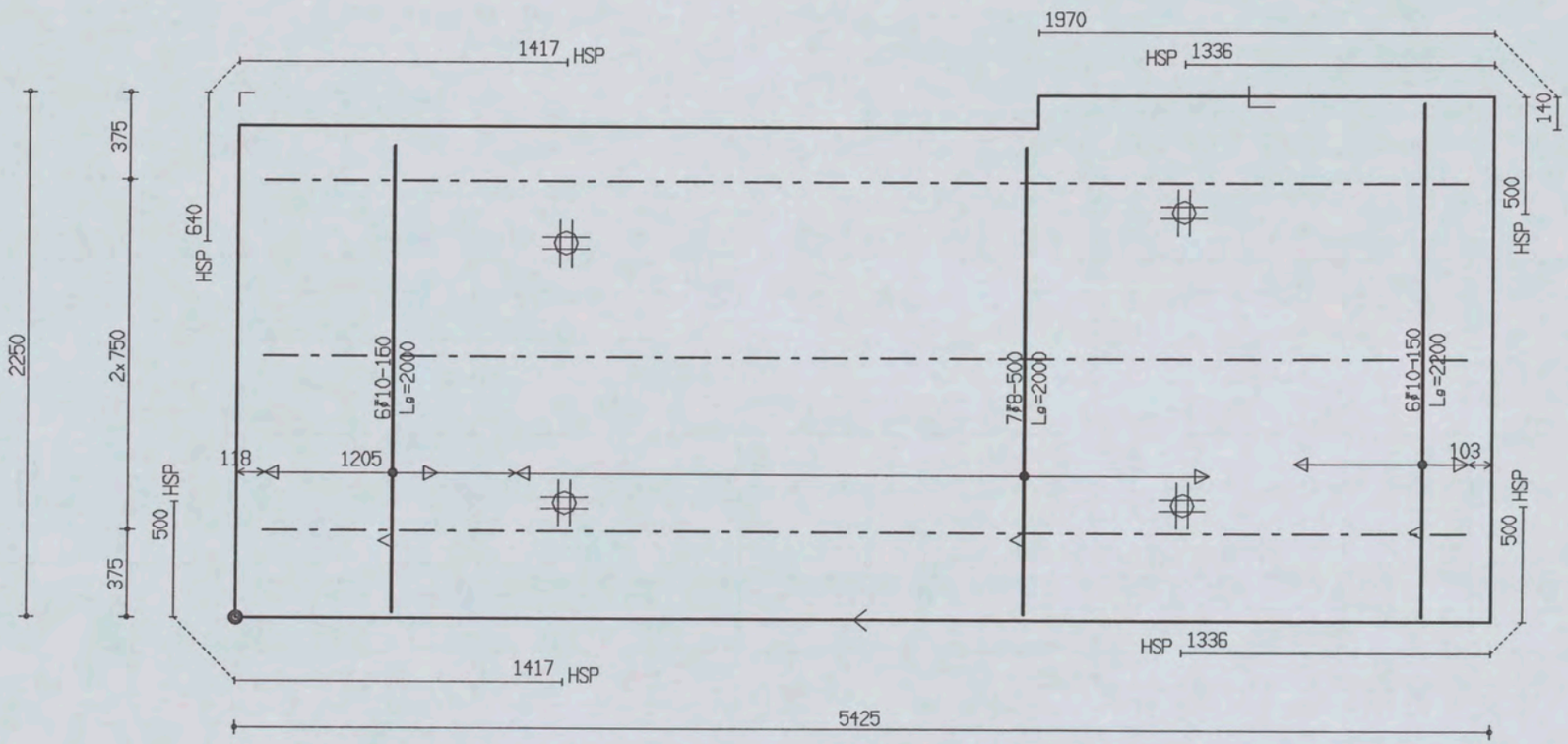

PROJ.NR.	3420							
					MALAFMETINGEN: 5425 x 2250			
DATUM : 18-01-06	NET NAAM : 12$29	TRALIE TYPE	TRALIES	LANGS mm2/m1	DWARS mm2/m1	AANTAL	MERK
PLAATDIKTE: 70	WAP. HORZ.: 6-550	190					
DEKKING : 25	WAP. VERT.: 6-261	7 4.5 5	190-3-5200	0	0	1	390
BETONKWAL.: B45	SECTION : V106	MIL.KLASSE: 2					

the scale towards document

Patch Reference numbers on UTT Serial No. 549

Oeterbeton VLOEREN Tekeningnaam: 3420_L02 ZAPLTSAV:3.99

Shell Amsterdam

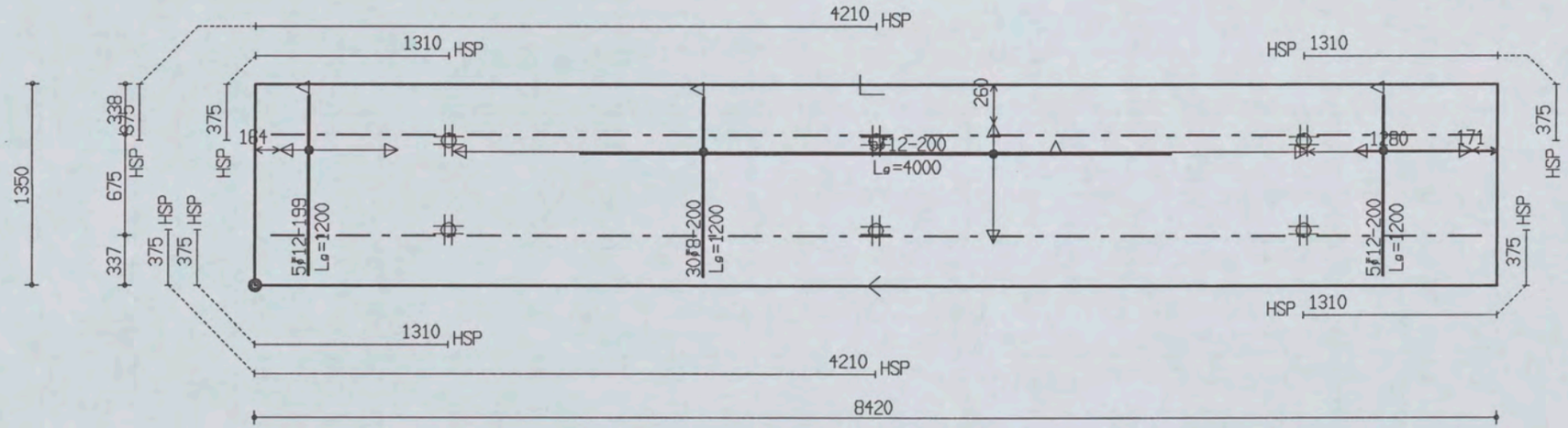

PROJ.NR.	3420

MALAFMETINGEN: 8420 x 1350

DATUM : 18-01-06	NET NAAM : 12$52	TRALIE TYPE			TRALIES	LANGS mm2/m1	DWARS mm2/m1	AANTAL	MERK
PLAATDIKTE: 70	WAP. HORZ.: 6-550	190							
DEKKING : 25	WAP. VERT.: 8-260	7	4.5	5	190-2-8200	0	0	1	391
BETONKWAL.: B45	SECTION : V107	MIL.KLASSE:		2					

the scale towards document
Patch Reference numbers on UTT
Serial No. 549

Oeterbeton VLOEREN Tekeningnaam: 3420_L02 ZAPLTSAV:3.99

Shell Amsterdam

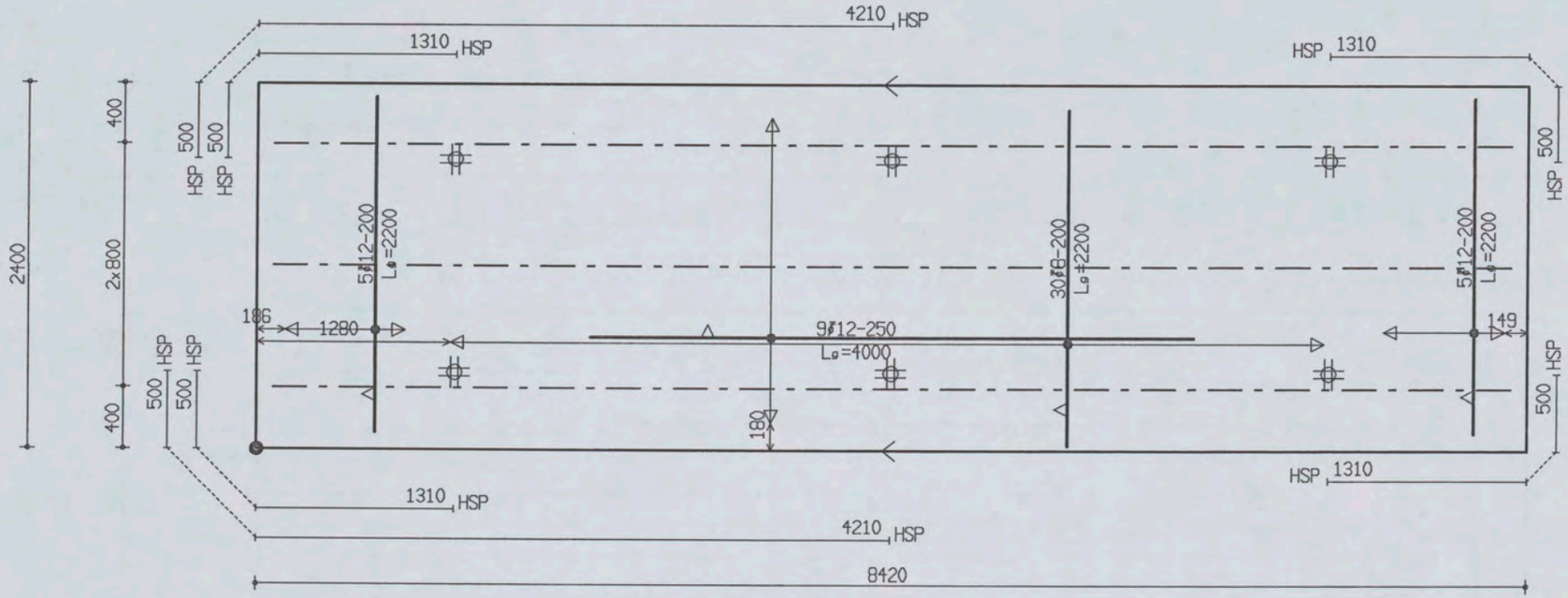

PROJ.NR.	3420

MALAFMETINGEN: 8420 x 2400

DATUM : 18-01-06	NET NAAM : 12$52	TRALIE TYPE	TRALIES	LANGS mm2/m1	DWARS mm2/m1	AANTAL	MERK
PLAATDIKTE: 70	WAP. HORZ.: 6-550	190					
DEKKING : 25	WAP. VERT.: 8-260	7 | 4.5 | E					
BETONKWAL.: B45	SECTION : V107	MIL.KLASSE: 2	190-3-8200	0	0	1	392

the scale towards document
Scan Reference Chart TE263 Serial No. 549
Patch Reference numbers on UTT

Oeterbeton VLOEREN Tekeningnaam : 3420_L02 ZAPLTSAV:3.99

Shell Amsterdam

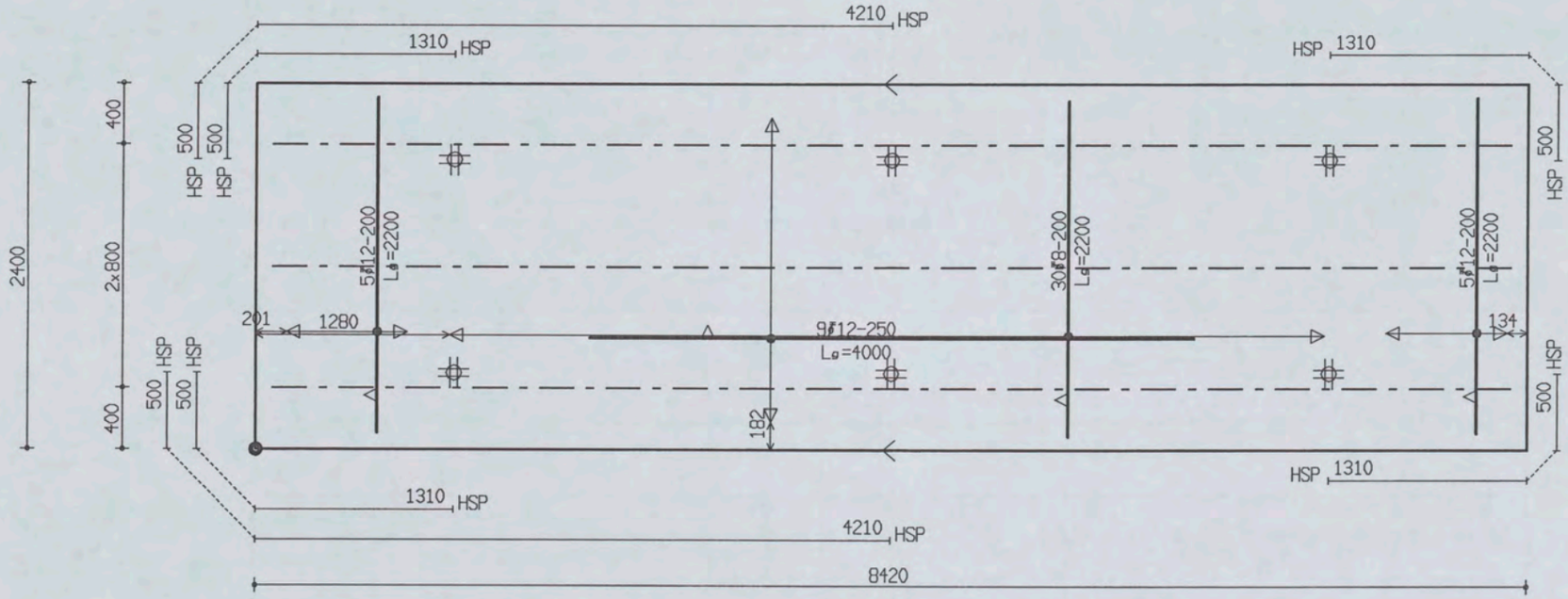

PROJ.NR.	3420

MALAFMETINGEN: 8420 x 2400

DATUM : 18-01-06	NET NAAM : 12$52	TRALIE TYPE			TRALIES	LANGS mm2/m1	DWARS mm2/m1	AANTAL	MERK
PLAATDIKTE: 70	WAP. HORZ.: 6-550	190							
DEKKING : 25	WAP. VERT.: 8-260	7	4.5	5					
BETONKWAL.: B45	SECTION : V107	MIL.KLASSE:		2	190-3-8200	0	0	1	393

the scale towards document
Patch Reference numbers on UTT
549

Oeterbeton VLOEREN Tekeningnaam: 3420_L02 ZAPLTSAV:3.99

Shell Amsterdam

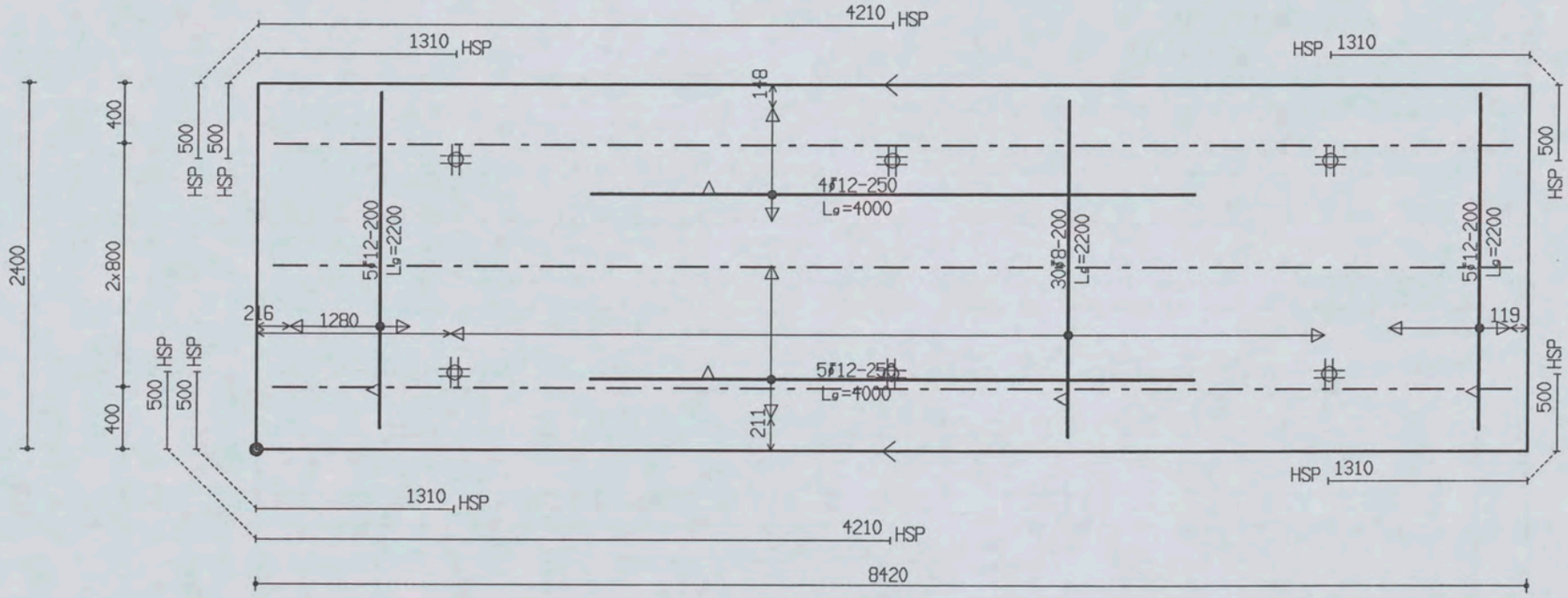

PROJ.NR.	3420

MALAFMETINGEN: 8420 x 2400

DATUM : 18-01-06	NET NAAM : 12$52	TRALIE TYPE			TRALIES	LANGS mm2/m1	DWARS mm2/m1	AANTAL	MERK
PLAATDIKTE: 70	WAP. HORZ.: 6-550	190							
DEKKING : 25	WAP. VERT.: 8-260	7	4.5	5	190-3-8200	0	0	1	394
BETONKWAL.: B45	SECTION : V107	MIL.KLASSE: 2							

Ueterbeton VLOEREN Tekeningnaam: 3420_L02 ZAPLTSAV: 3.99

Shell Amsterdam

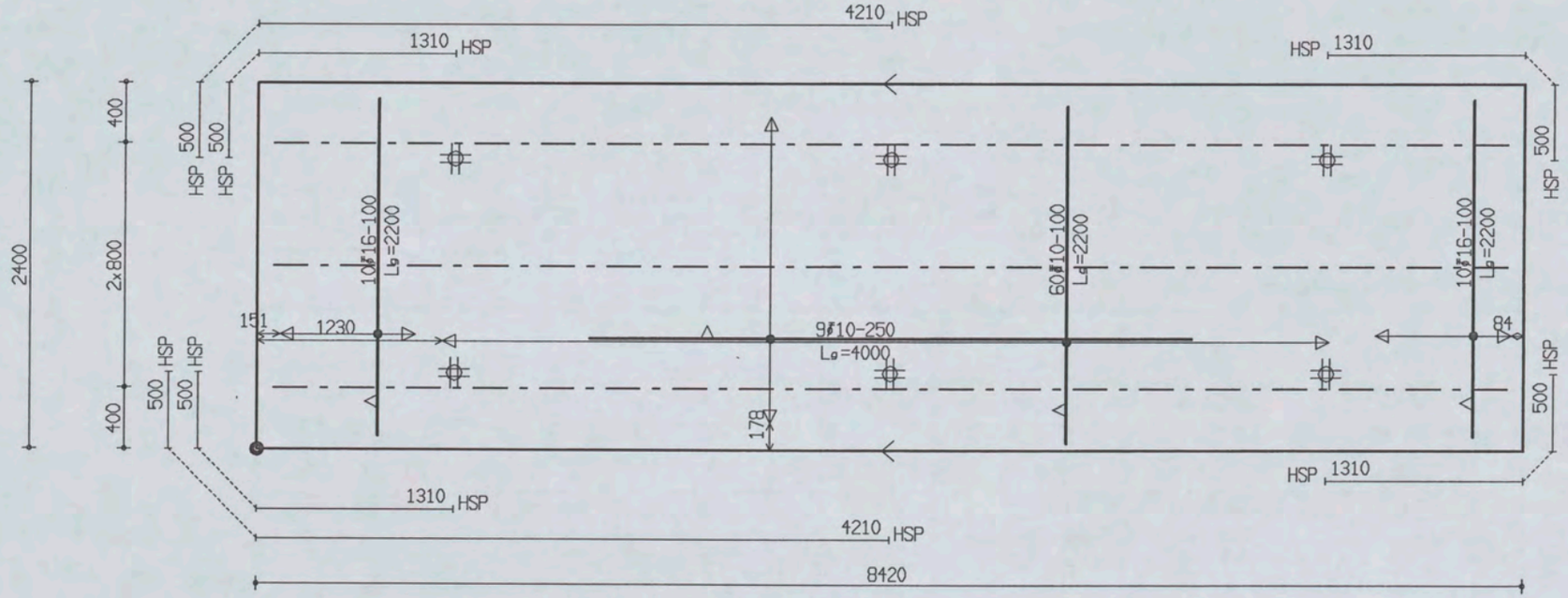

PROJ.NR.	3420

MALAFMETINGEN: 8420 x 2400

DATUM : 18-01-06	NET NAAM : 12$52	TRALIE TYPE			TRALIES	LANGS mm2/m1	DWARS mm2/m1	AANTAL	MERK
PLAATDIKTE: 70	WAP. HORZ.: 6-550	190			190-3-8200	0	0	1	395
DEKKING : 25	WAP. VERT.: 8-260	7	4.5	5					
BETONKWAL.: B45	SECTION : V107	MIL.KLASSE:		2					

the scale towards document
Patch Reference numbers on UTT
Engineering Scan Reference Chart TE263 Serial No. 549

Oeterbeton VLOEREN Tekeningnaam: 3420_L02 ZAPLTSAV: 3.99

Shell Amsterdam

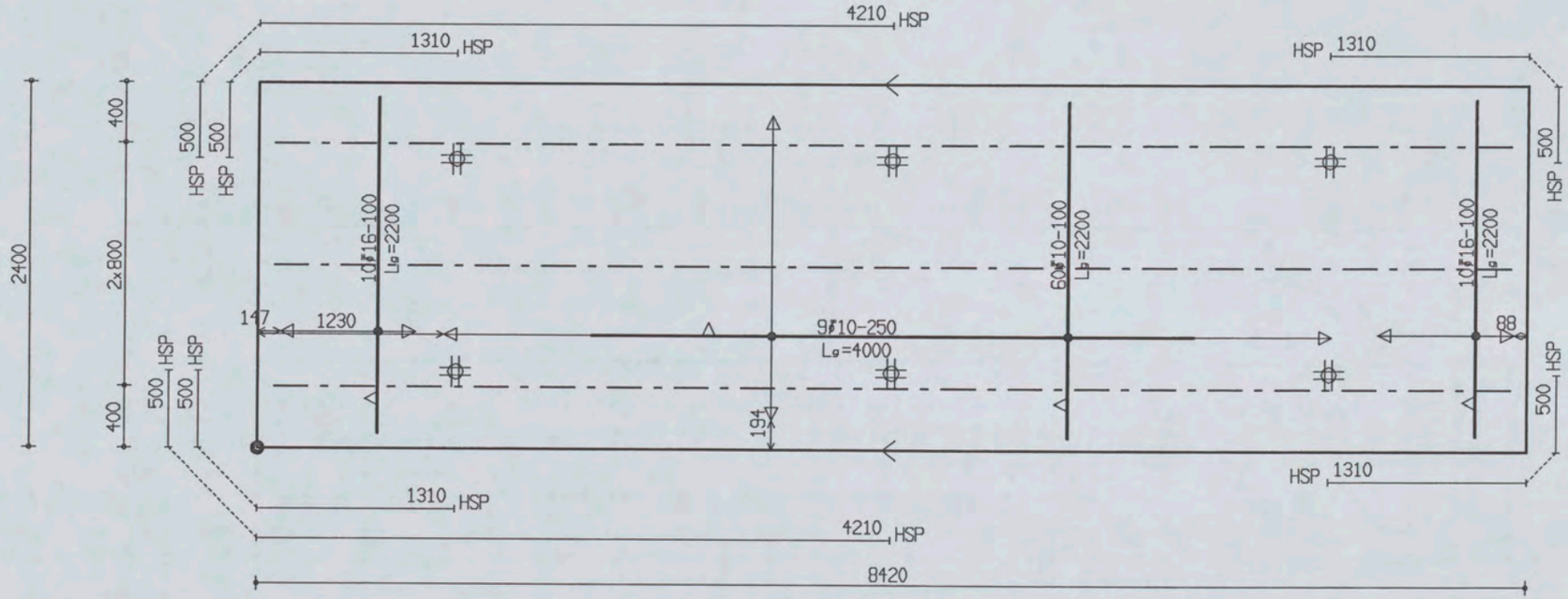

PROJ.NR.	3420							
DATUM : 18-01-06	NET NAAM : 12$52	TRALIE TYPE			TRALIES	LANGS mm2/m1	DWARS mm2/m1	AANTAL	MERK
PLAATDIKTE: 70	WAP. HORZ.: 6-550	190							
DEKKING : 25	WAP. VERT.: 8-260	7	4.5	5					
BETONKWAL.: B45	SECTION : V107	MIL.KLASSE: 2			190-3-8200	0	0	1	396

MALAFMETINGEN: 8420 x 2400

Ueterbeton VLOEREN Tekeningnaam: 3420_L02 ZAPLTSAV:3.99

Shell Amsterdam

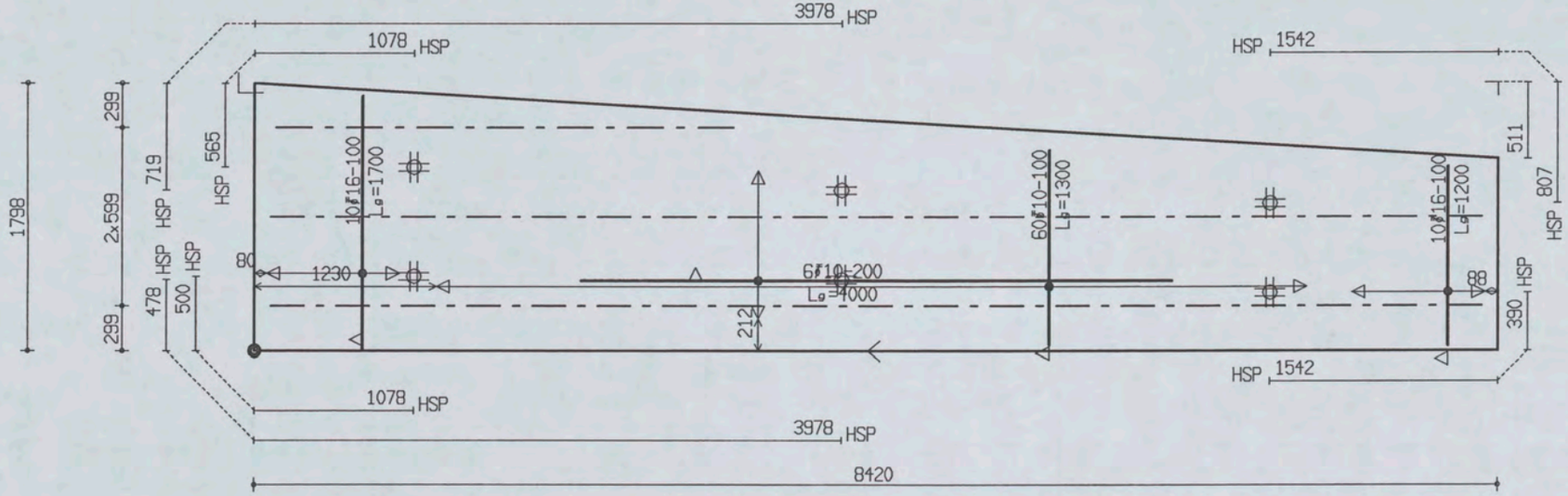

PROJ.NR.	3420

MALAFMETINGEN: 8420 x 1798

DATUM : 18-01-06	NET NAAM : 12$52	TRALIE TYPE			TRALIES	LANGS mm2/m1	DWARS mm2/m1	AANTAL	MERK
PLAATDIKTE: 70	WAP. HORZ.: 6-550	190							
DEKKING : 25	WAP. VERT.: 8-260	7	4.5	5	190-1-3100 190-2-8200	0	0	1	397
BETONKWAL.: B45	SECTION : V107	MIL.KLASSE:	2						

the scale towards document
Scan Reference Chart TE263 Serial No. 549
Patch Reference numbers on UTT

Oeterbeton VLOEREN Tekeningnaam: 3420_L02 ZAPLTSRV: 3.99

Shell Amsterdam

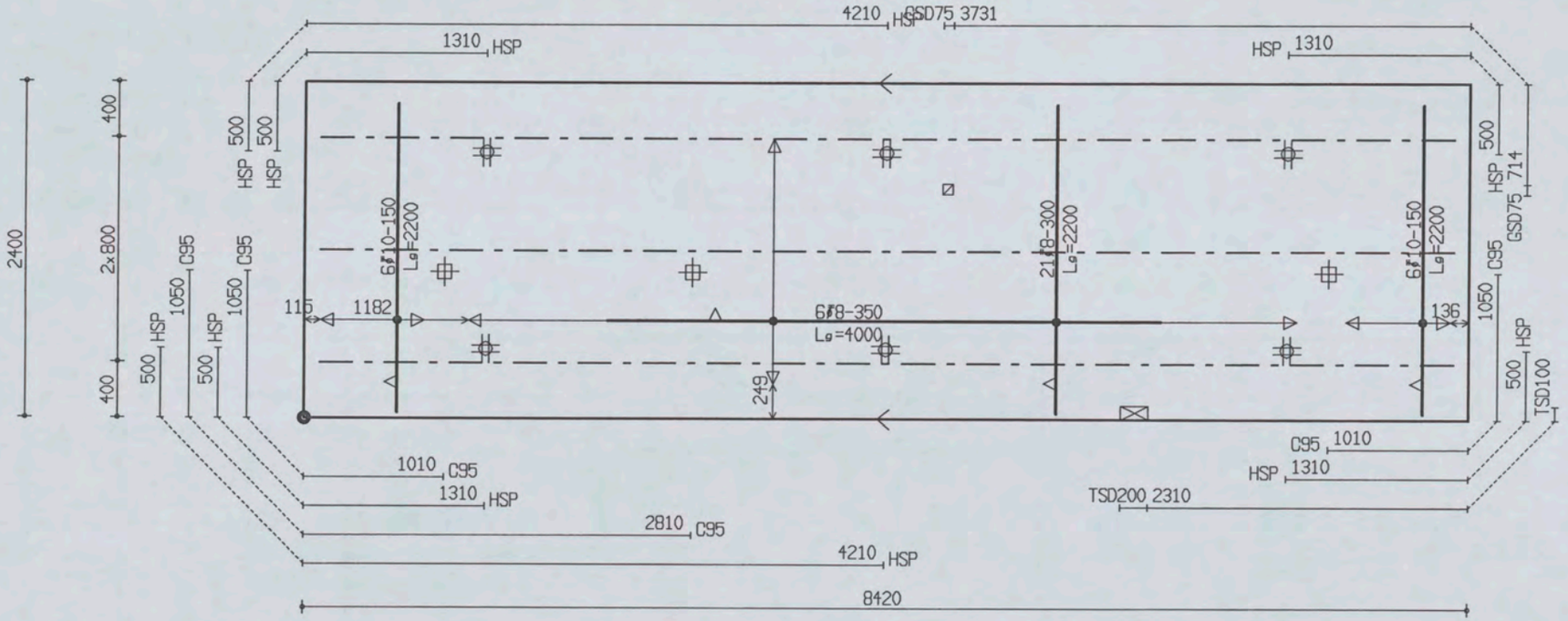

PROJ.NR.	3420

MALAFMETINGEN: 8420 x 2400

DATUM : 18-01-06	NET NAAM : 12$52	TRALIE TYPE	TRALIES	LANGS mm2/m1	DWARS mm2/m1	AANTAL	MERK
PLAATDIKTE: 70	WAP. HORZ.: 6-550	190					
DEKKING : 25	WAP. VERT.: 8-260	7 | 4.5 | 5		0	0	1	398
BETONKWAL.: B45	SECTION : V108	MIL.KLASSE:	190-3-8200				

the scale towards document
Patch Reference numbers on UTT
549

Oeterbeton VLOEREN Tekeningnaam: 3420_L02 ZAPLTSAV:3.99

Shell Amsterdam

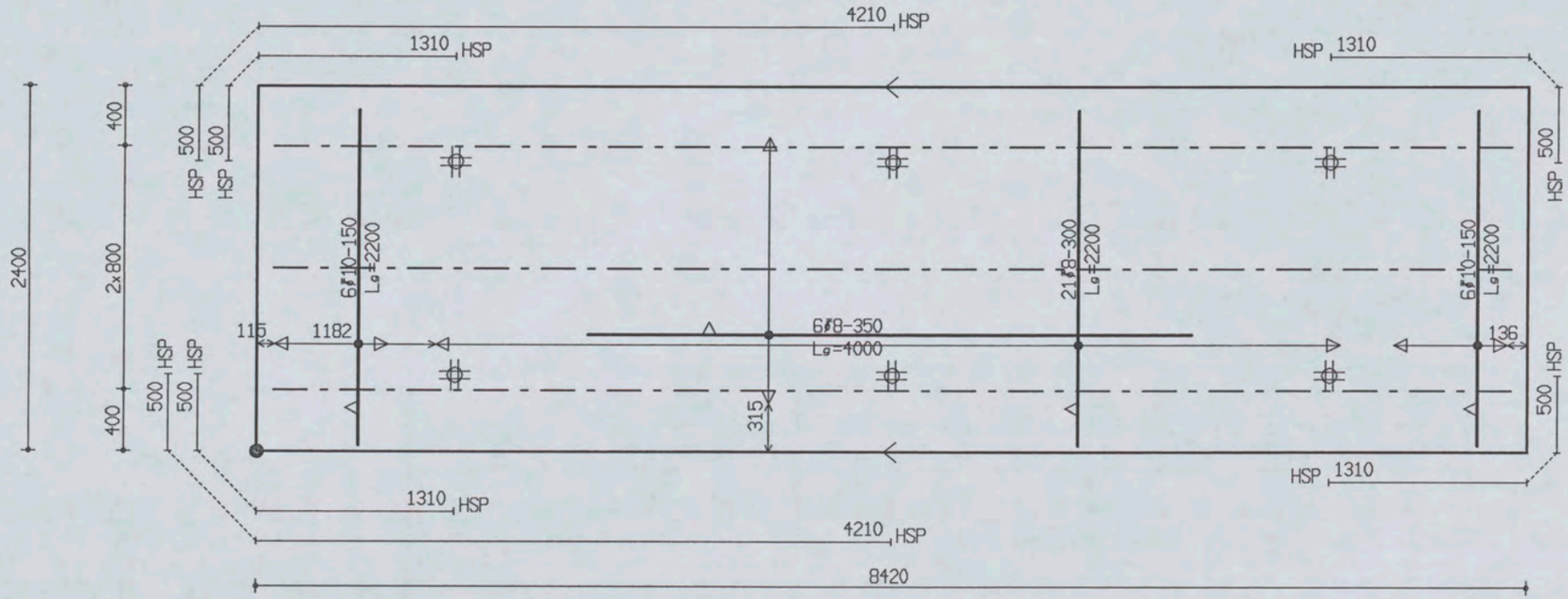

PROJ.NR.	3420

MALAFMETINGEN: 8420 x 2400

DATUM : 18-01-06	NET NAAM : 12$52	TRALIE TYPE			TRALIES	LANGS mm2/m1	DWARS mm2/m1	AANTAL	MERK
PLAATDIKTE: 70	WAP. HORZ.: 6-550	190							
DEKKING : 25	WAP. VERT.: 8-260	7	4.5	5					
BETONKWAL.: B45	SECTION : V108	MIL.KLASSE:		2	190-3-8200	0	0	1	399

the scale towards document
549

Oeterbeton VLOEREN Tekeningnaam: 3420_L02 ZAPLTSAV:3.99

Shell Amsterdam

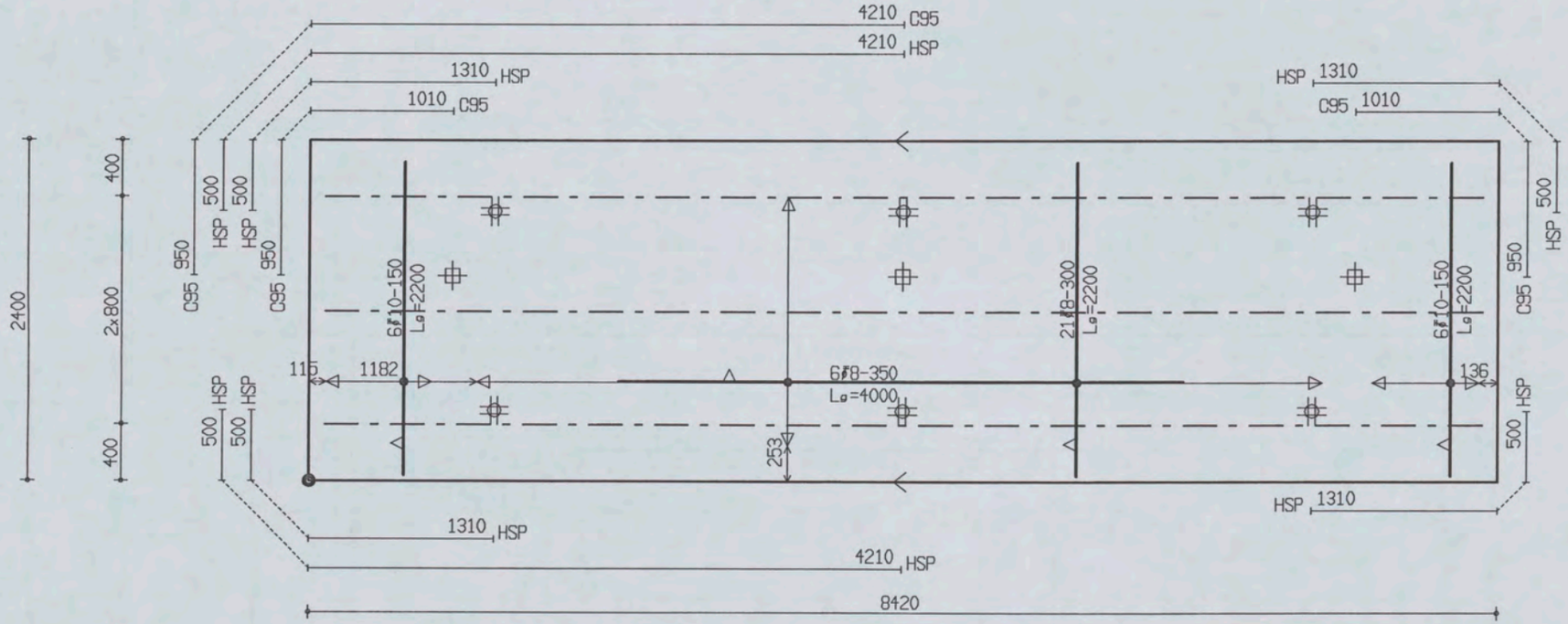

PROJ.NR.	3420

MALAFMETINGEN: 8420 x 2400

DATUM : 18-01-06	NET NAAM : 12$52	TRALIE TYPE			TRALIES	LANGS mm2/m1	DWARS mm2/m1	AANTAL	MERK
PLAATDIKTE: 70	WAP. HORZ.: 6-550	190							
DEKKING : 25	WAP. VERT.: 8-260	7	4.5	5	190-3-8200	0	0	1	400
BETONKWAL.: B45	SECTION : V108	MIL.KLASSE:							

the scale towards document
Patch Reference numbers on UTT
549

Oelerbeton VLOEREN Tekeningnaam : 3420_L02 ZAPLTSRV : 3.99

Shell Amsterdam

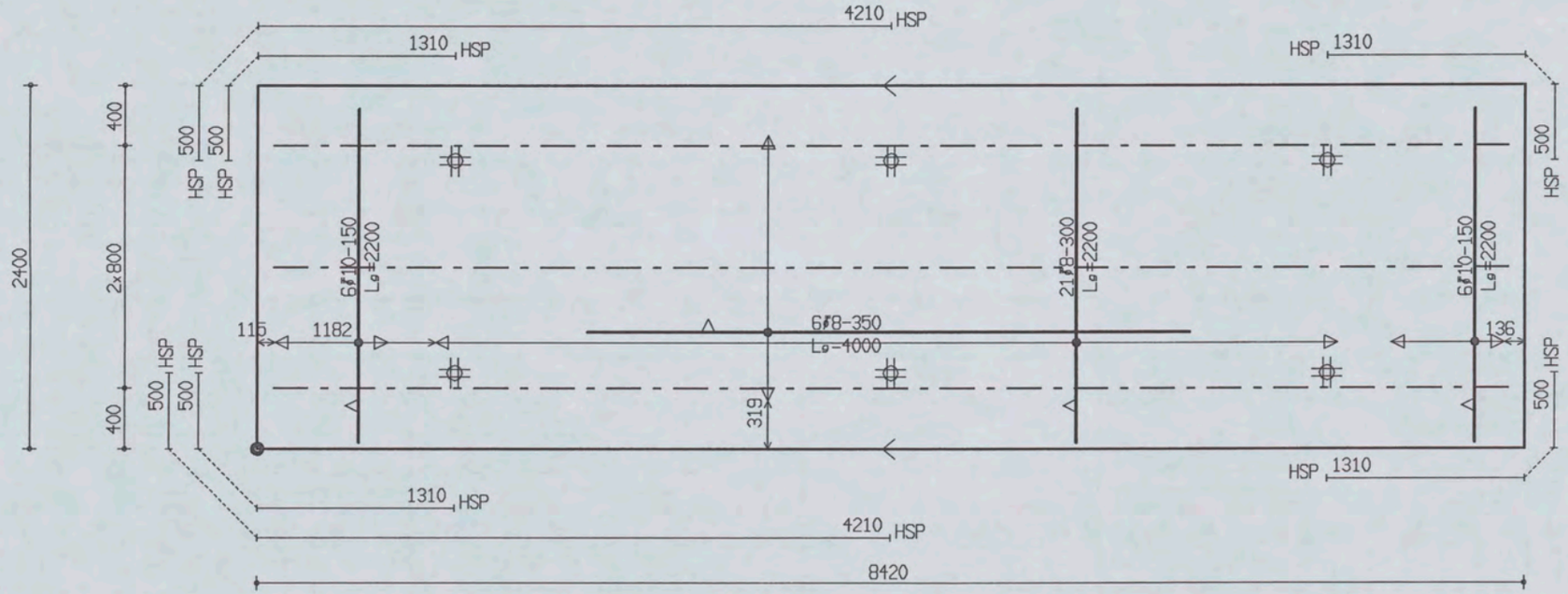

PROJ.NR.	3420

MALAFMETINGEN : 8420 x 2400

DATUM : 18-01-06	NET NAAM : 12$52	TRALIE TYPE			TRALIES	LANGS mm2/m1	DWARS mm2/m1	AANTAL	MERK
PLAATDIKTE : 70	WAP. HORZ. : 6-550	190							
DEKKING : 25	WAP. VERT. : 8-260	7	4.5	5					
BETONKWAL. : B45	SECTION : V108	MIL.KLASSE :	2		190-3-8200	0	0	1	401

the scale towards document
Patch Reference numbers on UTT
549

Oeterbeton VLOEREN Tekeningnaam: 3420_L02 ZAPLTSAV:3.99

Shell Amsterdam

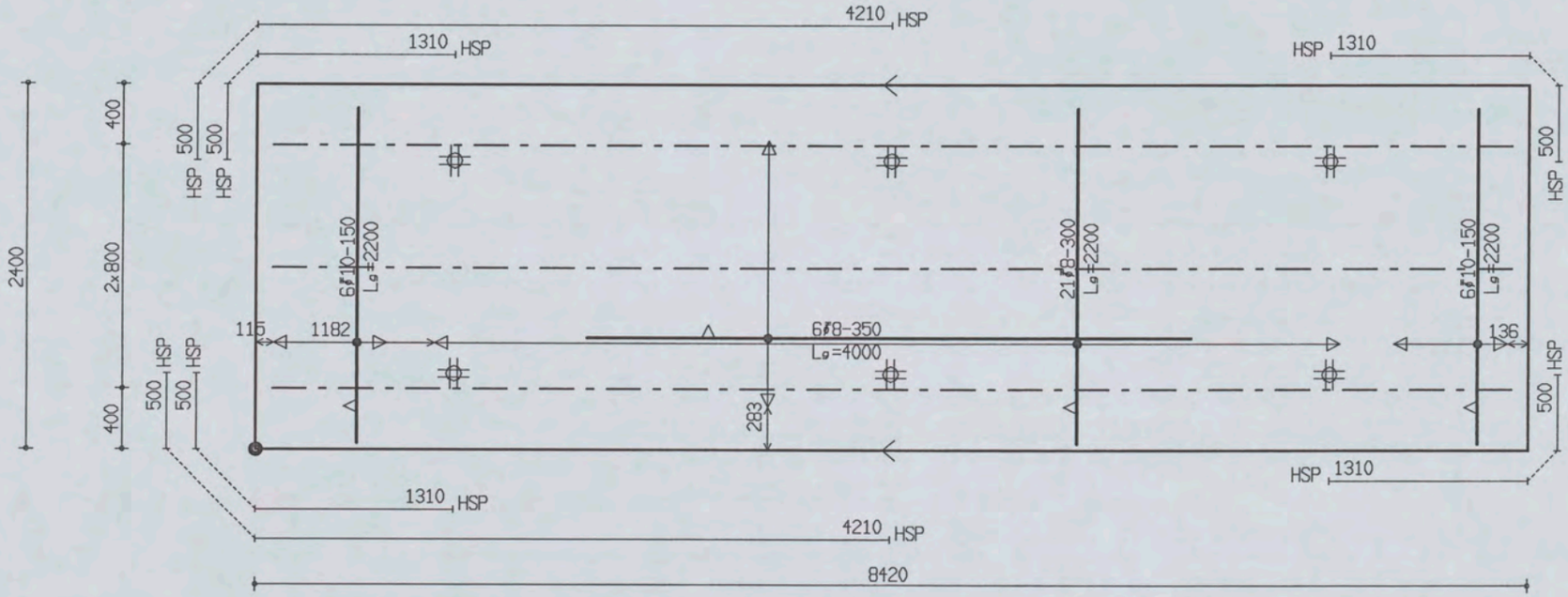

PROJ.NR.	3420							
DATUM : 18-01-06	NET NAAM : 12$52	TRALIE TYPE	TRALIES	LANGS mm2/m1	DWARS mm2/m1	AANTAL	MERK
PLAATDIKTE: 70	WAP. HORZ.: 6-550	190					
DEKKING : 25	WAP. VERT.: 8-260	7 | 4.5 | 5					
BETONKWAL.: B45	SECTION : V108	MIL.KLASSE: 2	190-3-8200	0	0	1	402

MALAFMETINGEN: 8420 x 2400

Oeterbeton VLOEREN Tekeningnaam: 3420_L02 ZAPLTSAV: 3.99

Shell Amsterdam

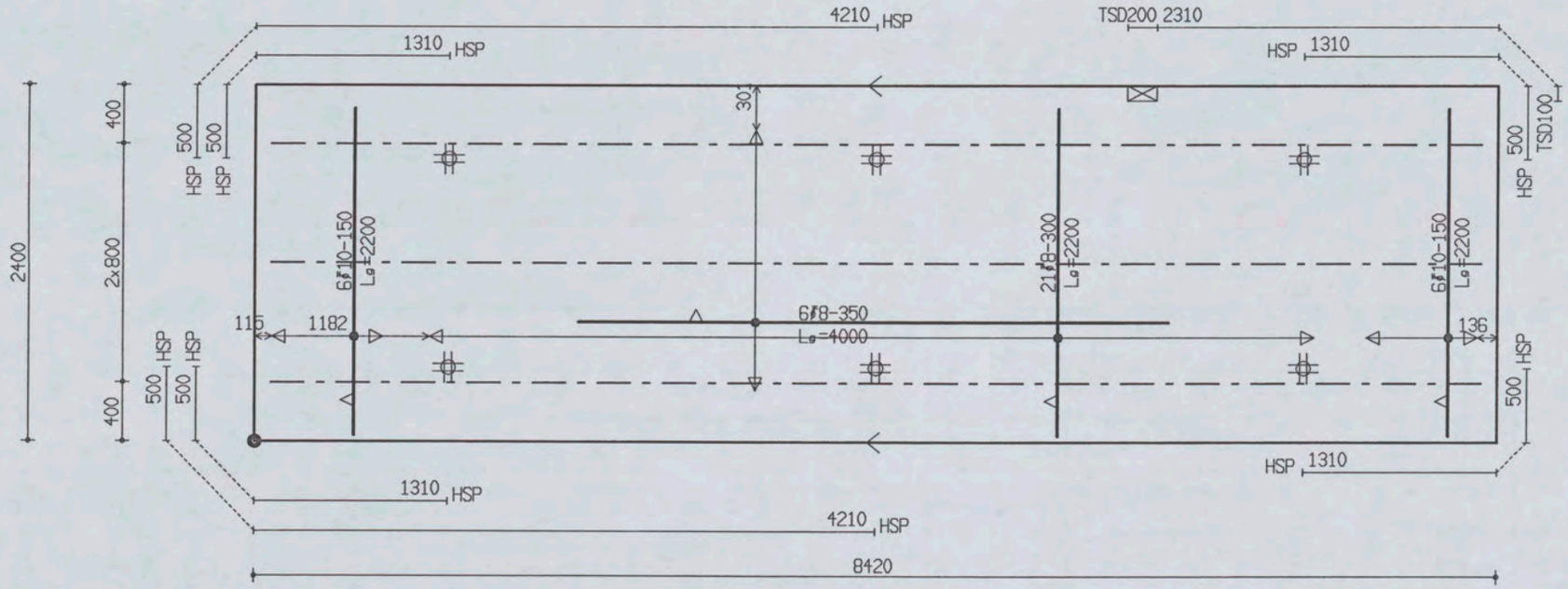

PROJ.NR.	3420

MALAFMETINGEN: 8420 x 2400

DATUM : 18-01-06	NET NAAM : 12$52	TRALIE TYPE			TRALIES	LANGS mm2/m1	DWARS mm2/m1	AANTAL	MERK
PLAATDIKTE: 70	WAP. HORZ.: 6-550	190							
DEKKING : 25	WAP. VERT.: 8-260	7	4.5	5					
BETONKWAL.: B45	SECTION : V108	MIL.KLASSE:		2	190-3-8200	0	0	1	403

the scale towards document
Patch Reference numbers on UTT
549

Oeterbeton VLOEREN Tekeningnaam: 3420_L02 ZAPLTSRV:3.99

Shell Amsterdam

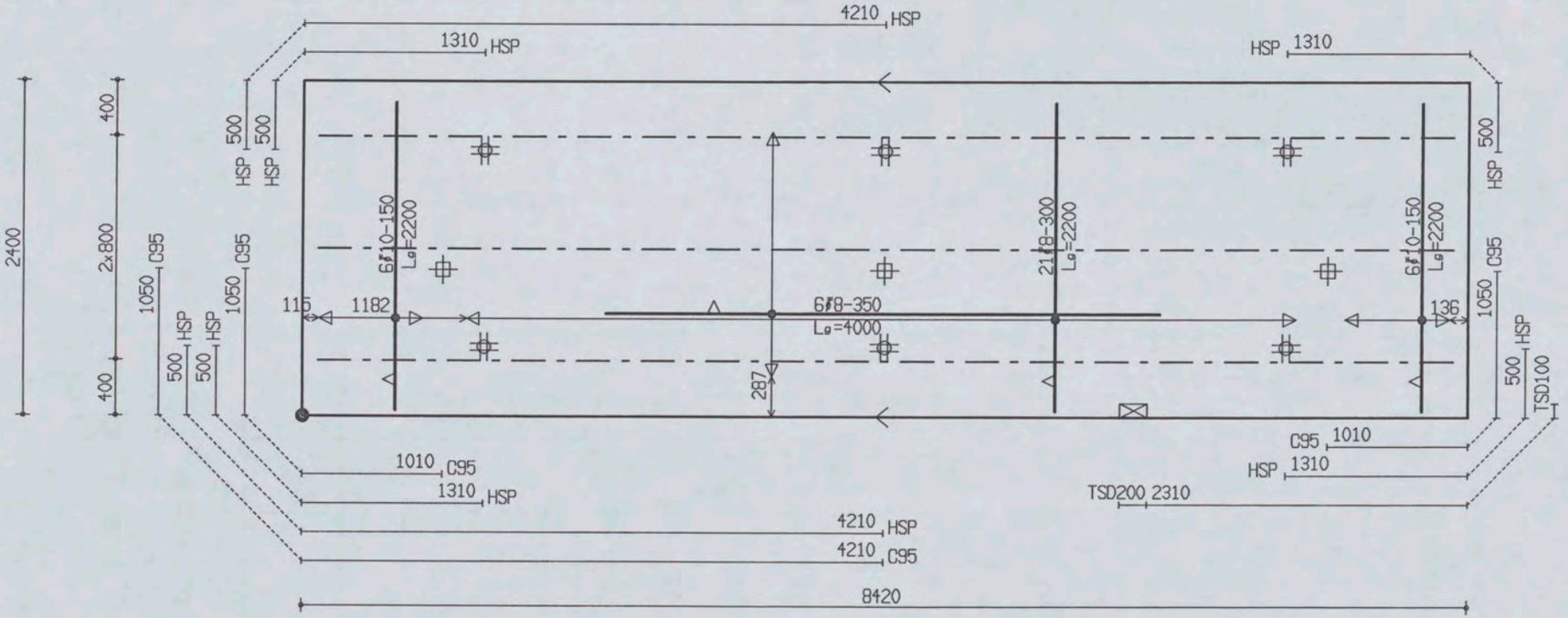

PROJ.NR.	3420

MALAFMETINGEN: 8420 x 2400

DATUM : 18-01-06	NET NAAM : 12$52	TRALIE TYPE			TRALIES	LANGS mm2/m1	DWARS mm2/m1	AANTAL	MERK
PLAATDIKTE: 70	WAP. HORZ.: 6-550	190							
DEKKING : 25	WAP. VERT.: 8-260	7	4.5	[illegible]	190-3-8200	0	0	1	404
BETONKWAL.: B45	SECTION : V108	MIL.KLASSE: 2							

the scale towards document
Patch Reference numbers on UTT
549

Oeterbeton VLOEREN Tekeningnaam: 3420_L02 ZAPLTSAV: 3.99

Shell Amsterdam

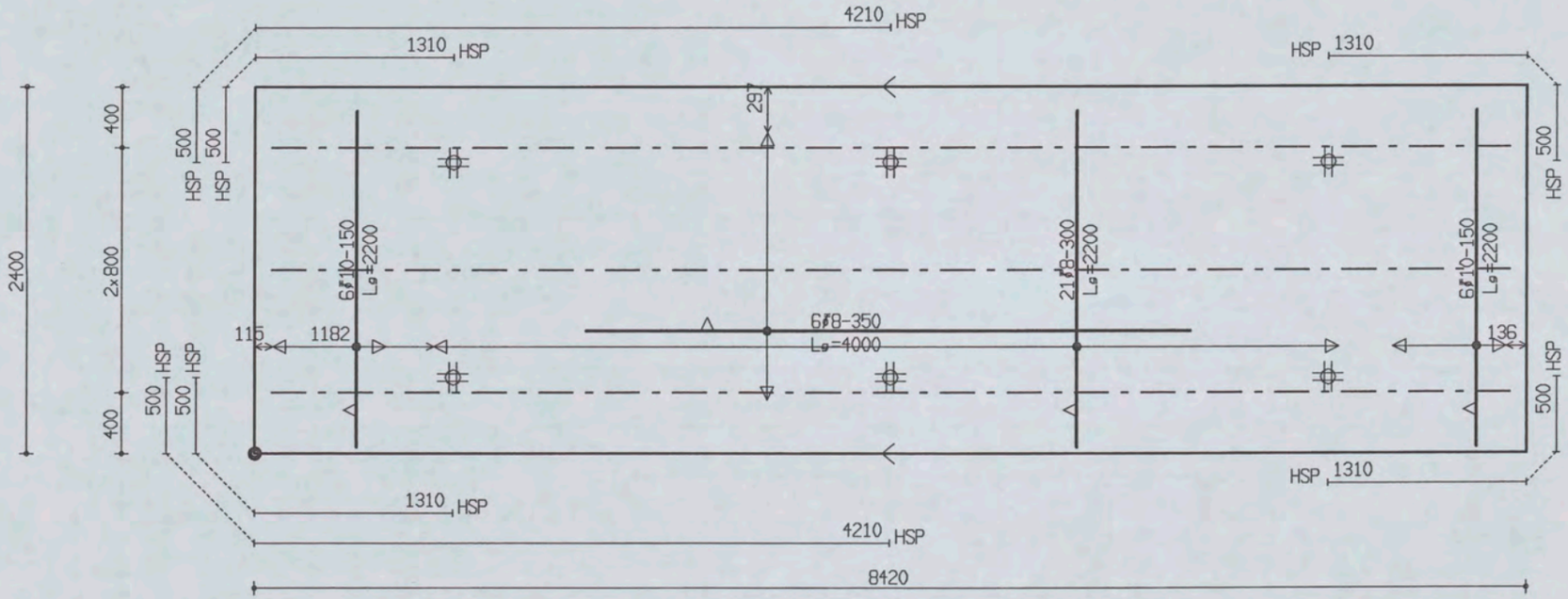

PROJ.NR.	3420

MALAFMETINGEN: 8420 x 2400

DATUM : 18-01-06	NET NAAM : 12$52	TRALIE TYPE			TRALIES	LANGS mm2/m1	DWARS mm2/m1	AANTAL	MERK
PLAATDIKTE: 70	WAP. HORZ.: 6-550	190			190-3-8200	0	0	1	405
DEKKING : 25	WAP. VERT.: 8-260	7	4.5	5					
BETONKWAL.: B45	SECTION : V108	MIL.KLASSE:		2					

the scale towards document
C1 B1 A1 C2 B2 A5 B5 20 18 17 16 11
10 09 03 02 01 C7 B7 A7 C8 B8 A8 C9 B9
Patch Reference numbers on UTT
549

Oeterbeton VLOEREN Tekeningnaam: 3420_L02 ZAPLTSAV:3.99

Shell Amsterdam

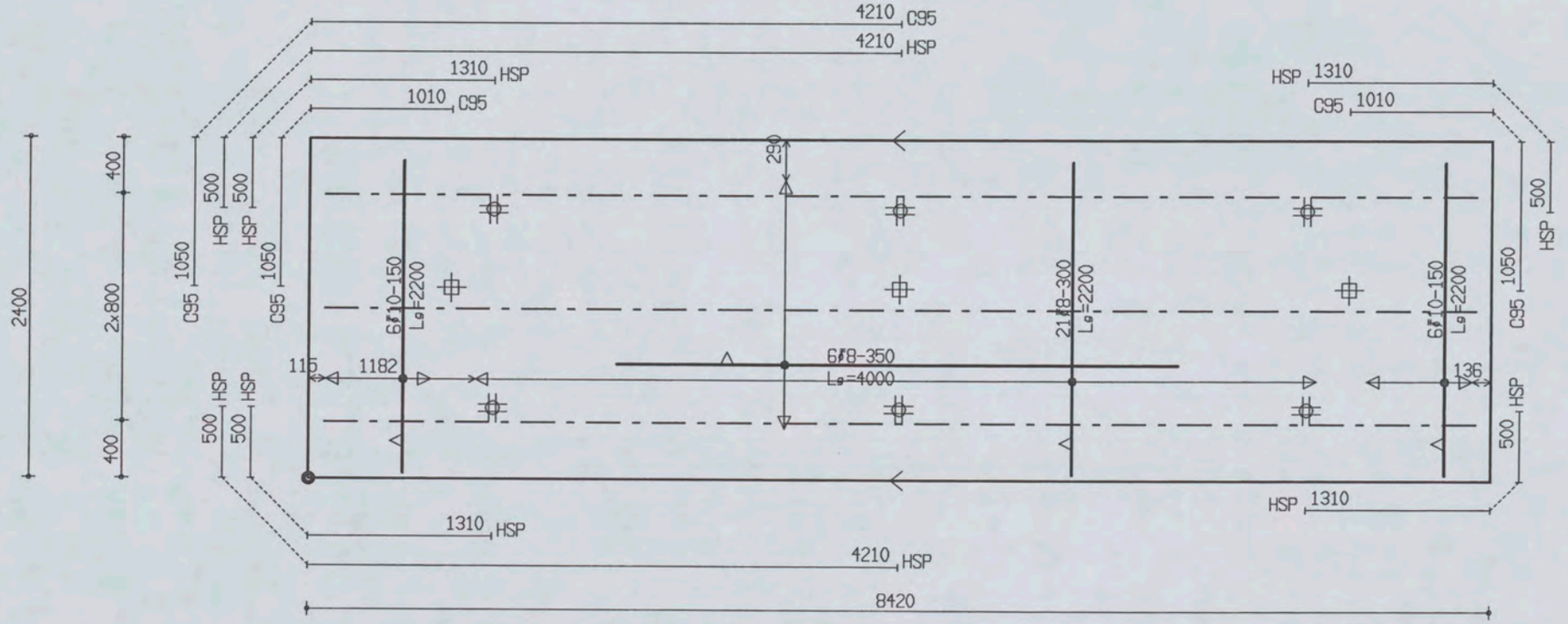

PROJ.NR.	3420							
DATUM : 18-01-06	NET NAAM : 12$52	TRALIE TYPE	TRALIES	LANGS mm2/m1	DWARS mm2/m1	AANTAL	MERK
PLAATDIKTE: 70	WAP. HORZ.: 6-550	190					
DEKKING : 25	WAP. VERT.: 8-260	7 | 4.5 | 5					
BETONKWAL.: B45	SECTION : V108	MIL.KLASSE: 2	190-3-8200	0	0	1	406

MALAFMETINGEN: 8420 x 2400

Ueterbeton VLUEHEN leKeningnaam: 3420_L02 ZAPLTSAV:3.99

Shell Amsterdam

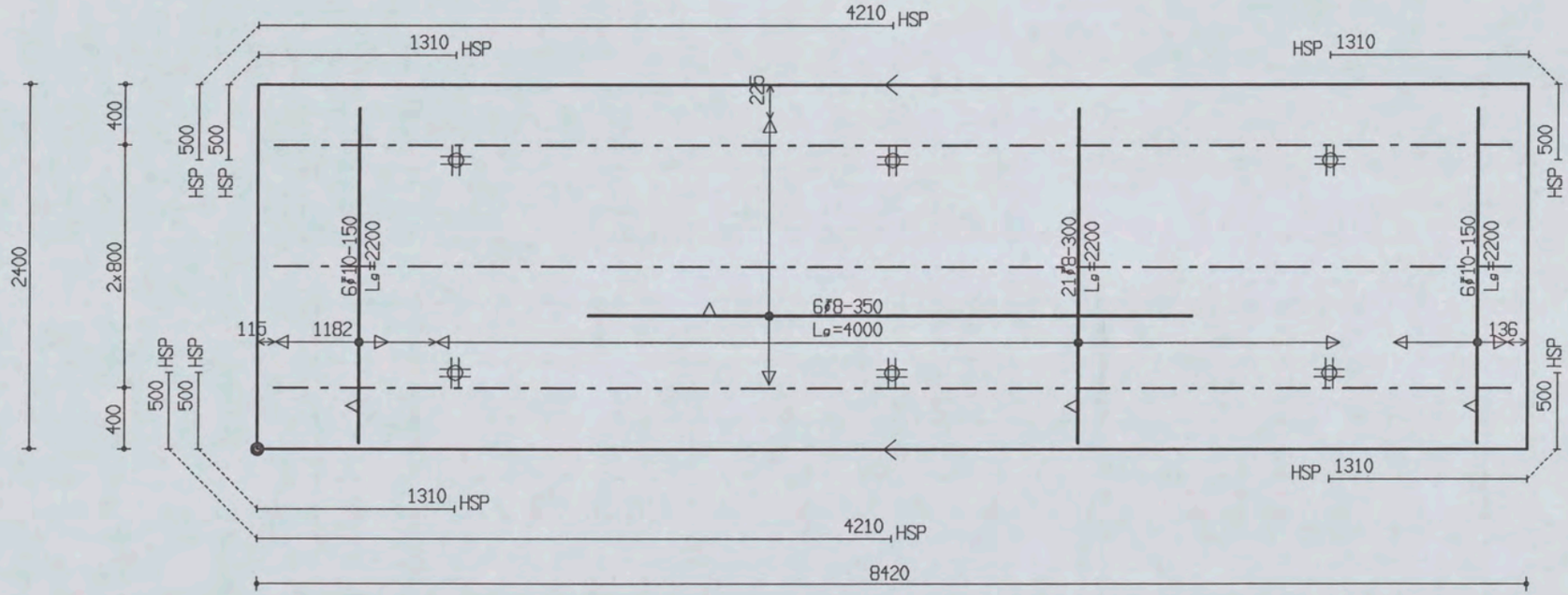

PROJ.NR.	3420

MALAFMETINGEN: 8420 x 2400

DATUM : 18-01-06	NET NAAM : 12$52	TRALIE TYPE			TRALIES	LANGS mm2/m1	DWARS mm2/m1	AANTAL	MERK
PLAATDIKTE: 70	WAP. HORZ.: 6-550	190							
DEKKING : 25	WAP. VERT.: 8-260	7	4.5	5					
BETONKWAL.: B45	SECTION : V108	MIL.KLASSE: 2			190-3-8200	0	0	1	407

the scale towards document
Patch Reference numbers on UTT
549

Oeterbeton VLOEREN Tekeningnaam: 3420_L02 ZAPLTSAV:3.99

Shell Amsterdam

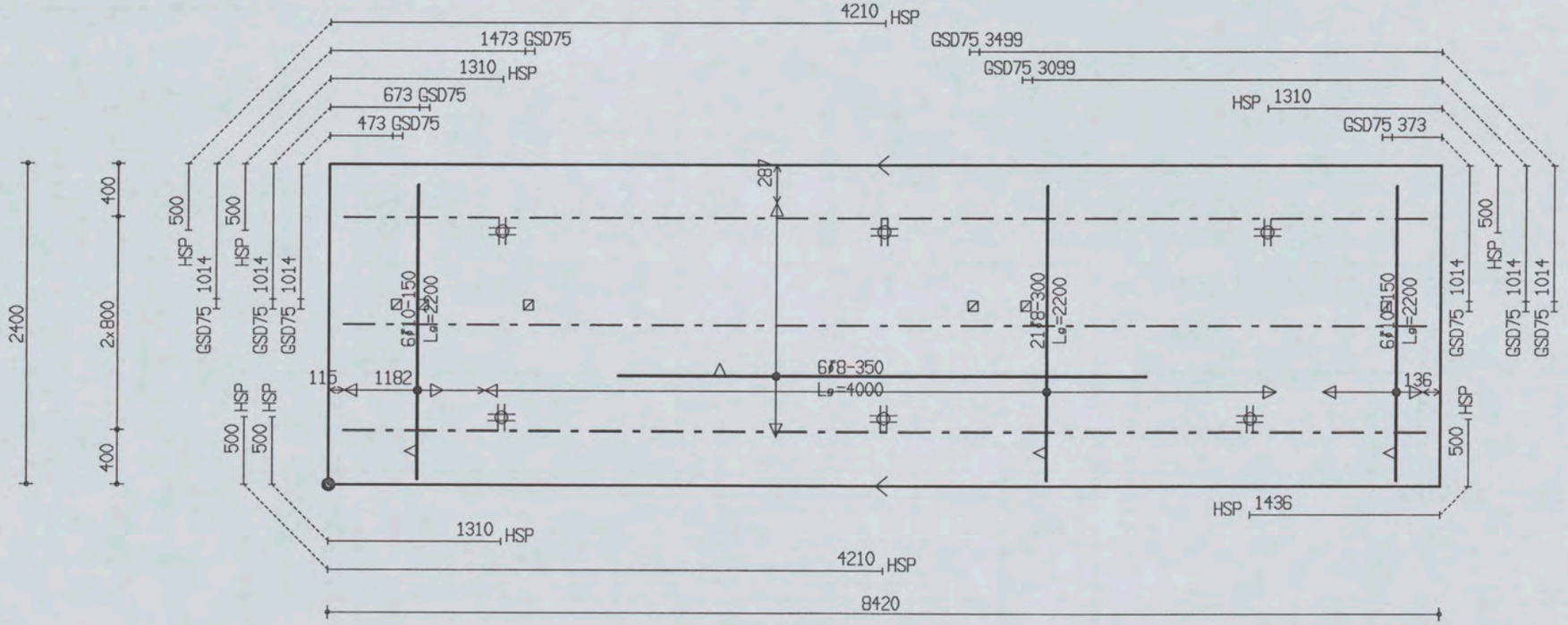

PROJ.NR.	3420							
DATUM : 18-01-06	NET NAAM : 12$52	TRALIE TYPE	TRALIES	LANGS mm2/m1	DWARS mm2/m1	AANTAL	MERK
PLAATDIKTE: 70	WAP. HORZ.: 6-550	190					
DEKKING : 25	WAP. VERT.: 8-260	7 | 4.5 | 5					
BETONKWAL.: B45	SECTION : V108	MIL.KLASSE: 2	190-3-8200	0	0	1	408

MALAFMETINGEN: 8420 x 2400

Betonbeton VLUEHEN TeKeningnaam: 3420_L02 ZAPLTSAV:3.99

Shell Amsterdam

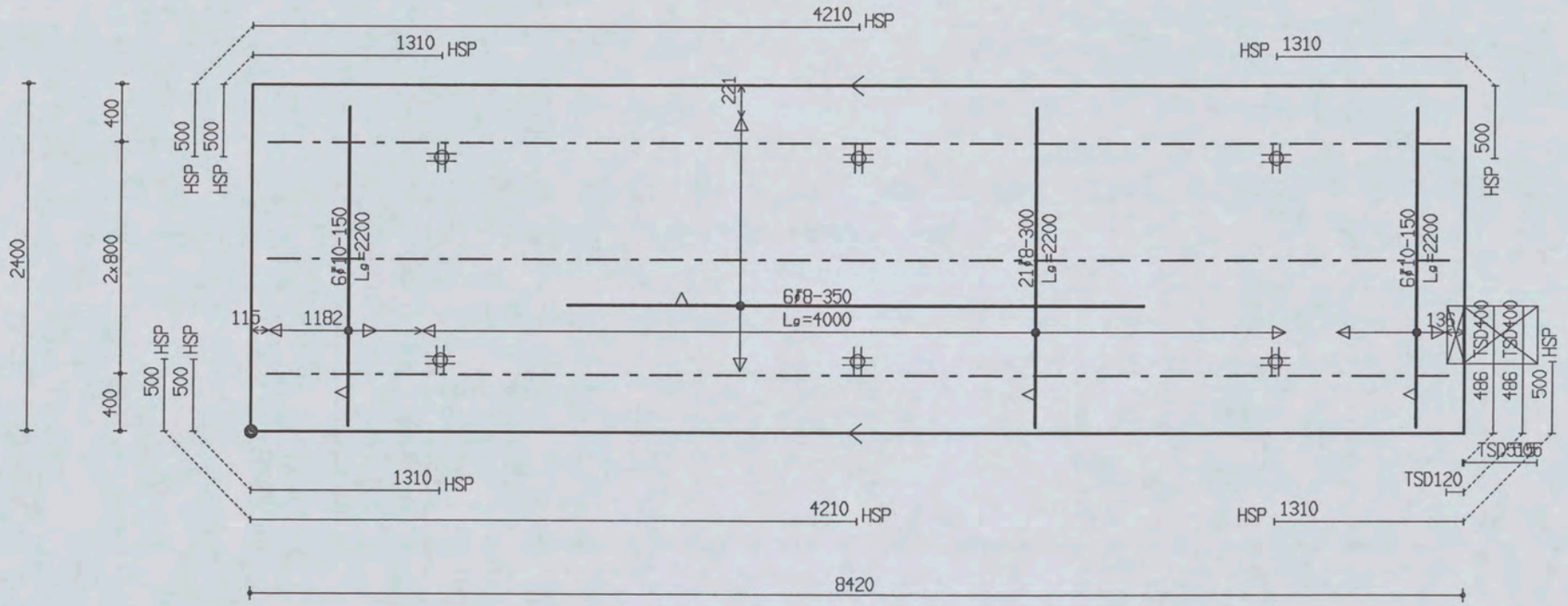

PROJ.NR.	3420

MALAFMETINGEN: 8420 x 2400

DATUM : 18-01-06	NET NAAM : 12$52	TRALIE TYPE			TRALIES	LANGS mm2/m1	DWARS mm2/m1	AANTAL	MERK
PLAATDIKTE: 70	WAP. HORZ.: 6-550	190							
DEKKING : 25	WAP. VERT.: 8-260	7	4.5	5					
BETONKWAL.: B45	SECTION : V108	MIL.KLASSE:		2	190-3-8200	0	0	1	409

Oeterbeton VLOEREN Tekeningnaam: 3420_L02 ZAPLTSAV:3.99

Shell Amsterdam

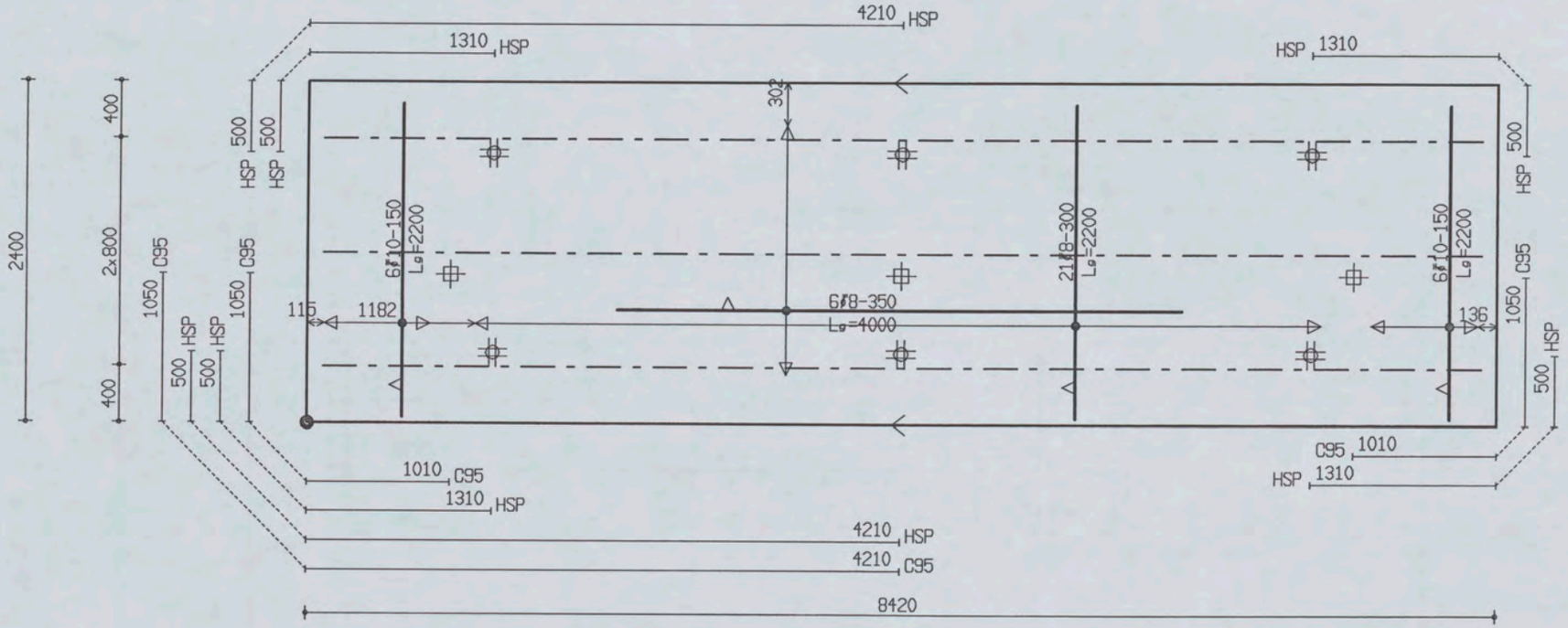

PROJ.NR.	3420

MALAFMETINGEN: 8420 x 2400

DATUM : 18-01-06	NET NAAM : 12$52	TRALIE TYPE	TRALIES	LANGS mm2/m1	DWARS mm2/m1	AANTAL	MERK
PLAATDIKTE: 70	WAP. HORZ.: 6-550	190					
DEKKING : 25	WAP. VERT.: 8-260	7 | 4.5 | 5					
BETONKWAL.: B45	SECTION : V108	MIL.KLASSE: 2	190-3-8200	0	0	1	410

the scale towards document
C1 B1 A1 C2 B2 A5 B5 A2 20 18 17 16 11
10 09 03 02 01 C7 B7 A7 C8 B8 A8 C9 B9
Patch Reference numbers on UIT
549

Oelerbeton VLOEREN Tekeningnaam: 3420_L02 ZAPLTSAV: 3.99

Shell Amsterdam

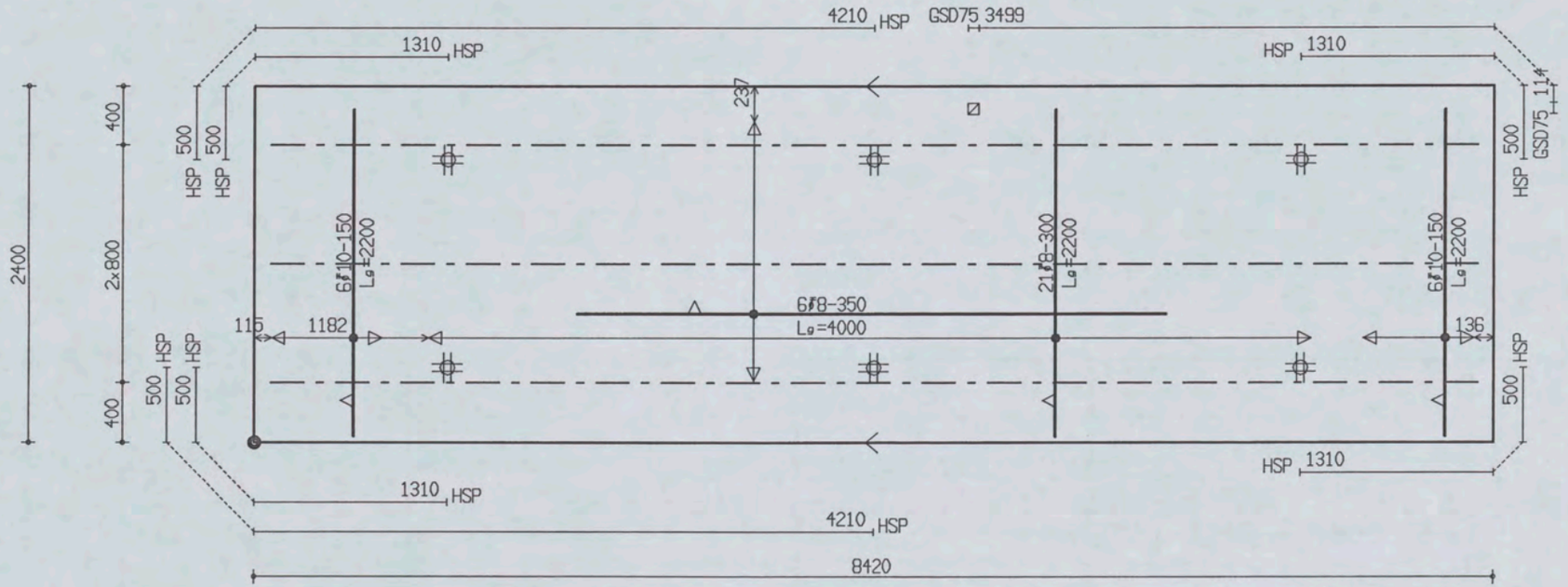

PROJ.NR.	3420

MALAFMETINGEN: 8420 x 2400

DATUM : 18-01-06	NET NAAM : 12$52	TRALIE TYPE			TRALIES	LANGS mm2/m1	DWARS mm2/m1	AANTAL	MERK
PLAATDIKTE: 70	WAP. HORZ.: 6-550	190							
DEKKING : 25	WAP. VERT.: 8-260	7	4.5	5					
BETONKWAL.: B45	SECTION : V108	MIL.KLASSE:		2	190-3-8200	0	0	1	411

the scale towards document
Patch Reference numbers on UTT
Scan Reference Chart TE263 Serial No. 549

Oeterbeton VLOEREN Tekeningnaam: 3420_L02 ZAPLTSAV:3.99

Shell Amsterdam

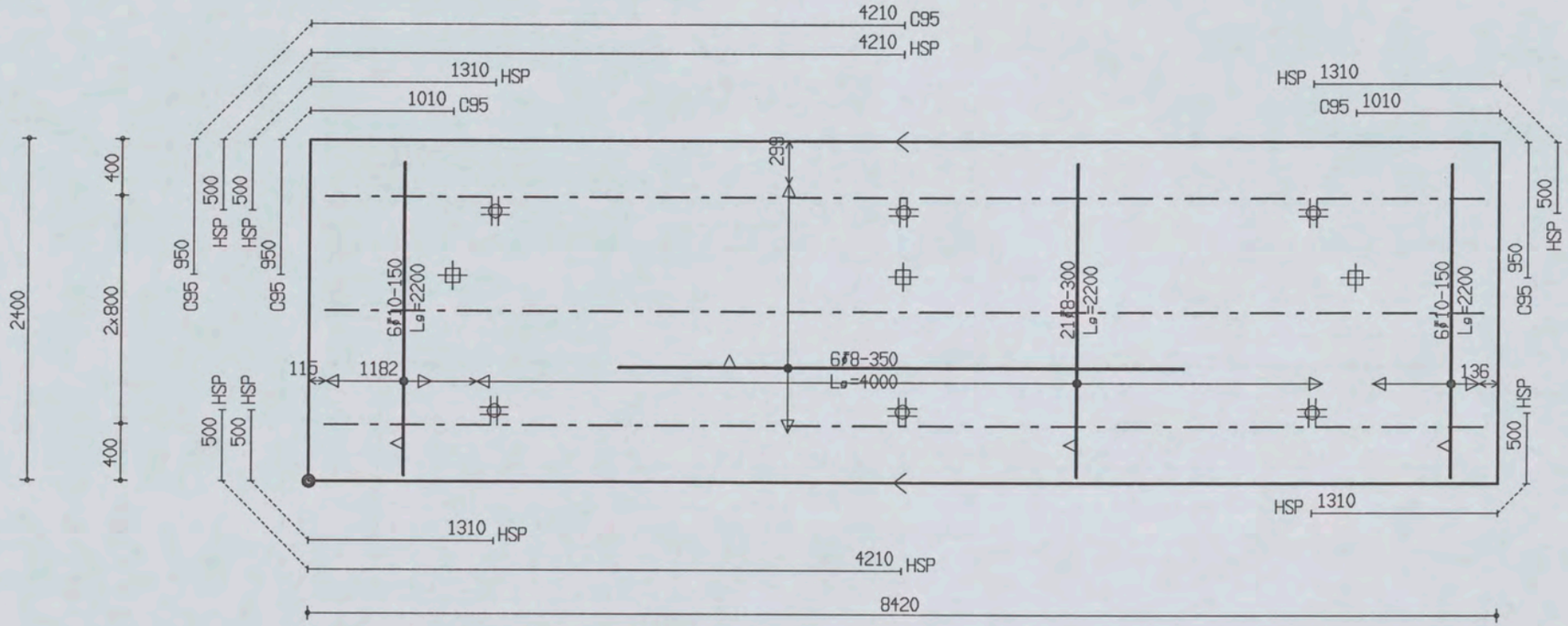

PROJ.NR.	3420

MALAFMETINGEN: 8420 x 2400

DATUM : 18-01-06	NET NAAM : 12$52	TRALIE TYPE			TRALIES	LANGS mm2/m1	DWARS mm2/m1	AANTAL	MERK
PLAATDIKTE: 70	WAP. HORZ.: 6-550	190							
DEKKING : 25	WAP. VERT.: 8-260	7	4.5	5	190-3-8200	0	0	1	412
BETONKWAL.: B45	SECTION : V108	MIL.KLASSE: 2							

Oeterbeton VLOEREN Tekeningnaam: 3420_L02 ZAPLTSAV:3.99

Shell Amsterdam

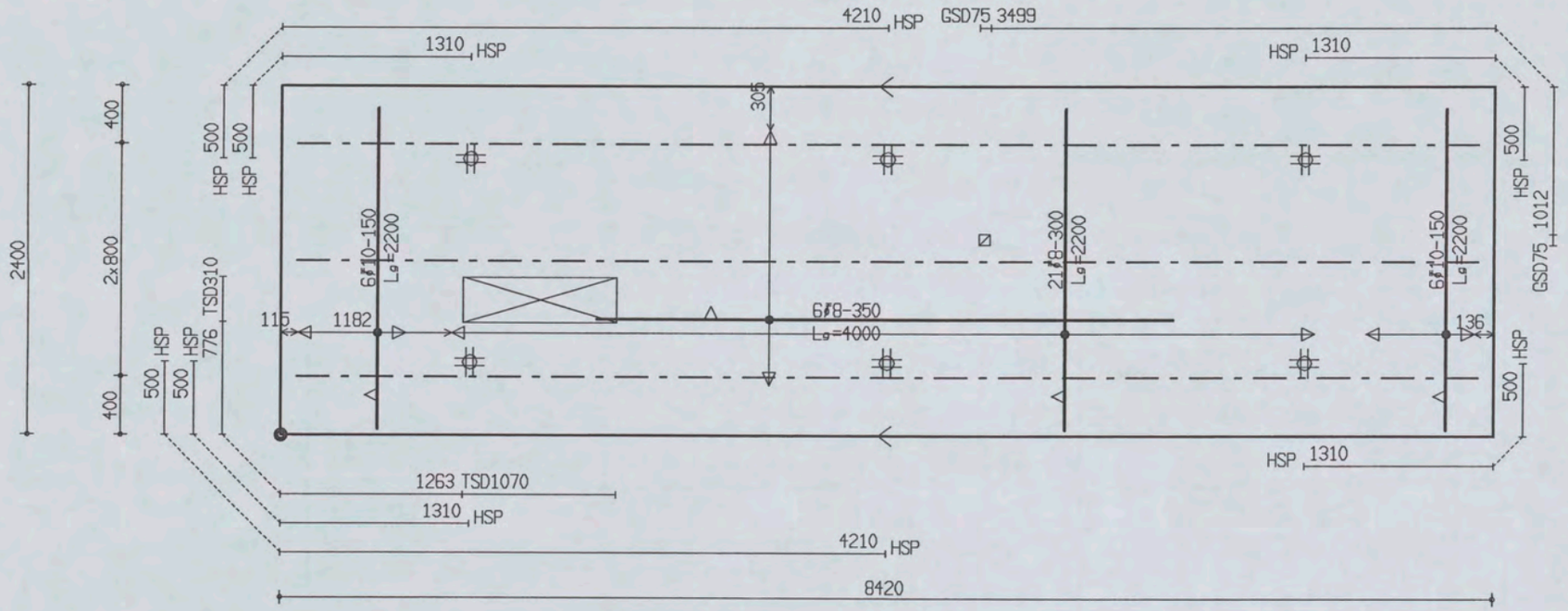

PROJ.NR.	3420

MALAFMETINGEN: 8420 x 2400

DATUM : 18-01-06	NET NAAM : 12$52	TRALIE TYPE			TRALIES	LANGS mm2/m1	DWARS mm2/m1	AANTAL	MERK
PLAATDIKTE: 70	WAP. HORZ.: 6-550	190							
DEKKING : 25	WAP. VERT.: 8-260	7	4.5	5					
BETONKWAL.: B45	SECTION : V108	MIL.KLASSE:		2	190-3-8200	0	0	1	413

the scale towards document
Patch Reference numbers on UTT
549

Oeterbeton VLOEREN Tekeningnaam: 3420_L02 ZAPLTSAV: 3.99

Shell Amsterdam

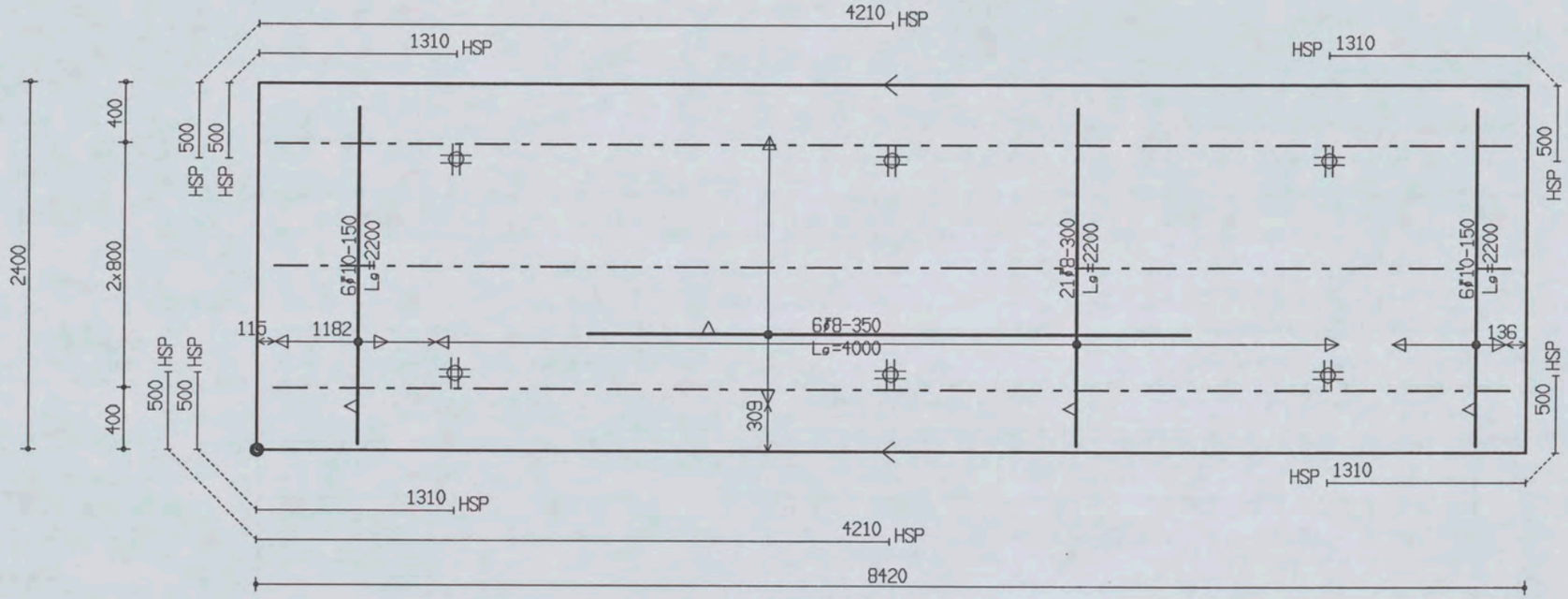

PROJ.NR.	3420							
MALAFMETINGEN: 8420 x 2400								
DATUM : 18-01-06	NET NAAM : 12$52	TRALIE TYPE	TRALIES	LANGS mm2/m1	DWARS mm2/m1	AANTAL	MERK
PLAATDIKTE: 70	WAP. HORZ.: 6-550	190					
DEKKING : 25	WAP. VERT.: 8-260	7 4.5 5	190-3-8200	0	0	1	414
BETONKWAL.: B45	SECTION : V108	MIL.KLASSE: 2					

the scale towards document
Patch Reference numbers on UTT
549

Ueterbeton VLUEHEN Tekeningnaam: 3420_L02 ZAPLTSAV:3.99

Shell Amsterdam

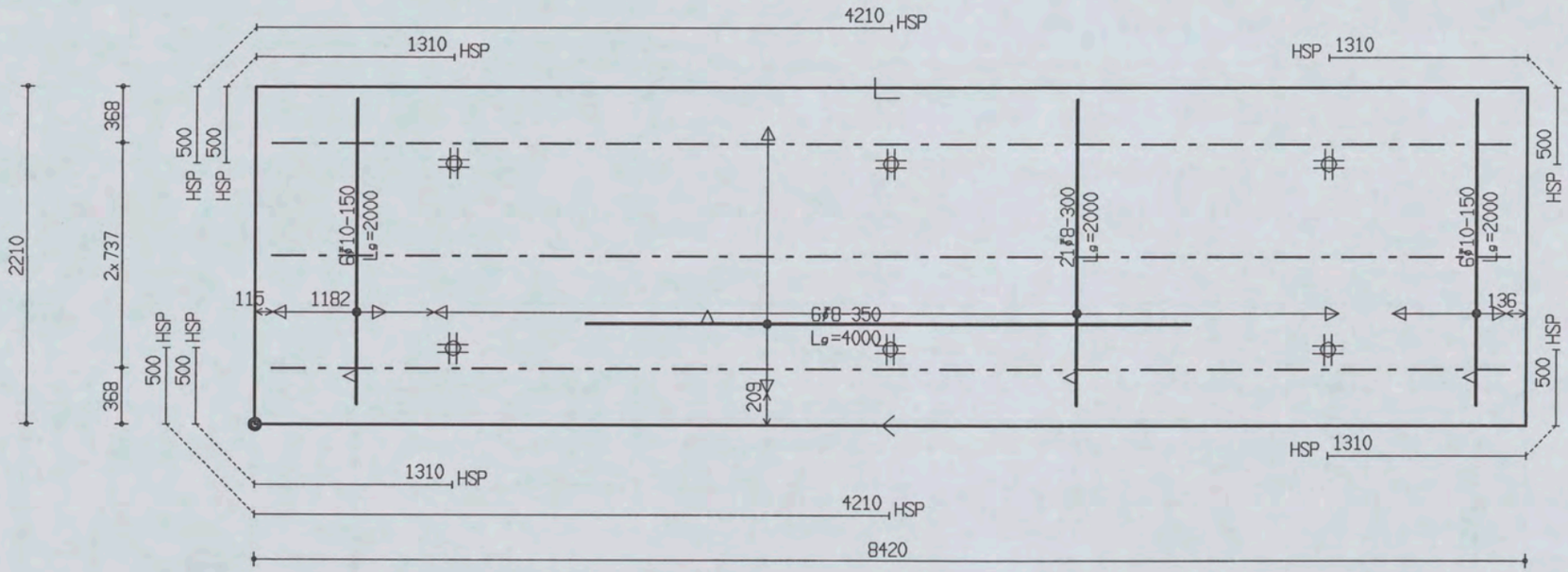

PROJ.NR.	3420

MALAFMETINGEN: 8420 x 2210

DATUM : 18-01-06	NET NAAM : 12$52	TRALIE TYPE			TRALIES	LANGS mm2/m1	DWARS mm2/m1	AANTAL	MERK
PLAATDIKTE: 70	WAP. HORZ.: 6-550	190							
DEKKING : 25	WAP. VERT.: 8-260	7	4.5	5					
BETONKWAL.: B45	SECTION : V108	MIL.KLASSE:		2	190-3-8200	0	0	1	415

the scale towards document
Patch Reference numbers on UTT
Engineering Scan Reference Chart TE263 Serial No. 549

Oeterbeton VLOEREN Tekeningnaam: 3420_L02 ZAPLTSAV:3.99

Shell Amsterdam

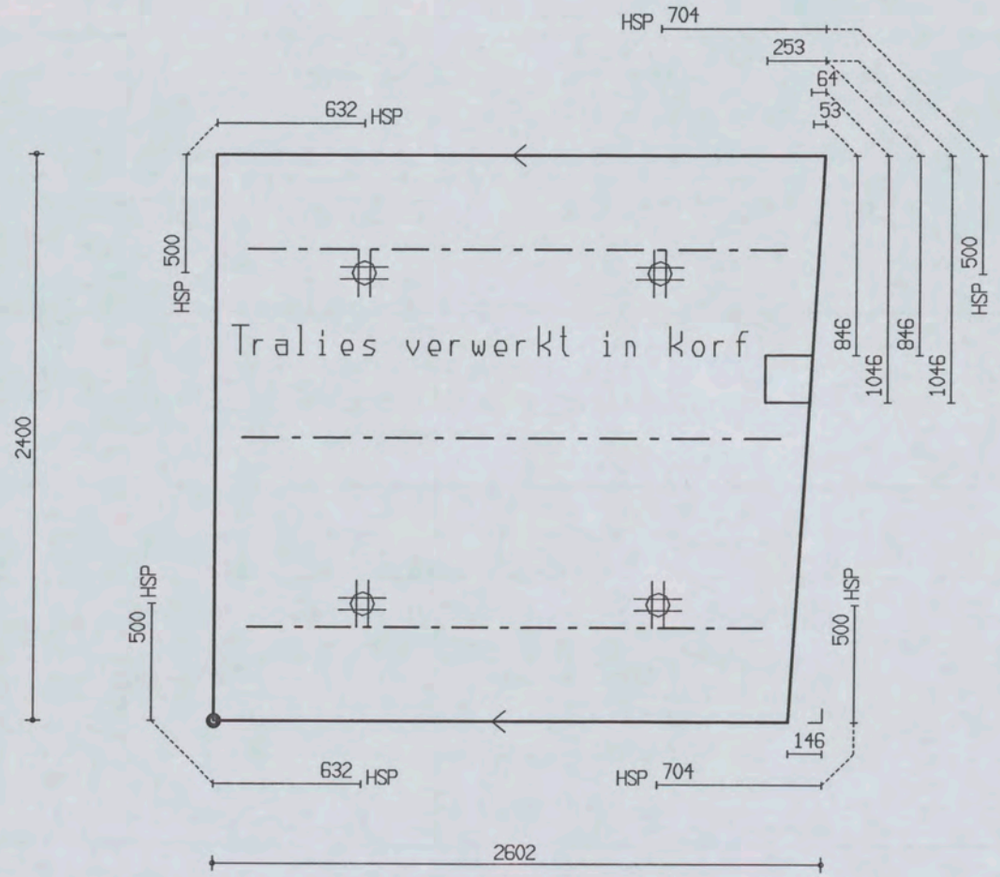

PROJ.NR.	3420

MALAFMETINGEN: 2602 x 2400

DATUM : 18-01-06	NET NAAM : 12$52	TRALIE TYPE	TRALIES	LANGS mm2/m1	DWARS mm2/m1	AANTAL	MERK
PLAATDIKTE: 80	WAP. HORZ.: 6-550	190					
DEKKING : 25	WAP. VERT.: 8-260	7 | 4.5 | 5	190-2-2300	0	0	1	416
BETONKWAL.: B45	SECTION : V109	MIL.KLASSE: 2	190-1-2200				

Ueterbeton VLUEHEN Tekeningnaam: 3420_L02 ZAPLTSRV: 3.99

Shell Amsterdam

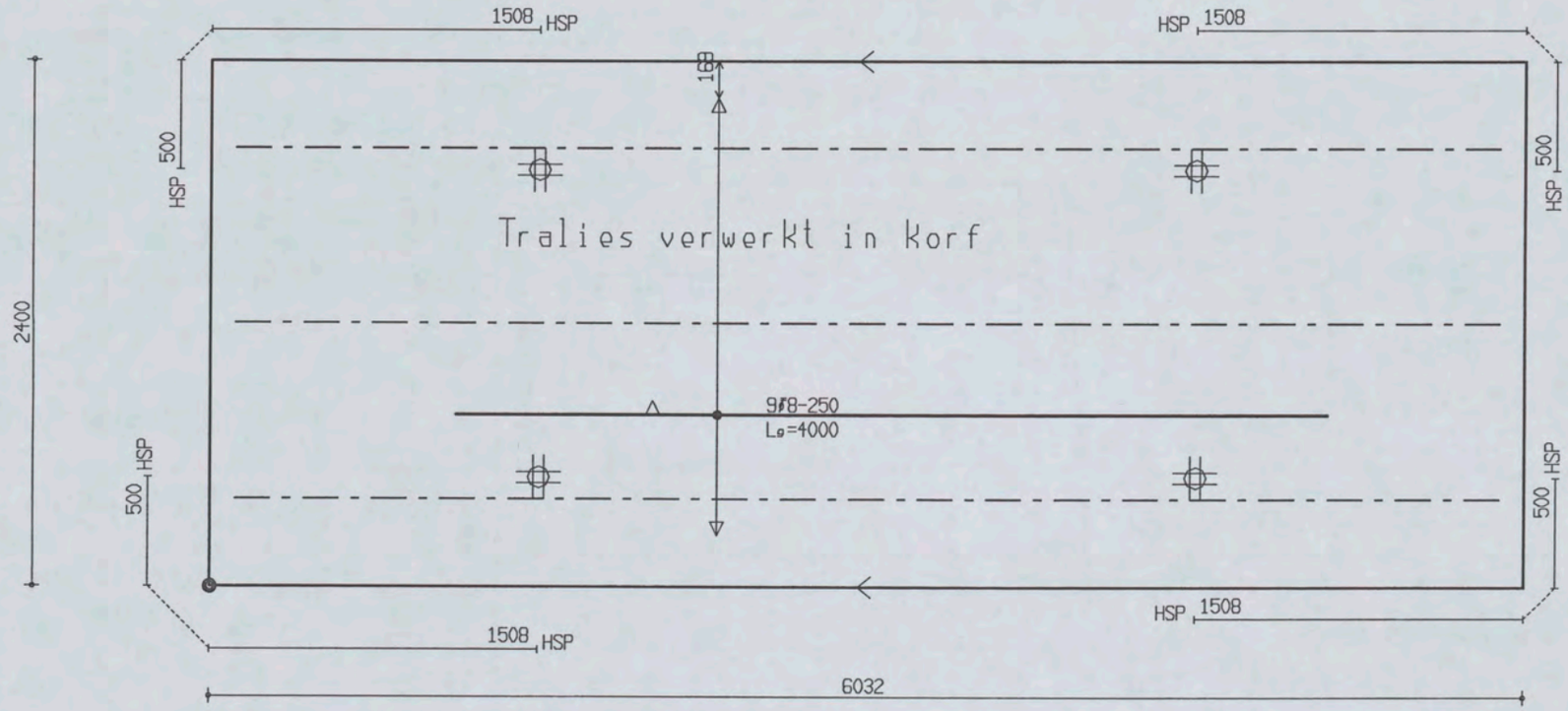

PROJ.NR.	3420

MALAFMETINGEN: 6032 x 2400

DATUM : 18-01-06	NET NAAM : 12$52	TRALIE TYPE			TRALIES	LANGS mm2/m1	DWARS mm2/m1	AANTAL	MERK
PLAATDIKTE: 80	WAP. HORZ.: 6-550	190							
DEKKING : 25	WAP. VERT.: 8-260	7	4.5	5					
BETONKWAL.: B45	SECTION : V110	MIL.KLASSE:		2	190-3-5800	0	0	1	417

Oelerbeton VLOEREN Tekeningnaam: 3420_L02 ZAPLTSAV:3.99

Shell Amsterdam

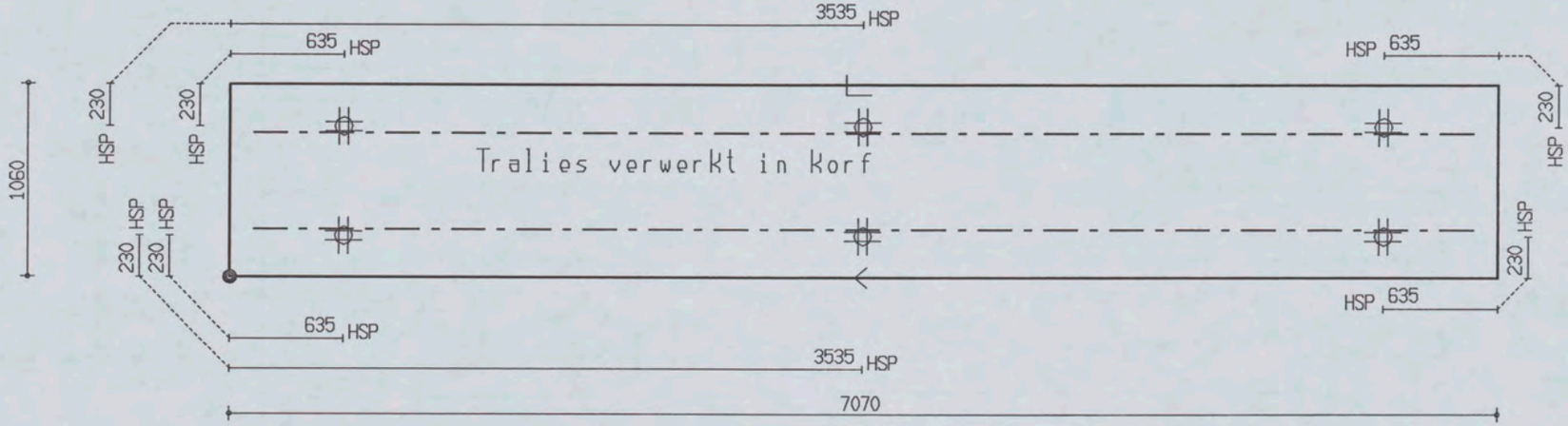

PROJ.NR.	3420

MALAFMETINGEN: 7070 x 1060

DATUM : 18-01-06	NET NAAM : 8$52	TRALIE TYPE			TRALIES	LANGS mm2/m1	DWARS mm2/m1	AANTAL	MERK
PLAATDIKTE: 80	WAP. HORZ.: 6-550	190							
DEKKING : 25	WAP. VERT.: 6-219	7	4.5	5	190-2-6800	0	0	1	418
BETONKWAL.: B45	SECTION : V111	MIL.KLASSE:							

Oeterbeton VLOEREN Tekeningnaam: 3420_L02 ZAPLTSAV:3.99

Shell Amsterdam

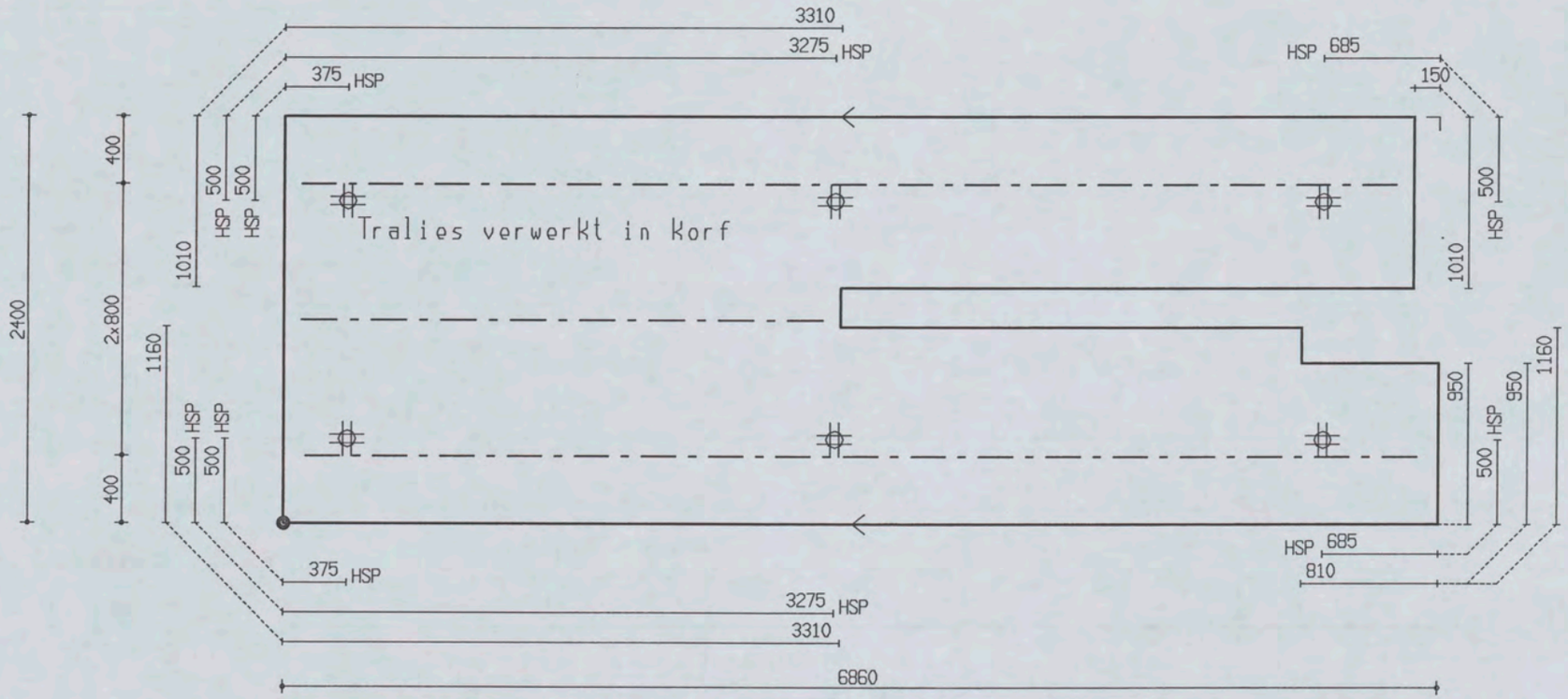

PROJ.NR.	3420

MALAFMETINGEN: 6860 x 2400

DATUM : 18-01-06	NET NAAM : 12$52	TRALIE TYPE			TRALIES	LANGS mm2/m1	DWARS mm2/m1	AANTAL	MERK
PLAATDIKTE: 80	WAP. HORZ.: 6-550	190			190-1-6500				
DEKKING : 25	WAP. VERT.: 8-260	7	4.5	5	190-1-3100	0	0	1	419
BETONKWAL.: B45	SECTION : V112	MIL.KLASSE:	2		190-1-6600				

Oeterbeton VLOEREN Tekeningnaam: 3420_L02 ZAPLTSAV:3.99

Shell Amsterdam

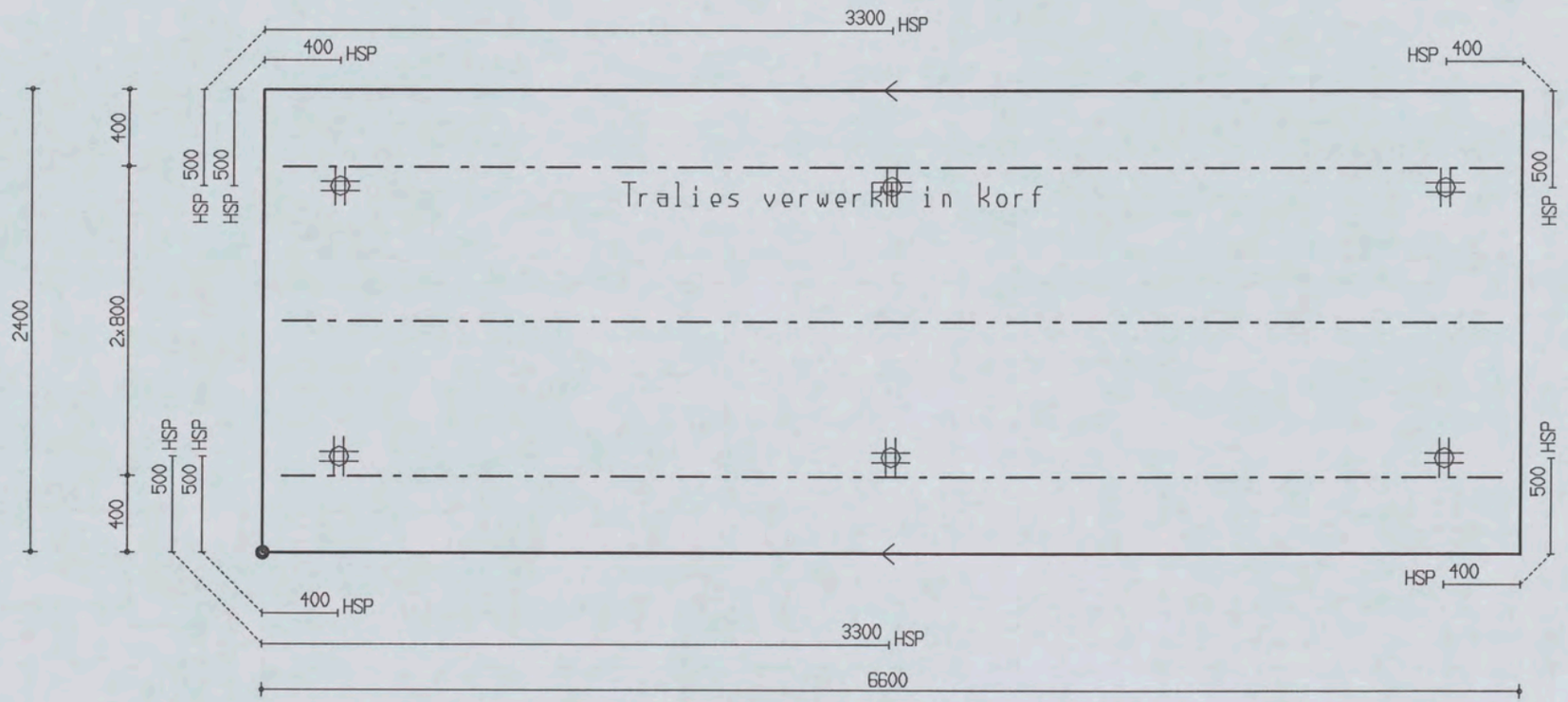

PROJ.NR.	3420

MALAFMETINGEN: 6600 x 2400

DATUM : 18-01-06	NET NAAM : 12$52	TRALIE TYPE	TRALIES	LANGS mm2/m1	DWARS mm2/m1	AANTAL	MERK
PLAATDIKTE: 80	WAP. HORZ.: 6-550	190					
DEKKING : 25	WAP. VERT.: 8-260	7 | 4.5 | F		0	0	1	420
BETONKWAL.: B45	SECTION : V113	MIL.KLASSE: 2	190-3-6400				

the scale towards document
Patch Reference numbers on UTT
549

Oeterbeton VLOEREN Tekeningnaam : 3420_L02 ZAPLTSAV:3.99

Shell Amsterdam

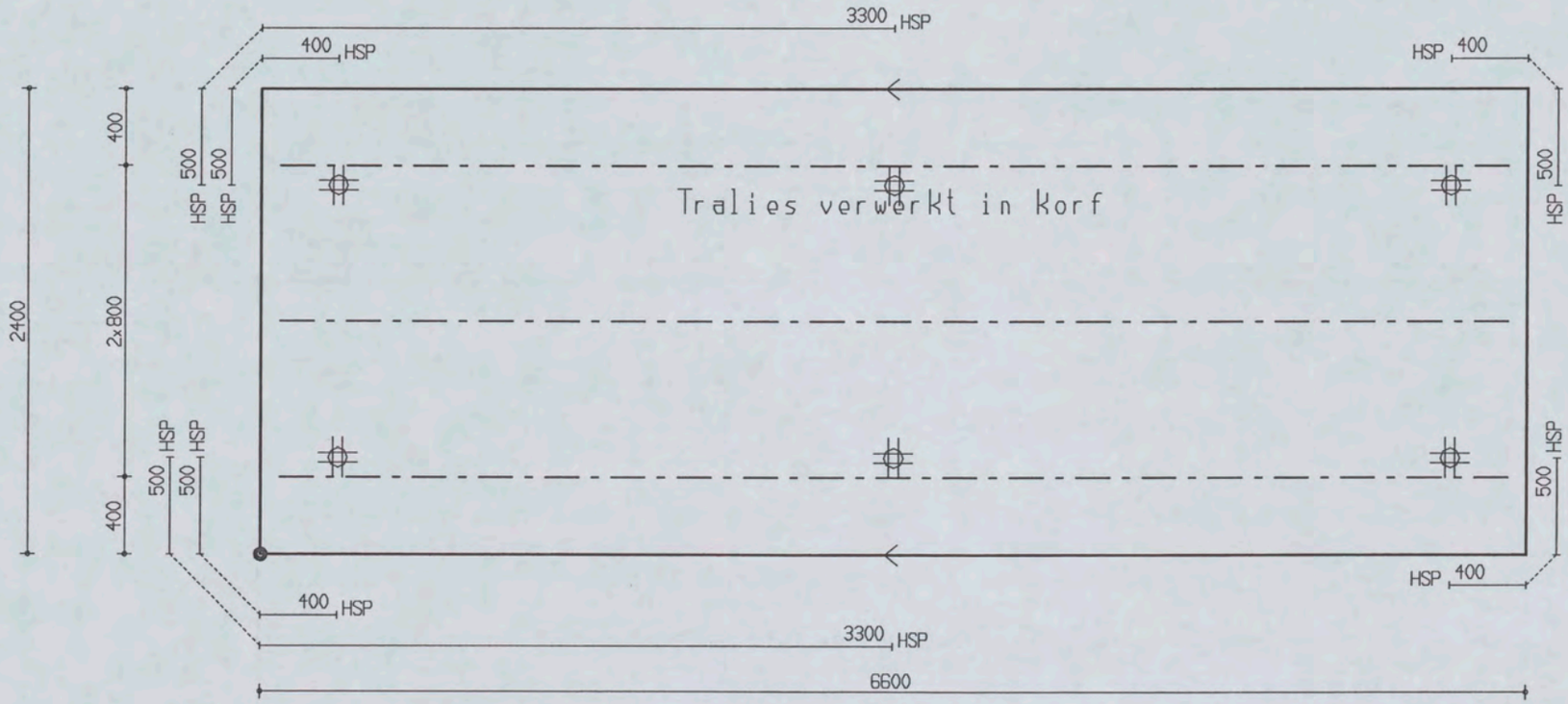

PROJ.NR.	3420

MALAFMETINGEN: 6600 x 2400

DATUM : 18-01-06	NET NAAM : 12$52	TRALIE TYPE			TRALIES	LANGS mm2/m1	DWARS mm2/m1	AANTAL	MERK
PLAATDIKTE: 80	WAP. HORZ.: 6-550	190							
DEKKING : 25	WAP. VERT.: 8-260	7	4.5	5					
BETONKWAL.: B45	SECTION : V114	MIL.KLASSE:	2		190-3-6400	0	0	1	421

the scale towards document
Patch Reference numbers on UTT
Serial No. 549

Oelerbeton VLOEREN Tekeningnaam: 3420_L02 ZAPLTSRV: 3.99

Shell Amsterdam

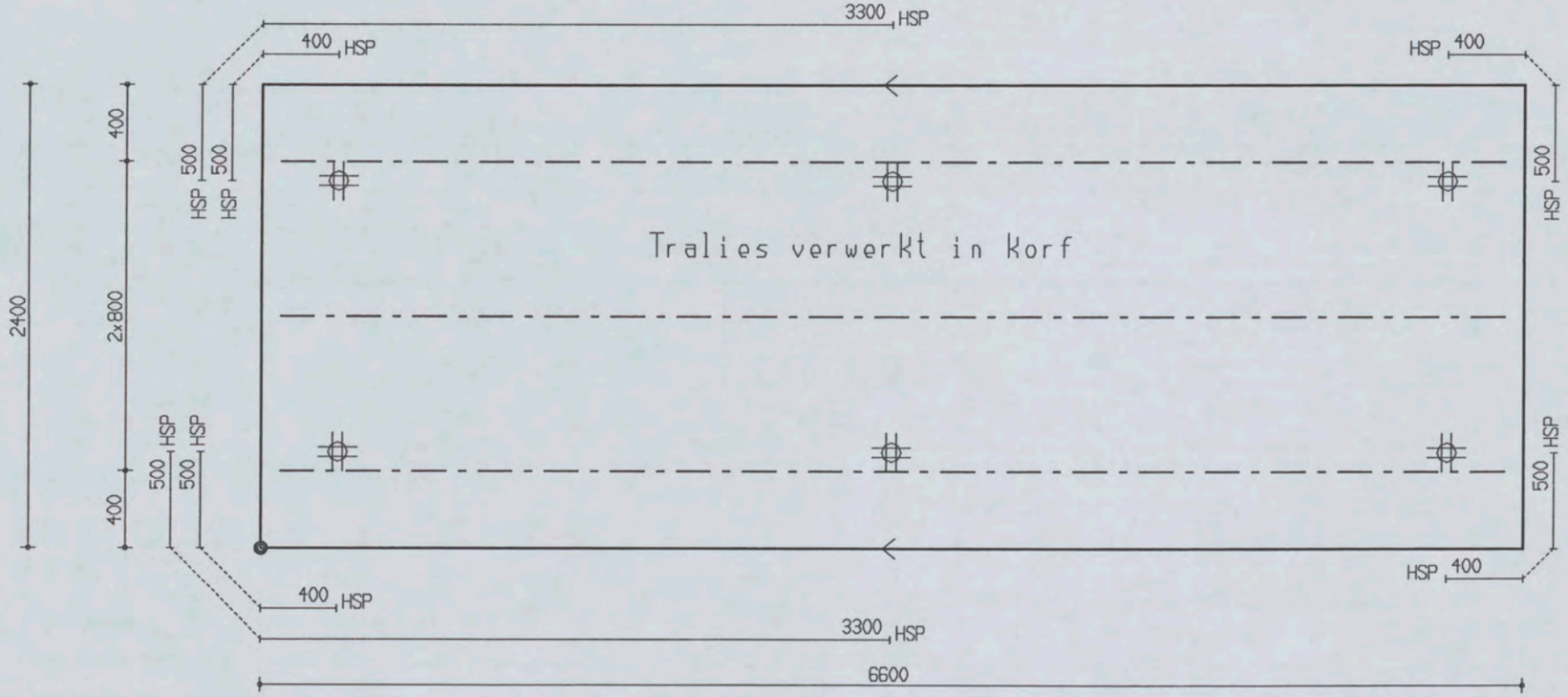

PROJ.NR.	3420

MALAFMETINGEN: 6600 x 2400

DATUM : 18-01-06	NET NAAM : 12$52	TRALIE TYPE			TRALIES	LANGS mm2/m1	DWARS mm2/m1	AANTAL	MERK
PLAATDIKTE: 80	WAP. HORZ.: 6-550	190							
DEKKING : 25	WAP. VERT.: 8-260	7	4.5	5					
BETONKWAL.: B45	SECTION : V115	MIL.KLASSE: 2			190-3-6400	0	0	1	422

Ueterbeton VLUEHEN IeKeningnaam: 3420_L02 ZAPLTSAV:3.99

Shell Amsterdam

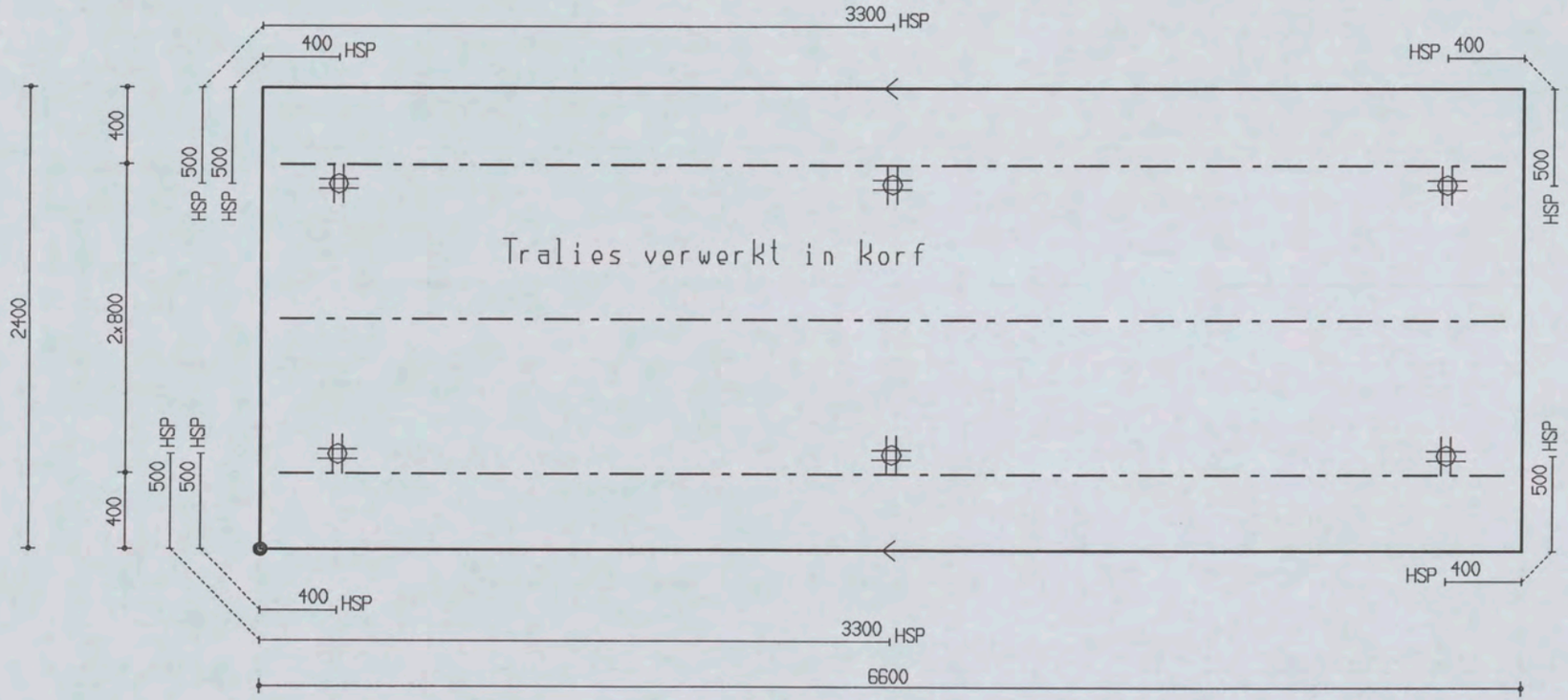

PROJ.NR.	3420

MALAFMETINGEN: 6600 x 2400

DATUM : 18-01-06	NET NAAM : 12$52	TRALIE TYPE			TRALIES	LANGS mm2/m1	DWARS mm2/m1	AANTAL	MERK
PLAATDIKTE: 80	WAP. HORZ.: 6-550	190							
DEKKING : 25	WAP. VERT.: 8-260	7	4.5	5					
BETONKWAL.: B45	SECTION : V116	MIL.KLASSE:		2	190-3-6400	0	0	1	423

the scale towards document
Patch Reference numbers on UTT
549

Oeterbeton VLOEREN Tekeningnaam: 3420_L02 ZAPLTSAV:3.99

Shell Amsterdam

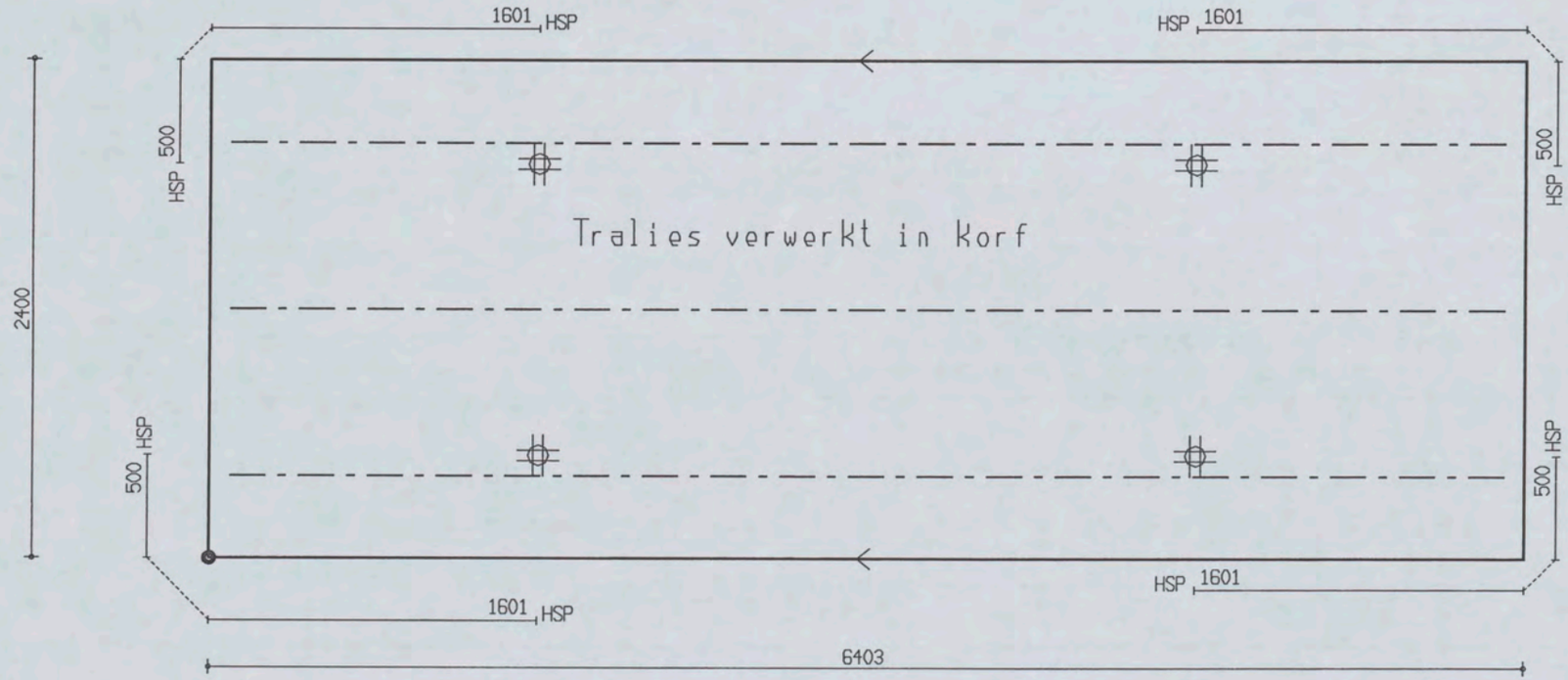

PROJ.NR.	3420

MALAFMETINGEN: 6403 x 2400

DATUM : 18-01-06	NET NAAM : 12$52	TRALIE TYPE			TRALIES	LANGS mm2/m1	DWARS mm2/m1	AANTAL	MERK
PLAATDIKTE: 80	WAP. HORZ.: 6-550	190							
DEKKING : 25	WAP. VERT.: 8-260	7	4.5	5					
BETONKWAL.: B45	SECTION : V117	MIL.KLASSE: 2			190-3-6200	0	0	1	424

Oeterbeton VLOEREN Tekeningnaam: 3420_L02 ZAPLTSRV:3.99

Shell Amsterdam

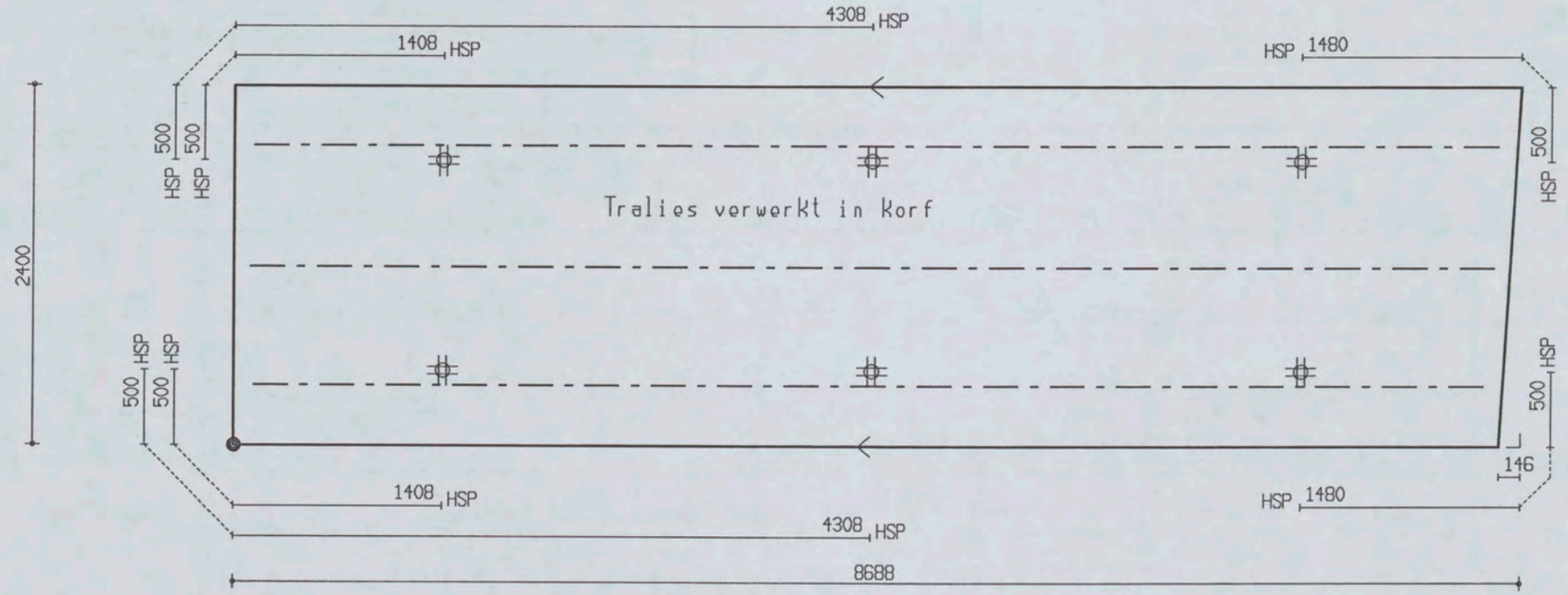

PROJ.NR.	3420

MALAFMETINGEN: 8688 x 2400

DATUM : 18-01-06	NET NAAM : 12$100	TRALIE TYPE			TRALIES	LANGS mm2/m1	DWARS mm2/m1	AANTAL	MERK
PLAATDIKTE: 80	WAP. HORZ.: 8-550	190			190-2-8400 190-1-8300	0	0	1	425
DEKKING : 25	WAP. VERT.: 10-211	7	4.5	5					
BETONKWAL.: B45	SECTION : V118	MIL.KLASSE: 2							

the scale towards document
Patch Reference numbers on UTT
Engineering Scan Reference Chart TE263 Serial No. 549

Ueterbeton VLOEREN Tekeningnaam: 3420_L02 ZAPLTSAV:3.99

Shell Amsterdam

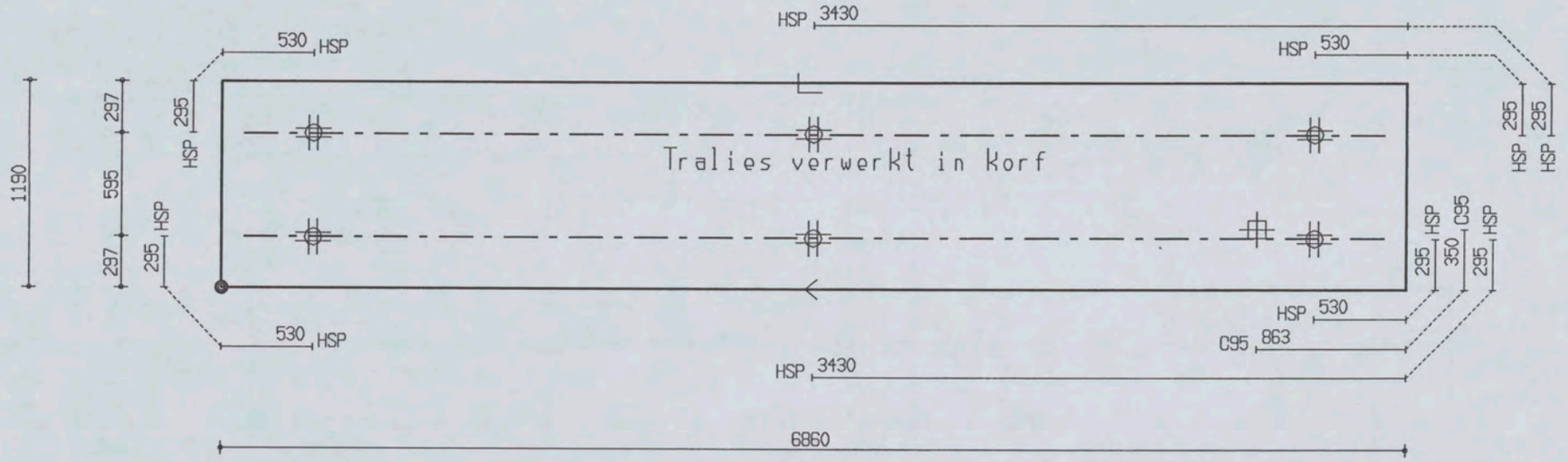

PROJ.NR.	3420

MALAFMETINGEN: 6860 x 1190

DATUM : 18-01-06	NET NAAM : 8$52	TRALIE TYPE			TRALIES	LANGS mm2/m1	DWARS mm2/m1	AANTAL	MERK
PLAATDIKTE: 80	WAP. HORZ.: 6-550	190							
DEKKING : 25	WAP. VERT.: 6-219	7	4.5	5					
BETONKWAL.: B45	SECTION : V119	MIL.KLASSE:			190-2-6600	0	0	1	426

the scale towards document
Scan Reference Chart TE363 Serial No. 549
Patch Reference numbers on UT1

Ueterbeton VLOEREN Tekeningnaam: 3420_L02 ZAPLTSAV:3.99

Shell Amsterdam

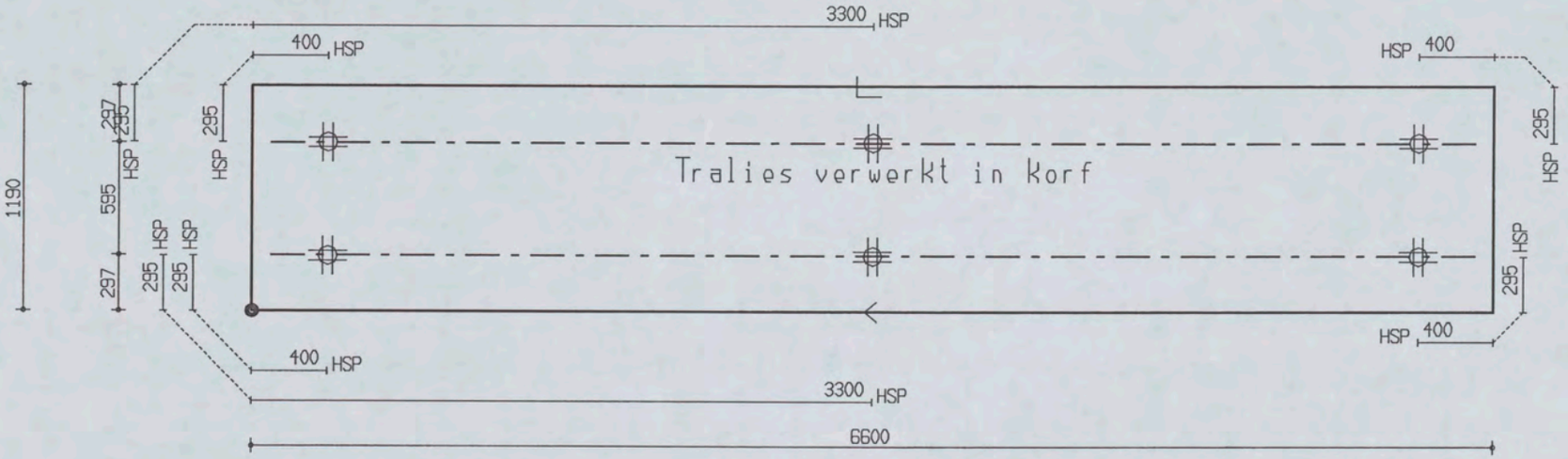

PROJ.NR.	3420

MALAFMETINGEN: 6600 x 1190

DATUM : 18-01-06	NET NAAM : 8$52	TRALIE TYPE			TRALIES	LANGS mm2/m1	DWARS mm2/m1	AANTAL	MERK
PLAATDIKTE: 80	WAP. HORZ.: 6-550	190							
DEKKING : 25	WAP. VERT.: 6-219	7	4.5	5					
BETONKWAL.: B45	SECTION : V120	MIL.KLASSE:		2	190-2-6400	0	0	1	427

Oeterbeton VLOEREN Tekeningnaam: 3420_L02 ZAPLTSAV: 3.99

Shell Amsterdam

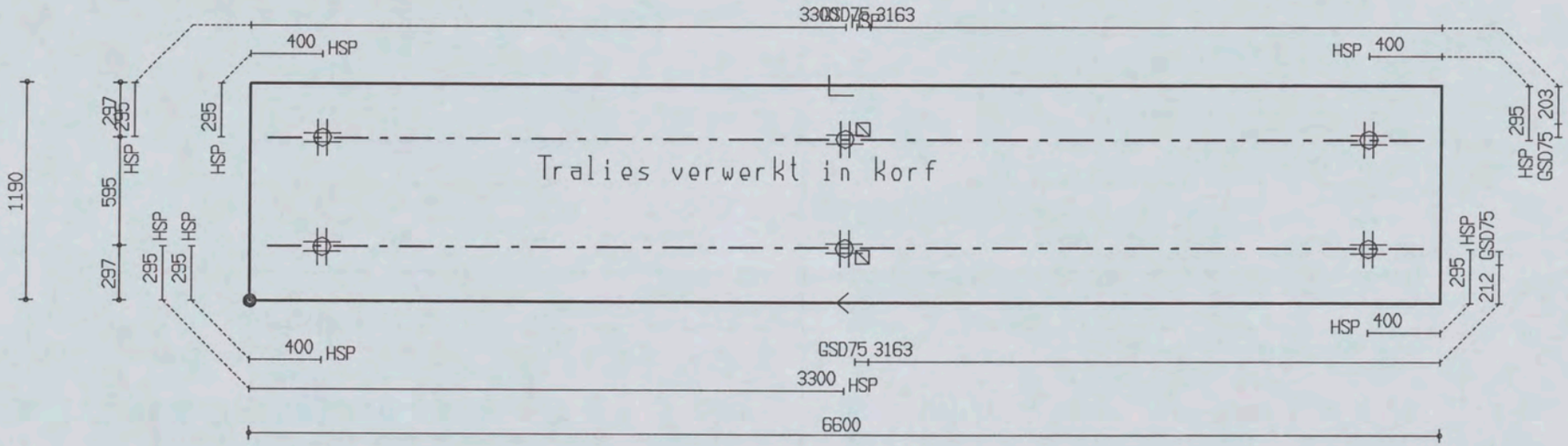

PROJ.NR.	3420							
DATUM : 18-01-06	NET NAAM : 8$52	TRALIE TYPE			TRALIES	LANGS mm2/m1	DWARS mm2/m1	AANTAL	MERK
PLAATDIKTE: 80	WAP. HORZ.: 6-550	190							
DEKKING : 25	WAP. VERT.: 6-219	7	4.5	5					
BETONKWAL.: B45	SECTION : V121	MIL.KLASSE:			190-2-6400	0	0	1	428

MALAFMETINGEN: 6600 x 1190

Oeterbeton VLOEREN Tekeningnaam: 3420_L02 ZAPLTSAV:3.99

Shell Amsterdam

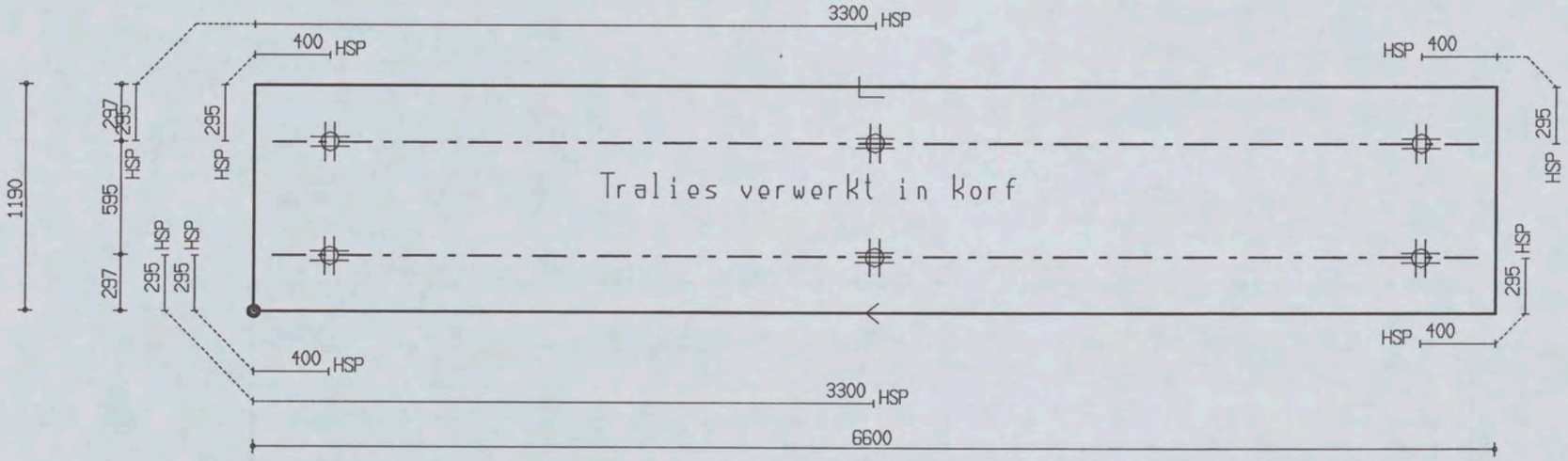

PROJ.NR.	3420

MALAFMETINGEN: 6600 x 1190

DATUM : 18-01-06	NET NAAM : 8$52	TRALIE TYPE			TRALIES	LANGS mm2/m1	DWARS mm2/m1	AANTAL	MERK
PLAATDIKTE: 80	WAP. HORZ.: 6-550	190							
DEKKING : 25	WAP. VERT.: 6-219	7	4.5	5					
BETONKWAL.: B45	SECTION : V122	MIL.KLASSE:	2		190-2-6400	0	0	1	429

the scale towards document

Oeterbeton VLOEREN Tekeningnaam: 3420_L02 ZAPLTSAV:3.99

Shell Amsterdam

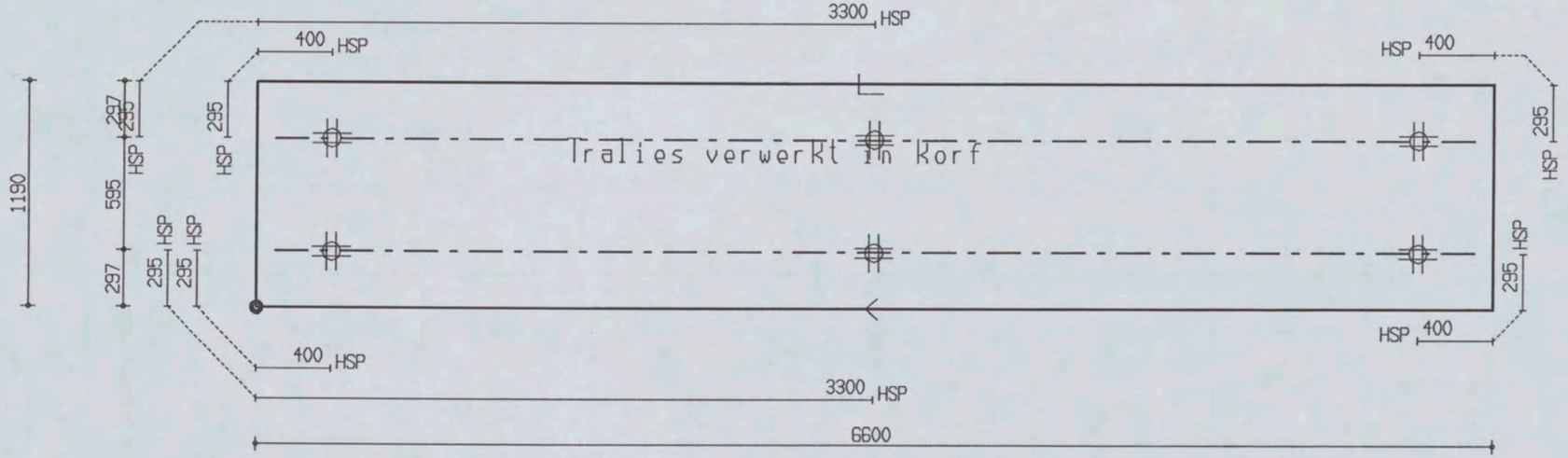

PROJ.NR.	3420

MALAFMETINGEN: 6600 x 1190

DATUM : 18-01-06	NET NAAM : 8$52	TRALIE TYPE	TRALIES	LANGS mm2/m1	DWARS mm2/m1	AANTAL	MERK
PLAATDIKTE: 80	WAP. HORZ.: 6-550	190					
DEKKING : 25	WAP. VERT.: 6-219	7 4.5 5					
BETONKWAL.: B45	SECTION : V123	MIL.KLASSE: 2	190-2-6400	0	0	1	430

the scale towards document
Scan Reference Chart TE363 Serial No. 549
Patch Reference numbers on UTT

Oeterbeton VLOEREN TeKeningnaam: 3420_L02 ZAPLTSAV:3.99

Shell Amsterdam

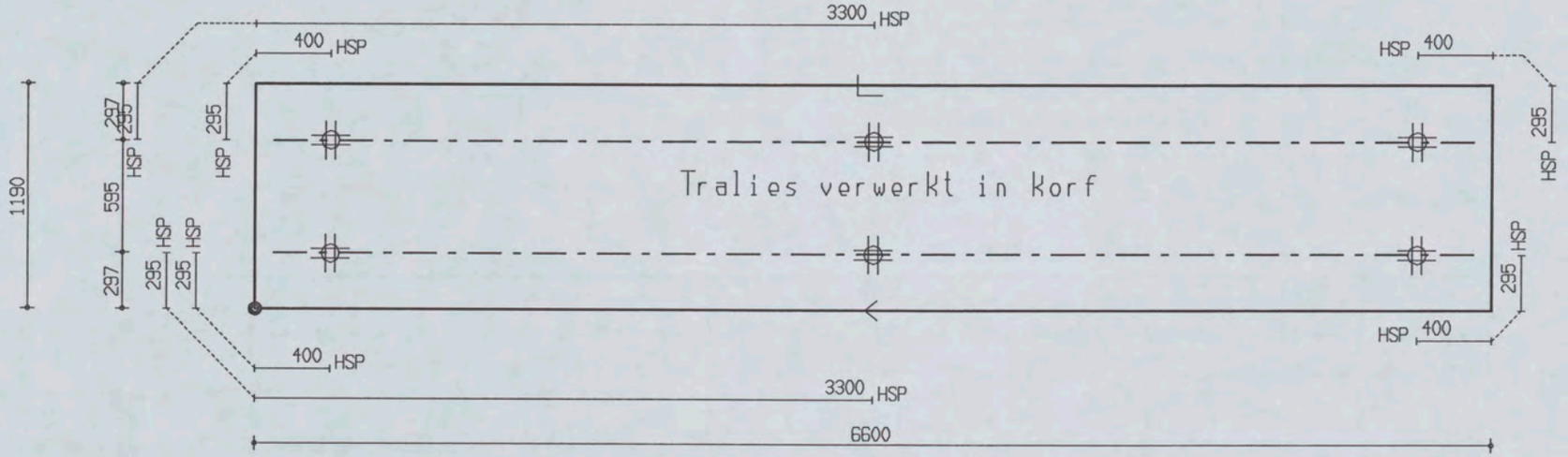

PROJ.NR.	3420

MALAFMETINGEN: 6600 x 1190

DATUM : 18-01-06	NET NAAM : 8$52	TRALIE TYPE			TRALIES	LANGS mm2/m1	DWARS mm2/m1	AANTAL	MERK
PLAATDIKTE: 80	WAP. HORZ.: 6-550	190							
DEKKING : 25	WAP. VERT.: 6-219	7	4.5	5					
BETONKWAL.: B45	SECTION : V124	MIL.KLASSE:		2	190-2-6400	0	0	1	431

Oeterbeton VLOEREN Tekeningnaam: 3420_L02 ZAPLTSAV:3.99

Shell Amsterdam

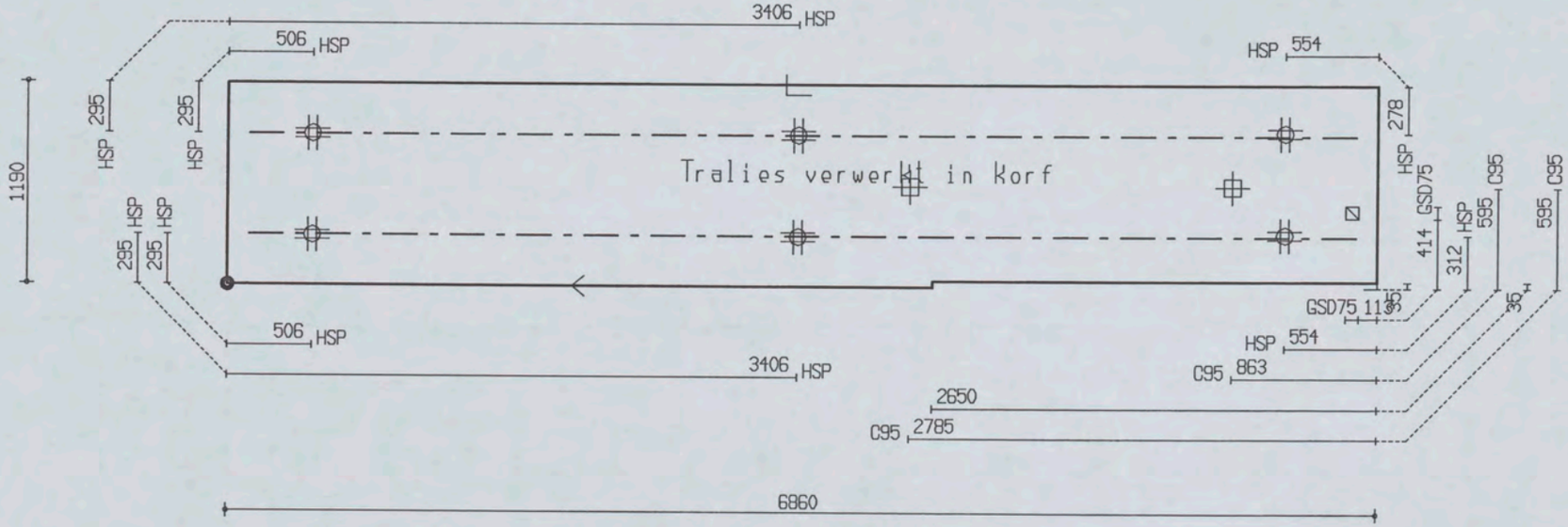

PROJ.NR.	3420

MALAFMETINGEN: 6860 x 1190

DATUM : 18-01-06	NET NAAM : 8$52	TRALIE TYPE	TRALIES	LANGS mm2/m1	DWARS mm2/m1	AANTAL	MERK
PLAATDIKTE: 80	WAP. HORZ.: 6-550	190					
DEKKING : 25	WAP. VERT.: 6-219	7 | 4.5 | 5					
BETONKWAL.: B45	SECTION : V125	MIL.KLASSE: 2	190-2-6600	0	0	1	432

the scale towards document
Patch Reference numbers on UTT Serial No. 543

Ueterbeton VLUEHEN IeKeningnaam: 3420_L02 ZAPLTSAV:3.99

Shell Amsterdam



PROJ.NR.	3420

MALAFMETINGEN: 6600 x 1190

DATUM : 18-01-06	NET NAAM : 8$52	TRALIE TYPE			TRALIES	LANGS mm2/m1	DWARS mm2/m1	AANTAL	MERK
PLAATDIKTE: 80	WAP. HORZ.: 6-550	190							
DEKKING : 25	WAP. VERT.: 6-219	7	4.5	5					
BETONKWAL.: B45	SECTION : V126	MIL.KLASSE:		2	190-2-6400	0	0	1	433

the scale towards document
Patch Reference numbers on UTT
549

Oeterbeton VLOEREN Tekeningnaam: 3420_L02 ZAPLTSAV:3.99

Shell Amsterdam

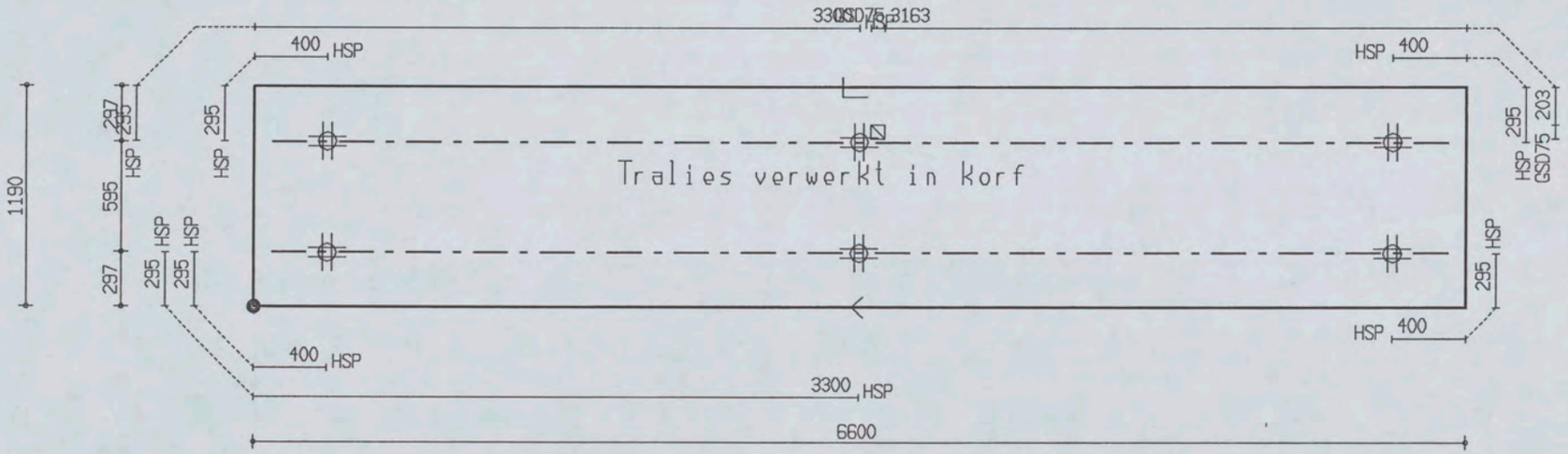

PROJ.NR.	3420

MALAFMETINGEN: 6600 x 1190

DATUM : 18-01-06	NET NAAM : 8$52	TRALIE TYPE	TRALIES	LANGS mm2/m1	DWARS mm2/m1	AANTAL	MERK
PLAATDIKTE: 80	WAP. HORZ.: 6-550	190					
DEKKING : 25	WAP. VERT.: 6-219	7 | 4.5 | 5		0	0	1	434
BETONKWAL.: B45	SECTION : V127	MIL.KLASSE: 2	190-2-6400				

Oeterbeton VLOEREN Tekeningnaam: 3420_L02 ZAPLTSAV: 3.99

Shell Amsterdam

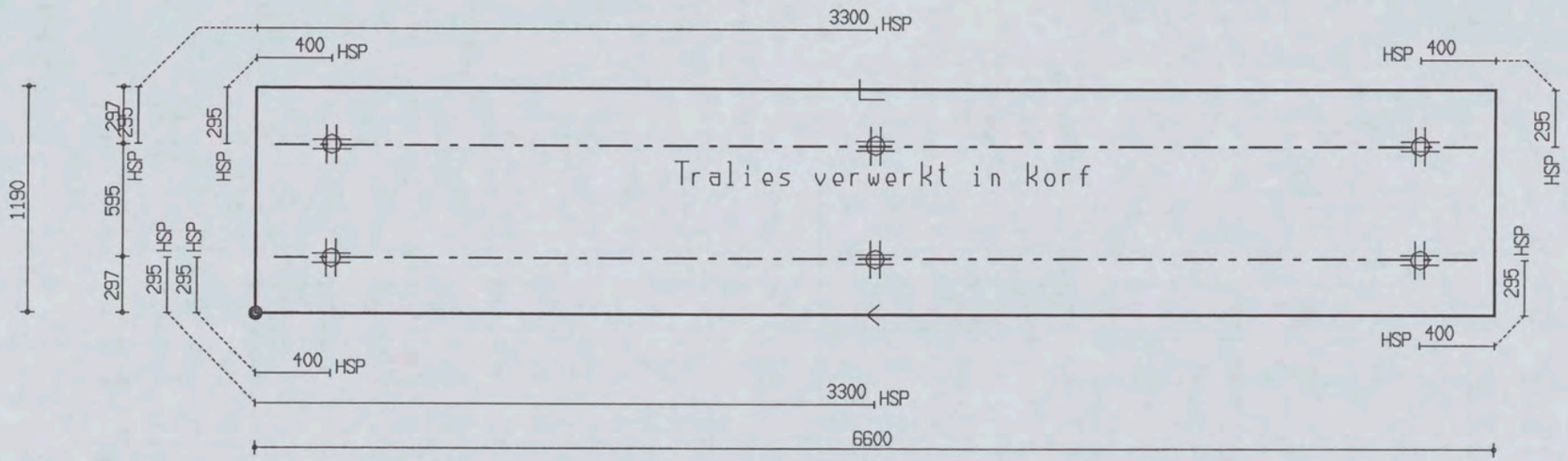

PROJ.NR.	3420

MALAFMETINGEN: 6600 x 1190

DATUM : 18-01-06	NET NAAM : 8$52	TRALIE TYPE			TRALIES	LANGS mm2/m1	DWARS mm2/m1	AANTAL	MERK
PLAATDIKTE: 80	WAP. HORZ.: 6-550	190							
DEKKING : 25	WAP. VERT.: 6-219	7	4.5	5					
BETONKWAL.: B45	SECTION : V128	MIL.KLASSE:	2		190-2-6400	0	0	1	435

Oeterbeton VLOEREN Tekeningnaam: 3420_L02 ZAPLTSAV:3.99

Shell Amsterdam

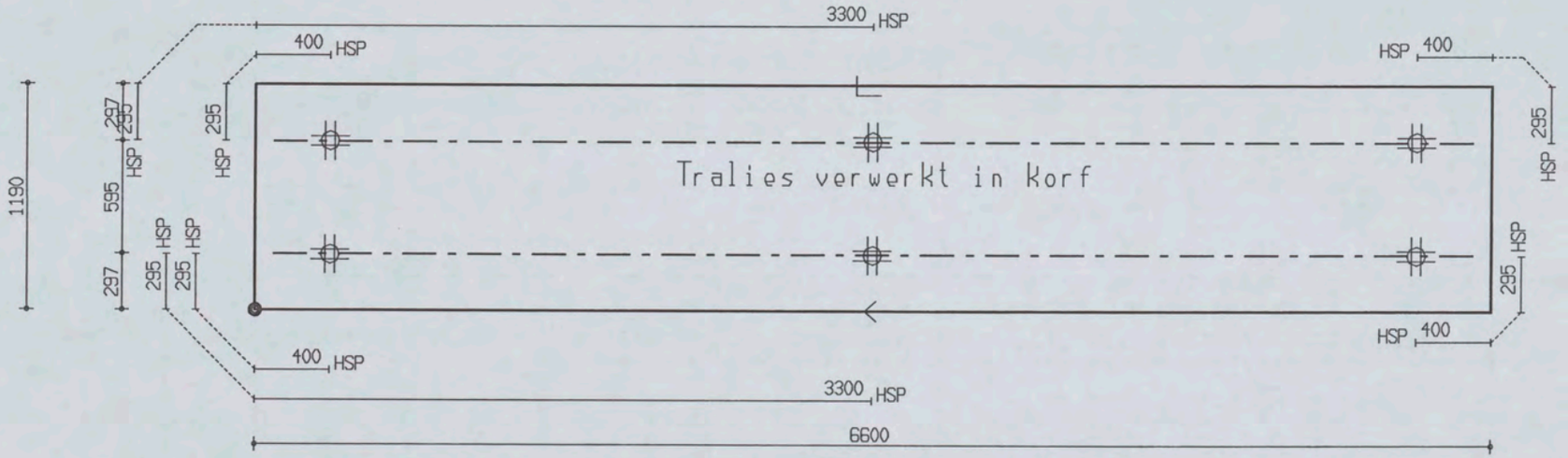

PROJ.NR.	3420

MALAFMETINGEN: 6600 x 1190

DATUM : 18-01-06	NET NAAM : 8$52	TRALIE TYPE			TRALIES	LANGS mm2/m1	DWARS mm2/m1	AANTAL	MERK
PLAATDIKTE: 80	WAP. HORZ.: 6-550	190							
DEKKING : 25	WAP. VERT.: 6-219	7	4.5	F	190-2-6400	0	0	1	436
BETONKWAL.: B45	SECTION : V129	MIL.KLASSE:							

the scale towards document
Patch Reference numbers on UTT
gineering Scan Reference Chart TE263 Serial No. 543

Ueterbeton VLOEREN Tekeningnaam: 3420_L02 ZAPLTSAV: 3.99

Shell Amsterdam

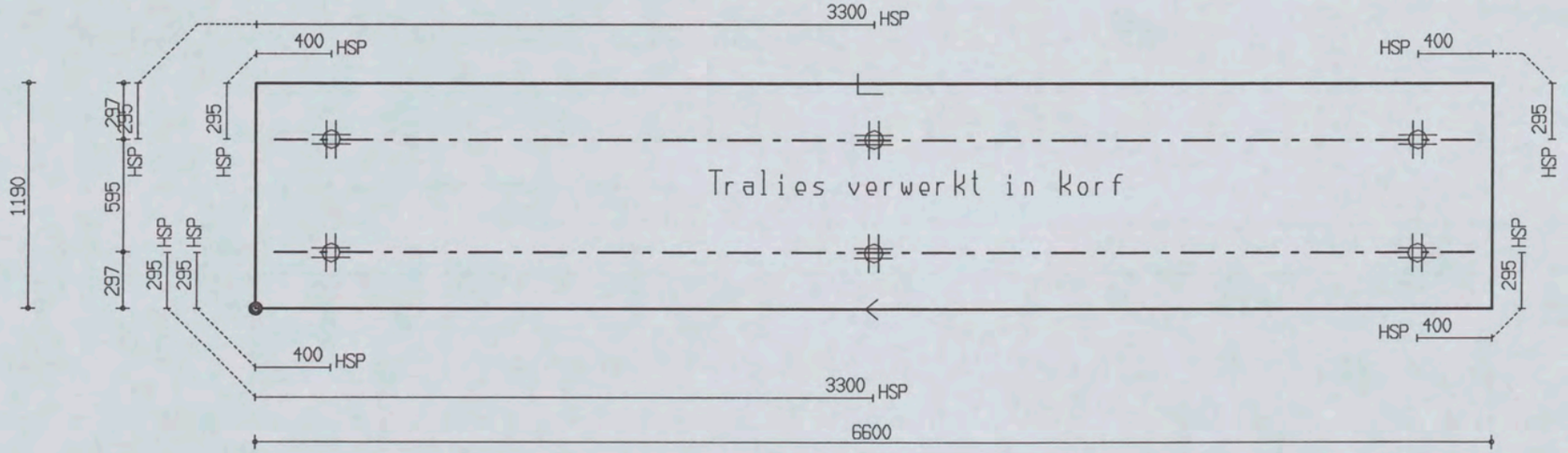

PROJ.NR.	3420

MALAFMETINGEN: 6600 x 1190

DATUM : 18-01-06	NET NAAM : 8$52	TRALIE TYPE			TRALIES	LANGS mm2/m1	DWARS mm2/m1	AANTAL	MERK
PLAATDIKTE: 80	WAP. HOAZ.: 6-550	190							
DEKKING : 25	WAP. VERT.: 6-219	7	4.5	5					
BETONKWAL.: B45	SECTION : V130	MIL.KLASSE:		2	190-2-6400	0	0	1	437

the scale towards document
Patch Reference numbers on UTT
549

Oeterbeton VLOEREN Tekeningnaam: 3420_L02 ZAPLTSAV:3.99

Shell Amsterdam

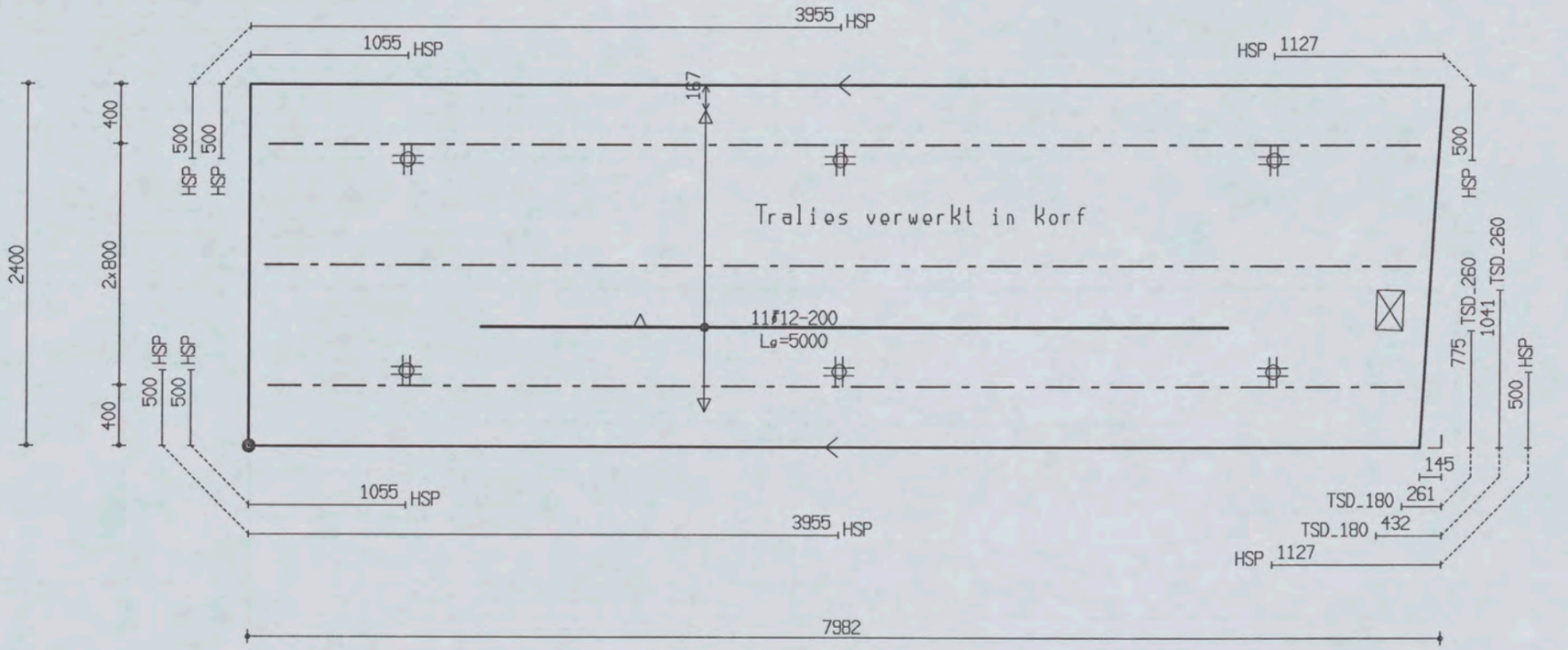

PROJ.NR.	3420

MALAFMETINGEN: 7982 x 2400

DATUM : 18-01-06	NET NAAM : 12$100	TRALIE TYPE	TRALIES	LANGS mm2/m1	DWARS mm2/m1	AANTAL	MERK
PLAATDIKTE: 80	WAP. HORZ.: 8-550	190					
DEKKING : 25	WAP. VERT.: 10-211	7 | 4.5 | 5	190-2-7700	0	0	1	438
BETONKWAL.: B45	SECTION : V131	MIL.KLASSE:	190-1-7600				

the scale towards document
Patch Reference numbers on UTT
Scan Reference Chart TE263 Serial No. 549

Oelerbeton VLOEREN Tekeningnaam: 3420_L02 ZAPLTSRV: 3.99

Shell Amsterdam

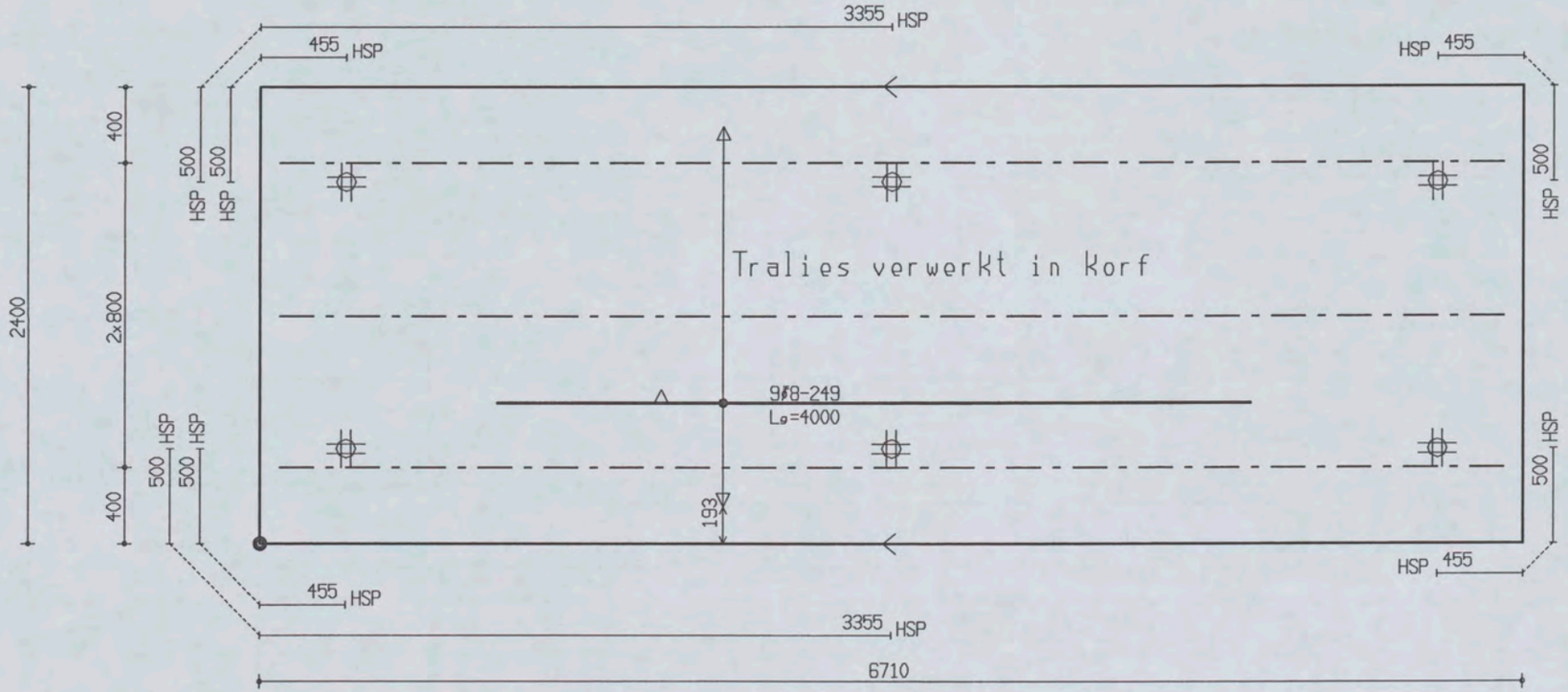

PROJ.NR.	3420

MALAFMETINGEN: 6710 x 2400

DATUM : 18-01-06	NET NAAM : 12$52	TRALIE TYPE			TRALIES	LANGS mm2/m1	DWARS mm2/m1	AANTAL	MERK
PLAATDIKTE: 80	WAP. HORZ.: 6-550	190							
DEKKING : 25	WAP. VERT.: 8-260	7	4.5	5					
BETONKWAL.: B45	SECTION : V132	MIL.KLASSE:		2	190-3-6500	0	0	1	439

the scale towards document
Patch Reference numbers on UTT
Serial No. 549

Oelerbeton VLOEREN Tekeningnaam: 3420_L02 ZAPLTSAV:3.99

Shell Amsterdam

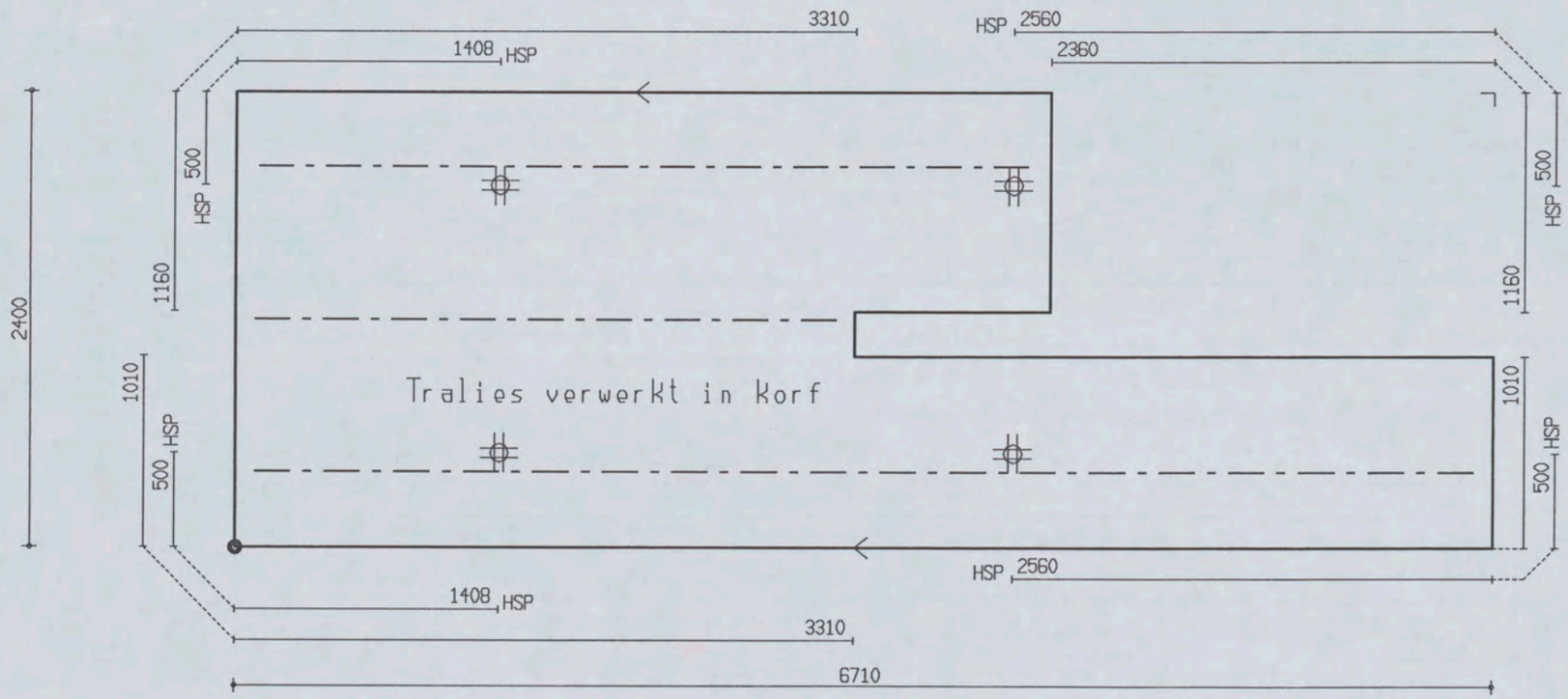

PROJ.NR.	3420

MALAFMETINGEN: 6710 x 2400

DATUM : 18-01-06	NET NAAM : 12$52	TRALIE TYPE	TRALIES	LANGS mm2/m1	DWARS mm2/m1	AANTAL	MERK
PLAATDIKTE: 80	WAP. HORZ.: 6-550	190	190-1-4100				
DEKKING : 25	WAP. VERT.: 8-260	7 | 4.5 | 5	190-1-3100	0	0	1	440
BETONKWAL.: B45	SECTION : V133	MIL.KLASSE: 2	190-1-6500				

the scale towards document
Patch Reference numbers on UTT
Serial No. 543

Ueterbeton VLUEHEN Iekeningnaam: 3420_L02 ZAPLTSAV: 3.99

Shell Amsterdam

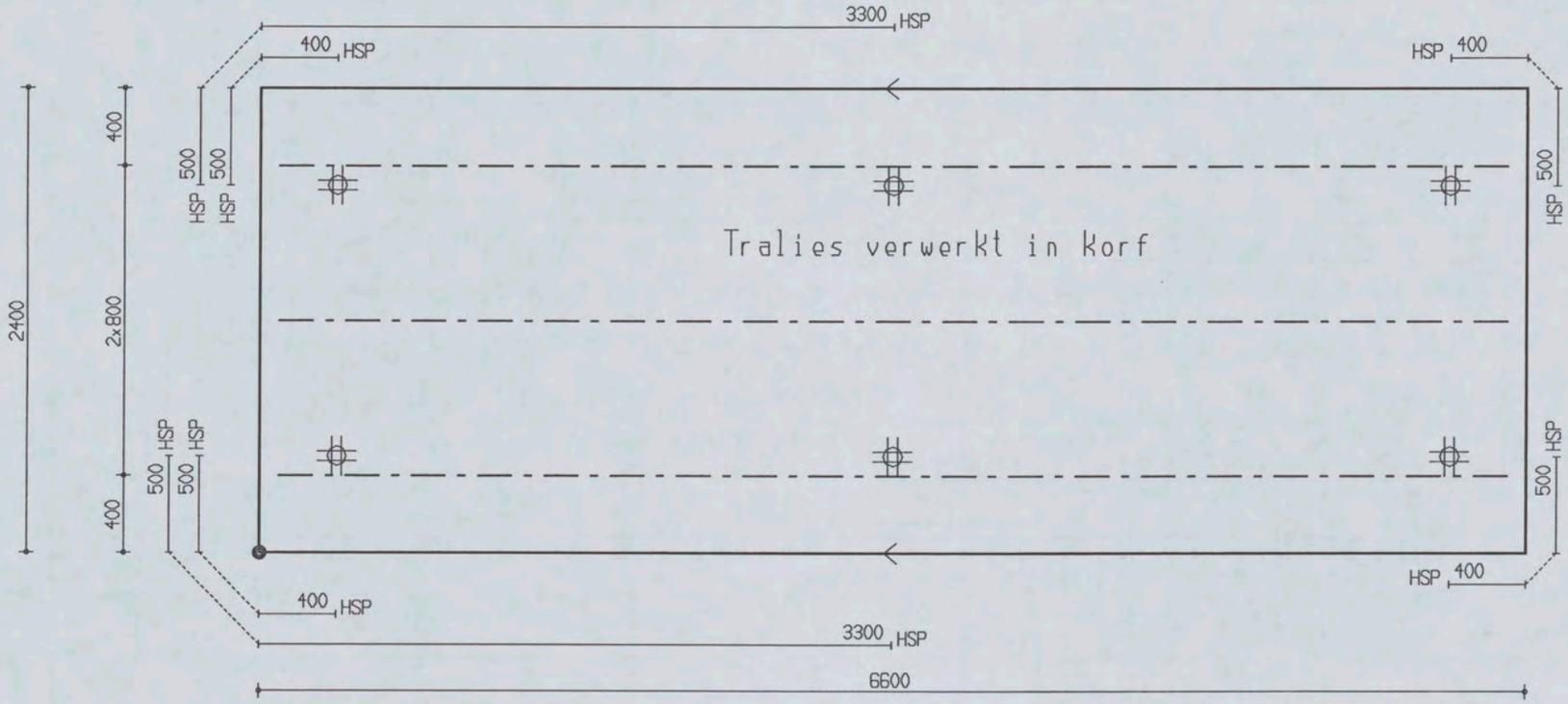

PROJ.NR.	3420

MALAFMETINGEN: 6600 x 2400

DATUM : 18-01-06	NET NAAM : 12$52	TRALIE TYPE			TRALIES	LANGS mm2/m1	DWARS mm2/m1	AANTAL	MERK
PLAATDIKTE: 80	WAP. HORZ.: 6-550	190							
DEKKING : 25	WAP. VERT.: 8-260	7	4.5	5					
BETONKWAL.: B45	SECTION : V134	MIL.KLASSE:	2		190-3-6400	0	0	1	441

Oeterbeton VLOEREN Tekeningnaam: 3420_L02 ZAPLTSAV:3.99

Shell Amsterdam

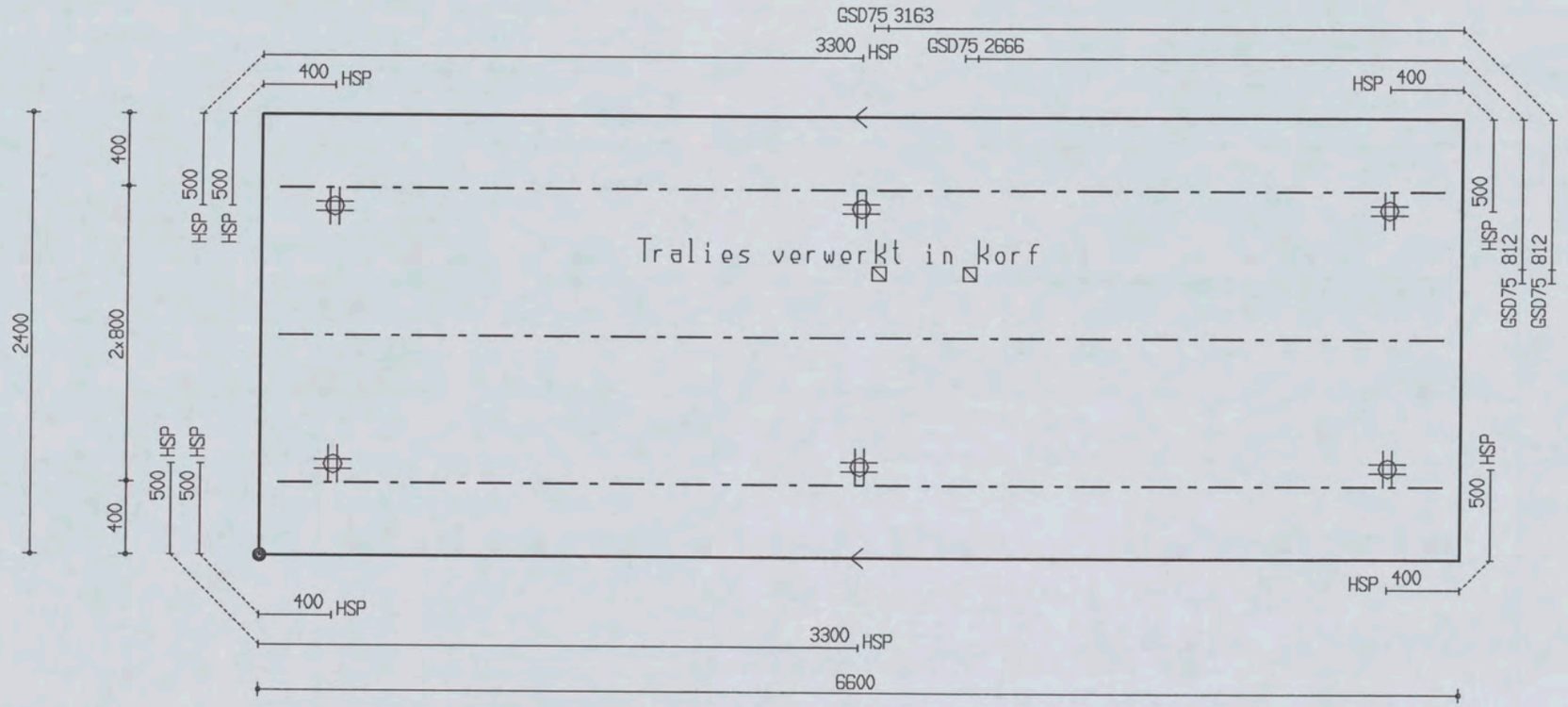

PROJ.NR.	3420							
DATUM : 18-01-06	NET NAAM : 12$52	TRALIE TYPE	TRALIES	LANGS mm2/m1	DWARS mm2/m1	AANTAL	MERK
PLAATDIKTE: 80	WAP. HORZ.: 6-550	190					
DEKKING : 25	WAP. VERT.: 8-260	7 | 4.5 | 5		0	0	1	442
BETONKWAL.: B45	SECTION : V135	MIL.KLASSE: 2	190-3-6400				

MALAFMETINGEN: 6600 x 2400

Ueterbeton VLUEHEN Tekeningnaam: 3420_L02 ZAPLTSAV:3.99

Shell Amsterdam

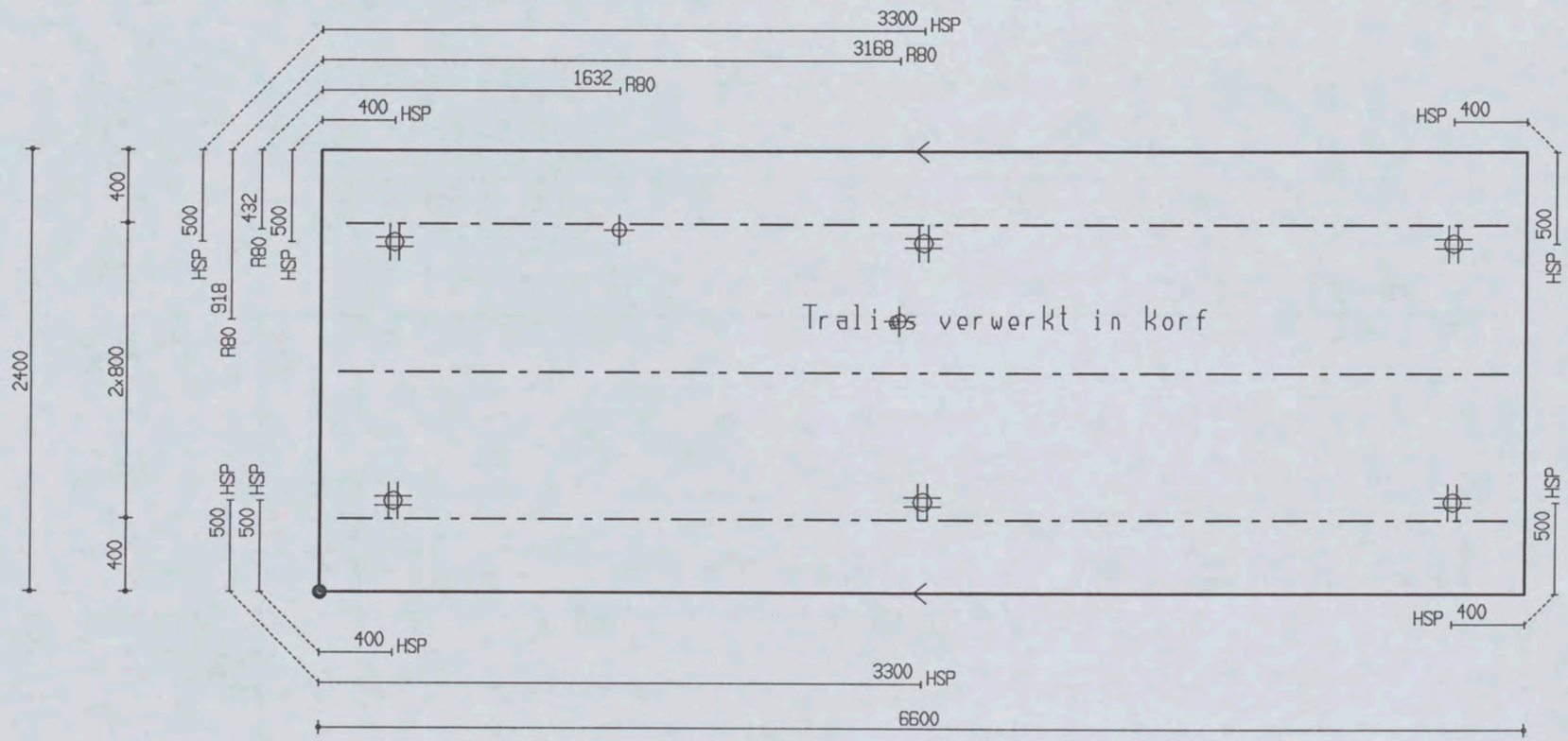

PROJ.NR.	3420

MALAFMETINGEN: 6600 x 2400

DATUM : 18-01-06	NET NAAM : 12$52	TRALIE TYPE	TRALIES	LANGS mm2/m1	DWARS mm2/m1	AANTAL	MERK
PLAATDIKTE: 80	WAP. HORZ.: 6-550	190	190-1-4800				
DEKKING : 25	WAP. VERT.: 8-260	7 | 4.5 | 5	190-1-1400	0	0	1	443
BETONKWAL.: B45	SECTION : V136	MIL.KLASSE: 2	190-2-6400				

the scale towards document
Patch Reference numbers on UTT
Serial No. 549

Oeterbeton VLOEREN Tekeningnaam: 3420_L02 ZAPLTSAV:3.99

Shell Amsterdam

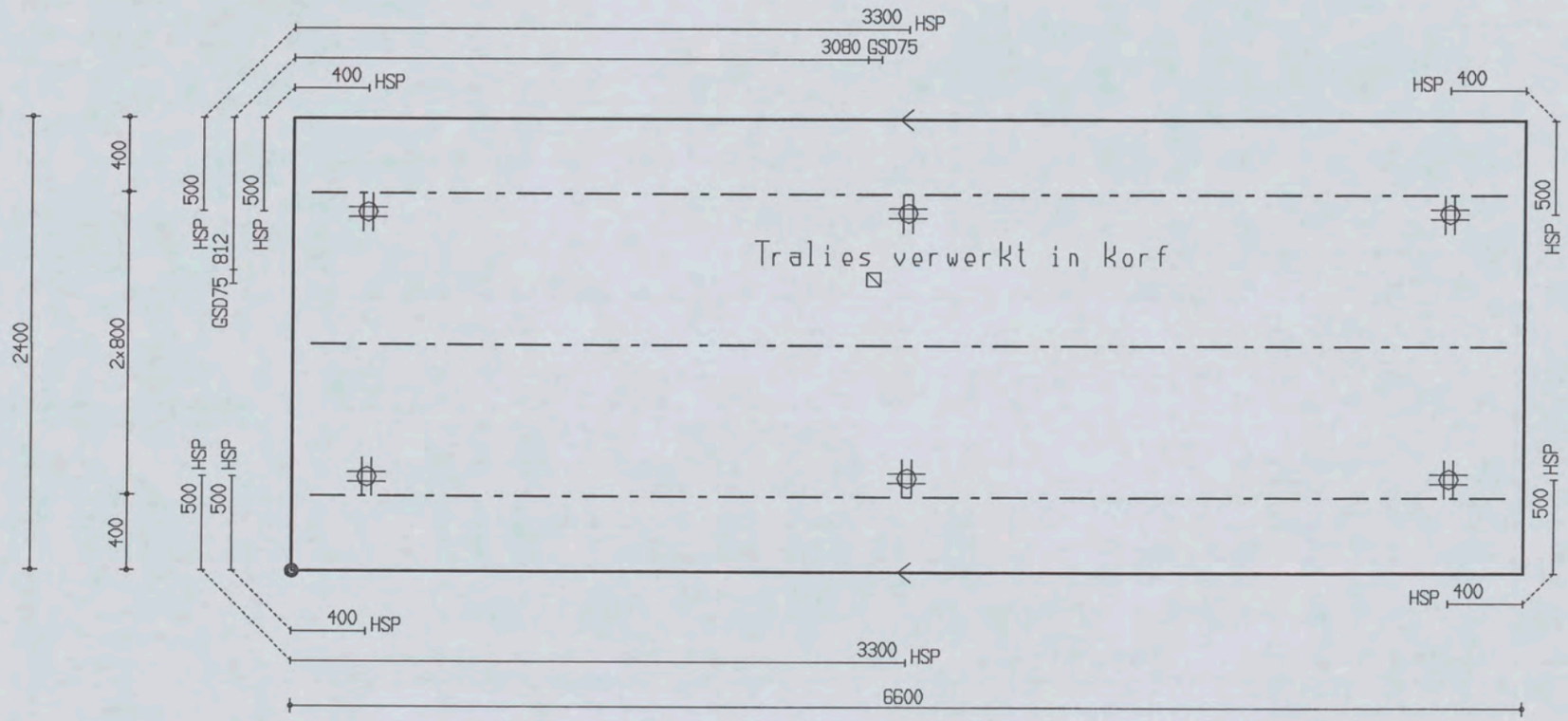

PROJ.NR.	3420							
						MALAFMETINGEN: 6600 x 2400		
DATUM : 18-01-06	NET NAAM : 12$52	TRALIE TYPE	TRALIES	LANGS mm2/m1	DWARS mm2/m1	AANTAL	MERK
PLAATDIKTE: 80	WAP. HORZ.: 6-550	190					
DEKKING : 25	WAP. VERT.: 8-260	7 4.5 5		0	0	1	444
BETONKWAL.: B45	SECTION : V137	MIL.KLASSE: 2	190-3-6400				

the scale towards document

Patch Reference numbers on UTT Serial No. 549

Ueterbeton VLUEHEN Tekeningnaam: 3420_L02 ZAPLTSAV:3.99

Shell Amsterdam

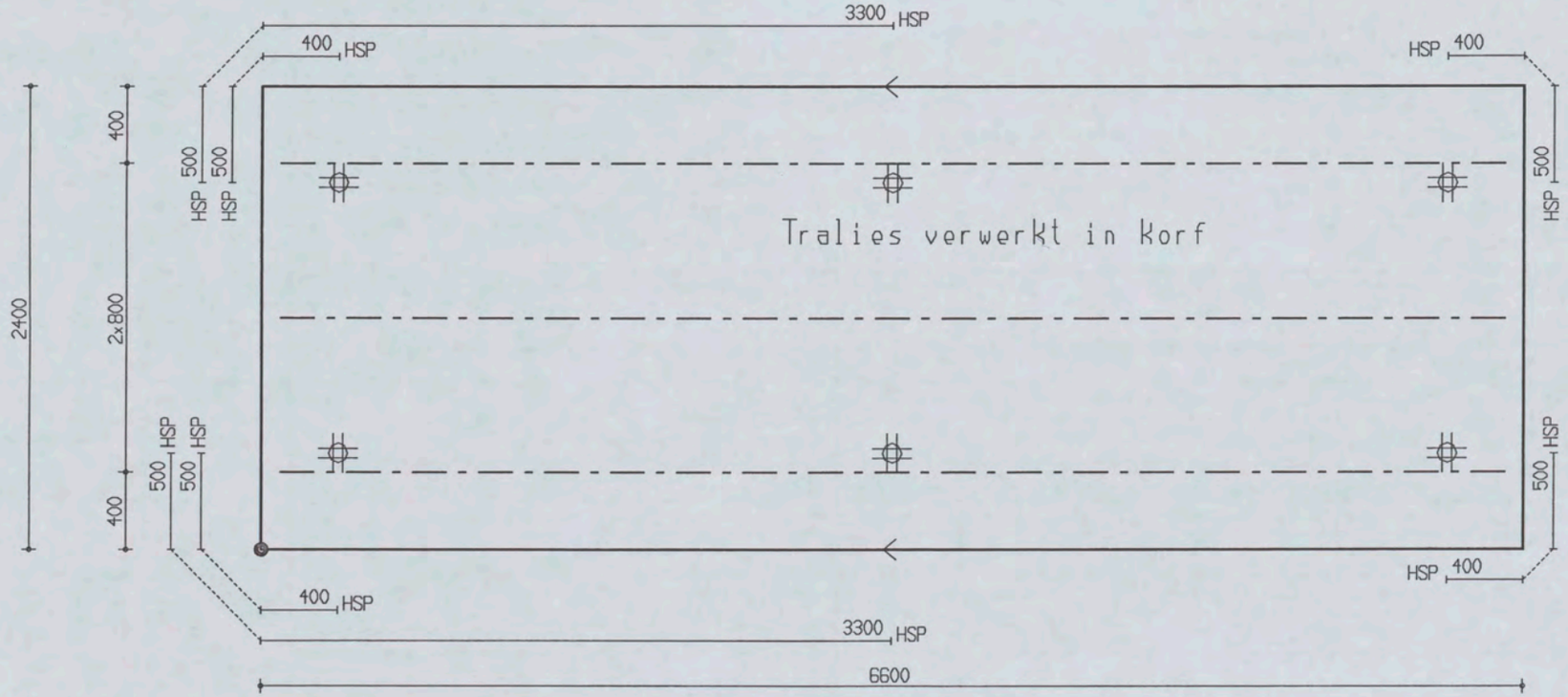

PROJ.NR.	3420

MALAFMETINGEN: 6600 x 2400

DATUM : 18-01-06	NET NAAM : 12$52	TRALIE TYPE			TRALIES	LANGS mm2/m1	DWARS mm2/m1	AANTAL	MERK
PLAATDIKTE: 80	WAP. HOAZ.: 6-550	190							
DEKKING : 25	WAP. VERT.: 8-260	7	4.5	5					
BETONKWAL.: B45	SECTION : V138	MIL.KLASSE:		2	190-3-6400	0	0	1	445

the scale towards document
Patch Reference numbers on UTT
Serial No. 549

Oeterbeton VLOEREN Tekeningnaam: 3420_L02 ZAPLTSAV: 3.99

Shell Amsterdam

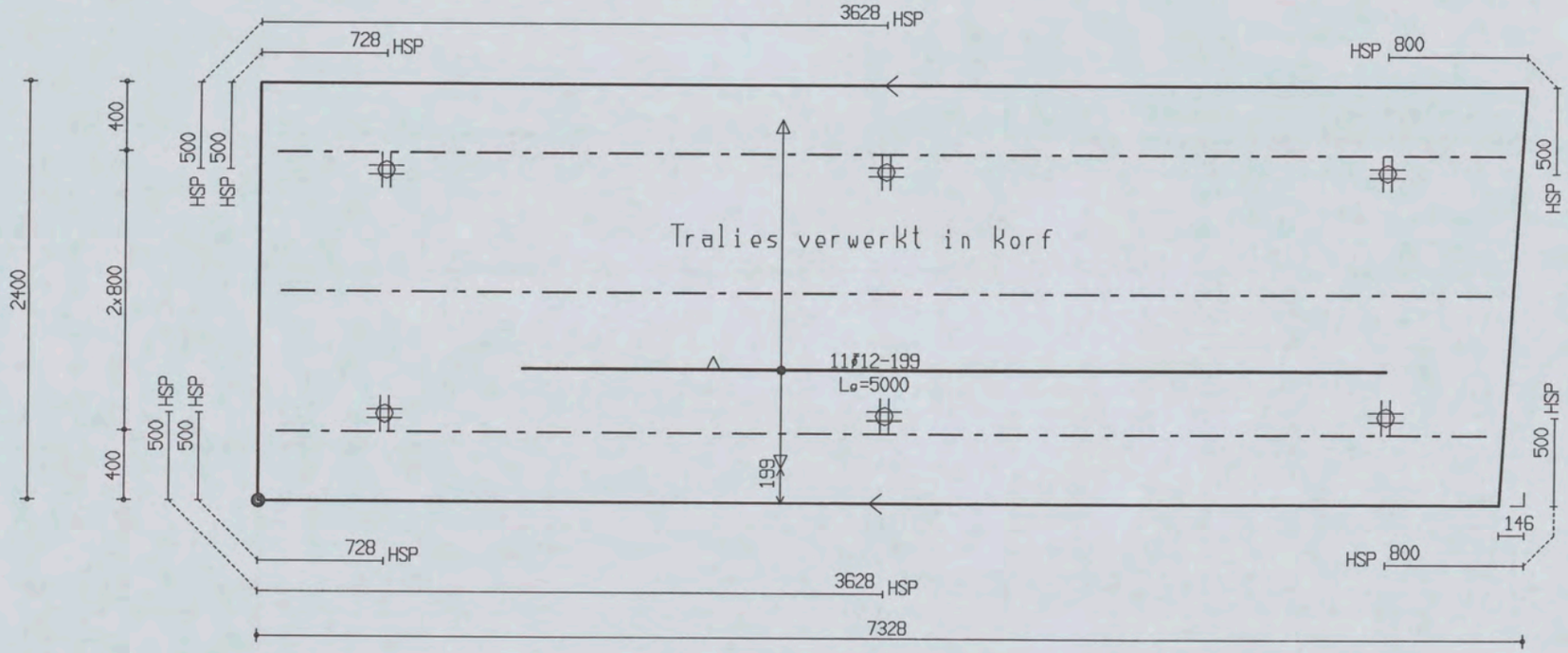

PROJ.NR.	3420

MALAFMETINGEN: 7328 x 2400

DATUM : 18-01-06	NET NAAM : 12$100	TRALIE TYPE			TRALIES	LANGS mm2/m1	DWARS mm2/m1	AANTAL	MERK
PLAATDIKTE: 80	WAP. HORZ.: 8-550	190							
DEKKING : 25	WAP. VERT.: 10-211	7	4.5	F	190-1-7100	0	0	1	446
BETONKWAL.: B45	SECTION : V139	MIL.KLASSE:			190-2-7000				

the scale towards document
Patch Reference numbers on UTT Serial No. 549
gineering Scan Reference Chart TE263

Oeterbeton VLOEREN Tekeningnaam: 3420_L02 ZAPLTSAV:3.99

Shell Amsterdam

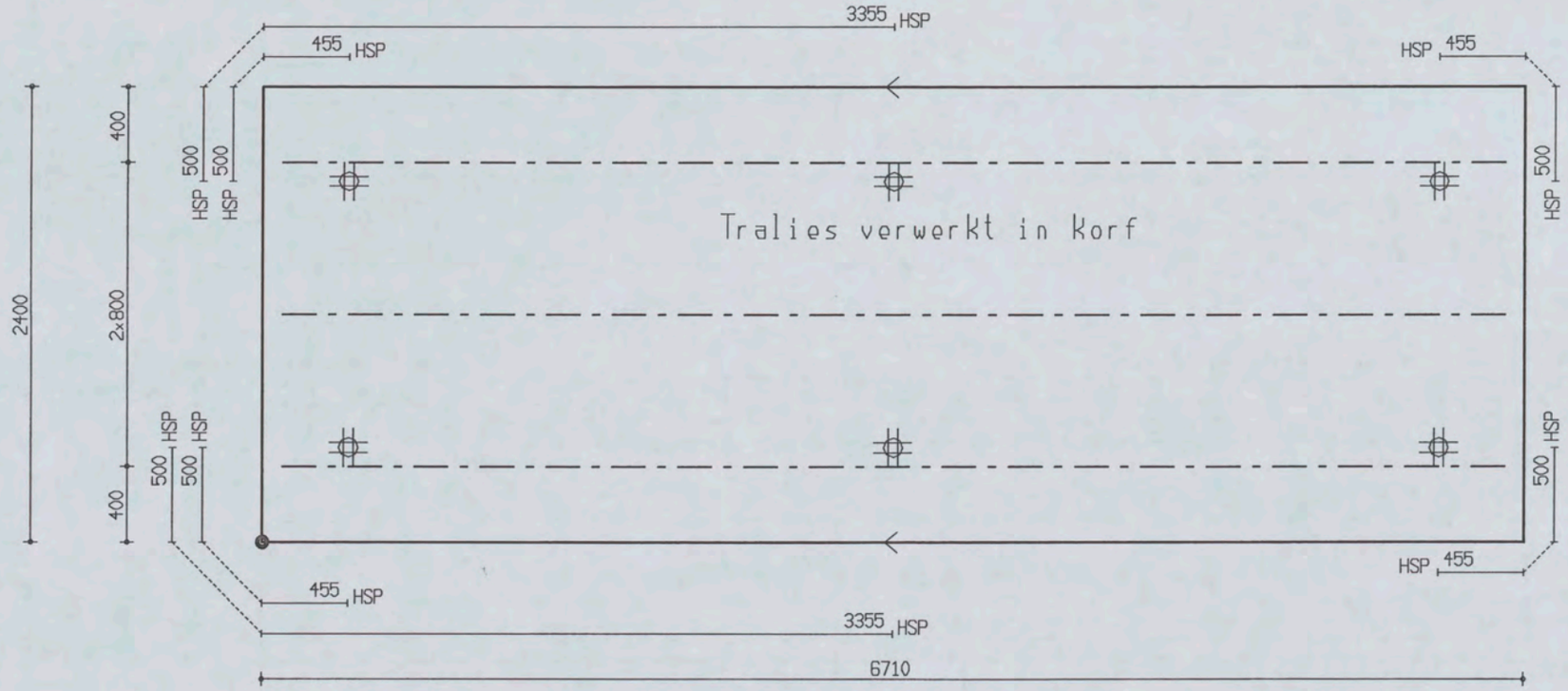

PROJ.NR.	3420

MALAFMETINGEN: 6710 x 2400

DATUM : 18-01-06	NET NAAM : 12$100	TRALIE TYPE			TRALIES	LANGS mm2/m1	DWARS mm2/m1	AANTAL	MERK
PLAATDIKTE: 80	WAP. HORZ.: 8-550	190							
DEKKING : 25	WAP. VERT.: 10-211	7	4.5	5					
BETONKWAL.: B45	SECTION : V140	MIL.KLASSE:	2		190-3-6500	0	0	1	447

the scale towards document
549

Oeterbeton VLOEREN Tekeningnaam: 3420_L02 ZAPLTSAV:3.99

Shell Amsterdam

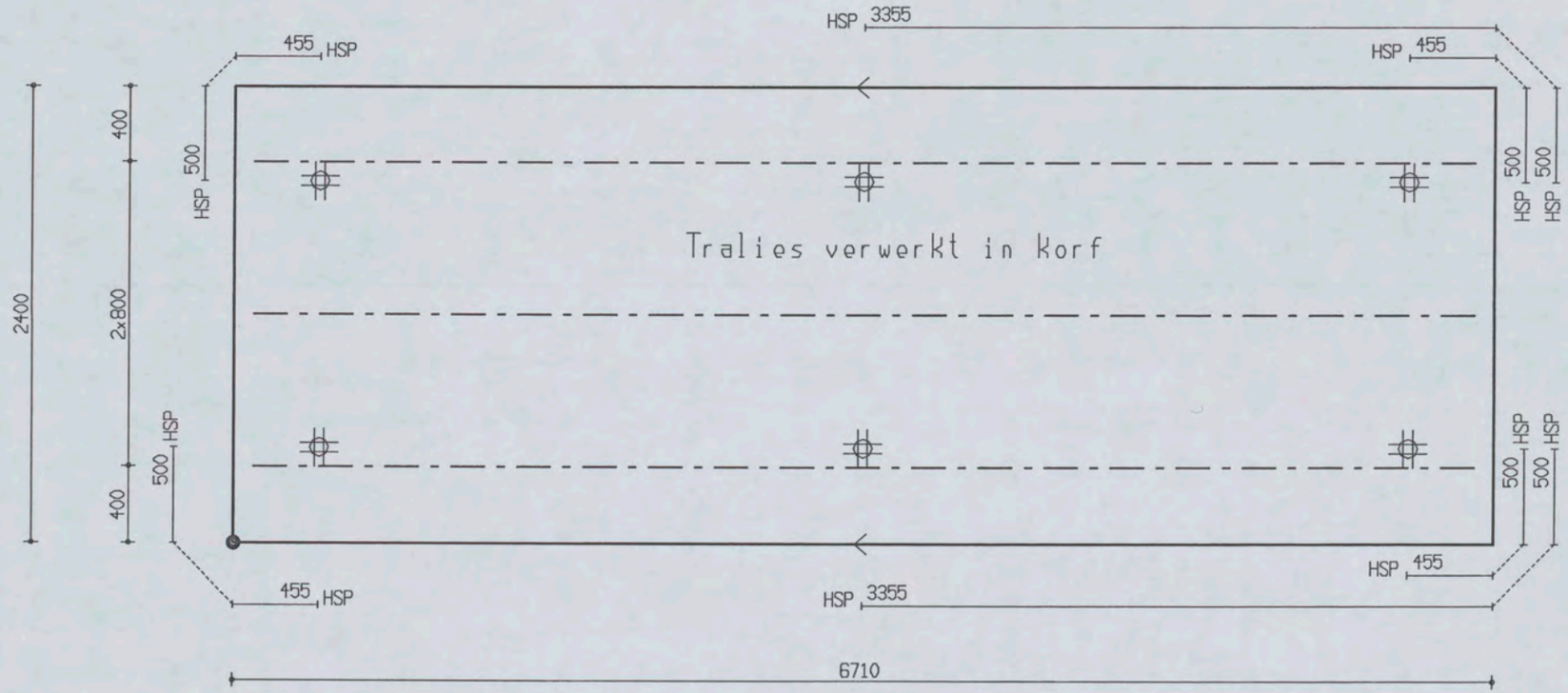

PROJ.NR.	3420

MALAFMETINGEN: 6710 x 2400

DATUM : 18-01-06	NET NAAM : 12$52	TRALIE TYPE	TRALIES	LANGS mm2/m1	DWARS mm2/m1	AANTAL	MERK
PLAATDIKTE: 80	WAP. HORZ.: 6-550	190					
DEKKING : 25	WAP. VERT.: 8-260	7 | 4.5 | 5					
BETONKWAL.: B45	SECTION : V141	MIL.KLASSE: 2	190-3-6500	0	0	1	448

Ueterbeton VLUEHEN Tekeningnaam: 3420_L02 ZAPLTSAV:3.99

Shell Amsterdam

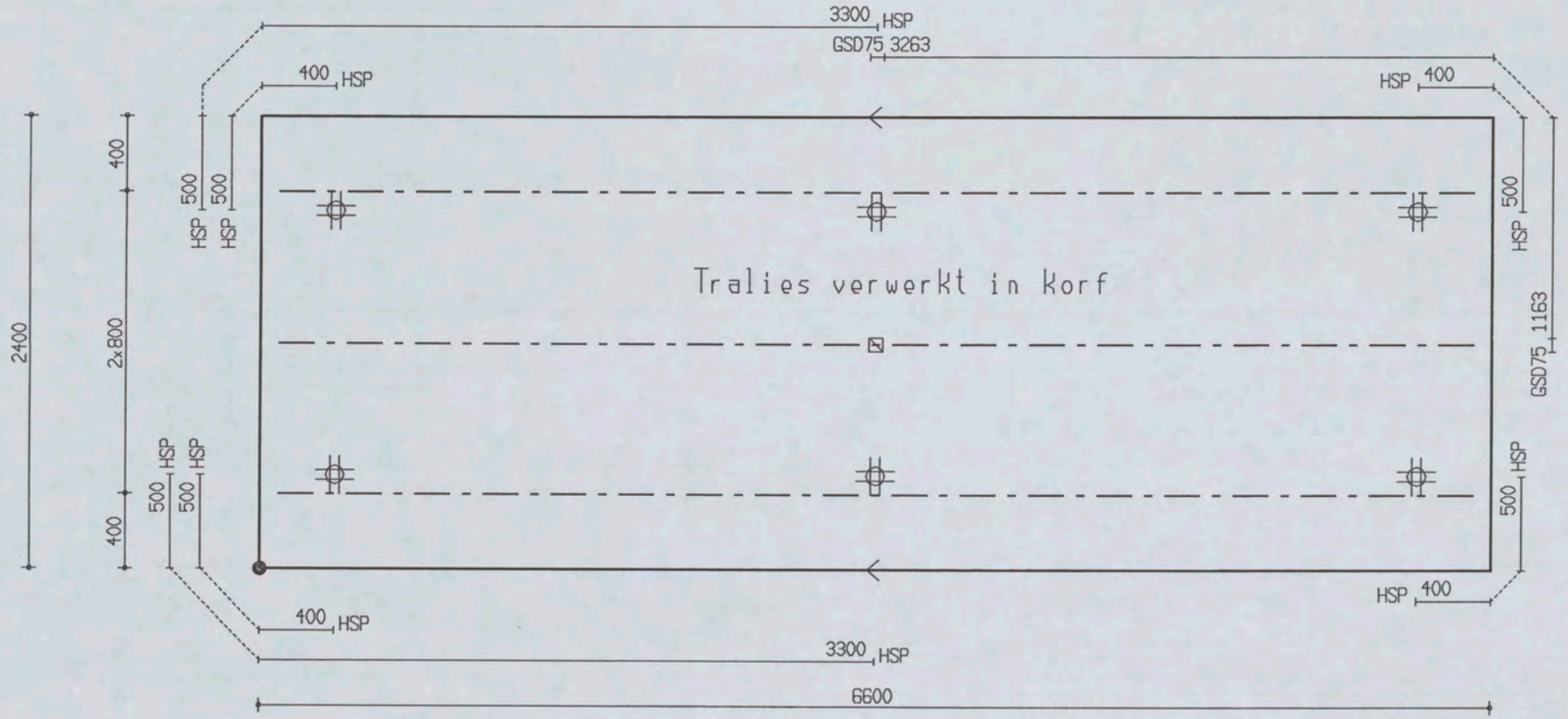

PROJ.NR.	3420

MALAFMETINGEN: 6600 x 2400

DATUM : 18-01-06	NET NAAM : 12$52	TRALIE TYPE			TRALIES	LANGS mm2/m1	DWARS mm2/m1	AANTAL	MERK
PLAATDIKTE: 80	WAP. HORZ.: 6-550	190							
DEKKING : 25	WAP. VERT.: 8-260	7	4.5	5					
BETONKWAL.: B45	SECTION : V142	MIL.KLASSE:	2		190-3-6400	0	0	1	449

the scale towards document
C1 B1 A1 C2 B2 A2 B5 A5 20 18 17 16 11
10 09 03 02 01 C7 B7 A7 C8 B8 A8 C9 B9
Patch Reference numbers on UTT
Scan Reference Chart TE263 Serial No. 549

Oeterbeton VLOEREN Tekeningnaam: 3420_L02 ZAPLTSRV:3.99

Shell Amsterdam

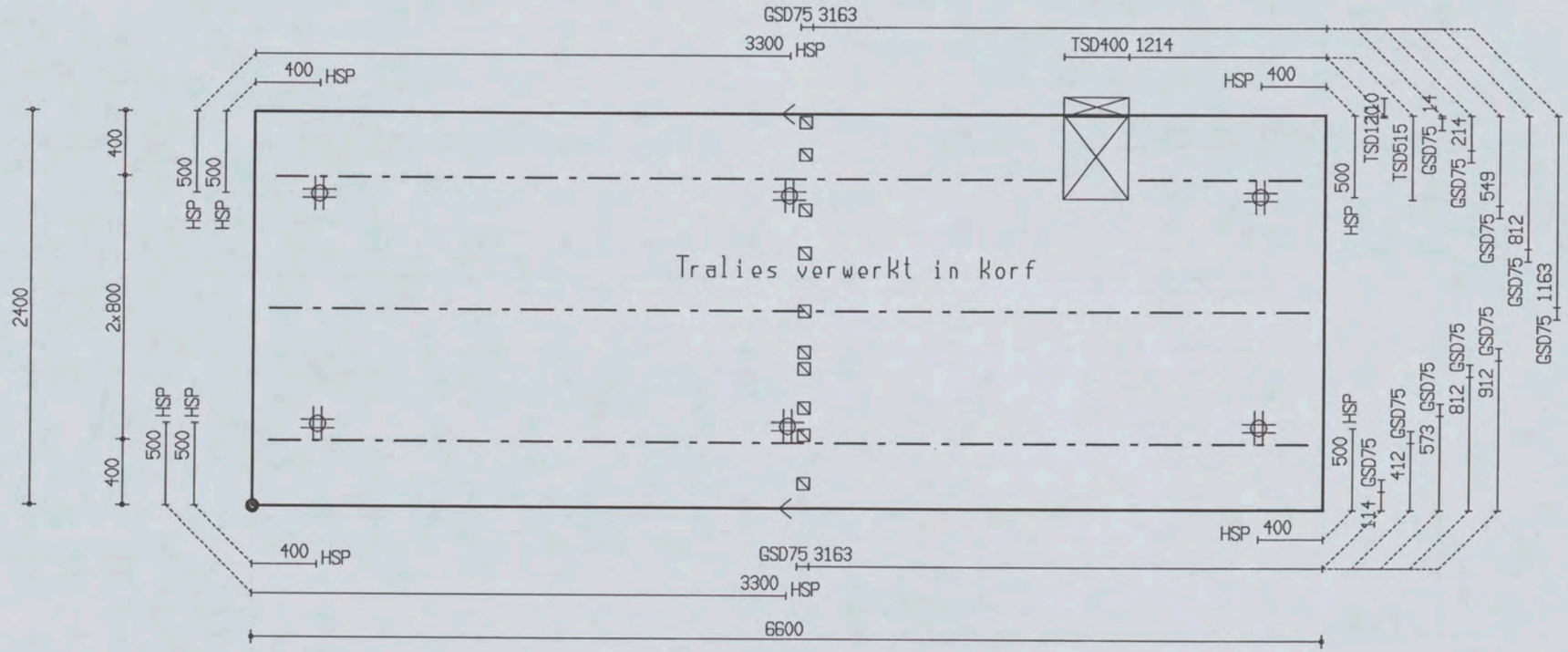

PROJ.NR.	3420

MALAFMETINGEN: 6600 x 2400

DATUM : 18-01-06	NET NAAM : 12$52	TRALIE TYPE	TRALIES	LANGS mm2/m1	DWARS mm2/m1	AANTAL	MERK
PLAATDIKTE: 80	WAP. HORZ.: 6-550	190	190-1-1000 190-1-4800 190-2-6400	0	0	1	450
DEKKING : 25	WAP. VERT.: 8-260	7 4.5 F					
BETONKWAL.: B45	SECTION : V143	MIL.KLASSE: 2					

the scale towards document
549

Oeterbeton VLOEREN Tekeningnaam: 3420_L02 ZAPLTSRV:3.99

Shell Amsterdam

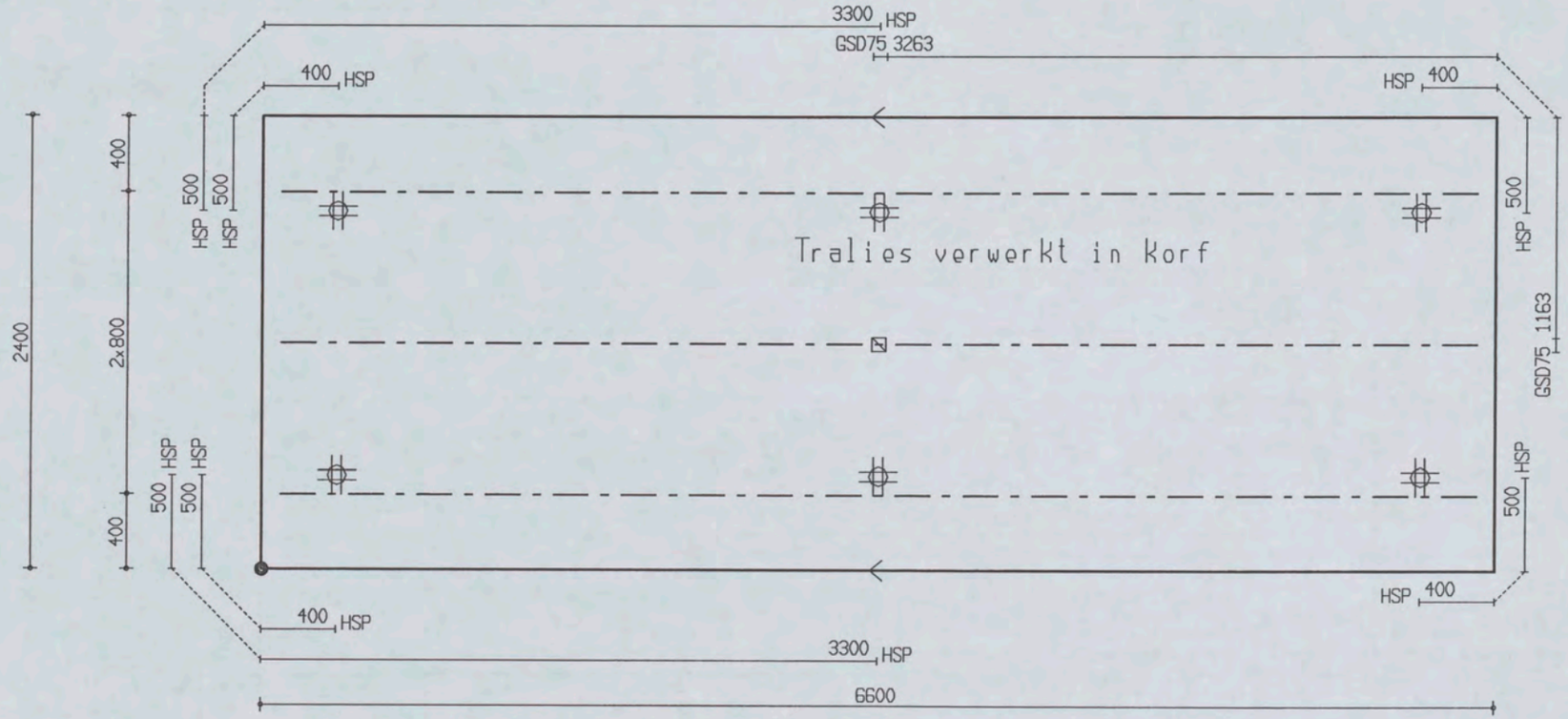

PROJ.NR.	3420

MALAFMETINGEN: 6600 x 2400

DATUM : 18-01-06	NET NAAM : 12$52	TRALIE TYPE			TRALIES	LANGS mm2/m1	DWARS mm2/m1	AANTAL	MERK
PLAATDIKTE: 80	WAP. HORZ.: 6-550	190							
DEKKING : 25	WAP. VERT.: 8-260	7	4.5	5					
BETONKWAL.: B45	SECTION : V144	MIL.KLASSE:		2	190-3-6400	0	0	1	451

Oeterbeton VLOEREN Tekeningnaam: 3420_L02 ZAPLTSAV:3.99

Shell Amsterdam

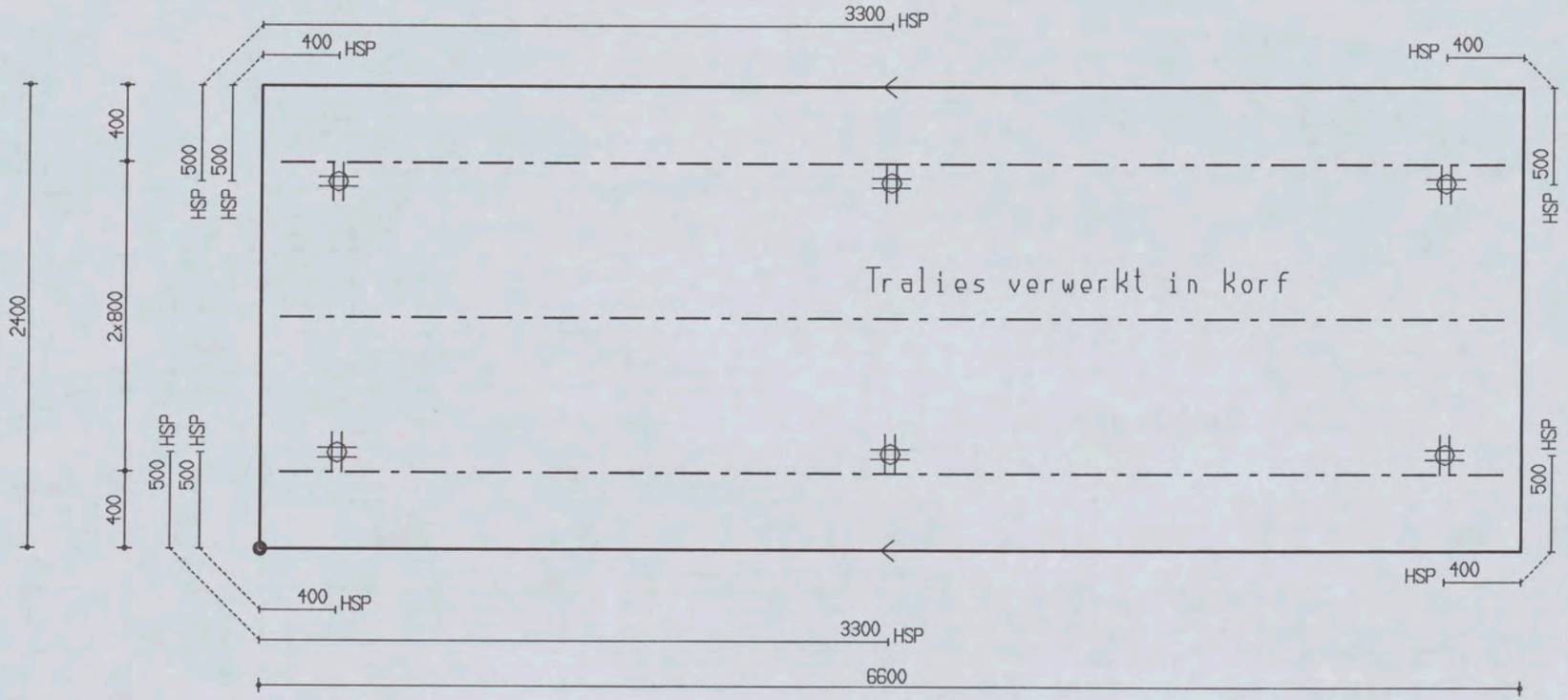

PROJ.NR.	3420

MALAFMETINGEN: 6600 x 2400

DATUM : 18-01-06	NET NAAM : 12$52	TRALIE TYPE	TRALIES	LANGS mm2/m1	DWARS mm2/m1	AANTAL	MERK
PLAATDIKTE: 80	WAP. HORZ.: 6-550	190					
DEKKING : 25	WAP. VERT.: 8-260	7 | 4.5 | 5		0	0	1	452
BETONKWAL.: B45	SECTION : V145	MIL.KLASSE: 2	190-3-6400				

the scale towards document
C1 B1 A1 C2 B2 A2 B5 A5 20 18 17 16 11 10 09 03 02 01 C7 B7 A7 C8 B8 A8 C9 B9
Patch Reference numbers on UTT
gineering Scan Reference Chart TE263 Serial No. 549

Ueterbeton VLUEHEN Tekeningnaam: 3420_L02 ZAPLTSAV:3.99

Shell Amsterdam

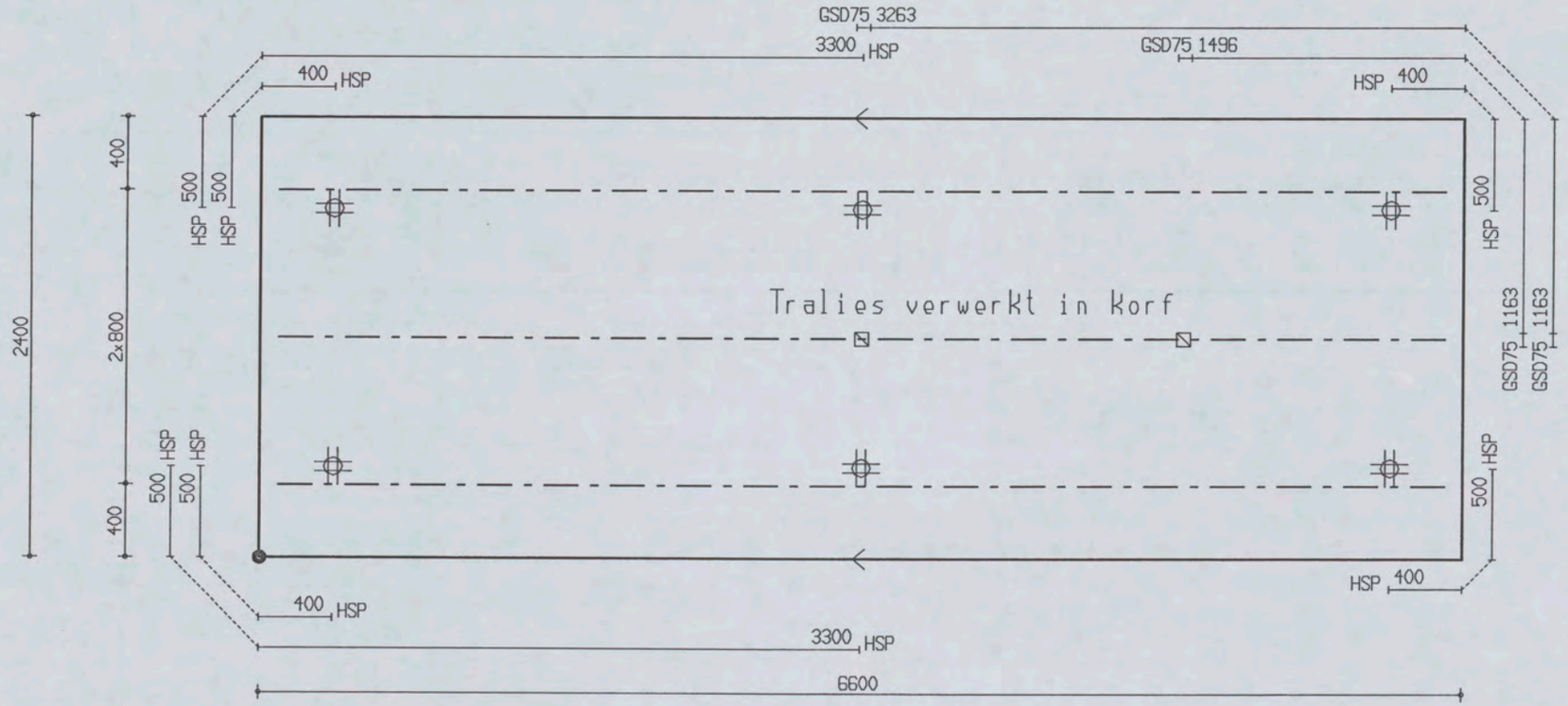

PROJ.NR.	3420

MALAFMETINGEN: 6600 x 2400

DATUM : 18-01-06	NET NAAM : 12$52	TRALIE TYPE			TRALIES	LANGS mm2/m1	DWARS mm2/m1	AANTAL	MERK
PLAATDIKTE: 80	WAP. HORZ.: 6-550	190							
DEKKING : 25	WAP. VERT.: 8-260	7	4.5	5					
BETONKWAL.: B45	SECTION : V146	MIL.KLASSE:	2		190-3-6400	0	0	1	453

Oeterbeton VLOEREN Tekeningnaam: 3420_L02 ZAPLTSRV:3.99

Shell Amsterdam

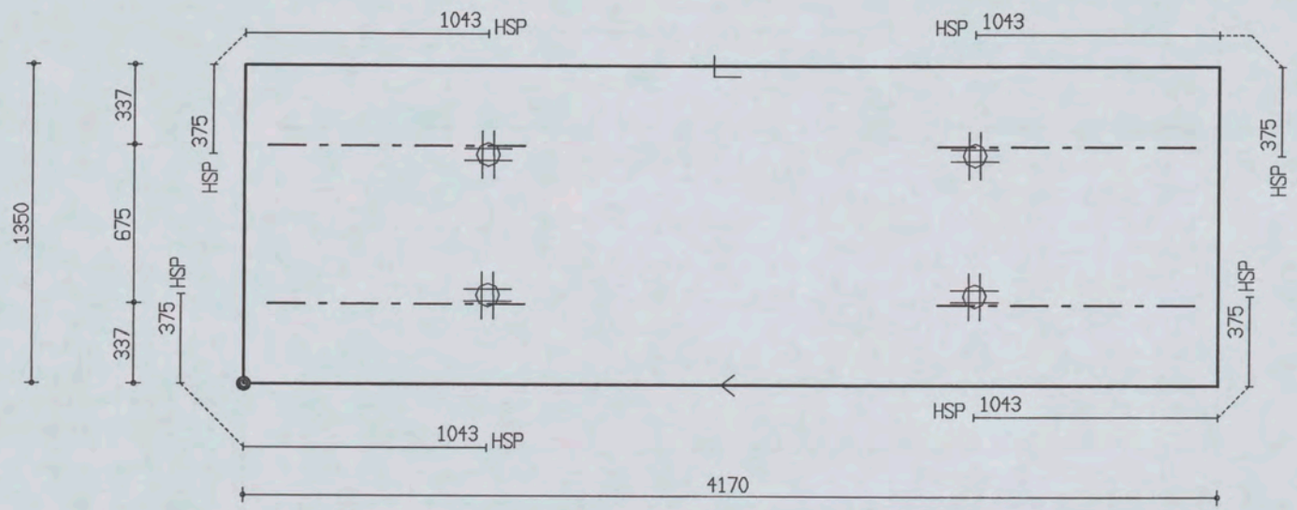

PROJ.NR.	3420							
DATUM : 18-01-06	NET NAAM : 8$29	TRALIE TYPE		TRALIES	LANGS mm2/m1	DWARS mm2/m1	AANTAL	MERK
PLAATDIKTE: 70	WAP. HORZ.: 6-550	150						
DEKKING : 25	WAP. VERT.: 6-393	7	4.5		0	0	1	454
BETONKWAL.: B45	SECTION : V147	MIL.KLASSE:		150-4-1100				

MALAFMETINGEN: 4170 x 1350

Oeterbeton VLOEREN Tekeningnaam: 3420_L02 ZAPLTSAV: 3.99

Shell Amsterdam

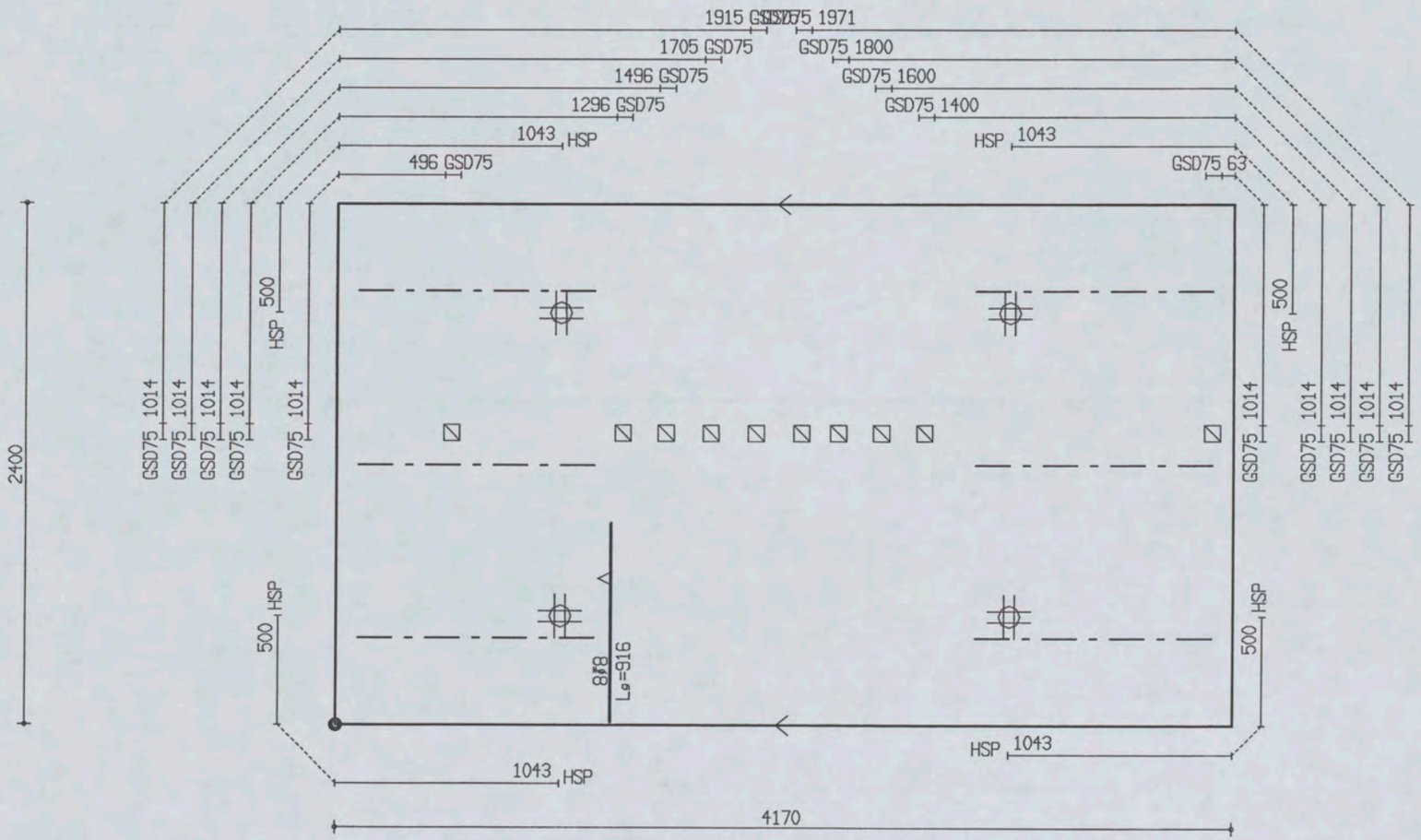

PROJ.NR.	3420

MALAFMETINGEN: 4170 x 2400

DATUM : 18-01-06	NET NAAM : 8$29	TRALIE TYPE			TRALIES	LANGS mm2/m1	DWARS mm2/m1	AANTAL	MERK
PLAATDIKTE: 70	WAP. HORZ.: 6-550	150							
DEKKING : 25	WAP. VERT.: 6-393	7	4.5	5					
BETONKWAL.: B45	SECTION : V147	MIL.KLASSE:	2		150-6-1100	0	0	1	455

Oeterbeton VLOEREN Tekeningnaam: 3420_L02 ZAPLTSAV:3.99

Shell Amsterdam

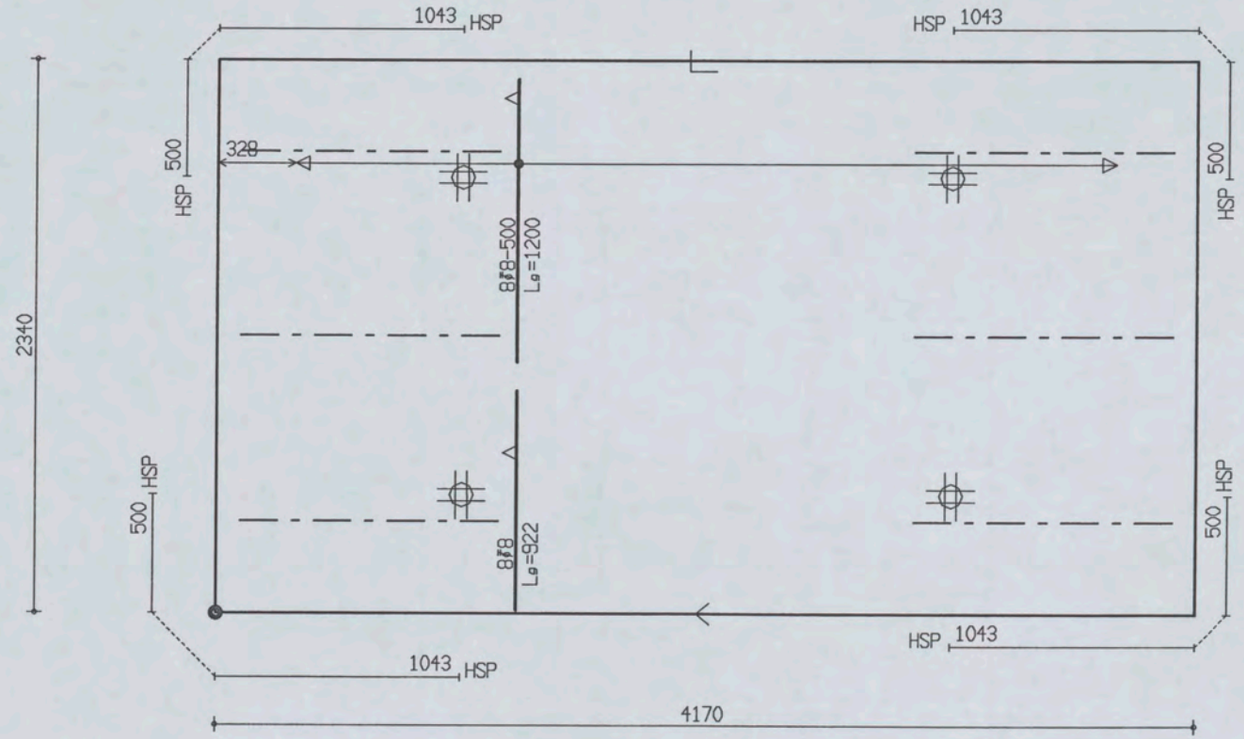

PROJ.NR.	3420

MALAFMETINGEN: 4170 x 2340

DATUM : 18-01-06	NET NAAM : 8$29	TRALIE TYPE	TRALIES	LANGS mm2/m1	DWARS mm2/m1	AANTAL	MERK
PLAATDIKTE: 70	WAP. HORZ.: 6-550	150					
DEKKING : 25	WAP. VERT.: 6-393	7 4.5 5					
BETONKWAL.: B45	SECTION : V147	MIL.KLASSE: 2	150-6-1100	0	0	1	456

the scale towards document
Scan Reference Chart TE263 Serial No. 549
Patch Reference numbers on UTT

Oeterbeton VLOEREN Tekeningnaam: 3420_L02 ZAPLTSAV: 3.99

Shell Amsterdam

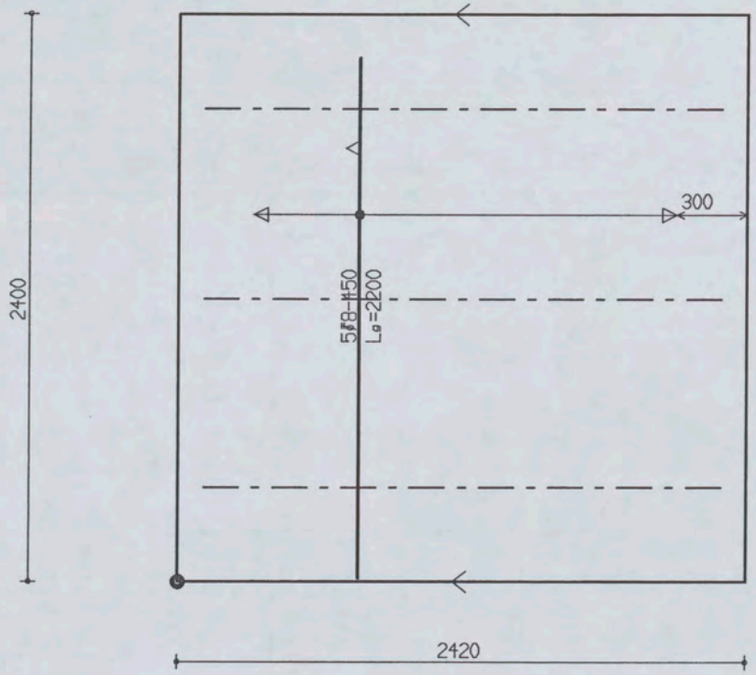

PROJ.NR.	3420

MALAFMETINGEN: 2420 x 2400

DATUM : 18-01-06	NET NAAM : 8$29	TRALIE TYPE			TRALIES	LANGS mm2/m1	DWARS mm2/m1	AANTAL	MERK
PLAATDIKTE: 70	WAP. HORZ.: 6-550	150							
DEKKING : 25	WAP. VERT.: 6-393	7	4.5	5					
BETONKWAL.: B45	SECTION : V148	MIL.KLASSE:		2	150-3-2200	0	0	1	457

the scale towards document
Patch Reference numbers on UTT
Serial No. 549

Oeterbeton VLOEREN Tekeningnaam: 3420_L02 ZAPLTSAV:3.99

Shell Amsterdam

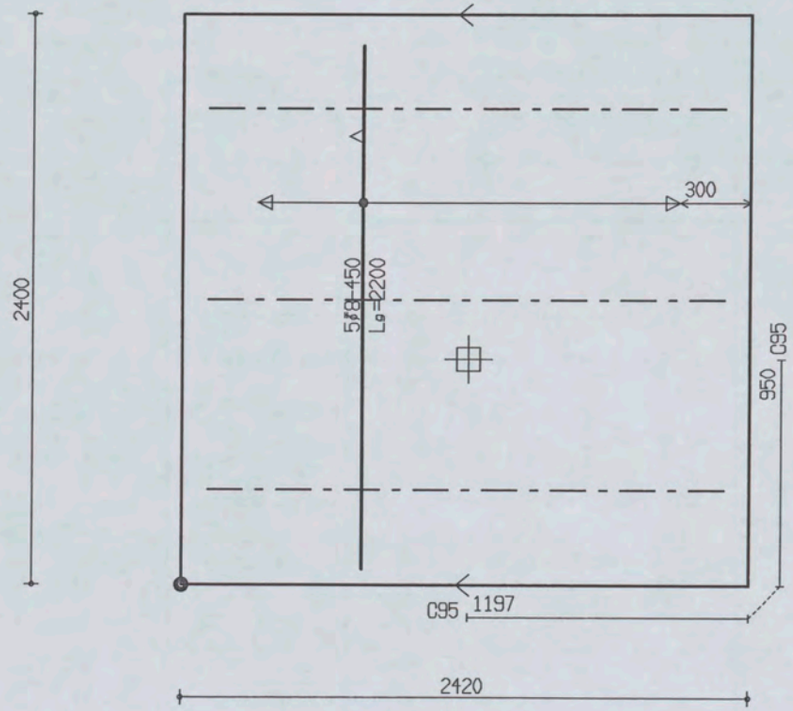

PROJ.NR.	3420

MALAFMETINGEN: 2420 x 2400

DATUM : 18-01-06	NET NAAM : 8$29	TRALIE TYPE			TRALIES	LANGS mm2/m1	DWARS mm2/m1	AANTAL	MERK
PLAATDIKTE: 70	WAP. HORZ.: 6-550	150							
DEKKING : 25	WAP. VERT.: 6-393	7	4.5		150-3-2200	0	0	1	458
BETONKWAL.: B45	SECTION : V148	MIL.KLASSE:							

Oeterbeton VLOEREN Tekeningnaam : 3420_L02 ZAPLTSAV:3.99

Shell Amsterdam

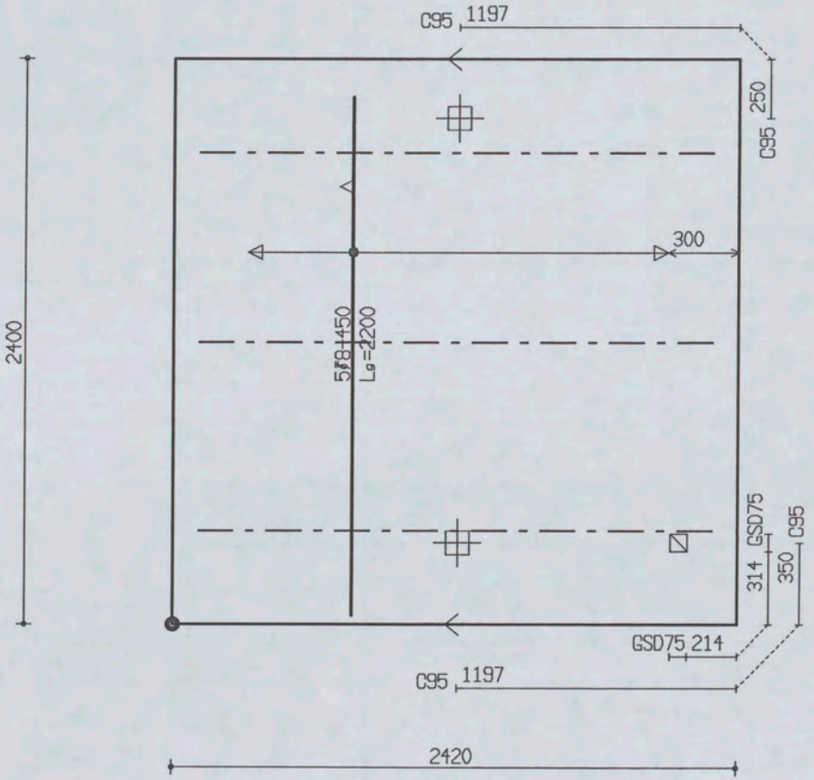

PROJ.NR.	3420

MALAFMETINGEN: 2420 x 2400

DATUM : 18-01-06	NET NAAM : 8$29	TRALIE TYPE			TRALIES	LANGS mm2/m1	DWARS mm2/m1	AANTAL	MERK
PLAATDIKTE: 70	WAP. HORZ.: 6-550	150							
DEKKING : 25	WAP. VERT.: 6-393	7	4.5	5					
BETONKWAL.: B45	SECTION : V148	MIL.KLASSE:	2		150-3-2200	0	0	1	459

the scale towards document
Patch Reference numbers on UTT
Scan Reference Chart TE263 Serial No. 549

Oeterbeton VLOEREN Tekeningnaam: 3420_L02 ZAPLTSAV:3.99

Shell Amsterdam

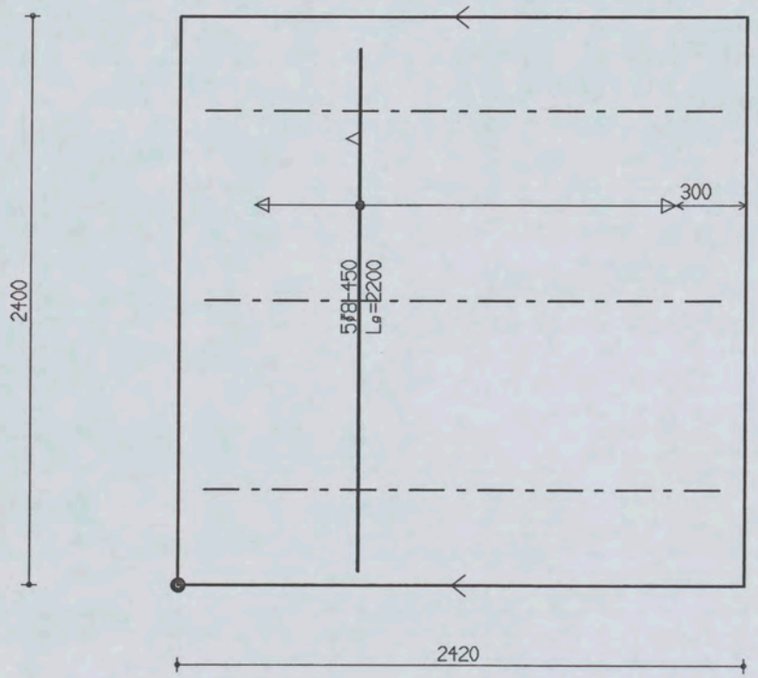

PROJ.NR.	3420

MALAFMETINGEN: 2420 x 2400

DATUM : 18-01-06	NET NAAM : 8$29	TRALIE TYPE	TRALIES	LANGS mm2/m1	DWARS mm2/m1	AANTAL	MERK
PLAATDIKTE: 70	WAP. HORZ.: 6-550	150					
DEKKING : 25	WAP. VERT.: 6-393	7 | 4.5 | 5	150-3-2200	0	0	1	460
BETONKWAL.: B45	SECTION : V148	MIL.KLASSE: 2					

the scale towards document
Patch Reference numbers on UTT
gineering Scan Reference Chart TE263 Serial No. 549

Ueterbeton VLUEKEN Tekeningnaam: 3420_L02 ZAPLTSAV:3.99

Shell Amsterdam

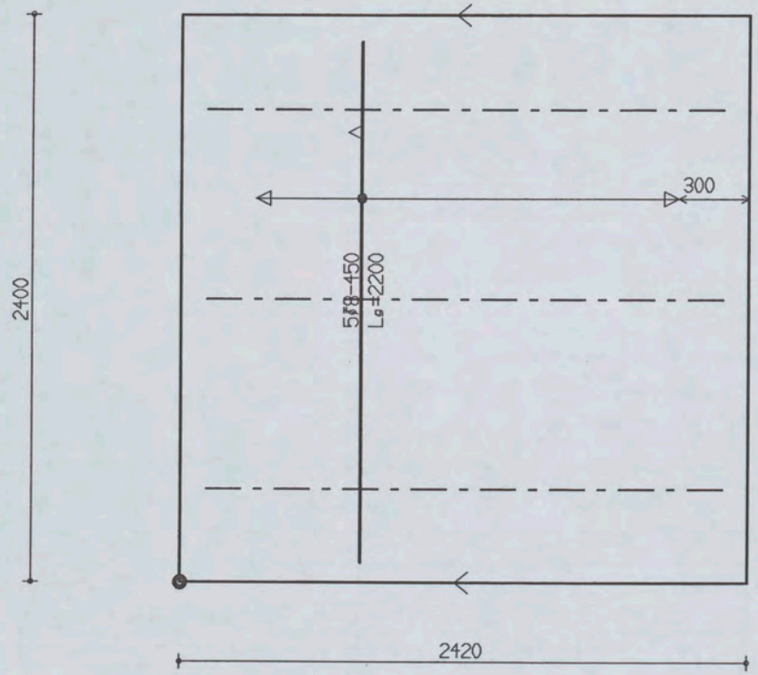

PROJ.NR.	3420

MALAFMETINGEN: 2420 x 2400

DATUM : 18-01-06	NET NAAM : 8$29	TRALIE TYPE			TRALIES	LANGS mm2/m1	DWARS mm2/m1	AANTAL	MERK
PLAATDIKTE: 70	WAP. HORZ.: 6-550	150			150-3-2200	0	0	1	461
DEKKING : 25	WAP. VERT.: 6-393	7	4.5	5					
BETONKWAL.: B45	SECTION : V148	MIL.KLASSE: 2							

the scale towards document
549

Oeterbeton VLOEREN Tekeningnaam: 3420_L02 ZAPLTSAV:3.99

Shell Amsterdam

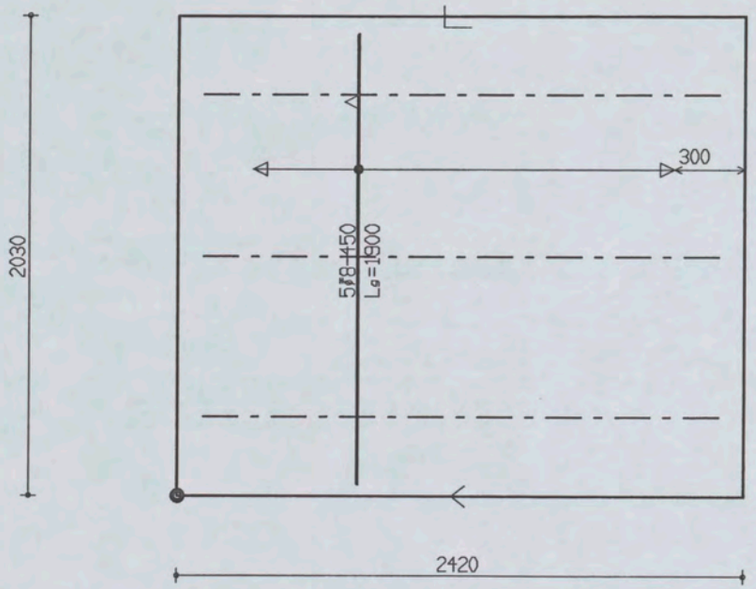

PROJ.NR.	3420

MALAFMETINGEN: 2420 x 2030

DATUM : 18-01-06	NET NAAM : 8$29	TRALIE TYPE	TRALIES	LANGS mm2/m1	DWARS mm2/m1	AANTAL	MERK
PLAATDIKTE: 70	WAP. HORZ.: 6-550	150					
DEKKING : 25	WAP. VERT.: 6-393	7 | 4.5 | 5					
BETONKWAL.: B45	SECTION : V148	MIL.KLASSE: 2	150-3-2200	0	0	1	462

the scale towards document
Patch Reference numbers on UTT
549

Plaat overzicht

Project: 3420 Section: V100

Element	Schil	Aantal	Lengte	Breedte	NetNaam
300	A	1x	8420	1250	12$52
301	A	1x	8420	2400	12$52
302	A	1x	8420	2400	12$52
303	A	1x	8420	2400	12$52
304	A	1x	8420	2400	12$52
305	A	1x	8420	2400	12$52
306	A	1x	8420	2400	12$52
307	A	1x	8420	1243	12$52

Aantal platen: 8

Layer A: Oppervlakte: 142.2 m2

Project: 3420 Section: V101

Element	Schil	Aantal	Lengte	Breedte	NetNaam
308	A	1x	8420	2400	12$52
309	A	1x	8420	2400	12$52
310	A	1x	8420	2400	12$52
311	A	1x	8420	2400	12$52
312	A	1x	8420	2400	12$52
313	A	1x	8420	2400	12$52
314	A	1x	8420	2400	12$52
315	A	1x	8410	2400	12$52
316	A	1x	8420	2400	12$52
317	A	1x	8420	2400	12$52
318	A	1x	8420	2400	12$52
319	A	1x	8420	2400	12$52
320	A	1x	8420	2400	12$52
321	A	1x	8420	2400	12$52
322	A	1x	8420	2400	12$52
323	A	1x	8420	2400	12$52
324	A	1x	8420	2400	12$52
325	A	1x	8420	2210	12$52

Aantal platen: 18

Layer A: Oppervlakte: 362.1 m2

Project: 3420 Section: V102

Element	Schil	Aantal	Lengte	Breedte	NetNaam
326	A	1x	6610	1239	12$29
327	A	1x	6610	2400	12$29
328	A	1x	6610	2400	12$29
329	A	1x	6620	2400	12$29
330	A	1x	6610	649	12$29

Aantal platen: 5

Layer A: Oppervlakte: 60.1 m2

Project: 3420 Section: V103

Element	Schil	Aantal	Lengte	Breedte	NetNaam
331	A	1x	5425	2400	12$29
332	A	1x	5425	2400	12$29
333	A	1x	5425	2400	12$29
334	A	1x	5425	2400	12$29
335	A	1x	5425	2400	12$29
336	A	1x	5425	2400	12$29
337	A	1x	5425	2400	12$29
338	A	1x	5425	2400	12$29
339	A	1x	5425	2400	12$29
340	A	1x	5425	2400	12$29
341	A	1x	5425	2400	12$29



(continued)

Element	Schil	Aantal	Lengte	Breedte	NetNaam
342	A	1x	5425	2400	12$29
343	A	1x	5425	2400	12$29
344	A	1x	5425	2400	12$29
345	A	1x	5425	2400	12$29
346	A	1x	5425	2400	12$29
347	A	1x	5425	2400	12$29
348	A	1x	5425	2360	12$29

Aantal platen: 18

Layer A: Oppervlakte: 234.1 m2

Project: 3420 Section: V104

Element	Schil	Aantal	Lengte	Breedte	NetNaam
349	A	1x	2430	2400	8$29
350	A	1x	2430	2400	8$29
351	A	1x	2430	2400	8$29
352	A	1x	2430	2400	8$29
353	A	1x	2430	2400	8$29
354	A	1x	2430	2400	8$29
355	A	1x	2430	2400	8$29
356	A	1x	2430	2400	8$29
357	A	1x	2430	2400	8$29
358	A	1x	2430	2400	8$29
359	A	1x	2430	2400	8$29
360	A	1x	2430	2400	8$29
361	A	1x	2430	2400	8$29
362	A	1x	2430	2400	8$29
363	A	1x	2430	2400	8$29
364	A	1x	2430	2400	8$29
365	A	1x	2430	2400	8$29
366	A	1x	2430	2360	8$29

Aantal platen: 18

Layer A: Oppervlakte: 104.9 m2

Project: 3420 Section: V105

Element	Schil	Aantal	Lengte	Breedte	NetNaam
367	A	1x	2560	1343	12$29
368	A	1x	2560	2400	12$29
369	A	1x	2270	2400	12$29
370	A	1x	6620	2400	12$29
371	A	1x	6620	2400	12$29
372	A	1x	6620	2400	12$29
373	A	1x	6620	2350	12$29

Aantal platen: 7

Layer A: Oppervlakte: 78.3 m2

Project: 3420 Section: V106

Element	Schil	Aantal	Lengte	Breedte	NetNaam
374	A	1x	5425	2400	12$29
375	A	1x	5425	2400	12$29
376	A	1x	5425	2400	12$29
377	A	1x	5425	2400	12$29
378	A	1x	5425	2400	12$29
379	A	1x	5425	2400	12$29
380	A	1x	5425	2400	12$29
381	A	1x	5425	2400	12$29
382	A	1x	5425	2400	12$29
383	A	1x	5425	2400	12$29
384	A	1x	5425	2400	12$29
385	A	1x	5425	2400	12$29



(continued)

Element	Schil	Aantal	Lengte	Breedte	NetNaam
386	A	1x	5425	2400	12$29
387	A	1x	5425	2400	12$29
388	A	1x	5425	2400	12$29
389	A	1x	5425	2400	12$29
390	A	1x	5425	2250	12$29

Aantal platen: 17

Layer A: Oppervlakte: 220.5 m2

Project: 3420 Section: V107

Element	Schil	Aantal	Lengte	Breedte	NetNaam
391	A	1x	8420	1350	12$52
392	A	1x	8420	2400	12$52
393	A	1x	8420	2400	12$52
394	A	1x	8420	2400	12$52
395	A	1x	8420	2400	12$52
396	A	1x	8420	2400	12$52
397	A	1x	8420	1798	12$52

Aantal platen: 7

Layer A: Oppervlakte: 127.5 m2

Project: 3420 Section: V108

Element	Schil	Aantal	Lengte	Breedte	NetNaam
398	A	1x	8420	2400	12$52
399	A	1x	8420	2400	12$52
400	A	1x	8420	2400	12$52
401	A	1x	8420	2400	12$52
402	A	1x	8420	2400	12$52
403	A	1x	8420	2400	12$52
404	A	1x	8420	2400	12$52
405	A	1x	8420	2400	12$52
406	A	1x	8420	2400	12$52
407	A	1x	8420	2400	12$52
408	A	1x	8420	2400	12$52
409	A	1x	8420	2400	12$52
410	A	1x	8420	2400	12$52
411	A	1x	8420	2400	12$52
412	A	1x	8420	2400	12$52
413	A	1x	8420	2400	12$52
414	A	1x	8420	2400	12$52
415	A	1x	8420	2210	12$52

Aantal platen: 18

Layer A: Oppervlakte: 362.1 m2

Project: 3420 Section: V109

Element	Schil	Aantal	Lengte	Breedte	NetNaam
416	A	1x	2602	2400	12$52

Aantal platen: 1

Layer A: Oppervlakte: 6.2 m2

Project: 3420 Section: V110



Element	Schil	Aantal	Lengte	Breedte	NetNaam
417	A	1x	6032	2400	12$52

Aantal platen: 1

Layer A: Oppervlakte: 14.5 m2

Project: 3420 Section: V111

Element	Schil	Aantal	Lengte	Breedte	NetNaam
418	A	1x	7070	1060	8$52

Aantal platen: 1

Layer A: Oppervlakte: 7.5 m2

Project: 3420 Section: V112

Element	Schil	Aantal	Lengte	Breedte	NetNaam
419	A	1x	6860	2400	12$52

antal platen: 1

Layer A: Oppervlakte: 16.5 m2

Project: 3420 Section: V113

Element	Schil	Aantal	Lengte	Breedte	NetNaam
420	A	1x	6600	2400	12$52

Aantal platen: 1

Layer A: Oppervlakte: 15.8 m2

Project: 3420 Section: V114

Element	Schil	Aantal	Lengte	Breedte	NetNaam
421	A	1x	6600	2400	12$52

Aantal platen: 1

ayer A: Oppervlakte: 15.8 m2

Project: 3420 Section: V115

Element	Schil	Aantal	Lengte	Breedte	NetNaam
422	A	1x	6600	2400	12$52

Aantal platen: 1

Layer A: Oppervlakte: 15.8 m2

Project: 3420 Section: V116

Element	Schil	Aantal	Lengte	Breedte	NetNaam
423	A	1x	6600	2400	12$52

Aantal platen: 1

Layer A: Oppervlakte: 15.8 m2

Project: 3420 Section: V117



Element	Schil	Aantal	Lengte	Breedte	NetNaam
424	A	1x	6403	2400	12$52

Aantal platen: 1

Layer A: Oppervlakte: 15.4 m2

Project: 3420 Section: V118

Element	Schil	Aantal	Lengte	Breedte	NetNaam
425	A	1x	8688	2400	12$100

Aantal platen: 1

Layer A: Oppervlakte: 20.9 m2

Project: 3420 Section: V119

Element	Schil	Aantal	Lengte	Breedte	NetNaam
426	A	1x	6860	1190	8$52

Aantal platen: 1

Layer A: Oppervlakte: 8.2 m2

Project: 3420 Section: V120

Element	Schil	Aantal	Lengte	Breedte	NetNaam
427	A	1x	6600	1190	8$52

Aantal platen: 1

Layer A: Oppervlakte: 7.9 m2

Project: 3420 Section: V121

Element	Schil	Aantal	Lengte	Breedte	NetNaam
428	A	1x	6600	1190	8$52

Aantal platen: 1

Layer A: Oppervlakte: 7.9 m2

Project: 3420 Section: V122

Element	Schil	Aantal	Lengte	Breedte	NetNaam
429	A	1x	6600	1190	8$52

Aantal platen: 1

Layer A: Oppervlakte: 7.9 m2

Project: 3420 Section: V123

Element	Schil	Aantal	Lengte	Breedte	NetNaam
430	A	1x	6600	1190	8$52

Aantal platen: 1

Layer A: Oppervlakte: 7.9 m2

Project: 3420 Section: V124

Element	Schil	Aantal	Lengte	Breedte	NetNaam
431	A	1x	6600	1190	8$52

Aantal platen: 1

Layer A: Oppervlakte: 7.9 m2

Project: 3420 Section: V125

Element	Schil	Aantal	Lengte	Breedte	NetNaam
432	A	1x	6860	1190	8$52

Aantal platen: 1

Layer A: Oppervlakte: 8.2 m2

Project: 3420 Section: V126

Element	Schil	Aantal	Lengte	Breedte	NetNaam
433	A	1x	6600	1190	8$52

Aantal platen: 1

Layer A: Oppervlakte: 7.9 m2

Project: 3420 Section: V127

Element	Schil	Aantal	Lengte	Breedte	NetNaam
434	A	1x	6600	1190	8$52

Aantal platen: 1

Layer A: Oppervlakte: 7.9 m2

Project: 3420 Section: V128

Element	Schil	Aantal	Lengte	Breedte	NetNaam
435	A	1x	6600	1190	8$52

Aantal platen: 1

Layer A: Oppervlakte: 7.9 m2

Project: 3420 Section: V129

Element	Schil	Aantal	Lengte	Breedte	NetNaam
436	A	1x	6600	1190	8$52

Aantal platen: 1

Layer A: Oppervlakte: 7.9 m2

Project: 3420 Section: V130

Element	Schil	Aantal	Lengte	Breedte	NetNaam
437	A	1x	6600	1190	8$52

Aantal platen: 1

Layer A: Oppervlakte: 7.9 m2

Project: 3420 Section: V131

Element	Schil	Aantal	Lengte	Breedte	NetNaam
438	A	1x	7982	2400	12$100

Aantal platen: 1

Layer A: Oppervlakte: 19.2 m2

Project: 3420 Section: V132

Element	Schil	Aantal	Lengte	Breedte	NetNaam
439	A	1x	6710	2400	12$52

Aantal platen: 1

Layer A: Oppervlakte: 16.1 m2

Project: 3420 Section: V133

Element	Schil	Aantal	Lengte	Breedte	NetNaam
440	A	1x	6710	2400	12$52

Aantal platen: 1

Layer A: Oppervlakte: 16.1 m2

Project: 3420 Section: V134

Element	Schil	Aantal	Lengte	Breedte	NetNaam
441	A	1x	6600	2400	12$52

Aantal platen: 1

Layer A: Oppervlakte: 15.8 m2

Project: 3420 Section: V135

Element	Schil	Aantal	Lengte	Breedte	NetNaam
442	A	1x	6600	2400	12$52

Aantal platen: 1

Layer A: Oppervlakte: 15.8 m2

Project: 3420 Section: V136

Element	Schil	Aantal	Lengte	Breedte	NetNaam
443	A	1x	6600	2400	12$52

Aantal platen: 1

Layer A: Oppervlakte: 15.8 m2

Project: 3420 Section: V137

Element	Schil	Aantal	Lengte	Breedte	NetNaam
444	A	1x	6600	2400	12$52

Aantal platen: 1

Layer A: Oppervlakte: 15.8 m2

Project: 3420 Section: V138



Element	Schil	Aantal	Lengte	Breedte	NetNaam
445	A	1x	6600	2400	12$52

Aantal platen: 1

Layer A: Oppervlakte: 15.8 m2

Project: 3420 Section: V139

Element	Schil	Aantal	Lengte	Breedte	NetNaam
446	A	1x	7328	2400	12$100

Aantal platen: 1

Layer A: Oppervlakte: 17.6 m2

Project: 3420 Section: V140

Element	Schil	Aantal	Lengte	Breedte	NetNaam
447	A	1x	6710	2400	12$100

antal platen: 1

Layer A: Oppervlakte: 16.1 m2

Project: 3420 Section: V141

Element	Schil	Aantal	Lengte	Breedte	NetNaam
448	A	1x	6710	2400	12$52

Aantal platen: 1

Layer A: Oppervlakte: 16.1 m2

Project: 3420 Section: V142

Element	Schil	Aantal	Lengte	Breedte	NetNaam
449	A	1x	6600	2400	12$52

Aantal platen: 1

ayer A: Oppervlakte: 15.8 m2

Project: 3420 Section: V143

Element	Schil	Aantal	Lengte	Breedte	NetNaam
450	A	1x	6600	2400	12$52

Aantal platen: 1

Layer A: Oppervlakte: 15.8 m2

Project: 3420 Section: V144

Element	Schil	Aantal	Lengte	Breedte	NetNaam
451	A	1x	6600	2400	12$52

Aantal platen: 1

Layer A: Oppervlakte: 15.8 m2

Project: 3420 Section: V145

Element	Schil	Aantal	Lengte	Breedte	NetNaam
452	A	1x	6600	2400	12$52

Aantal platen: 1

Layer A: Oppervlakte: 15.8 m2

Project: 3420 Section: V146

Element	Schil	Aantal	Lengte	Breedte	NetNaam
453	A	1x	6600	2400	12$52

Aantal platen: 1

Layer A: Oppervlakte: 15.8 m2

Project: 3420 Section: V147

Element	Schil	Aantal	Lengte	Breedte	NetNaam
454	A	1x	4170	1350	8$29
455	A	1x	4170	2400	8$29
456	A	1x	4170	2340	8$29

Aantal platen: 3

Layer A: Oppervlakte: 25.4 m2

Project: 3420 Section: V148

Element	Schil	Aantal	Lengte	Breedte	NetNaam
457	A	1x	2420	2400	8$29
458	A	1x	2420	2400	8$29
459	A	1x	2420	2400	8$29
460	A	1x	2420	2400	8$29
461	A	1x	2420	2400	8$29
462	A	1x	2420	2030	8$29

Aantal platen: 6

Layer A: Oppervlakte: 34.0 m2

Project: 3420 Section: V100

Uniek	Elmdef		Dek	Net	Trl. Ligger St Type	Lang	Staven Dia Leng. Gew.	Materiaal St Type
300	300	A	25	12$52	1 190	0.80	--HandWap--	6 HSP
					1 190	7.00	8.0 16x1.10 6.9	1 TSD 200x200
					1 190	8.20	10.0 05x4.00 12.3	
							12.0 05x1.10 4.9	
301	301	A	25	12$52	3 190	8.20	--HandWap--	6 HSP
							8.0 16x2.20 13.9	
							10.0 09x4.00 22.2	
							12.0 05x2.20 9.8	
302	302	A	25	12$52	3 190	8.20	--HandWap--	6 HSP
							8.0 16x2.20 13.9	
							10.0 09x4.00 22.2	
							12.0 05x2.20 9.8	
303	303	A	25	12$52	3 190	8.20	--HandWap--	6 HSP
							8.0 14x2.20 12.2	
							10.0 09x4.00 22.2	
							12.0 10x2.20 19.5	



(continued)

Uniek	Elmdef	Dek	Net	Trl. Ligger St Type	Lang	Staven Dia Leng. Gew.	Materiaal St Type
304	304 A	25	12$52	3 190	8.20	--HandWap--	6 HSP
						8.0 14x2.20 12.2	
						10.0 09x4.00 22.2	
						12.0 10x2.20 19.5	
305	305 A	25	12$52	3 190	8.20	--HandWap--	6 HSP
						8.0 14x2.20 12.2	
						10.0 09x4.00 22.2	
						12.0 10x2.20 19.5	
306	306 A	25	12$52	3 190	8.20	--HandWap--	5 GSD75
						8.0 14x2.20 12.2	6 HSP
						10.0 09x4.00 22.2	
						12.0 10x2.20 19.5	
307	307 A	25	12$52	1 190	3.30	--HandWap--	5 HSP
				1 190	8.20	8.0 14x0.75 4.1	
						10.0 04x4.00 9.9	
						12.0 05x0.70 3.1	
						12.0 05x1.10 4.9	

Project: 3420 Section: V101

Uniek	Elmdef	Dek	Net	Trl. Ligger St Type	Lang	Staven Dia Leng. Gew.	Materiaal St Type
308	308 A	25	12$52	3 190	8.20	--HandWap--	3 C95
						8.0 21x2.20 18.2	1 GSD75
						8.0 06x4.00 9.5	6 HSP
						10.0 12x2.20 16.3	1 TSD 200x100
309	309 A	25	12$52	3 190	8.20	--HandWap--	6 HSP
						8.0 21x2.20 18.2	
						8.0 06x4.00 9.5	
						10.0 12x2.20 16.3	
310	310 A	25	12$52	3 190	8.20	--HandWap--	3 C95
						8.0 21x2.20 18.2	6 HSP
						8.0 06x4.00 9.5	
						10.0 12x2.20 16.3	
311	311 A	25	12$52	3 190	8.20	--HandWap--	6 HSP
						8.0 21x2.20 18.2	
						8.0 06x4.00 9.5	
						10.0 12x2.20 16.3	
312	312 A	25	12$52	3 190	8.20	--HandWap--	6 HSP
						8.0 21x2.20 18.2	
						8.0 06x4.00 9.5	
						10.0 12x2.20 16.3	
313	313 A	25	12$52	3 190	8.20	--HandWap--	6 HSP
						8.0 21x2.20 18.2	1 TSD 200x100
						8.0 06x4.00 9.5	
						10.0 12x2.20 16.3	
314	314 A	25	12$52	3 190	8.20	--HandWap--	3 C95
						8.0 21x2.20 18.2	6 HSP
						8.0 06x4.00 9.5	1 TSD 200x100
						10.0 12x2.20 16.3	
315	315 A	25	12$52	3 190	8.20	--HandWap--	6 HSP
						8.0 21x2.20 18.2	
						8.0 06x4.00 9.5	
						10.0 12x2.20 16.3	
316	316 A	25	12$52	3 190	8.20	--HandWap--	3 C95
						8.0 21x2.20 18.2	6 HSP
						8.0 06x4.00 9.5	
						10.0 12x2.20 16.3	



(continued)

Uniek	Elmdef	Dek	Net	Trl. Ligger St Type Lang	Staven Dia Leng. Gew.	Materiaal St Type
317	317 A	25	12$52	3 190 8.20	--HandWap--	6 HSP
					8.0 21x2.20 18.2	
					8.0 06x4.00 9.5	
					10.0 12x2.20 16.3	
318	318 A	25	12$52	3 190 8.20	--HandWap--	1 GSD75
					8.0 21x2.20 18.2	6 HSP
					8.0 06x4.00 9.5	
					10.0 12x2.20 16.3	
319	319 A	25	12$52	3 190 8.20	--HandWap--	6 HSP
					8.0 21x2.20 18.2	
					8.0 06x4.00 9.5	
					10.0 12x2.20 16.3	
320	320 A	25	12$52	3 190 8.20	--HandWap--	3 C95
					8.0 21x2.20 18.2	6 HSP
					8.0 06x4.00 9.5	
					10.0 12x2.20 16.3	
321	321 A	25	12$52	3 190 8.20	--HandWap--	6 HSP
					8.0 21x2.20 18.2	
					8.0 06x4.00 9.5	
					10.0 12x2.20 16.3	
322	322 A	25	12$52	3 190 8.20	--HandWap--	3 C95
					8.0 21x2.20 18.2	6 HSP
					8.0 06x4.00 9.5	
					10.0 12x2.20 16.3	
323	323 A	25	12$52	3 190 8.20	--HandWap--	6 HSP
					8.0 21x2.20 18.2	
					8.0 06x4.00 9.5	
					10.0 12x2.20 16.3	
324	324 A	25	12$52	3 190 8.20	--HandWap--	6 HSP
					8.0 21x2.20 18.2	
					8.0 06x4.00 9.5	
					10.0 12x2.20 16.3	
325	325 A	25	12$52	3 190 8.20	--HandWap--	6 HSP
					8.0 21x2.00 16.6	
					8.0 06x4.00 9.5	
					10.0 12x2.00 14.8	

Project: 3420 Section: V102

Uniek	Elmdef	Dek	Net	Trl. Ligger St Type Lang	Staven Dia Leng. Gew.	Materiaal St Type
326	326 A	25	12$29	2 190 6.40	--HandWap--	6 HSP
					10.0 28x1.20 20.7	
					12.0 10x1.20 10.7	
327	327 A	25	12$29	3 190 6.40	--HandWap--	6 HSP
					10.0 28x2.20 38.0	
					12.0 10x2.20 19.5	
328	328 A	25	12$29	3 190 6.40	--HandWap--	6 HSP
					10.0 28x2.20 38.0	
					12.0 10x2.20 19.5	
329	329 A	25	12$29	3 190 6.40	--HandWap--	6 HSP
					10.0 28x2.20 38.0	
					12.0 10x2.20 19.5	
330	330 A	25	12$29	1 190 3.60	--HandWap--	3 HSP
					10.0 28x0.30 5.2	
					12.0 05x0.25 1.1	
					12.0 05x0.55 2.4	

Project: 3420 Section: V103



Uniek	Elmdef	Dek	Net	Trl. Ligger St Type	Lang	Staven Dia Leng. Gew.	Materiaal St Type
331	331 A	25	12$29	3 190	5.20	--HandWap--	2 C95
						8.0 07x2.20 6.1	1 GSD75
						10.0 12x2.20 16.3	4 HSP
332	332 A	25	12$29	3 190	5.20	--HandWap--	4 HSP
						8.0 07x2.20 6.1	
						10.0 12x2.20 16.3	
333	333 A	25	12$29	3 190	5.20	--HandWap--	2 C95
						8.0 07x2.20 6.1	4 HSP
						10.0 12x2.20 16.3	
334	334 A	25	12$29	3 190	5.20	--HandWap--	4 HSP
						8.0 07x2.20 6.1	
						10.0 12x2.20 16.3	
335	335 A	25	12$29	3 190	5.20	--HandWap--	4 HSP
						8.0 07x2.20 6.1	
						10.0 12x2.20 16.3	
336	336 A	25	12$29	3 190	5.20	--HandWap--	4 HSP
						8.0 07x2.20 6.1	
						10.0 12x2.20 16.3	
337	337 A	25	12$29	3 190	5.20	--HandWap--	2 C95
						8.0 07x2.20 6.1	4 HSP
						10.0 12x2.20 16.3	
338	338 A	25	12$29	3 190	5.20	--HandWap--	4 HSP
						8.0 07x2.20 6.1	
						10.0 12x2.20 16.3	
339	339 A	25	12$29	3 190	5.20	--HandWap--	2 C95
						8.0 07x2.20 6.1	4 HSP
						10.0 12x2.20 16.3	
340	340 A	25	12$29	3 190	5.20	--HandWap--	4 HSP
						8.0 07x2.20 6.1	
						10.0 12x2.20 16.3	
341	341 A	25	12$29	3 190	5.20	--HandWap--	4 HSP
						8.0 07x2.20 6.1	
						10.0 12x2.20 16.3	
342	342 A	25	12$29	3 190	5.20	--HandWap--	4 HSP
						8.0 07x2.20 6.1	
						10.0 12x2.20 16.3	
343	343 A	25	12$29	3 190	5.20	--HandWap--	2 C95
						8.0 07x2.20 6.1	4 HSP
						10.0 12x2.20 16.3	
344	344 A	25	12$29	3 190	5.20	--HandWap--	4 HSP
						8.0 07x2.20 6.1	
						10.0 12x2.20 16.3	
345	345 A	25	12$29	3 190	5.20	--HandWap--	2 C95
						8.0 07x2.20 6.1	4 HSP
						10.0 12x2.20 16.3	
346	346 A	25	12$29	3 190	5.20	--HandWap--	4 HSP
						8.0 07x2.20 6.1	
						10.0 12x2.20 16.3	
347	347 A	25	12$29	3 190	5.20	--HandWap--	4 HSP
						8.0 07x2.20 6.1	
						10.0 12x2.20 16.3	
348	348 A	25	12$29	1 190	0.40	--HandWap--	4 HSP
				1 190	1.60	8.0 07x2.20 6.1	3 RXXX 100x100
				1 190	2.70	10.0 12x2.20 16.3	
				2 190	5.20		



Uniek	Elmdef	Dek	Net	Trl. Ligger St Type	Lang	Staven Dia Leng. Gew.	Materiaal St Type
349	349 A	25	8$29	3 190	2.20	--HandWap-- 8.0 01x2.20 0.9 10.0 12x2.20 16.3	1 C95
350	350 A	25	8$29	3 190	2.20	--HandWap-- 8.0 01x2.20 0.9 10.0 12x2.20 16.3	
351	351 A	25	8$29	3 190	2.20	--HandWap-- 8.0 01x2.20 0.9 10.0 12x2.20 16.3	1 C95
352	352 A	25	8$29	3 190	2.20	--HandWap-- 8.0 01x2.20 0.9 10.0 12x2.20 16.3	
353	353 A	25	8$29	3 190	2.20	--HandWap-- 8.0 01x2.20 0.9 10.0 12x2.20 16.3	
354	354 A	25	8$29	3 190	2.20	--HandWap-- 8.0 01x2.20 0.9 10.0 12x2.20 16.3	
355	355 A	25	8$29	3 190	2.20	--HandWap-- 8.0 01x2.20 0.9 10.0 12x2.20 16.3	1 C95
356	356 A	25	8$29	3 190	2.20	--HandWap-- 8.0 01x2.20 0.9 10.0 12x2.20 16.3	
357	357 A	25	8$29	3 190	2.20	--HandWap-- 8.0 01x2.20 0.9 10.0 12x2.20 16.3	1 C95
358	358 A	25	8$29	3 190	2.20	--HandWap-- 8.0 01x2.20 0.9 10.0 12x2.20 16.3	1 GSD75
359	359 A	25	8$29	3 190	2.20	--HandWap-- 8.0 01x2.20 0.9 10.0 12x2.20 16.3	3 GSD75
360	360 A	25	8$29	3 190	2.20	--HandWap-- 8.0 01x2.20 0.9 10.0 12x2.20 16.3	
361	361 A	25	8$29	3 190	2.20	--HandWap-- 8.0 01x2.20 0.9 10.0 12x2.20 16.3	1 C95
362	362 A	25	8$29	3 190	2.20	--HandWap-- 8.0 01x2.20 0.9 10.0 12x2.20 16.3	
363	363 A	25	8$29	3 190	2.20	--HandWap-- 8.0 01x2.20 0.9 10.0 12x2.20 16.3	1 C95
364	364 A	25	8$29	3 190	2.20	--HandWap-- 8.0 01x2.20 0.9 10.0 12x2.20 16.3	
365	365 A	25	8$29	3 190	2.20	--HandWap-- 8.0 01x2.20 0.9 10.0 12x2.20 16.3	
366	366 A	25	8$29	3 190	2.20	--HandWap-- 8.0 01x2.20 0.9 10.0 12x2.20 16.3	1 C95 2 GSD75



Uniek	Elmdef	Dek	Net	Trl. Ligger St Type	Lang	Staven Dia Leng. Gew.	Materiaal St Type
367	367 A	25	12$29	2 190	2.30	--HandWap--	
						12.0 05x1.20 5.3	
368	368 A	25	12$29	2 190	2.00	--HandWap--	
				1 190	2.30	12.0 05x2.20 9.8	
369	369 A	25	12$29	3 190	2.00	--HandWap--	
						12.0 05x2.20 9.8	
370	370 A	25	12$29	1 190	2.00	--HandWap--	6 HSP
				2 190	6.40	8.0 22x1.20 10.4	
						12.0 05x1.20 5.3	
						12.0 05x2.20 9.8	
371	371 A	25	12$29	3 190	6.40	--HandWap--	6 HSP
						12.0 54x2.20 105.5	
						16.0 10x2.20 34.7	
372	372 A	25	12$29	3 190	6.40	--HandWap--	1 GSD75
						12.0 54x2.20 105.5	6 HSP
						16.0 10x2.20 34.7	
373	373 A	25	12$29	1 190	4.70	--HandWap--	1 GSD75
				2 190	6.40	12.0 44x1.90 74.2	6 HSP
						12.0 10x2.20 19.5	
						16.0 10x1.90 30.0	

Project: 3420 Section: V106

Uniek	Elmdef	Dek	Net	Trl. Ligger St Type	Lang	Staven Dia Leng. Gew.	Materiaal St Type
374	374 A	25	12$29	3 190	5.20	--HandWap--	2 C95
						8.0 07x2.20 6.1	1 GSD75
						10.0 12x2.20 16.3	4 HSP
375	375 A	25	12$29	3 190	5.20	--HandWap--	4 HSP
						8.0 07x2.20 6.1	
						10.0 12x2.20 16.3	
376	376 A	25	12$29	3 190	5.20	--HandWap--	2 C95
						8.0 07x2.20 6.1	4 HSP
						10.0 12x2.20 16.3	
377	377 A	25	12$29	3 190	5.20	--HandWap--	4 HSP
						8.0 07x2.20 6.1	
						10.0 12x2.20 16.3	
378	378 A	25	12$29	3 190	5.20	--HandWap--	4 HSP
						8.0 07x2.20 6.1	
						10.0 12x2.20 16.3	
379	379 A	25	12$29	3 190	5.20	--HandWap--	4 HSP
						8.0 07x2.20 6.1	
						10.0 12x2.20 16.3	
380	380 A	25	12$29	1 190	5.00	--HandWap--	2 C95
				2 190	5.20	8.0 07x2.20 6.1	4 HSP
						10.0 12x2.20 16.3	2 TSD 200x200
381	381 A	25	12$29	3 190	5.20	--HandWap--	4 HSP
						8.0 07x2.20 6.1	1 TSD 200x200
						10.0 12x2.20 16.3	5 TSD 300x150
382	382 A	25	12$29	3 190	5.20	--HandWap--	2 C95
						8.0 07x2.20 6.1	4 HSP
						10.0 12x2.20 16.3	
383	383 A	25	12$29	3 190	5.20	--HandWap--	4 HSP
						8.0 07x2.20 6.1	
						10.0 12x2.20 16.3	
384	384 A	25	12$29	3 190	5.20	--HandWap--	1 GSD75
						8.0 07x2.20 6.1	4 HSP
						10.0 12x2.20 16.3	



(continued)

Uniek	Elmdef	Dek	Net	Trl. Ligger St Type	Lang	Staven Dia Leng. Gew.	Materiaal St Type
385	385 A	25	12$29	3 190	5.20	--HandWap--	4 HSP
						8.0 07x2.20 6.1	
						10.0 12x2.20 16.3	
386	386 A	25	12$29	3 190	5.20	--HandWap--	2 C95
						8.0 07x2.20 6.1	4 HSP
						10.0 12x2.20 16.3	
387	387 A	25	12$29	3 190	5.20	--HandWap--	4 HSP
						8.0 07x2.20 6.1	
						10.0 12x2.20 16.3	
388	388 A	25	12$29	3 190	5.20	--HandWap--	2 C95
						8.0 07x2.20 6.1	4 HSP
						10.0 12x2.20 16.3	
389	389 A	25	12$29	3 190	5.20	--HandWap--	4 HSP
						8.0 07x2.20 6.1	
						10.0 12x2.20 16.3	
390	390 A	25	12$29	3 190	5.20	--HandWap--	4 HSP
						8.0 07x2.00 5.5	
						10.0 06x2.00 7.4	
						10.0 06x2.20 8.1	

Project: 3420 Section: V107

Uniek	Elmdef	Dek	Net	Trl. Ligger St Type	Lang	Staven Dia Leng. Gew.	Materiaal St Type
391	391 A	25	12$52	2 190	8.20	--HandWap--	6 HSP
						8.0 30x1.20 14.2	
						12.0 10x1.20 10.7	
						12.0 05x4.00 17.8	
392	392 A	25	12$52	3 190	8.20	--HandWap--	6 HSP
						8.0 30x2.20 26.0	
						12.0 10x2.20 19.5	
						12.0 09x4.00 32.0	
393	393 A	25	12$52	3 190	8.20	--HandWap--	6 HSP
						8.0 30x2.20 26.0	
						12.0 10x2.20 19.5	
						12.0 09x4.00 32.0	
394	394 A	25	12$52	3 190	8.20	--HandWap--	6 HSP
						8.0 30x2.20 26.0	
						12.0 10x2.20 19.5	
						12.0 09x4.00 32.0	
395	395 A	25	12$52	3 190	8.20	--HandWap--	6 HSP
						10.0 60x2.20 81.4	
						10.0 09x4.00 22.2	
						16.0 20x2.20 69.4	
396	396 A	25	12$52	3 190	8.20	--HandWap--	6 HSP
						10.0 60x2.20 81.4	
						10.0 09x4.00 22.2	
						16.0 20x2.20 69.4	
397	397 A	25	12$52	1 190	3.10	--HandWap--	6 HSP
				2 190	8.20	10.0 60x1.30 48.1	
						10.0 06x4.00 14.8	
						16.0 10x1.20 18.9	
						16.0 10x1.70 26.8	

Project: 3420 Section: V108

Uniek	Elmdef	Dek	Net	Trl. Ligger St Type Lang	Staven Dia Leng. Gew.	Materiaal St Type
398	398 A	25	12$52	3 190 8.20	--HandWap--	3 C95
					8.0 21x2.20 18.2	1 GSD75
					8.0 06x4.00 9.5	6 HSP
					10.0 12x2.20 16.3	1 TSD 200x100
399	399 A	25	12$52	3 190 8.20	--HandWap--	6 HSP
					8.0 21x2.20 18.2	
					8.0 06x4.00 9.5	
					10.0 12x2.20 16.3	
400	400 A	25	12$52	3 190 8.20	--HandWap--	3 C95
					8.0 21x2.20 18.2	6 HSP
					8.0 06x4.00 9.5	
					10.0 12x2.20 16.3	
401	401 A	25	12$52	3 190 8.20	--HandWap--	6 HSP
					8.0 21x2.20 18.2	
					8.0 06x4.00 9.5	
					10.0 12x2.20 16.3	
402	402 A	25	12$52	3 190 8.20	--HandWap--	6 HSP
					8.0 21x2.20 18.2	
					8.0 06x4.00 9.5	
					10.0 12x2.20 16.3	
403	403 A	25	12$52	3 190 8.20	--HandWap--	6 HSP
					8.0 21x2.20 18.2	1 TSD 200x100
					8.0 06x4.00 9.5	
					10.0 12x2.20 16.3	
404	404 A	25	12$52	3 190 8.20	--HandWap--	3 C95
					8.0 21x2.20 18.2	6 HSP
					8.0 06x4.00 9.5	1 TSD 200x100
					10.0 12x2.20 16.3	
405	405 A	25	12$52	3 190 8.20	--HandWap--	6 HSP
					8.0 21x2.20 18.2	
					8.0 06x4.00 9.5	
					10.0 12x2.20 16.3	
406	406 A	25	12$52	3 190 8.20	--HandWap--	3 C95
					8.0 21x2.20 18.2	6 HSP
					8.0 06x4.00 9.5	
					10.0 12x2.20 16.3	
407	407 A	25	12$52	3 190 8.20	--HandWap--	6 HSP
					8.0 21x2.20 18.2	
					8.0 06x4.00 9.5	
					10.0 12x2.20 16.3	
408	408 A	25	12$52	3 190 8.20	--HandWap--	6 GSD75
					8.0 21x2.20 18.2	6 HSP
					8.0 06x4.00 9.5	
					10.0 12x2.20 16.3	
409	409 A	25	12$52	3 190 8.20	--HandWap--	6 HSP
					8.0 21x2.20 18.2	1 TSD 400x120
					8.0 06x4.00 9.5	1 TSD 400x515
					10.0 12x2.20 16.3	
410	410 A	25	12$52	3 190 8.20	--HandWap--	3 C95
					8.0 21x2.20 18.2	6 HSP
					8.0 06x4.00 9.5	
					10.0 12x2.20 16.3	
411	411 A	25	12$52	3 190 8.20	--HandWap--	1 GSD75
					8.0 21x2.20 18.2	6 HSP
					8.0 06x4.00 9.5	
					10.0 12x2.20 16.3	
412	412 A	25	12$52	3 190 8.20	--HandWap--	3 C95
					8.0 21x2.20 18.2	6 HSP
					8.0 06x4.00 9.5	
					10.0 12x2.20 16.3	



(continued)

Uniek	Elmdef	Dek	Net	Trl. Ligger St Type Lang	Staven Dia Leng. Gew.	Materiaal St Type
413	413 A	25	12$52	3 190 8.20	--HandWap-- 8.0 21x2.20 18.2 8.0 06x4.00 9.5 10.0 12x2.20 16.3	1 GSD75 6 HSP 1 TSD 1070x310
414	414 A	25	12$52	3 190 8.20	--HandWap-- 8.0 21x2.20 18.2 8.0 06x4.00 9.5 10.0 12x2.20 16.3	6 HSP
415	415 A	25	12$52	3 190 8.20	--HandWap-- 8.0 21x2.00 16.6 8.0 06x4.00 9.5 10.0 12x2.00 14.8	6 HSP

Project: 3420 Section: V109

Uniek	Elmdef	Dek	Net	Trl. Ligger St Type Lang	Staven Dia Leng. Gew.	Materiaal St Type
416	416 A	25	12$52	1 190 2.20 2 190 2.30		4 HSP

Project: 3420 Section: V110

Uniek	Elmdef	Dek	Net	Trl. Ligger St Type Lang	Staven Dia Leng. Gew.	Materiaal St Type
417	417 A	25	12$52	3 190 5.80	--HandWap-- 8.0 09x4.00 14.2	4 HSP

Project: 3420 Section: V111

Uniek	Elmdef	Dek	Net	Trl. Ligger St Type Lang	Staven Dia Leng. Gew.	Materiaal St Type
418	418 A	25	8$52	2 190 6.80		6 HSP

Project: 3420 Section: V112

Uniek	Elmdef	Dek	Net	Trl. Ligger St Type Lang	Staven Dia Leng. Gew.	Materiaal St Type
419	419 A	25	12$52	1 190 3.10 1 190 6.50 1 190 6.60		6 HSP

Project: 3420 Section: V113

Uniek	Elmdef	Dek	Net	Trl. Ligger St Type Lang	Staven Dia Leng. Gew.	Materiaal St Type
420	420 A	25	12$52	3 190 6.40		6 HSP

Project: 3420 Section: V114

Uniek	Elmdef	Dek	Net	Trl. Ligger St Type Lang	Staven Dia Leng. Gew.	Materiaal St Type
421	421 A	25	12$52	3 190 6.40		6 HSP

Project: 3420 Section: V115

Uniek	Elmdef	Dek	Net	Trl. Ligger St Type Lang	Staven Dia Leng. Gew.	Materiaal St Type
422	422 A	25	12$52	3 190 6.40		6 HSP

Project: 3420 Section: V116

Uniek	Elmdef	Dek	Net	Trl. Ligger St Type	Lang	Staven Dia	Leng.	Gew.	Materiaal St Type
423	423 A	25	12$52	3 190	6.40				6 HSP

Project: 3420 Section: V117

Uniek	Elmdef	Dek	Net	Trl. Ligger St Type	Lang	Staven Dia	Leng.	Gew.	Materiaal St Type
424	424 A	25	12$52	3 190	6.20				4 HSP

Project: 3420 Section: V118

Uniek	Elmdef	Dek	Net	Trl. Ligger St Type	Lang	Staven Dia	Leng.	Gew.	Materiaal St Type
425	425 A	25	12$100	1 190 2 190	8.30 8.40				6 HSP

Project: 3420 Section: V119

Uniek	Elmdef	Dek	Net	Trl. Ligger St Type	Lang	Staven Dia	Leng.	Gew.	Materiaal St Type
426	426 A	25	8$52	2 190	6.60				1 C95 6 HSP

Project: 3420 Section: V120

niek	Elmdef	Dek	Net	Trl. Ligger St Type	Lang	Staven Dia	Leng.	Gew.	Materiaal St Type
427	427 A	25	8$52	2 190	6.40				6 HSP

Project: 3420 Section: V121

Uniek	Elmdef	Dek	Net	Trl. Ligger St Type	Lang	Staven Dia	Leng.	Gew.	Materiaal St Type
428	428 A	25	8$52	2 190	6.40				2 GSD75 6 HSP

Project: 3420 Section: V122

Uniek	Elmdef	Dek	Net	Trl. Ligger St Type	Lang	Staven Dia	Leng.	Gew.	Materiaal St Type
429	429 A	25	8$52	2 190	6.40				6 HSP

Project: 3420 Section: V123

Uniek	Elmdef	Dek	Net	Trl. Ligger St Type	Lang	Staven Dia	Leng.	Gew.	Materiaal St Type
430	430 A	25	8$52	2 190	6.40				6 HSP

roject: 3420 Section: V124

Uniek	Elmdef	Dek	Net	Trl. Ligger St Type	Lang	Staven Dia	Leng.	Gew.	Materiaal St Type
431	431 A	25	8$52	2 190	6.40				6 HSP

Project: 3420 Section: V125

Uniek	Elmdef	Dek	Net	Trl. Ligger St Type	Lang	Staven Dia	Leng.	Gew.	Materiaal St Type
432	432 A	25	8$52	2 190	6.60				2 C95 1 GSD75 6 HSP

Project: 3420 Section: V126

Uniek	Elmdef	Dek	Net	Trl. Ligger St Type	Lang	Staven Dia	Leng.	Gew.	Materiaal St Type
433	433 A	25	8$52	2 190	6.40				6 HSP

Project: 3420 Section: V127

Uniek	Elmdef	Dek	Net	Trl. Ligger St Type	Lang	Staven Dia Leng. Gew.	Materiaal St Type
434	434 A	25	8$52	2 190	6.40		1 GSD75 6 HSP

Project: 3420 Section: V128

Uniek	Elmdef	Dek	Net	Trl. Ligger St Type	Lang	Staven Dia Leng. Gew.	Materiaal St Type
435	435 A	25	8$52	2 190	6.40		6 HSP

Project: 3420 Section: V129

Uniek	Elmdef	Dek	Net	Trl. Ligger St Type	Lang	Staven Dia Leng. Gew.	Materiaal St Type
436	436 A	25	8$52	2 190	6.40		6 HSP

Project: 3420 Section: V130

Uniek	Elmdef	Dek	Net	Trl. Ligger St Type	Lang	Staven Dia Leng. Gew.	Materiaal St Type
437	437 A	25	8$52	2 190	6.40		6 HSP

Project: 3420 Section: V131

Uniek	Elmdef	Dek	Net	Trl. Ligger St Type	Lang	Staven Dia Leng. Gew.	Materiaal St Type
438	438 A	25	12$100	1 190 2 190	7.60 7.70	--HandWap-- 12.0 11x5.00 48.8	6 HSP 1 TSD 260x180

Project: 3420 Section: V132

Uniek	Elmdef	Dek	Net	Trl. Ligger St Type	Lang	Staven Dia Leng. Gew.	Materiaal St Type
439	439 A	25	12$52	3 190	6.50	--HandWap-- 8.0 09x4.00 14.2	6 HSP

Project: 3420 Section: V133

Uniek	Elmdef	Dek	Net	Trl. Ligger St Type	Lang	Staven Dia Leng. Gew.	Materiaal St Type
440	440 A	25	12$52	1 190 1 190 1 190	3.10 4.10 6.50		4 HSP

Project: 3420 Section: V134

Uniek	Elmdef	Dek	Net	Trl. Ligger St Type	Lang	Staven Dia Leng. Gew.	Materiaal St Type
441	441 A	25	12$52	3 190	6.40		6 HSP

Project: 3420 Section: V135

Uniek	Elmdef	Dek	Net	Trl. Ligger St Type	Lang	Staven Dia Leng. Gew.	Materiaal St Type
442	442 A	25	12$52	3 190	6.40		2 GSD75 6 HSP

Project: 3420 Section: V136

Uniek	Elmdef	Dek	Net	Trl. Ligger St Type	Lang	Staven Dia Leng. Gew.	Materiaal St Type
443	443 A	25	12$52	1 190 1 190 2 190	1.40 4.80 6.40		6 HSP 2 RXXX 80x80

Project: 3420 Section: V137

Uniek	Elmdef	Dek	Net	Trl. Ligger St Type	Lang	Staven Dia	Leng.	Gew.	Materiaal St	Type
444	444 A	25	12$52	3	190 6.40				1	GSD75
									6	HSP

Project: 3420 Section: V138

Uniek	Elmdef	Dek	Net	Trl. Ligger St Type	Lang	Staven Dia	Leng.	Gew.	Materiaal St	Type
445	445 A	25	12$52	3	190 6.40				6	HSP

Project: 3420 Section: V139

Uniek	Elmdef	Dek	Net	Trl. Ligger St Type	Lang	Staven Dia	Leng.	Gew.	Materiaal St	Type
446	446 A	25	12$100	2	190 7.00	--HandWap--			6	HSP
				1	190 7.10	12.0	11x5.00	48.8		

Project: 3420 Section: V140

Uniek	Elmdef	Dek	Net	Trl. Ligger St Type	Lang	Staven Dia	Leng.	Gew.	Materiaal St	Type
447	447 A	25	12$100	3	190 6.50				6	HSP

Project: 3420 Section: V141

Uniek	Elmdef	Dek	Net	Trl. Ligger St Type	Lang	Staven Dia	Leng.	Gew.	Materiaal St	Type
448	448 A	25	12$52	3	190 6.50				6	HSP

Project: 3420 Section: V142

Uniek	Elmdef	Dek	Net	Trl. Ligger St Type	Lang	Staven Dia	Leng.	Gew.	Materiaal St	Type
449	449 A	25	12$52	3	190 6.40				1	GSD75
									6	HSP

Project: 3420 Section: V143

Uniek	Elmdef	Dek	Net	Trl. Ligger St Type	Lang	Staven Dia	Leng.	Gew.	Materiaal St	Type
450	450 A	25	12$52	1	190 1.00				10	GSD75
				1	190 4.80				6	HSP
				2	190 6.40				1	TSD 400x120
									1	TSD 400x515

Project: 3420 Section: V144

Uniek	Elmdef	Dek	Net	Trl. Ligger St Type	Lang	Staven Dia	Leng.	Gew.	Materiaal St	Type
451	451 A	25	12$52	3	190 6.40				1	GSD75
									6	HSP

Project: 3420 Section: V145

Uniek	Elmdef	Dek	Net	Trl. Ligger St Type	Lang	Staven Dia	Leng.	Gew.	Materiaal St	Type
452	452 A	25	12$52	3	190 6.40				6	HSP

Project: 3420 Section: V146

Uniek	Elmdef	Dek	Net	Trl. Ligger St Type	Lang	Staven Dia	Leng.	Gew.	Materiaal St	Type
453	453 A	25	12$52	3	190 6.40				2	GSD75
									6	HSP

Project: 3420 Section: V147

Uniek	Elmdef	Dek	Net	Trl. Ligger St Type	Lang	Staven Dia Leng. Gew.	Materiaal St Type
454	454 A	25	8$29	4 150	1.10		4 HSP
455	455 A	25	8$29	6 150	1.10	--HandWap--	10 GSD75
						8.0 08x0.92 2.9	4 HSP
456	456 A	25	8$29	6 150	1.10	--HandWap--	4 HSP
						8.0 08x0.92 2.9	
						8.0 08x1.20 3.8	

Project: 3420 Section: V148

Uniek	Elmdef	Dek	Net	Trl. Ligger St Type	Lang	Staven Dia Leng. Gew.	Materiaal St Type
457	457 A	25	8$29	3 150	2.20	--HandWap--	
						8.0 05x2.20 4.3	
458	458 A	25	8$29	3 150	2.20	--HandWap--	1 C95
						8.0 05x2.20 4.3	
459	459 A	25	8$29	3 150	2.20	--HandWap--	2 C95
						8.0 05x2.20 4.3	1 GSD75
460	460 A	25	8$29	3 150	2.20	--HandWap--	
						8.0 05x2.20 4.3	
461	461 A	25	8$29	3 150	2.20	--HandWap--	
						8.0 05x2.20 4.3	
462	462 A	25	8$29	3 150	2.20	--HandWap--	
						8.0 05x1.90 3.7	

Tralie liggers (Totaal)

Aantal	Type	Lengte	Tot. Lengte
16	150	1.10	17.60
18	150	2.20	39.60
Sub Totaal			57.20
1	190	0.40	0.40
1	190	0.80	0.80
1	190	1.00	1.00
1	190	1.40	1.40
1	190	1.60	1.60
6	190	2.00	12.00
55	190	2.20	121.00
5	190	2.30	11.50
1	190	2.70	2.70
3	190	3.10	9.30
1	190	3.30	3.30
1	190	3.60	3.60
1	190	4.10	4.10
1	190	4.70	4.70
2	190	4.80	9.60
1	190	5.00	5.00
103	190	5.20	535.60
3	190	5.80	17.40
3	190	6.20	18.60
81	190	6.40	518.40
11	190	6.50	71.50
5	190	6.60	33.00
2	190	6.80	13.60
3	190	7.00	21.00
1	190	7.10	7.10
1	190	7.60	7.60
2	190	7.70	15.40
147	190	8.20	1205.40
1	190	8.30	8.30
2	190	8.40	16.80
Sub Totaal			2681.70
Totaal (fysiek)	3175.9[kg]	=	2738.90[m]
Totaal (wapening)	843.5[kg]	=	2738.90[m]

Netten (Totaal)



Type	Oppervl.	Gewicht
12$52	1294.8	2563.6
12$29	582.1	762.5
8$29	160.2	163.4
8$52	99.3	146.0
12$100	72.5	245.0

Materialen (Totaal)

Aantal	Type	Afmetingen
73	C95	
59	GSD75	
728	HSP	
2	RXXX	80 x 80
3	RXXX	100 x 100
6	TSD	200 x 100
4	TSD	200 x 200
1	TSD	260 x 180
5	TSD	300 x 150
2	TSD	400 x 120
2	TSD	400 x 515
1	TSD	1070 x 310

Wapening (In plaat)

Wapening handstaven

Dia	Lengte	Gewicht
8.0	3738.90	1475.3
10.0	3260.40	2010.2
12.0	910.70	808.5
16.0	180.00	284.1

(Geen bovenwapenings netten)

(Geen bovenwapeningsstaven)

Totaal overzicht	(gewichten in kg)
Handstaven	4578.10
Prod. wap	0.00
Buigvorm wap	0.00
Tralie (constr)	843.47
Netten	3880.64
Totaal:	9302.21
Bruto opp (lxb)	2249.98m2
Kg/m2:	4.13
Gewicht bov.netten	0.00
Gewicht bov.staven	0.00
Gem. bov.wap/m2	0.00 kg (0.00 mm2)

RAVEELIJZERSCHETS

ORDER NR.: 05-09112

[redacted] T/32

NO 1 / [redacted] 1 - 2004

CONSTRUCTIE AKKOORD

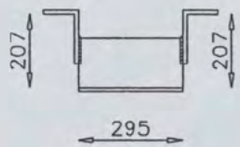

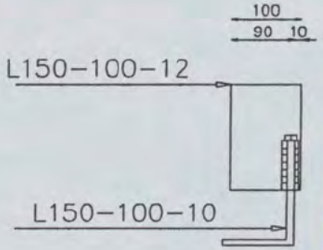

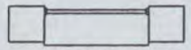

NORMAAL : 1x stuks

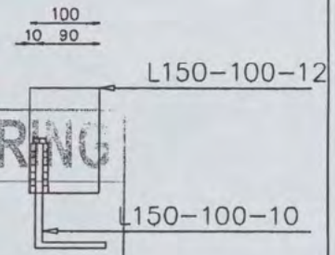

ARCADIS

Ingek.d.d - 1 FEB 2006

Pr.nr. 327.256.1062 | Voor [redacted]

Actie | Kopie

VOOR UITVOERING

25 JAN 2006

SHELL NTC par [redacted]

	HANDJE 1	STRIP 1	HANGIJZER	STRIP 2	HANDJE 2
PROFIEL	L150-100-12 STAAND		L150-100-10		L150-100-12 STAAND
LENGTE	100		295		100
LASLENGTE	71	LASHOEK 5 mm.			71

WERKADRES	Grasweg	FABRIEK : Weert	WERKORDER :
	PROVINCIE: NH / VAK:		LEVERWEEK : 2
	TEL.BOUW: / KONTAKTPERSOON:	GET: [redacted] 08-12-2005	BEHANDELING : THERMISCH VERZINKT
BOUWPLAN	Shell New Technology Centre te AMSTERDAM	GEW:	ORDER NR.: 05-09112 / MERK: 2 / TEK. NR.: 001
ONDERDEEL	begane grond	GEW:	
OPDRACHTGEVER	Heijmans IBC Bouw Amsterdam B.V. / TEL.NR.:	GEW:	
	Postbus 7676 1118 ZK LUCHTHAVEN SCHIPHOL	GEWICHT: 10.0 kg	

VIBO
POSTBUS 31
6850 AA HUISSEN
TELEFOON: (026) 379 79 79
TELEFAX : (026) 379 79 00

RAVEELIJZERSCHETS

ORDER NR.: 05-09112

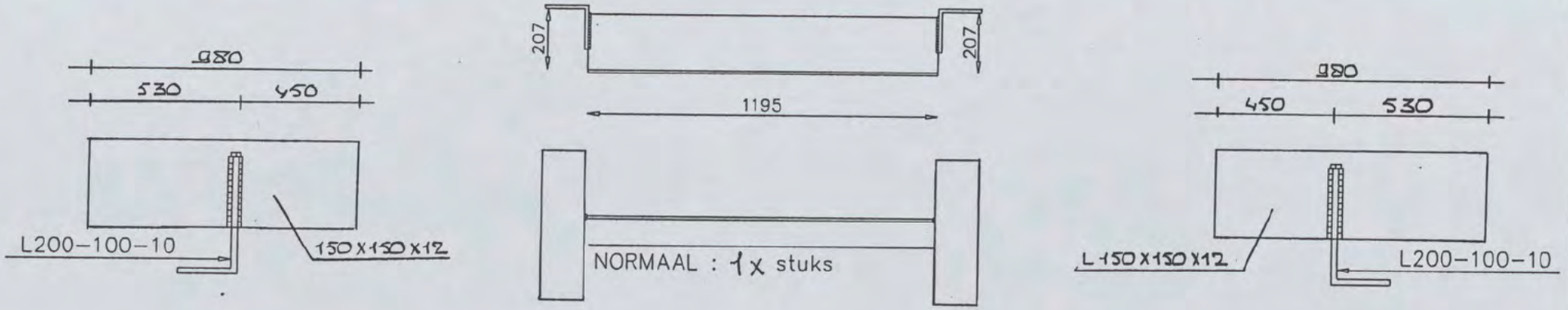

	HANDJE 1	STRIP 1	HANGIJZER	STRIP 2	HANDJE 2
PROFIEL	L150-150-12		L200-100-10		L150-150-12
LENGTE	980		1195		980
LASLENGTE	121	LASHOEK 5 mm.			121

WERKADRES	Grasweg			FABRIEK : Weert	WERKORDER :
					LEVERWEEK : 2
	PROVINCIE: NH	VAK:		GET: [redacted] 08-12-2005	BEHANDELING : THERMISCH VERZINKT
	TEL.BOUW:	KONTAKTPERSOON:		GEW:	ORDER NR.: 05-09112 / MERK: 1 / TEK. NR.: 001
BOUWPLAN	Shell New Technology Centre te AMSTERDAM			GEW:	
ONDERDEEL	begane grond			GEW:	
OPDRACHTGEVER	Heijmans IBC Bouw Amsterdam B.V.	TEL.NR.:		GEWICHT: 39.1 kg	
	Postbus 7676 1118 ZK LUCHTHAVEN SCHIPHOL				

POSTBUS 31
6850 AA HUISSEN
TELEFOON: (026) 379 79 79
TELEFAX : (026) 379 79 00

RAVEELIJZERSCHETS

ORDER NR.: 05-09112

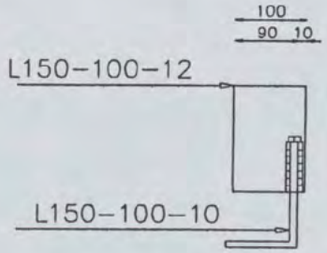

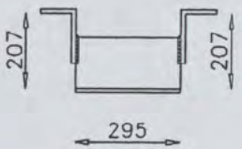

NORMAAL : 1x stuks

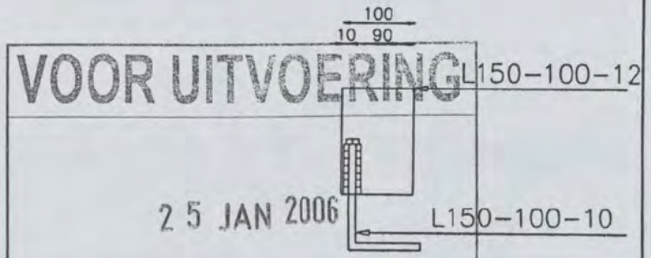

VOOR UITVOERING

2 5 JAN 2006

SHELL NTC

NO 1 / 0 4 9 1 - 2004

CONSTRUCTIE AKKOORD

ARCADIS

- 1 FEB 2006

Kopie

	HANDJE 1	STRIP 1	HANGIJZER	STRIP 2	HANDJE 2
PROFIEL	L150-100-12 STAAND		L150-100-10		L150-100-12 STAAND
LENGTE	100		295		100
LASLENGTE	71	LASHOEK 5 mm.			71

WERKADRES	Grasweg	FABRIEK : Weert	WERKORDER :
	PROVINCIE: NH / VAK:		LEVERWEEK : 3
	TEL.BOUW: / KONTAKTPERSOON:	GET: 12-12-2005	BEHANDELING : THERMISCH VERZINKT
BOUWPLAN	Shell New Technology Centre te AMSTERDAM	GEW:	ORDER NR.: 05-09112 / MERK 3 / TEK. NR. 002
ONDERDEEL	begane grond	GEW:	
OPDRACHTGEVER	Heijmans IBC Bouw Amsterdam B.V. / TEL.NR.:	GEW:	
	Postbus 7676 1118 ZK LUCHTHAVEN SCHIPHOL	GEWICHT: 10.0 kg	

POSTBUS 31
6850 AA HUISSEN
TELEFOON: (026) 379 79 79
TELEFAX : (026) 379 79 00

RAVEELIJZERSCHETS

ORDER NR.: 05-09112

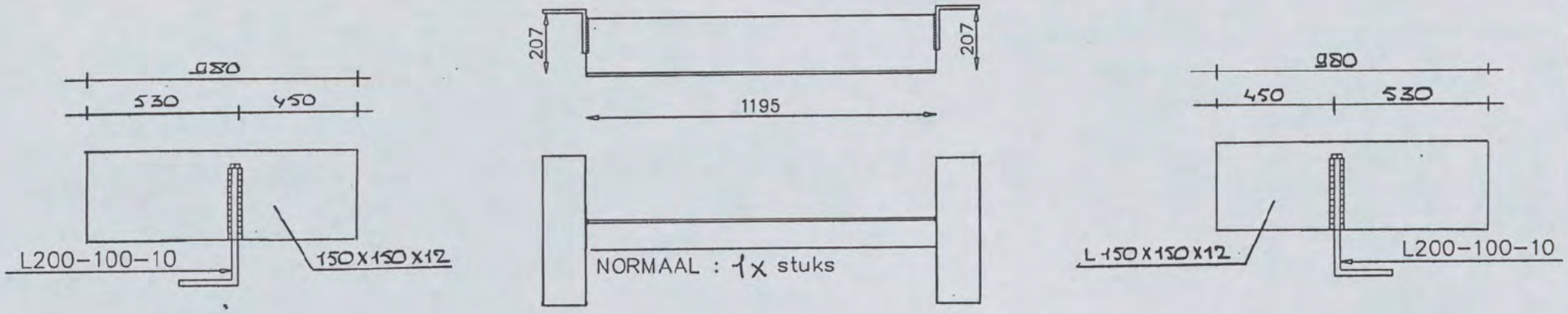

	HANDJE 1	STRIP 1	HANGIJZER	STRIP 2	HANDJE 2
PROFIEL	L150-150-12		L200-100-10		L150-150-12
LENGTE	980		1195		980
LASLENGTE	121	LASHOEK 5 mm.			121

WERKADRES	Grasweg		
	PROVINCIE: NH	VAK:	
	TEL.BOUW:	KONTAKTPERSOON:	
BOUWPLAN	Shell New Technology Centre te AMSTERDAM		
ONDERDEEL	begane grond		
OPDRACHTGEVER	Heijmans IBC Bouw Amsterdam B.V.	TEL.NR.:	
	Postbus 7676 1118 ZK LUCHTHAVEN SCHIPHOL		

FABRIEK : Weert

GET: [redacted] 12-12-2005

GEW:

GEW:

GEW:

GEWICHT: 39.1 kg

WERKORDER :

LEVERWEEK : 3

BEHANDELING : THERMISCH VERZINKT

ORDER NR.:	MERK	TEK. NR.
05-09112	4	002

POSTBUS 31
6850 AA HUISSEN
TELEFOON: (026) 379 79 79
TELEFAX : (026) 379 79 00