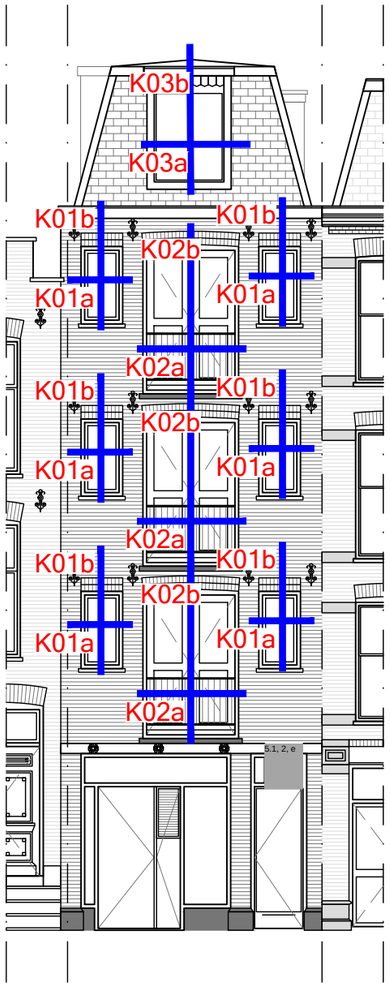

Voorgevel
bestaand

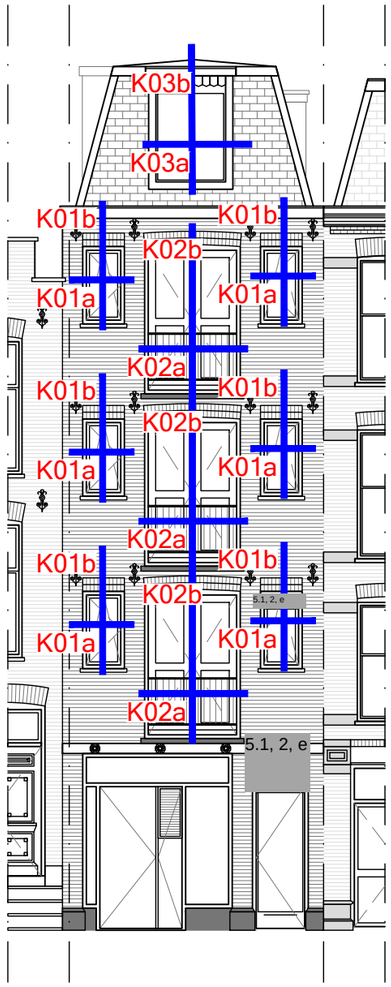

Voorgevel
nieuw

Voorgevel
Nieuwe situatie

Vervangen bestaande kozijnen.
Uitganspunt: het plaatsen van inhaakkozijnen bij alle ramen, bestaand kozijnhout deels behouden tbv naaddichting.

Werkzaamheden:
- Deels verwijderen bestaand kozijnhout
- Plaatsen nieuwe inhaakkozijnen
- Plaatsen HR++ beglazing, glasmaat conform bestaand
- Schilderen kozijn- en raamhout kleur gebroken wit conform oprichting

Alle dimensies conform bestaande situatie

5.1, 2, e

5.1, 2, e

AVB
James Wattstraat 60h
1097 DM Amsterdam
T: 020-6403306
E: info@avbmail.nl

www.amsterdamsvastgoedbeheer.nl

Onderwerp: Detailoverzicht kozijnen
Formaat: A3
Tekeningnummer: K00
Datum: 2.6.2025
Schaal: n.v.t.
Getekend: LvH

BESTAAND



Stolpraam:
Kozijnhout:
Materiaal: hout
Kleur: blauw

Raamhout:
Materiaal: hout
Kleur: blauw
enkel glas

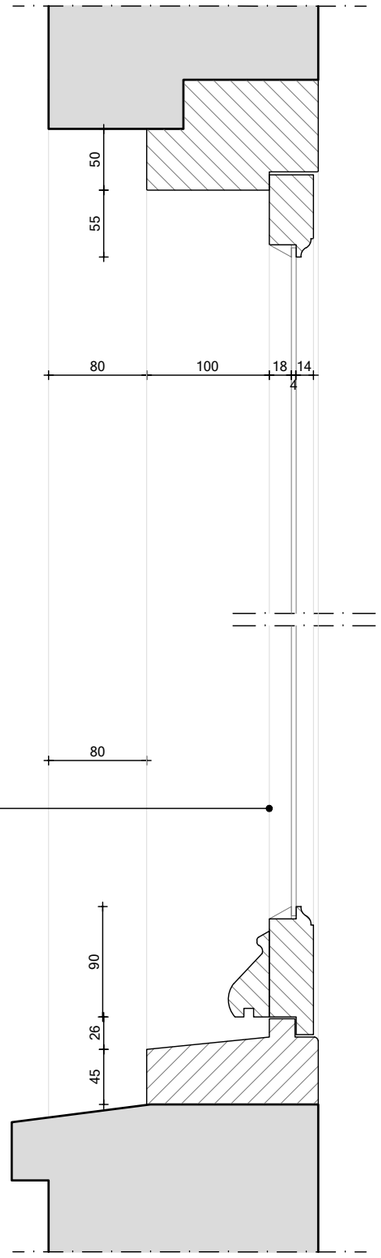

Stolpraam:
Kozijnhout:
Materiaal: hout
Kleur: blauw

Raamhout:
Materiaal: hout
Kleur: blauw

enkel glas

5.1, 2, e

5.1, 2, e

AVB
James Wattstraat 60h
1097 DM Amsterdam
T: 020-6403306
E: info@avbmail.nl

www.amsterdamsvastgoedbeheer.nl

Onderwerp:
Detail kozijn bestaand

Formaat:
A3

Tekeningnummer:
K01.B

Datum:
1.5.2025

Schaal:
1:5

Getekend:
LvH

NIEUW DUBBEL DRAAIKIEPRAAM STOLP

(inhaak)



Dubbel draaikiepraam (stolp):
Kozijnhout:
Materiaal: hout, Mahonie
Kleur: RAL 9001 (crémewit)

Raamhout:
Materiaal: hout, Mahonie
Kleur: RAL 9001 (grachtengroen)

HR++ glas
U-waarde ≤ 1,2 W/m²K

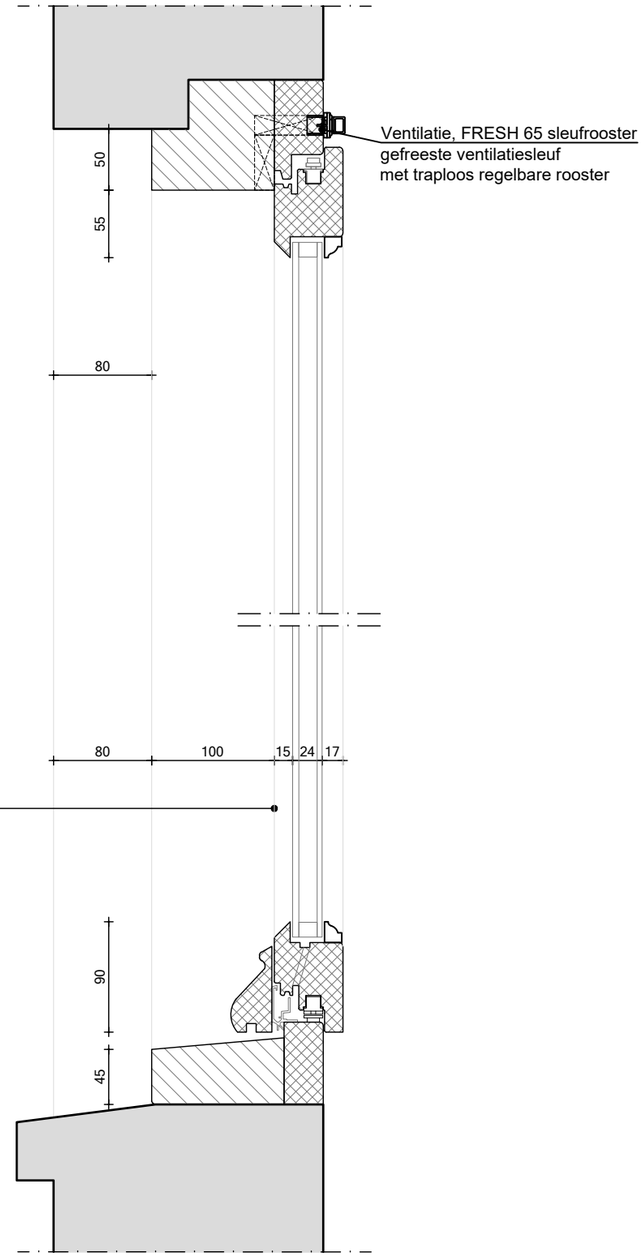

Dubbel draaikiepraam (stolp):
Kozijnhout:
Materiaal: hout, Mahonie
Kleur: RAL 9001 (crémewit)

Raamhout:
Materiaal: hout, Mahonie
Kleur: RAL 9001 (grachtengroen)

HR++ glas
U-waarde ≤ 1,2 W/m²K

5.1, 2, e 5.1, 2, e

AVB
James Wattstraat 60h
1097 DM Amsterdam
T: 020-6403306
E: info@avbmail.nl
www.amsterdamsvastgoedbeheer.nl

Onderwerp: Detail kozijn nieuw
Formaat: A3
Tekeningnummer: K01.N
Datum: 4.9.2025
Schaal: 1:5
Getekend: LvH

BESTAAND

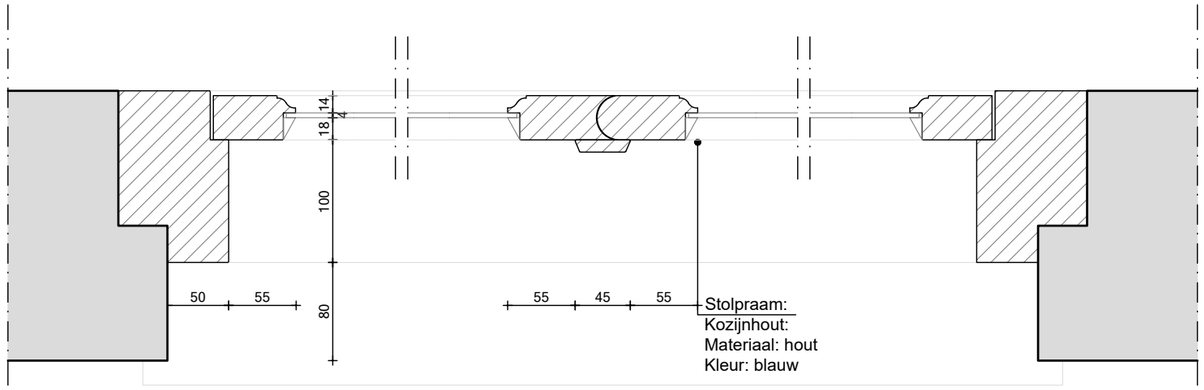

Stolpraam:
Kozijnhout:
Materiaal: hout
Kleur: blauw

Raamhout:
Materiaal: hout
Kleur: blauw
enkel glas

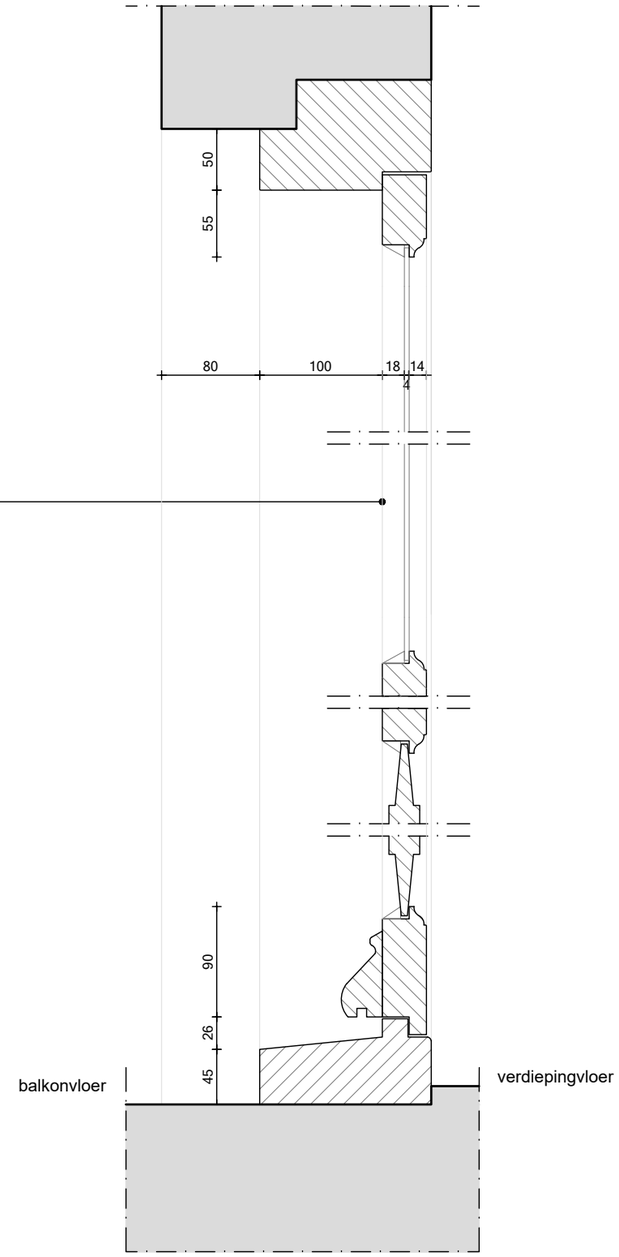

Stolpdeur:
Kozijnhout:
Materiaal: hout
Kleur: blauw

Raamhout:
Materiaal: hout
Kleur: blauw
enkel glas

5.1, 2, e 5.1, 2, e

AVB
James Wattstraat 60h
1097 DM Amsterdam
T: 020-6403306
E: info@avbmail.nl
www.amsterdamsvastgoedbeheer.nl

Onderwerp:
Detail kozijn bestaand

Formaat:
A3

Tekeningnummer:
K02.B

Datum:
1.5.2025

Schaal:
1:5

Getekend:
LvH

NIEUW STOLPDEUR

(inhaak)

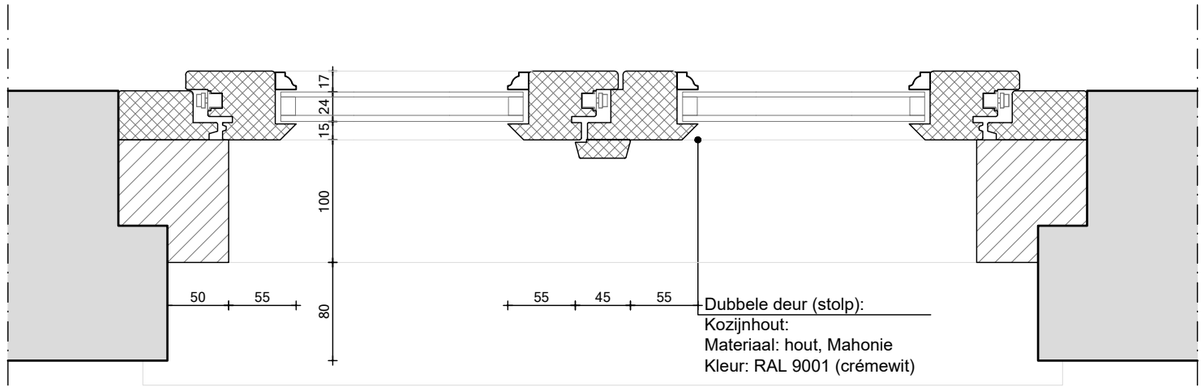

Dubbele deur (stolp):
Kozijnhout:
Materiaal: hout, Mahonie
Kleur: RAL 9001 (crémewit)

Raamhout:
Materiaal: hout, Mahonie
Kleur: grachtengroen

HR++ glas
U-waarde ≤ 1,2 W/m²K

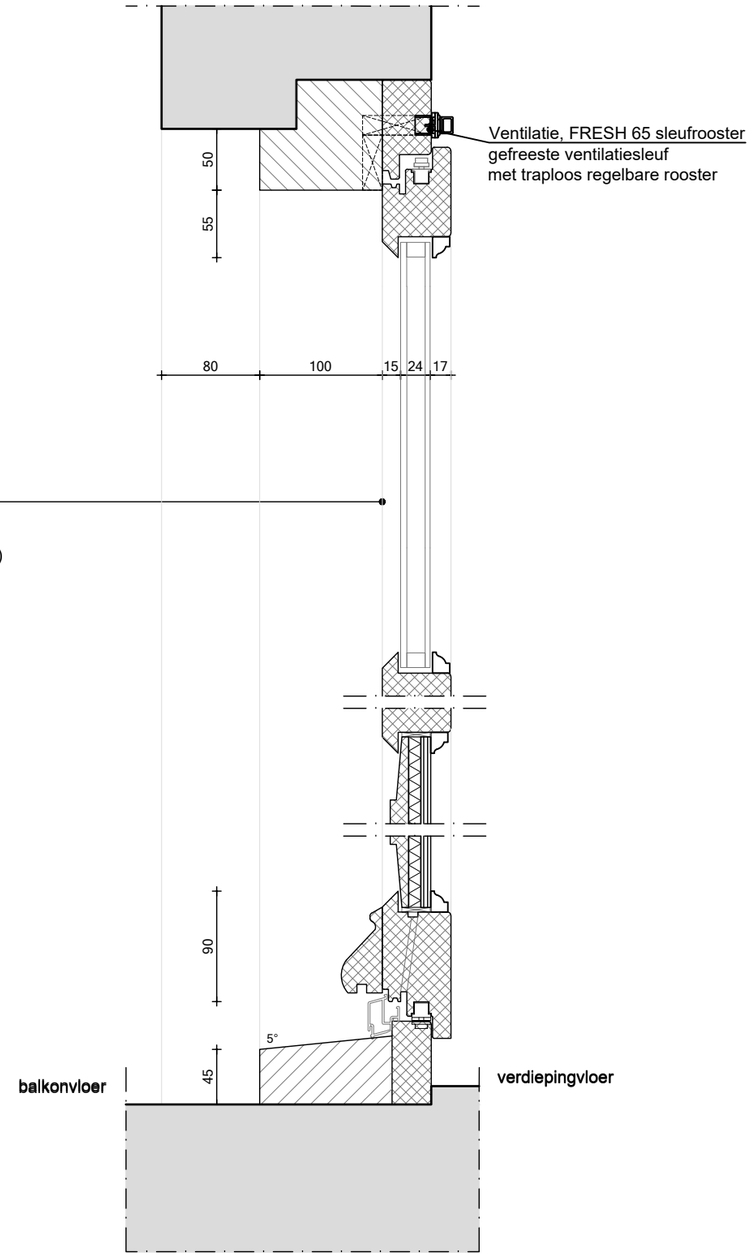

Dubbele deur (stolp):
Kozijnhout:
Materiaal: hout, Mahonie
Kleur: RAL 9001 (crémewit)

Raamhout:
Materiaal: hout, Mahonie
Kleur: grachtengroen

HR++ glas
U-waarde ≤ 1,2 W/m²K

5.1, 2, e

5.1, 2, e

AVB
James Wattstraat 60h
1097 DM Amsterdam
T: 020-6403306
E: info@avbmail.nl
www.amsterdamsvastgoedbeheer.nl

Onderwerp:
Detail kozijn nieuw

Formaat:
A3

Tekeningnummer:
K02.N

Datum:
4.9.2025

Schaal:
1:5

Getekend:
LvH

BESTAAND

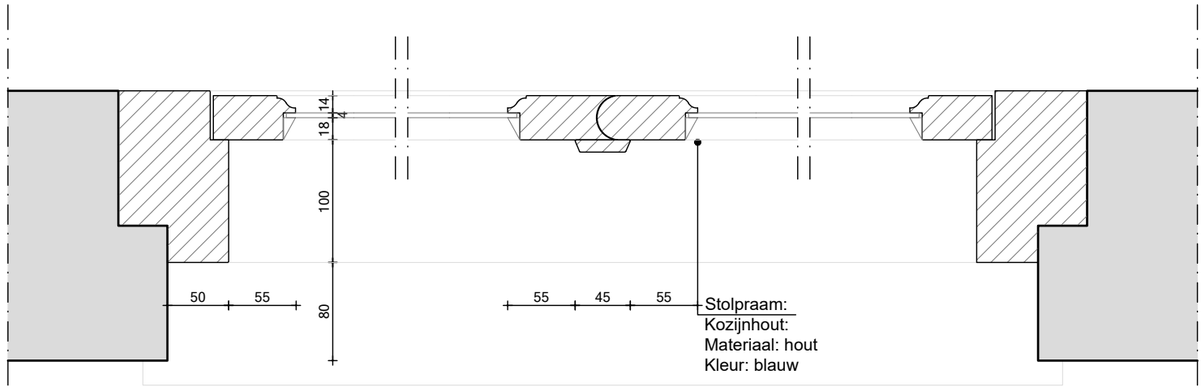

Stolpraam:
Kozijnhout:
Materiaal: hout
Kleur: blauw

Raamhout:
Materiaal: hout
Kleur: blauw
enkel glas



Stolpraam:
Kozijnhout:
Materiaal: hout
Kleur: blauw

Raamhout:
Materiaal: hout
Kleur: blauw
enkel glas

5.1, 2, e 5.1, 2, e

AVB
James Wattstraat 60h
1097 DM Amsterdam
T: 020-6403306
E: info@avbmail.nl
www.amsterdamsvastgoedbeheer.nl

Onderwerp: Detail kozijn bestaand
Formaat: A3
Tekeningnummer: K03.B
Datum: 1.5.2025
Schaal: 1:5
Getekend: LvH

NIEUW DUBBEL DRAAIKIEPRAAM STOLP

(inhaak)

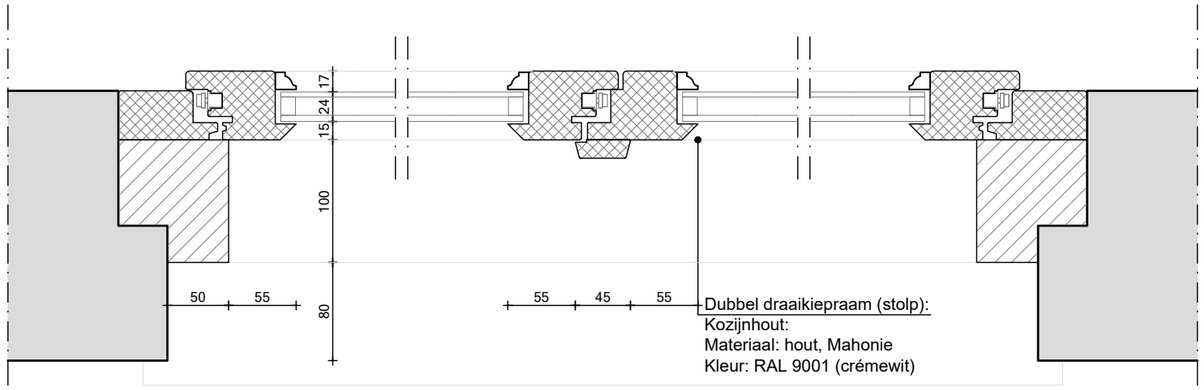

Dubbel draaikiepraam (stolp):
Kozijnhout:
Materiaal: hout, Mahonie
Kleur: RAL 9001 (crémewit)

Raamhout:
Materiaal: hout, Mahonie
Kleur: grachtengroen
HR++ glas
U-waarde ≤ 1,2 W/m²K

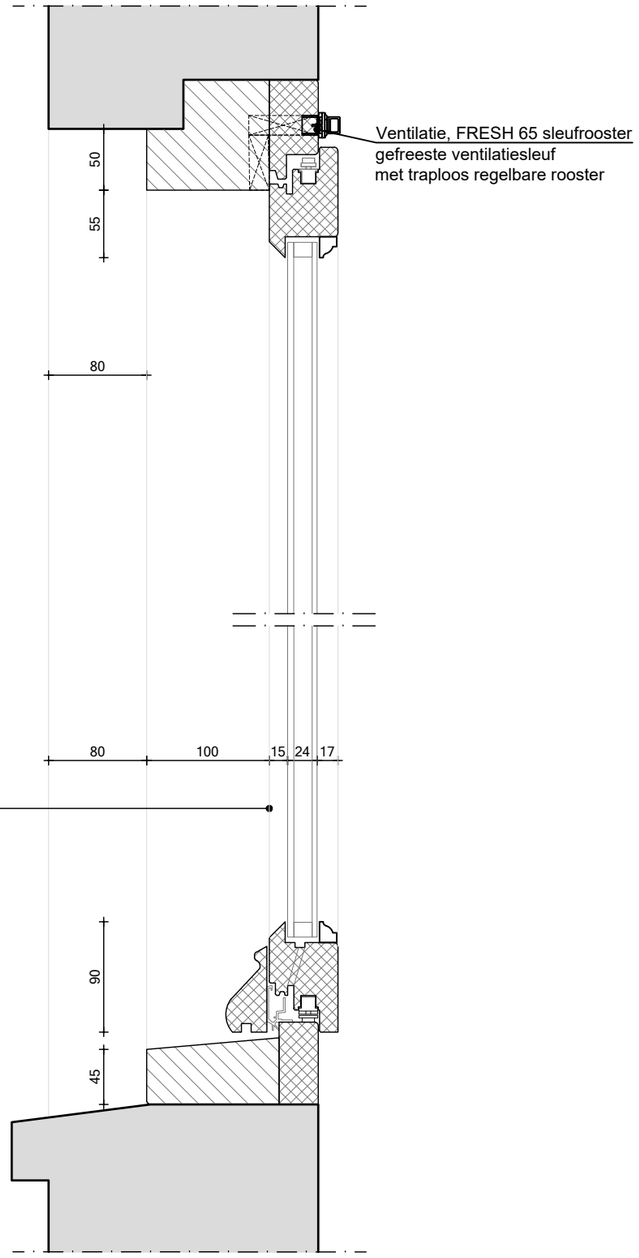

Dubbel draaikiepraam (stolp):
Kozijnhout:
Materiaal: hout, Mahonie
Kleur: RAL 9001 (crémewit)

Raamhout:
Materiaal: hout, Mahonie
Kleur: grachtengroen

HR++ glas
U-waarde ≤ 1,2 W/m²K

5.1, 2, e

5.1, 2, e

AVB
James Wattstraat 60h
1097 DM Amsterdam
T: 020-6403306
E: info@avbmail.nl

www.amsterdamsvastgoedbeheer.nl

Onderwerp:
Detail kozijn nieuw

Formaat:
A3

Tekeningnummer:
K03.N

Datum:
4.9.2025

Schaal:
1:5

Getekend:
LvH