PRINCIPE DETAILS CASCO
ARTIS AQUARIUM

DEFINITIEF

TEKENING: TO-DE

SCHAAL 1/5 DATUM: 01-04-'22

GEWIJZIGD:
- NA-ISOLEREN AAN DE BUITENZIJDE I. P. V. BINNENZIJDE
- ZINKEN ROEVENKAP I. P. V. ZINKEN 'DAKPANNEN'

VERLAAN & BOUWSTRA architecten

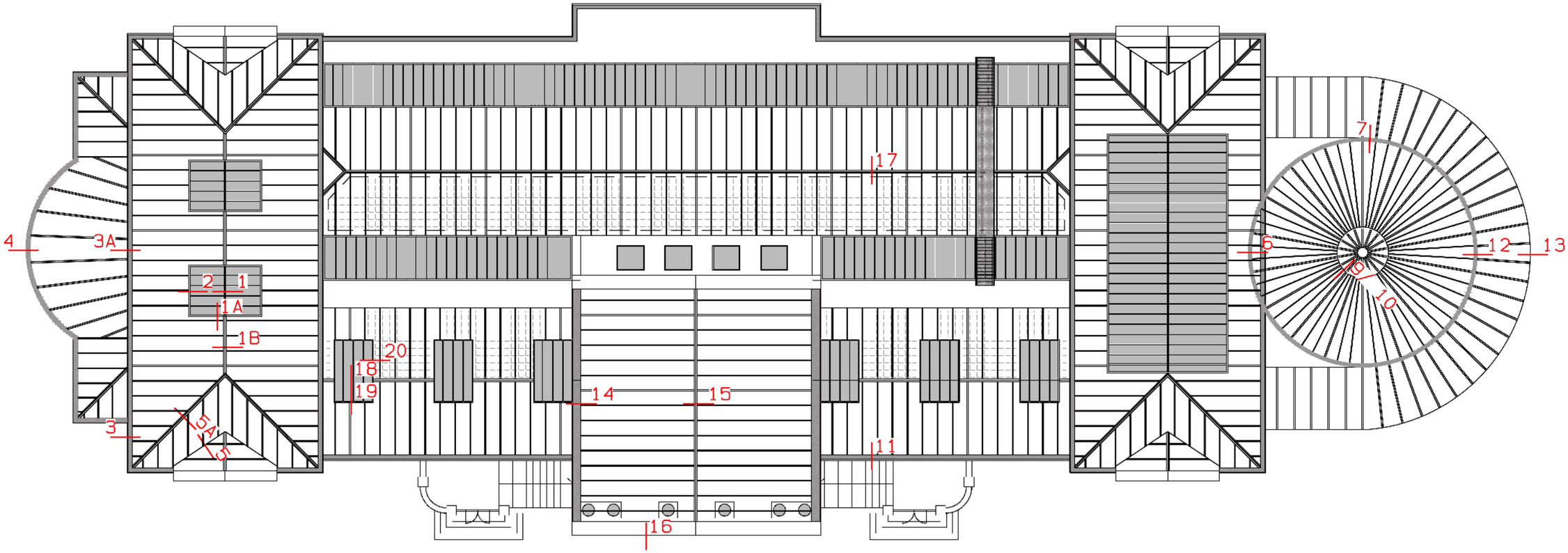

VERLAAN & BOUWSTRA architecten

KINGSPAN LIGHT+AIR LICHTSTRAAT
CONFORM TEKENING LEVERANCIER

2

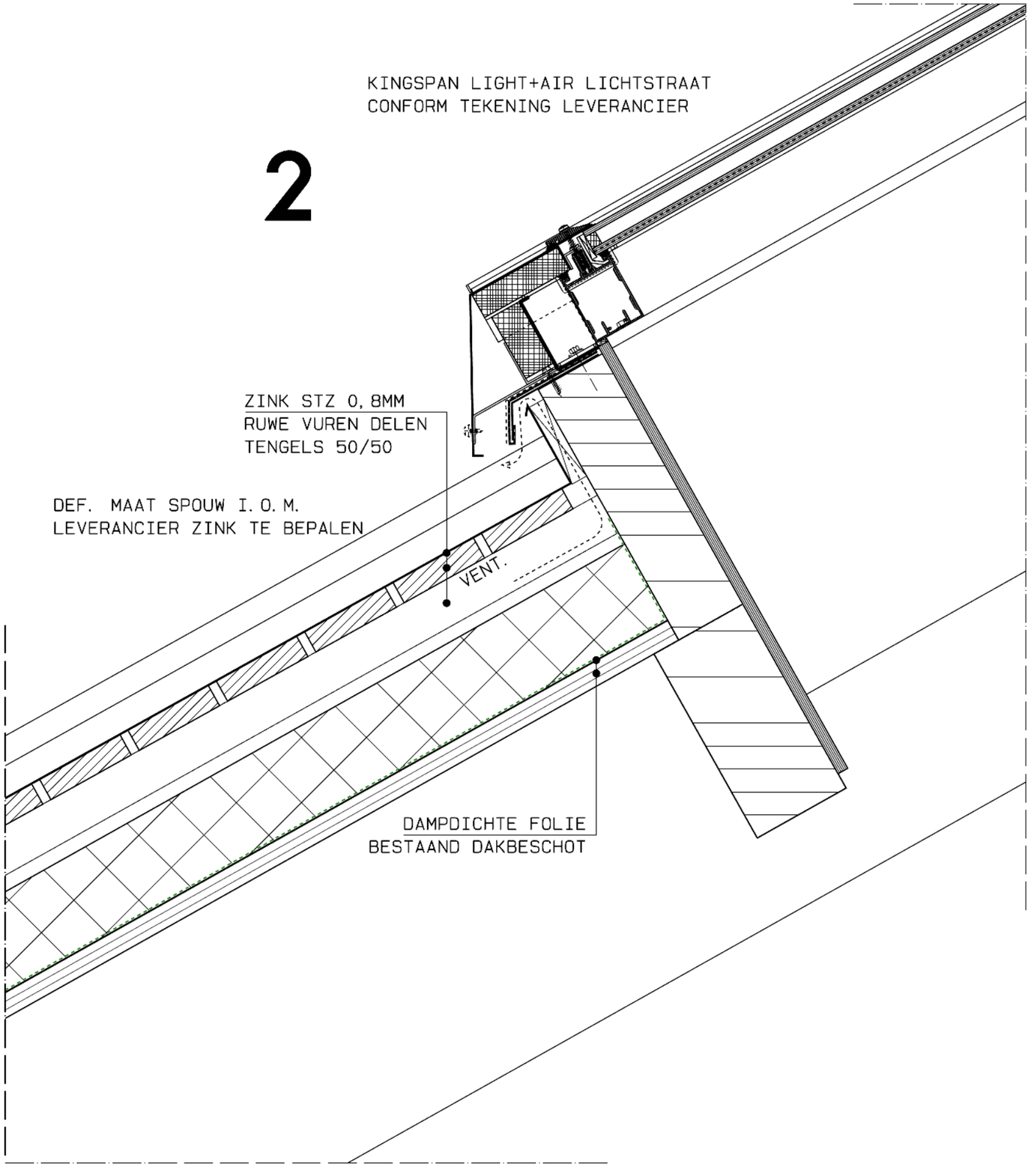

KINGSPAN LIGHT+AIR LICHTSTRAAT
CONFORM TEKENING LEVERANCIER

1

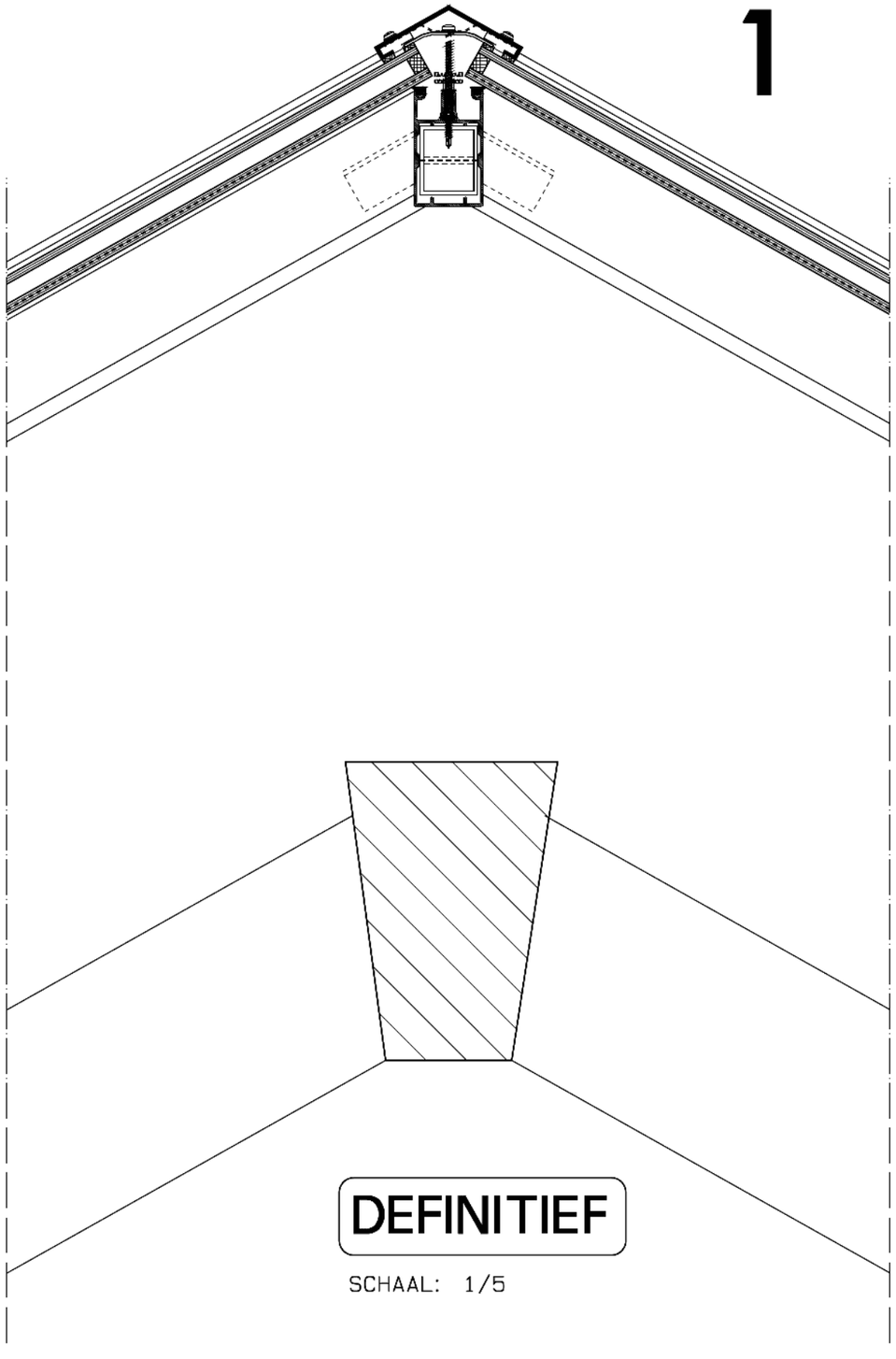

DEFINITIEF

SCHAAL: 1/5

VERLAAN & BOUWSTRA architecten

1A

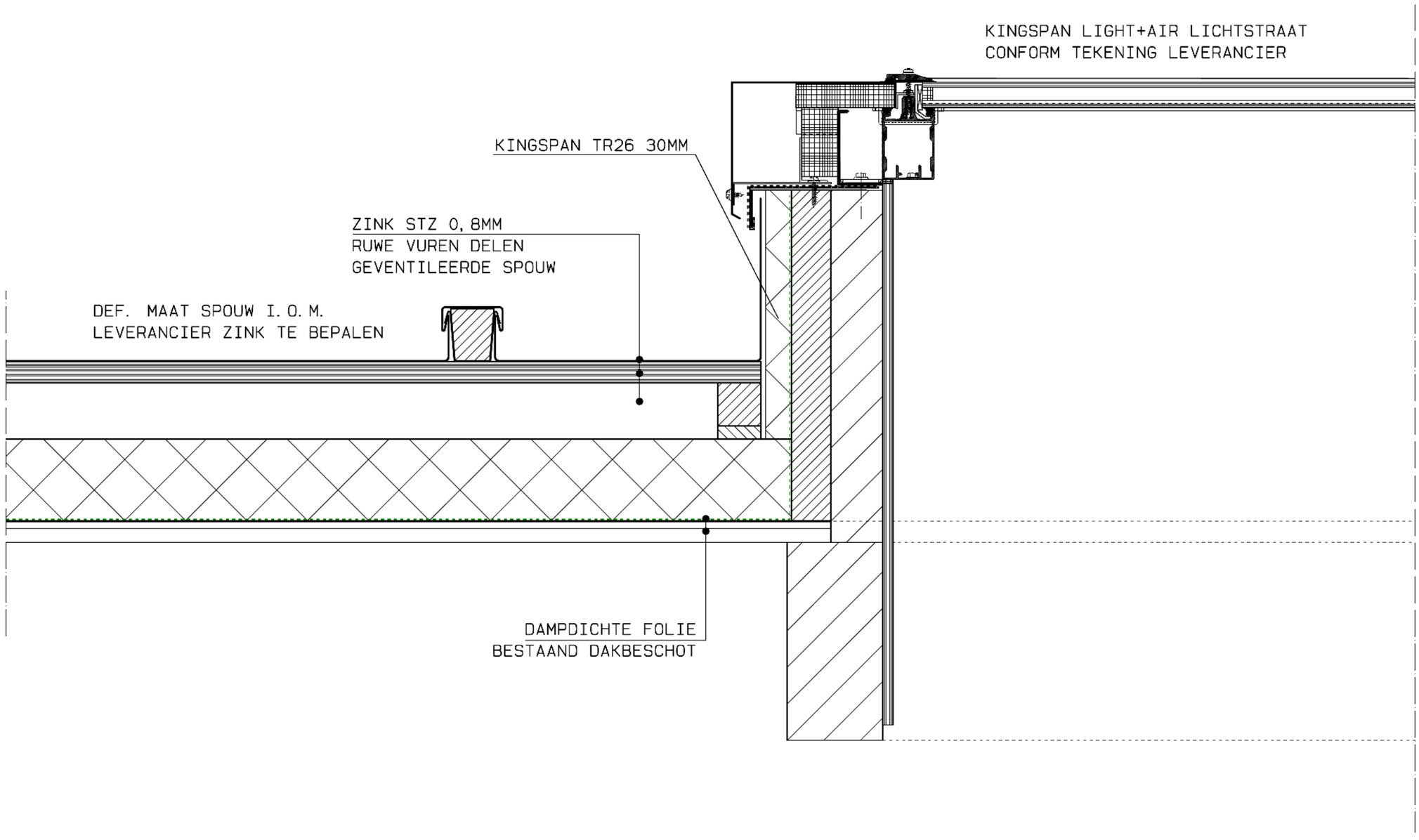

DEFINITIEF

SCHAAL: 1/5

VERLAAN & BOUWSTRA architecten

1B

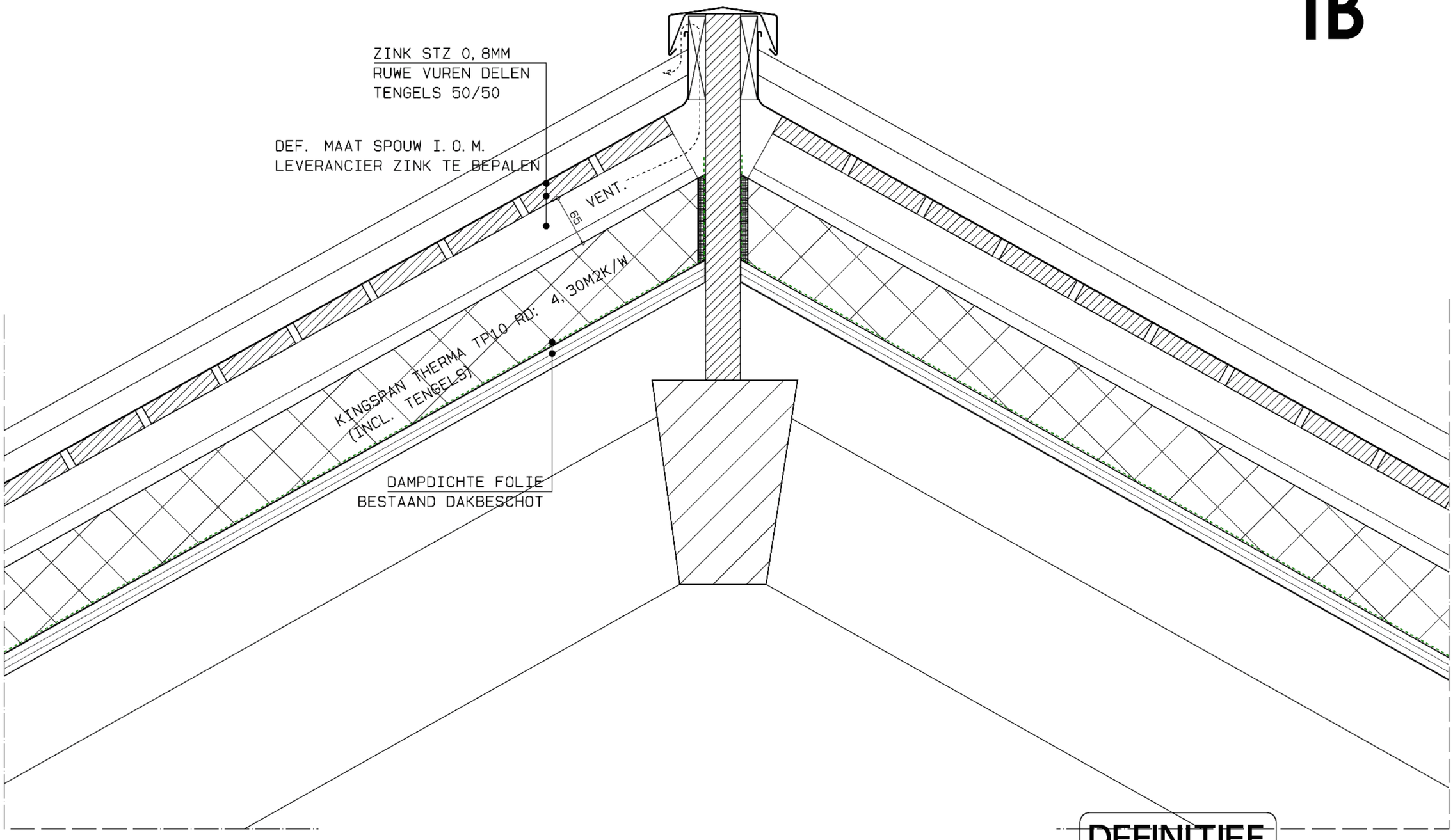

DEFINITIEF

SCHAAL: 1/5

VERLAAN & BOUWSTRA architecten

3

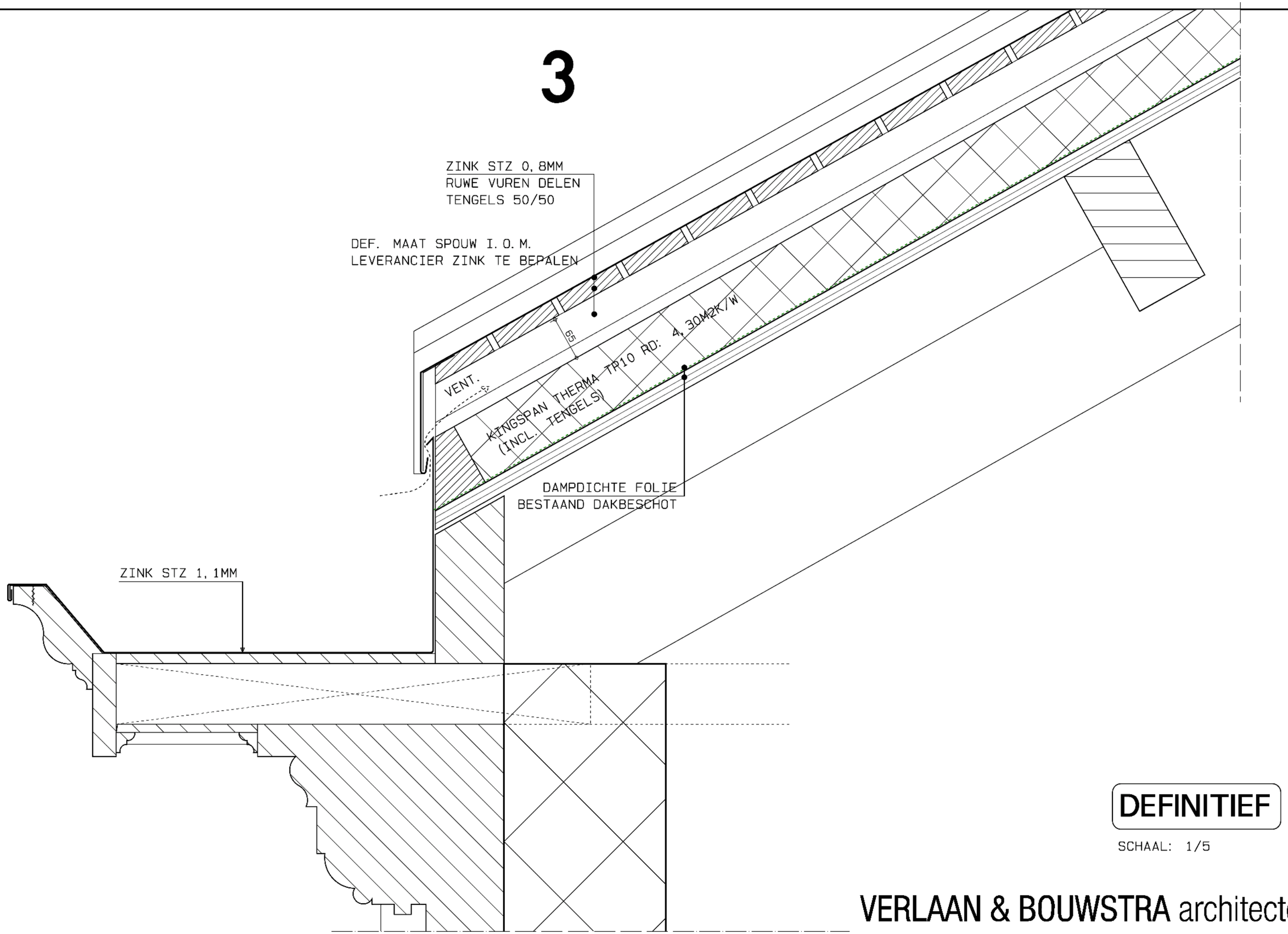

DEFINITIEF

SCHAAL: 1/5

VERLAAN & BOUWSTRA architecten

3A

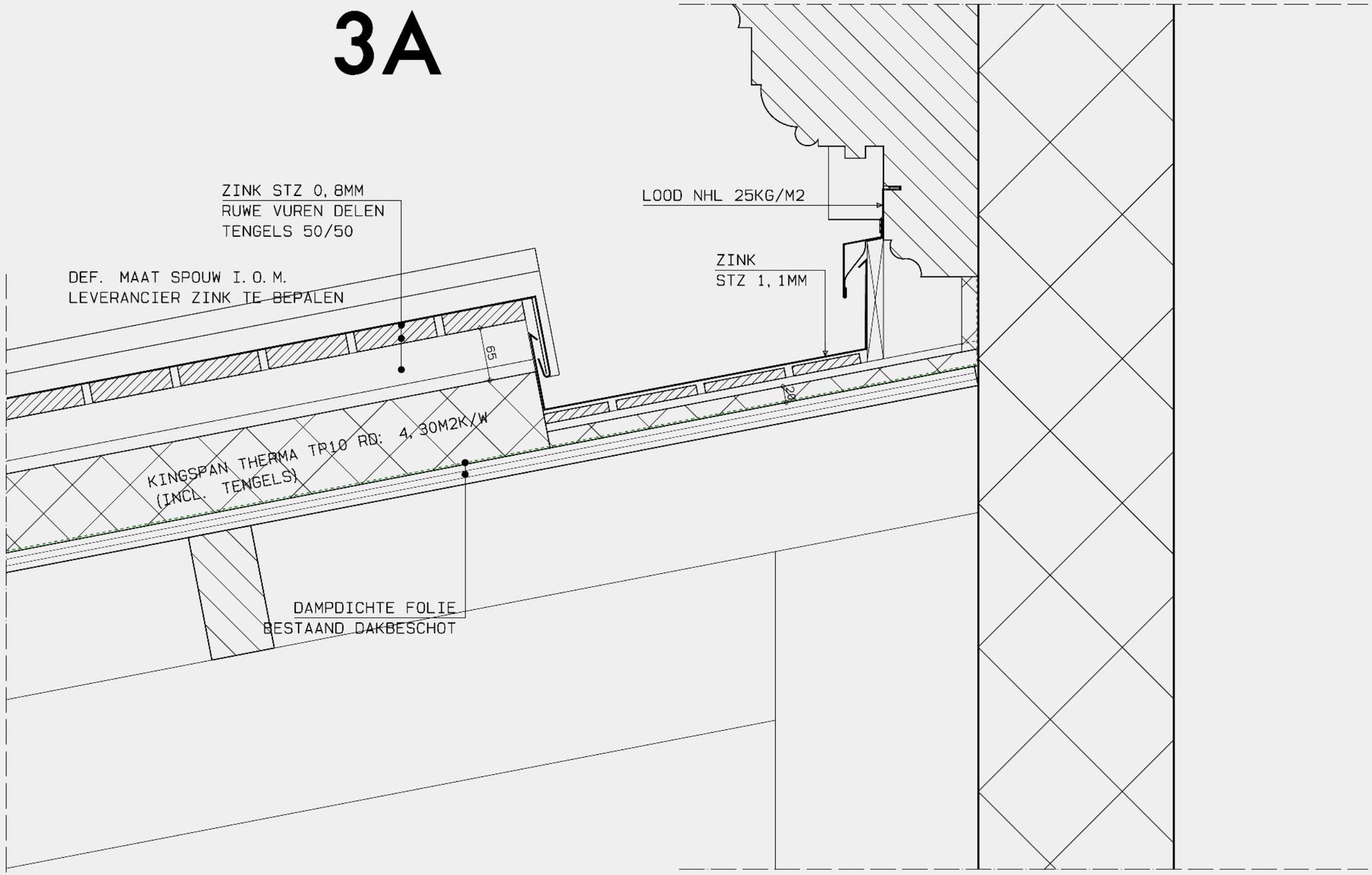

DEFINITIEF

SCHAAL: 1/5

VERLAAN & BOUWSTRA architecten

4

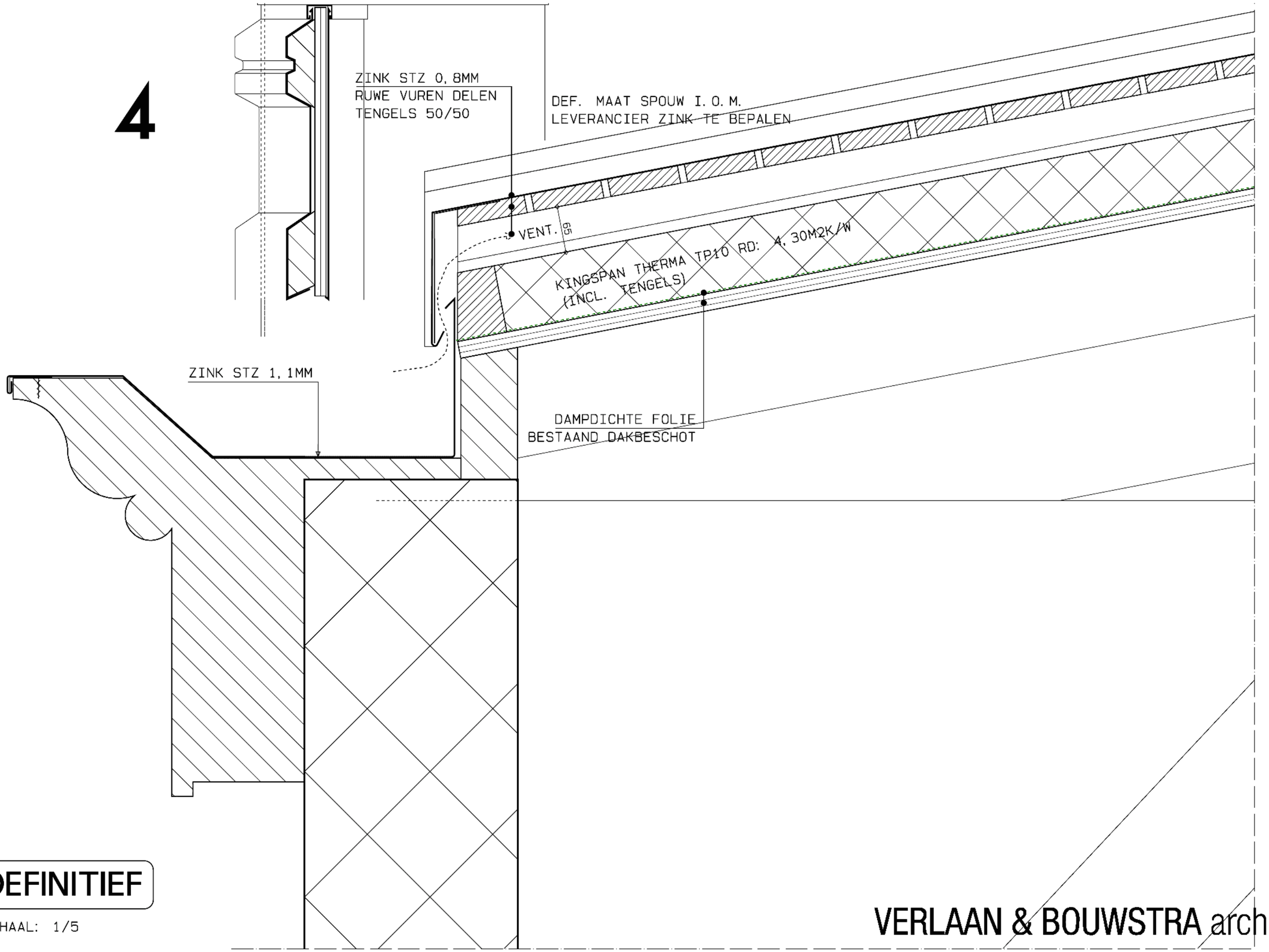

DEFINITIEF

SCHAAL: 1/5

VERLAAN & BOUWSTRA architecten

5

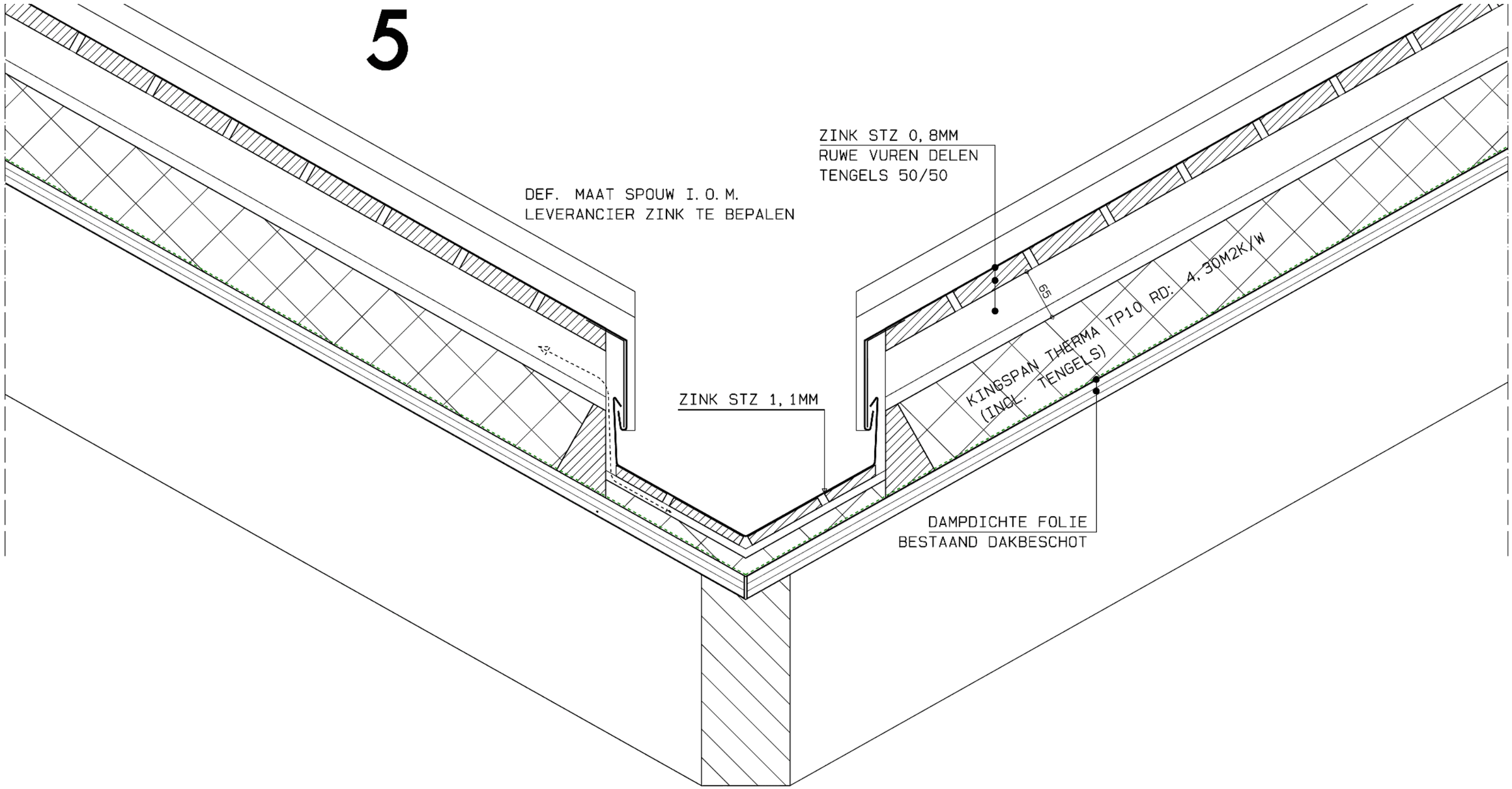

DEFINITIEF

SCHAAL: 1/5

VERLAAN & BOUWSTRA architecten

5A

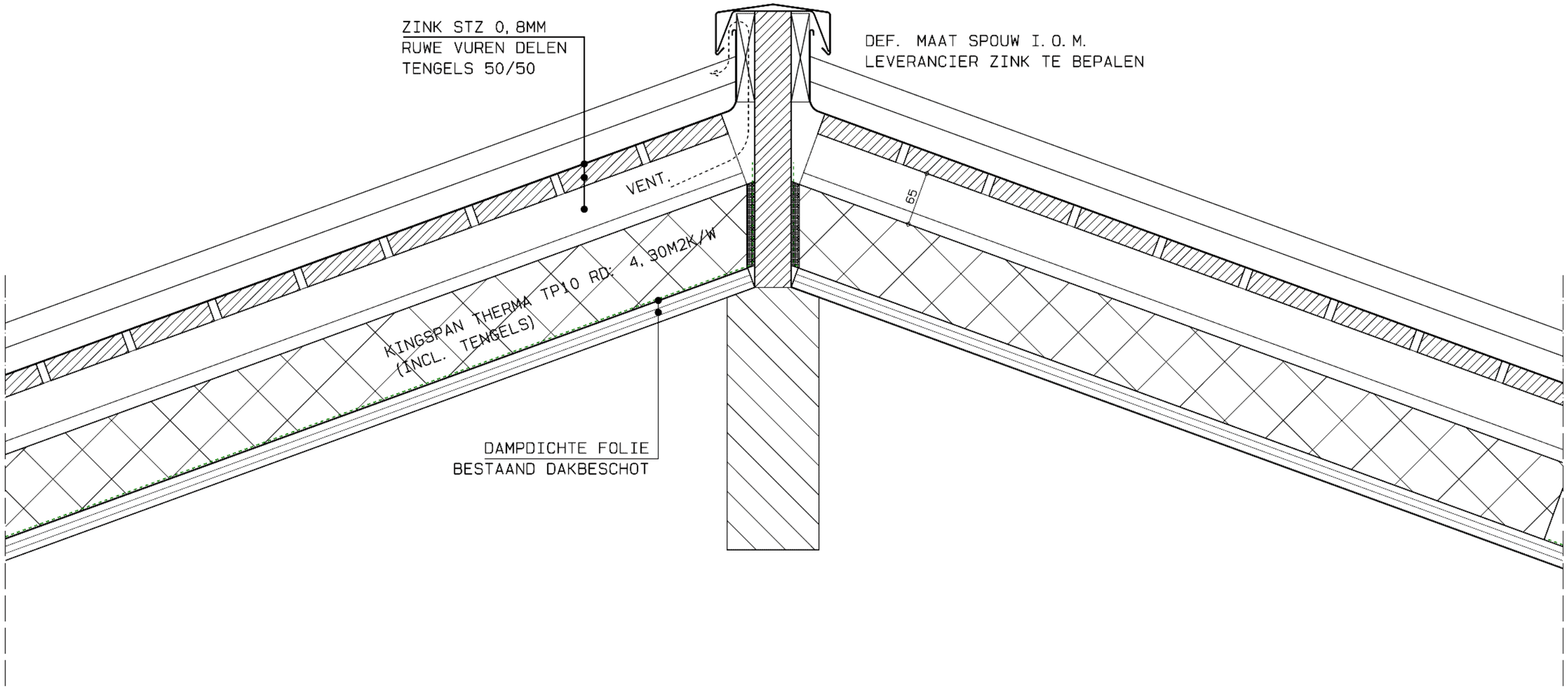

DEFINITIEF

SCHAAL: 1/5

VERLAAN & BOUWSTRA architecten

VERLAAN & BOUWSTRA architecten

DEFINITIEF

6

SCHAAL: 1/5

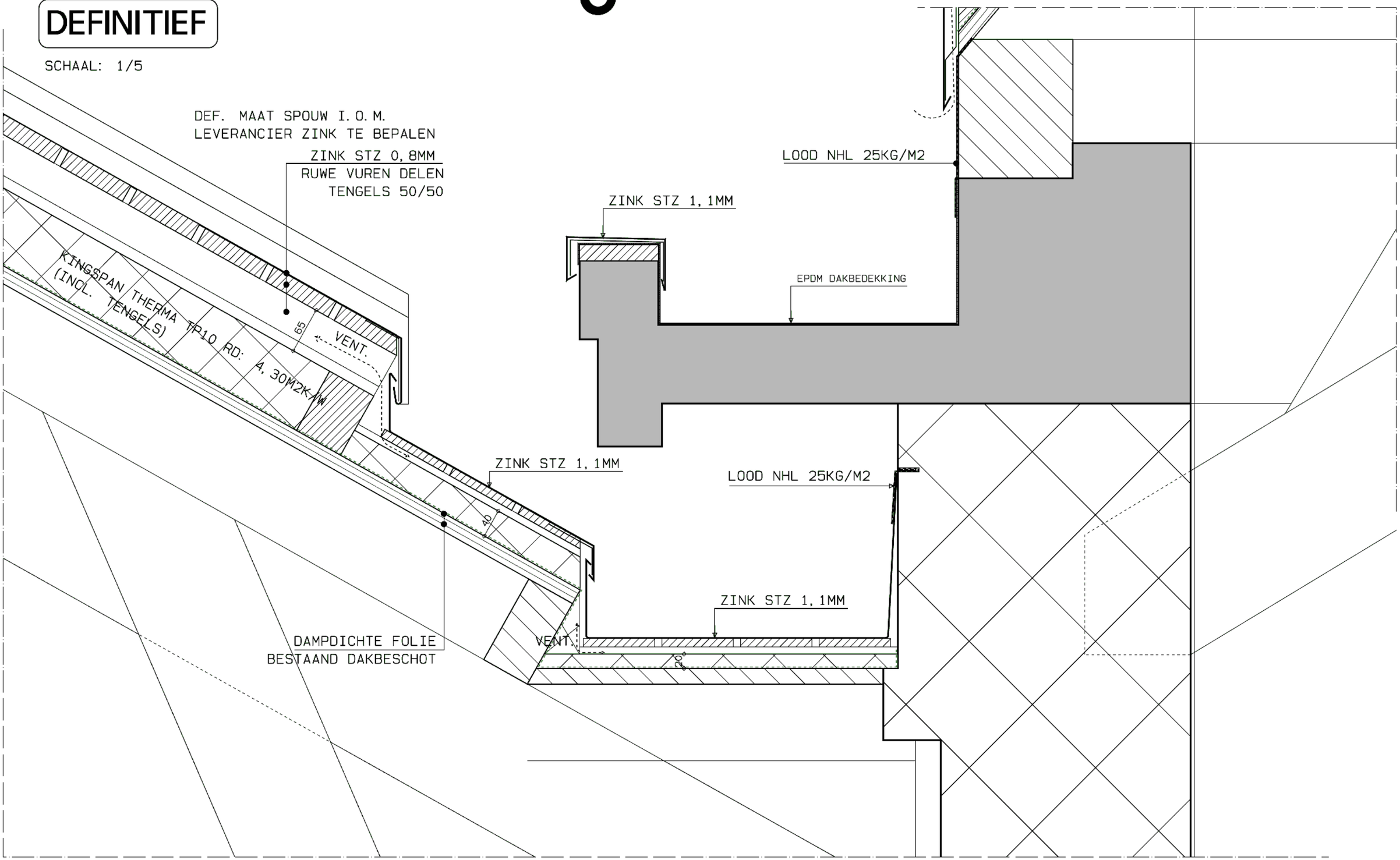

7

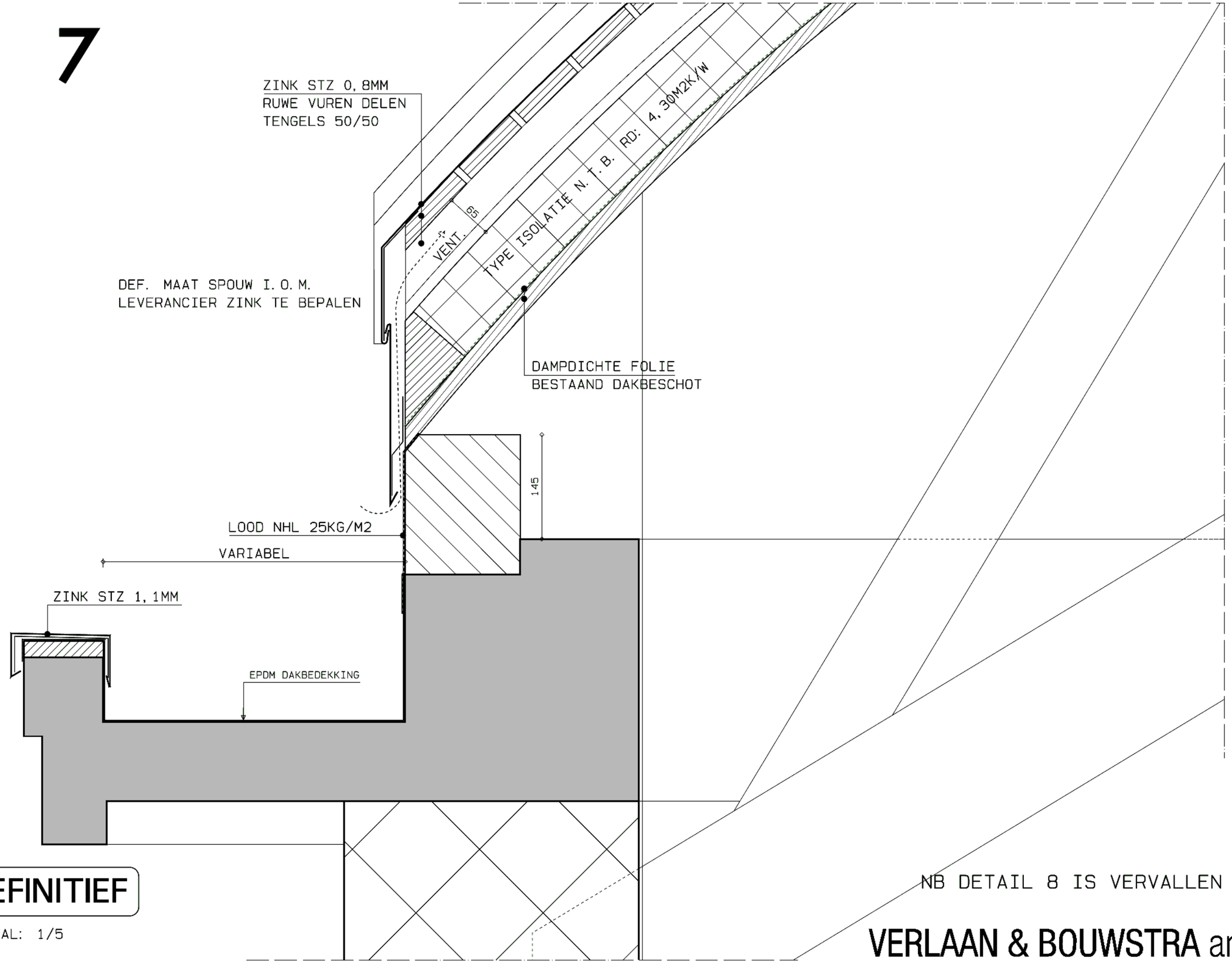

DEFINITIEF

SCHAAL: 1/5

NB DETAIL 8 IS VERVALLEN

VERLAAN & BOUWSTRA architecten

9

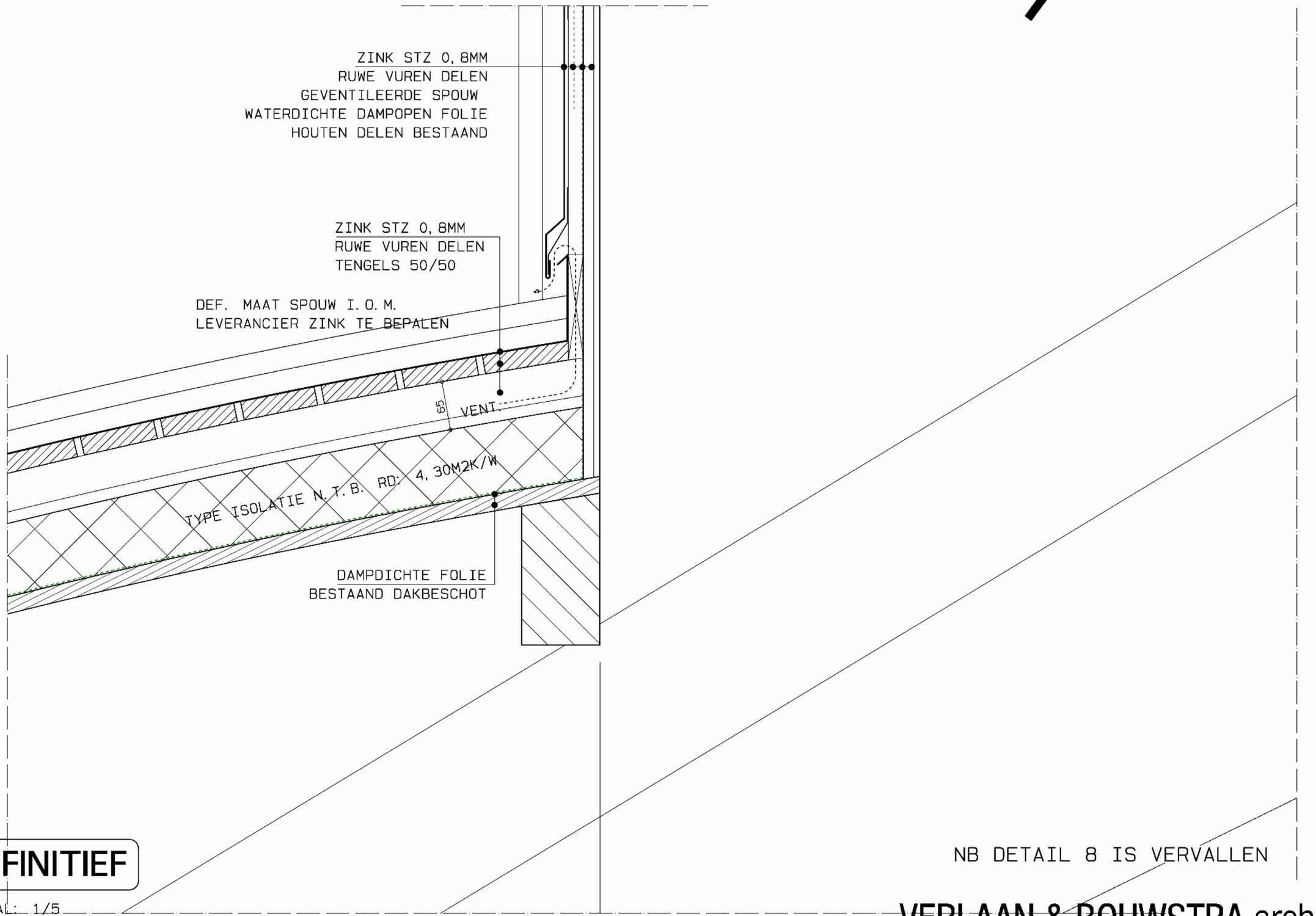

NB DETAIL 8 IS VERVALLEN

DEFINITIEF

SCHAAL: 1/5

VERLAAN & BOUWSTRA architecten

10

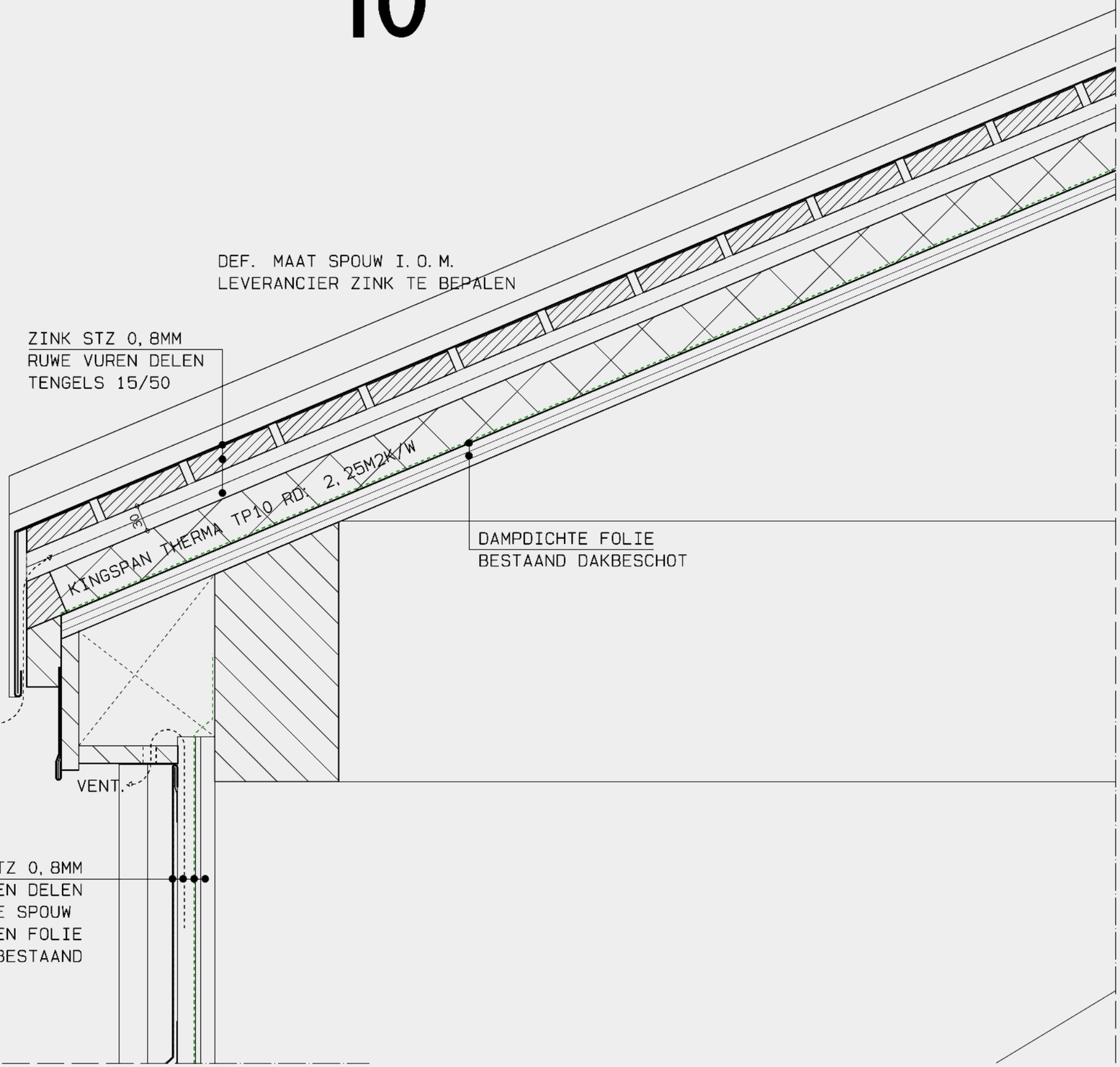

DEFINITIEF

SCHAAL: 1/5

VERLAAN & BOUWSTRA architecten

11

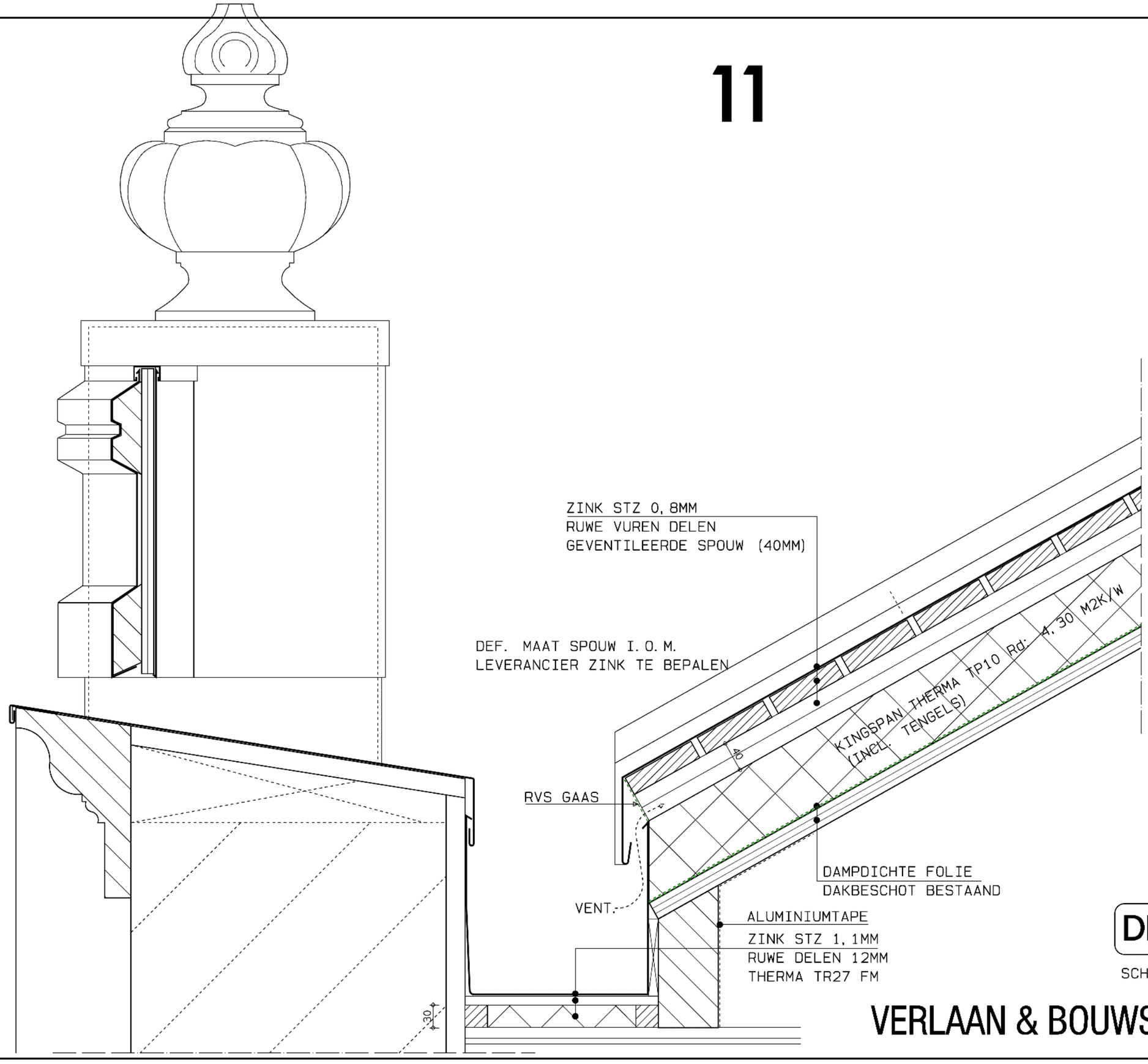

DEFINITIEF

SCHAAL: 1/5

VERLAAN & BOUWSTRA architecten

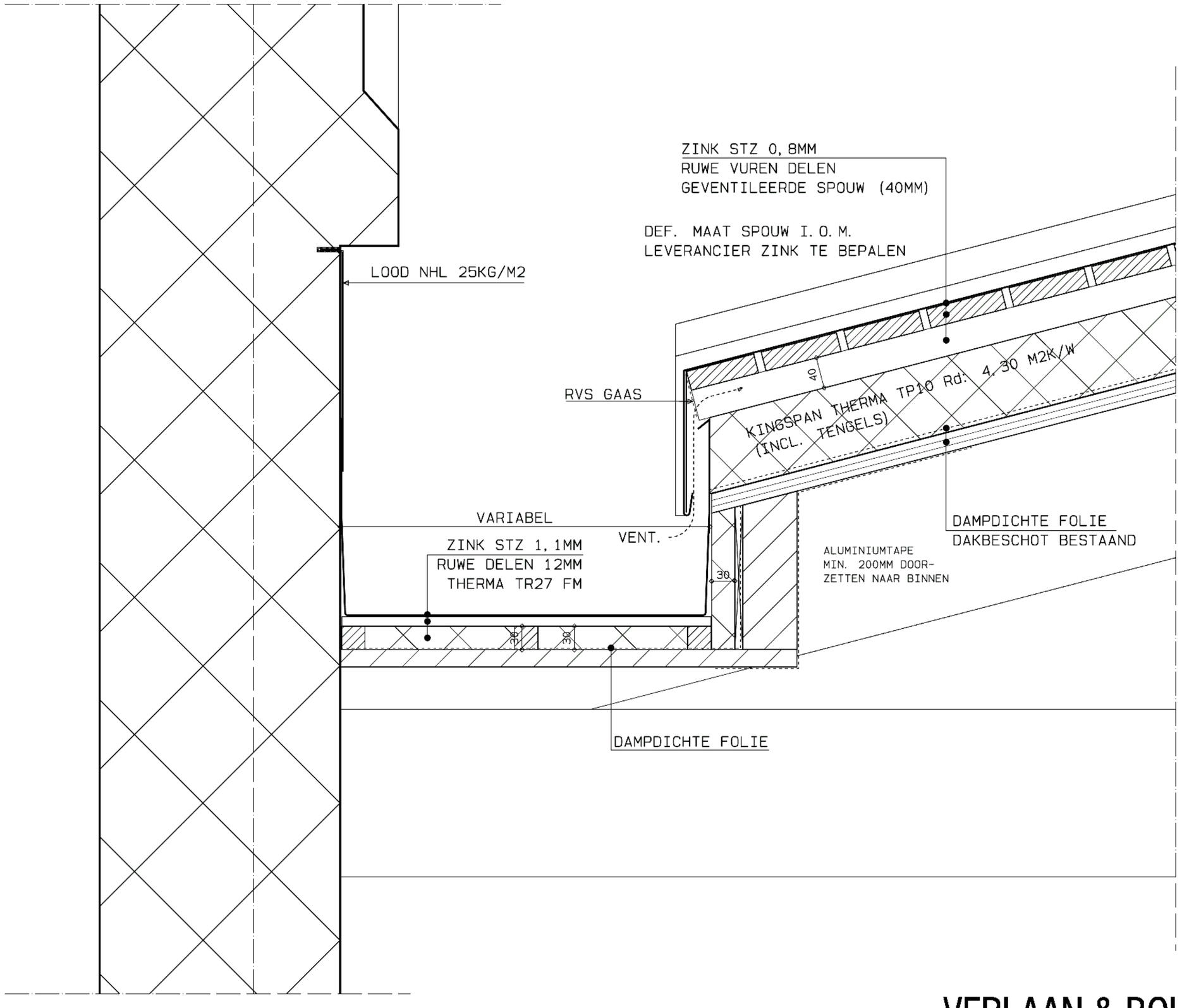

DEFINITIEF

SCHAAL: 1/5

VERLAAN & BOUWSTRA architecten

13

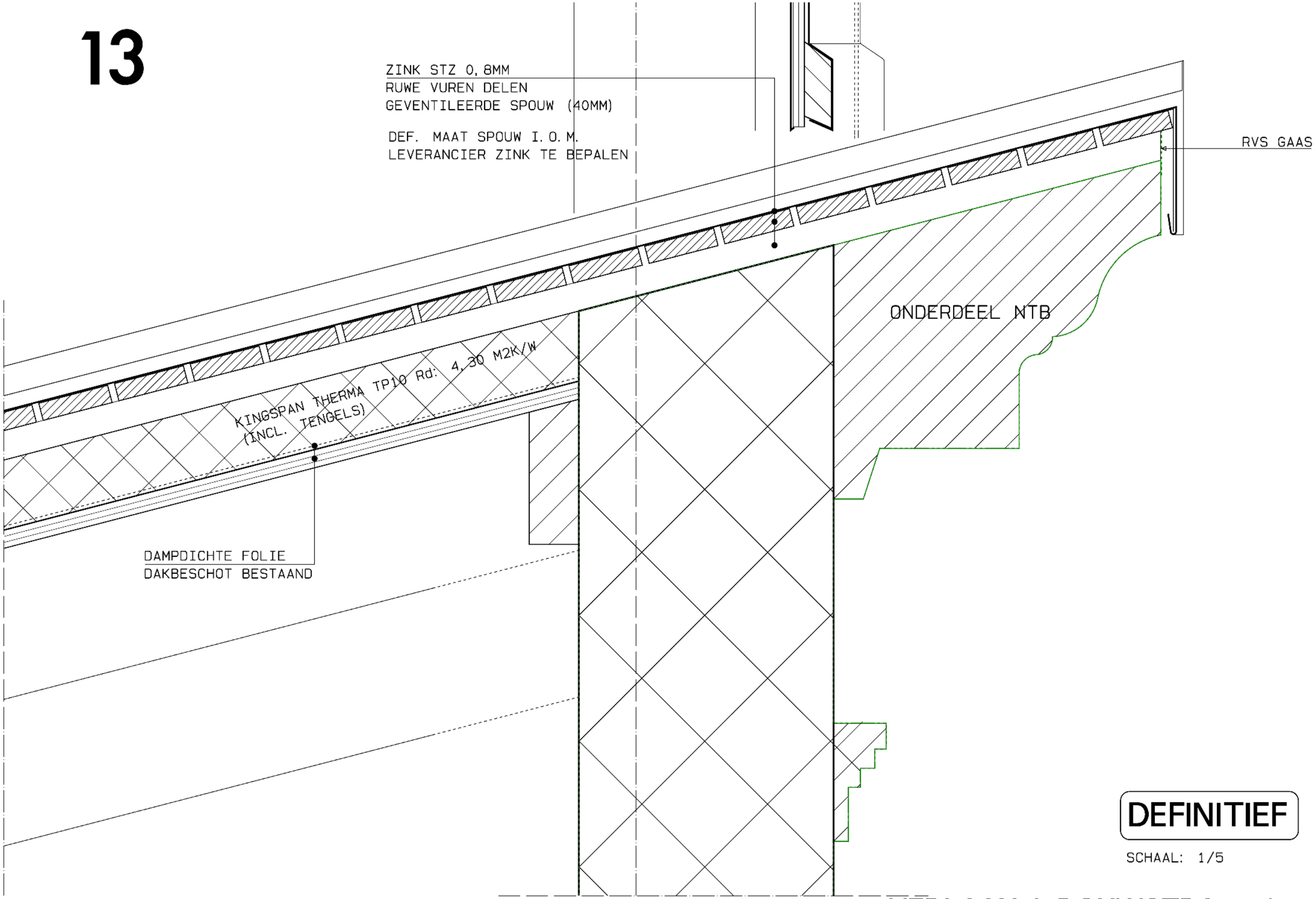

DEFINITIEF

SCHAAL: 1/5

VERLAAN & BOUWSTRA architecten

14

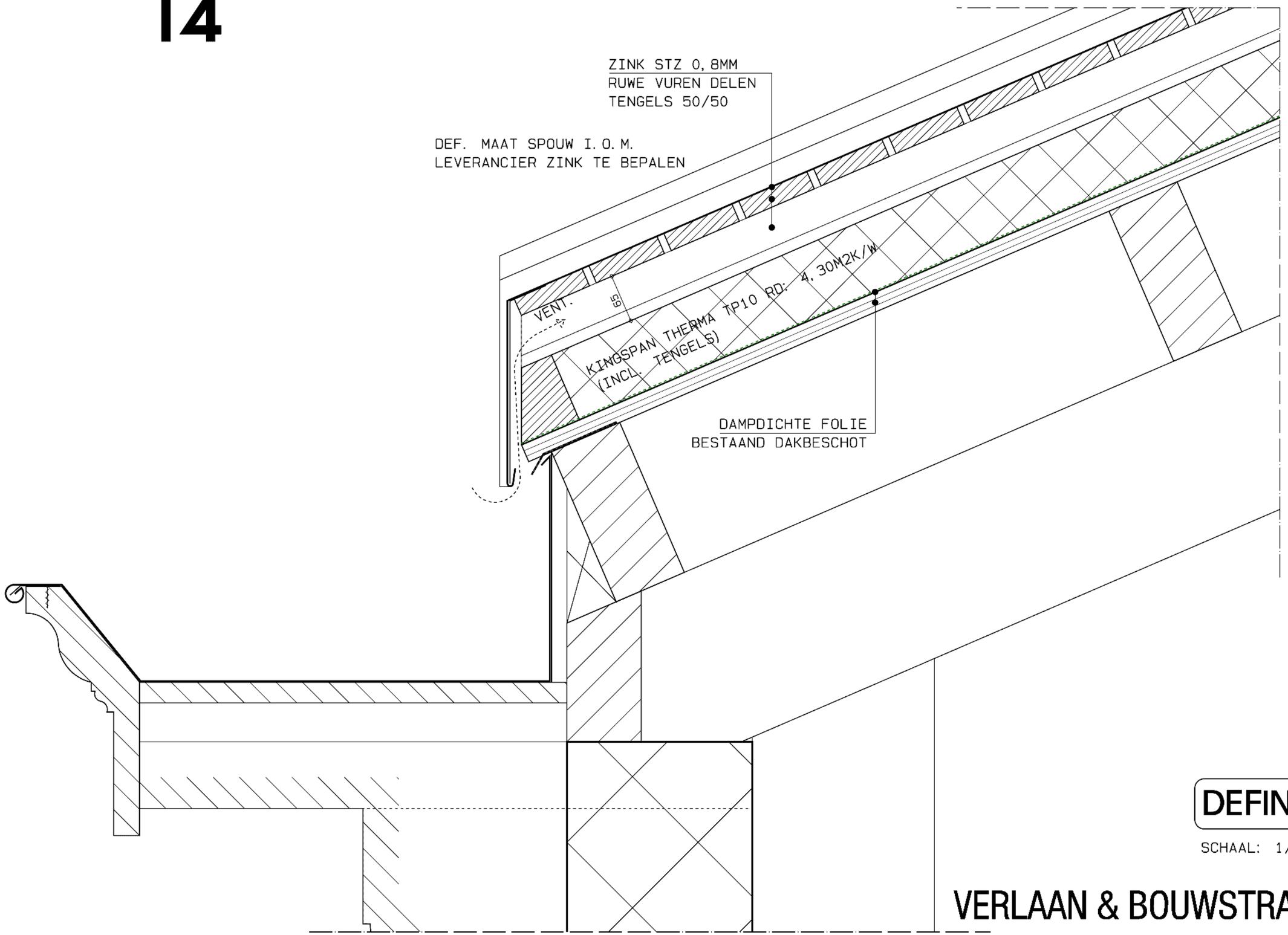

DEFINITIEF

SCHAAL: 1/5

VERLAAN & BOUWSTRA architecten

15

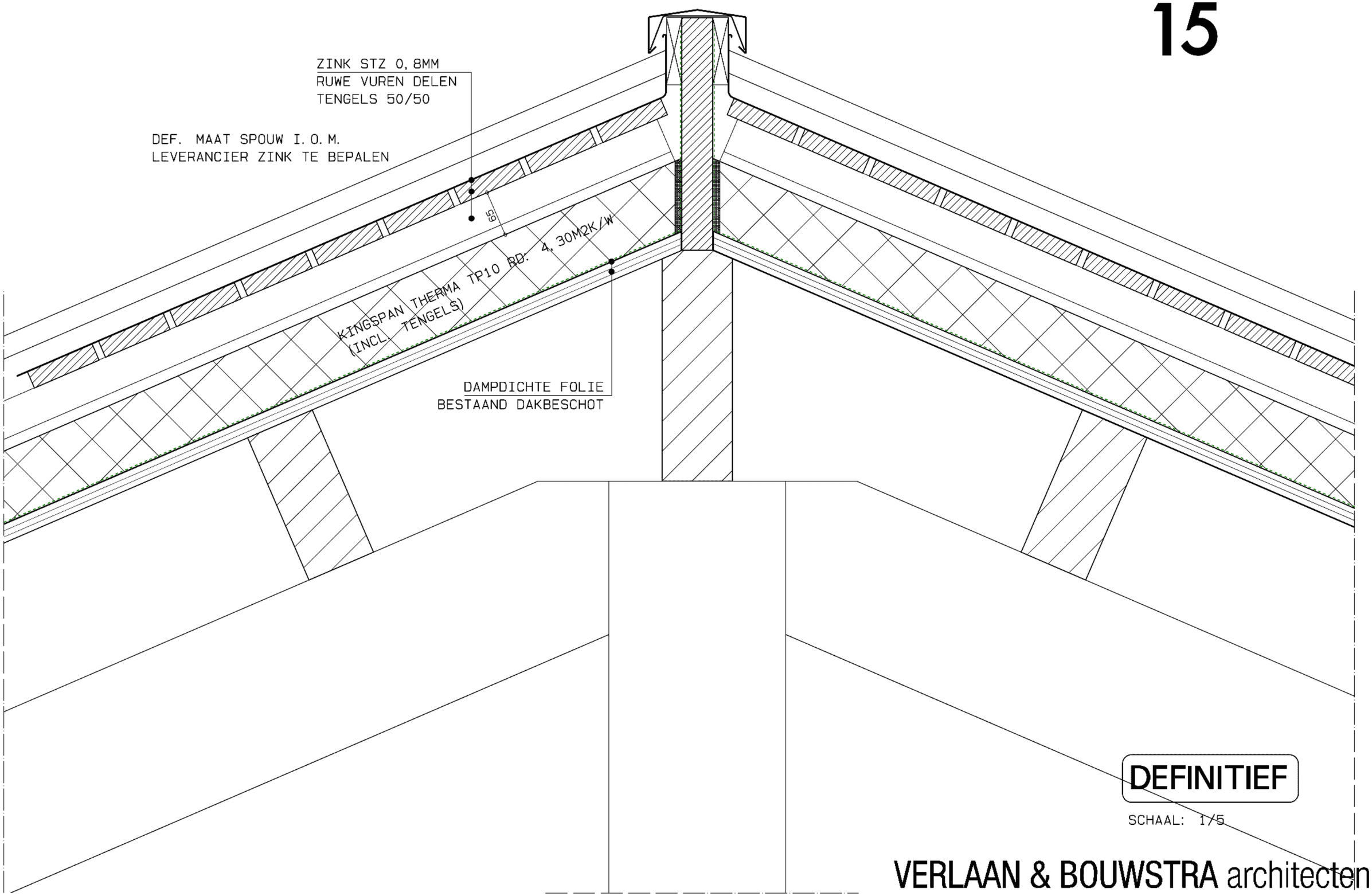

DEFINITIEF

SCHAAL: 1/5

VERLAAN & BOUWSTRA architecten

16

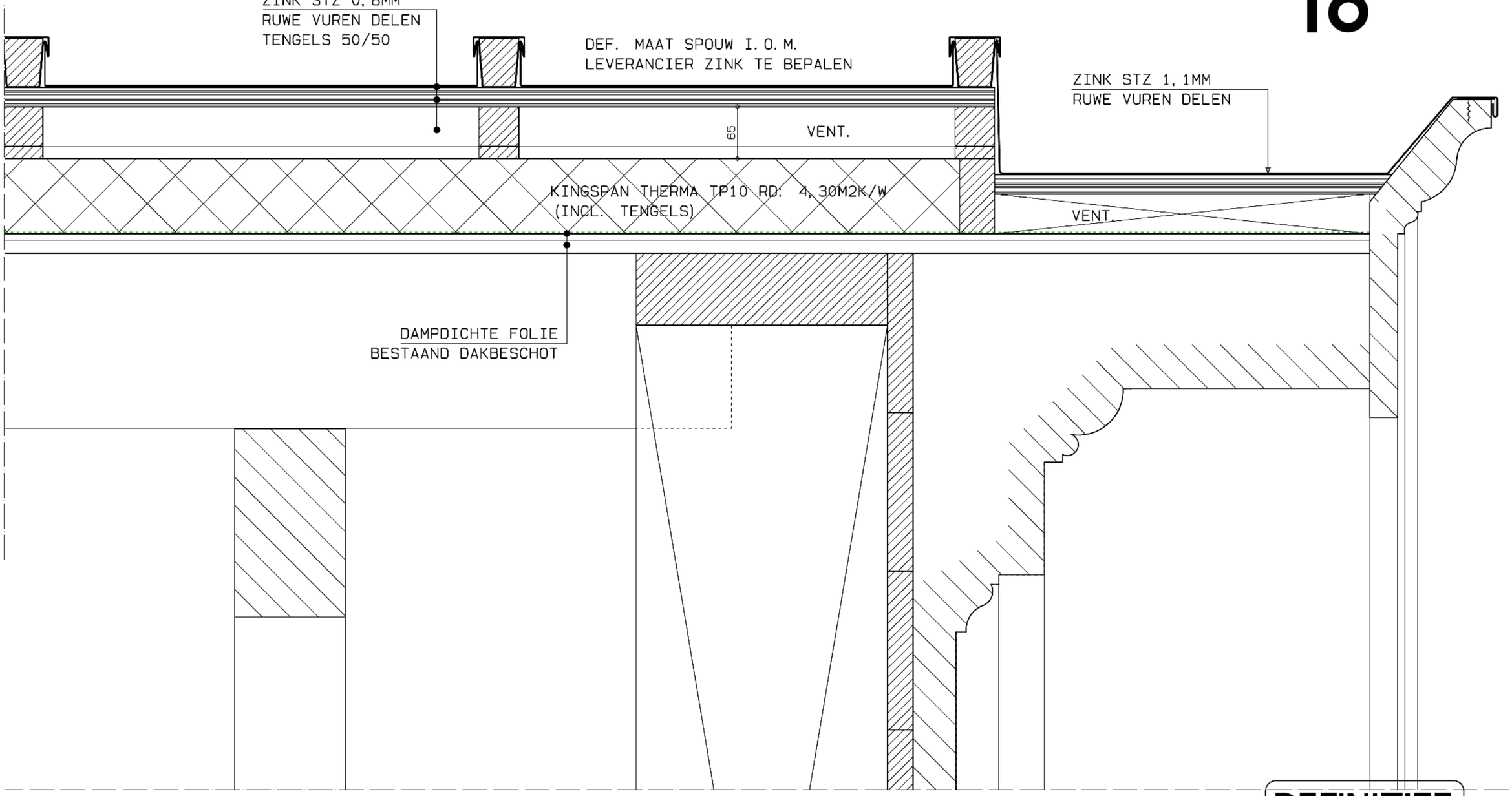

DEFINITIEF

SCHAAL: 1/5

VERLAAN & BOUWSTRA architecten

17

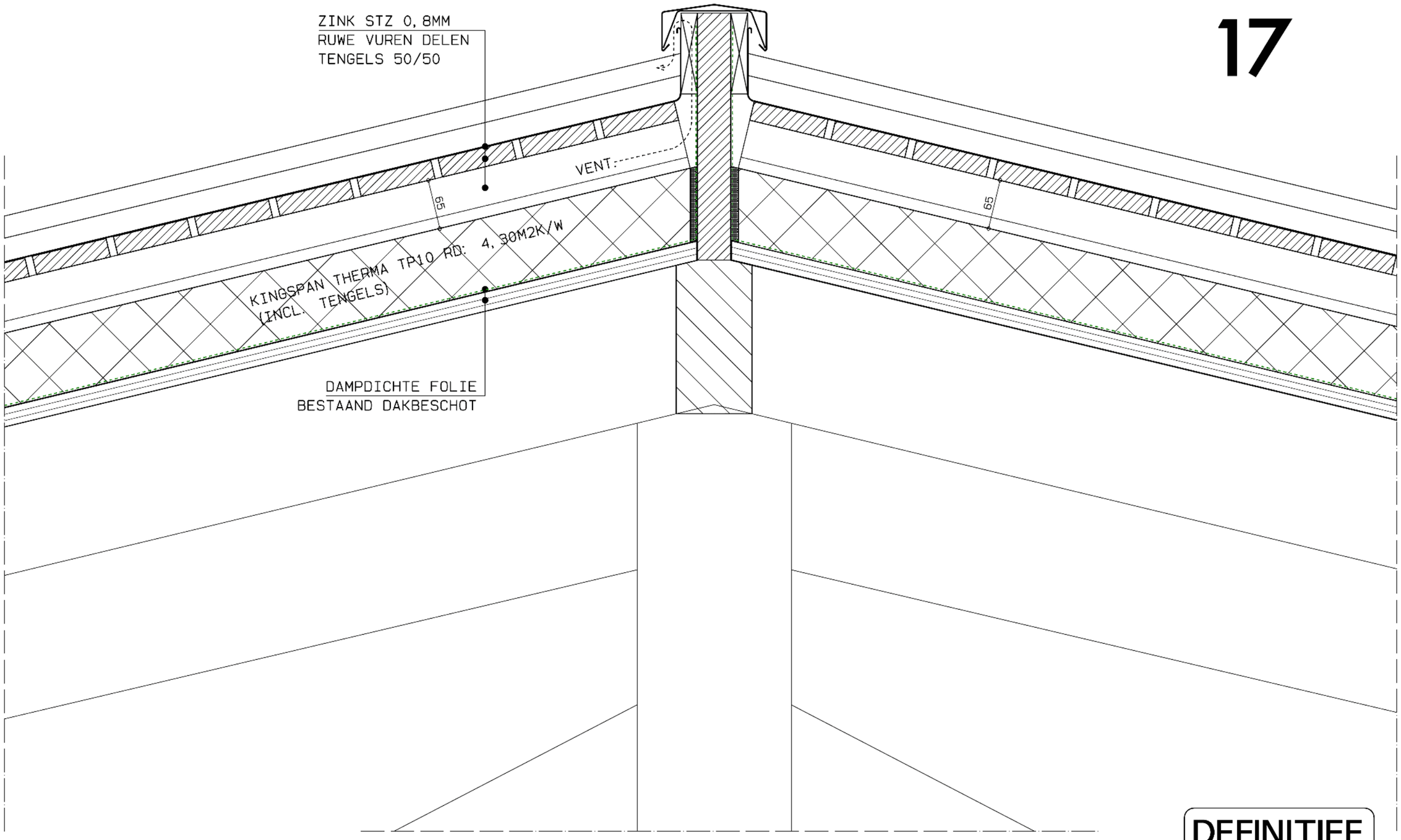

DEFINITIEF

SCHAAL: 1/5

VERLAAN & BOUWSTRA architecten

18

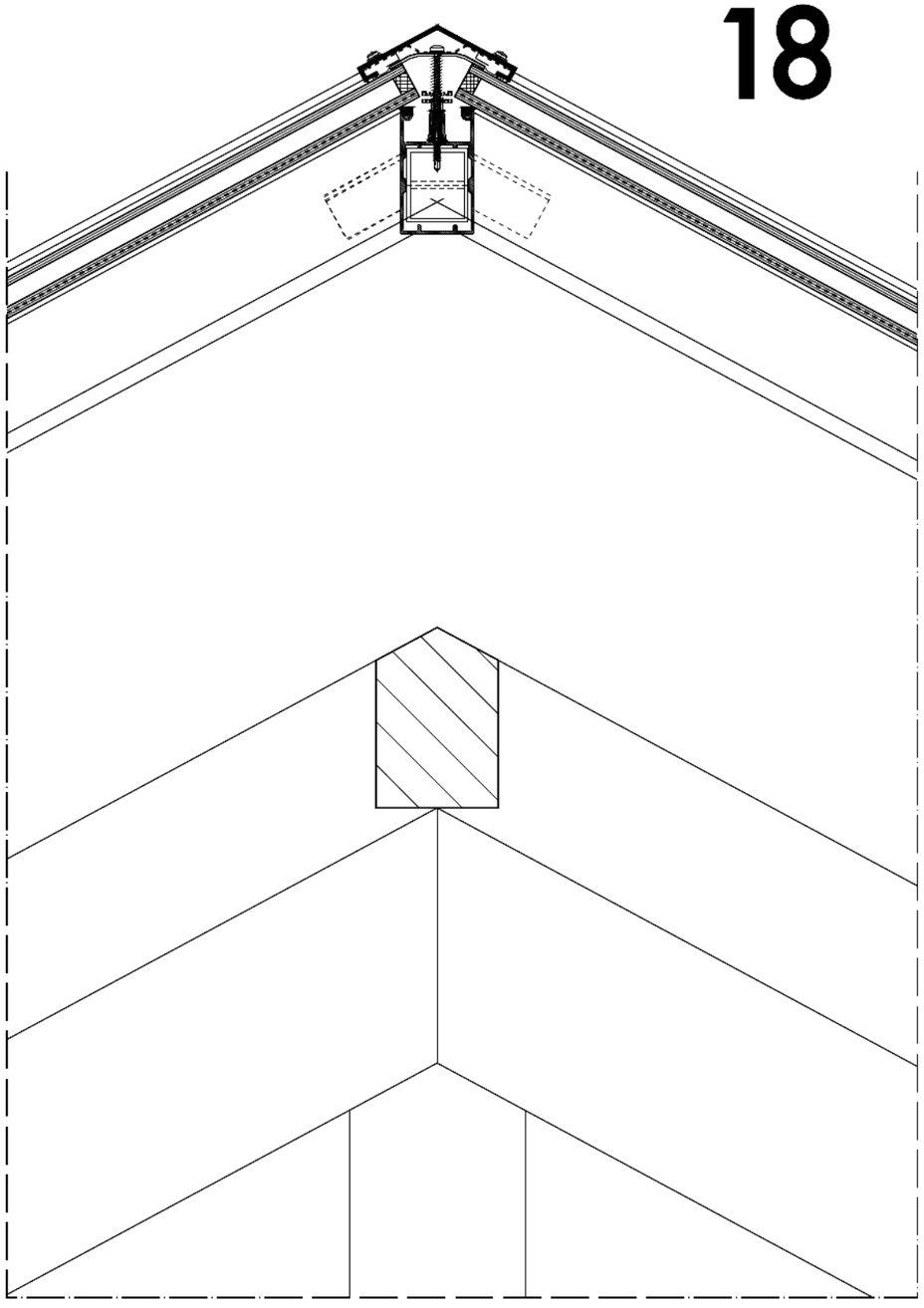

19

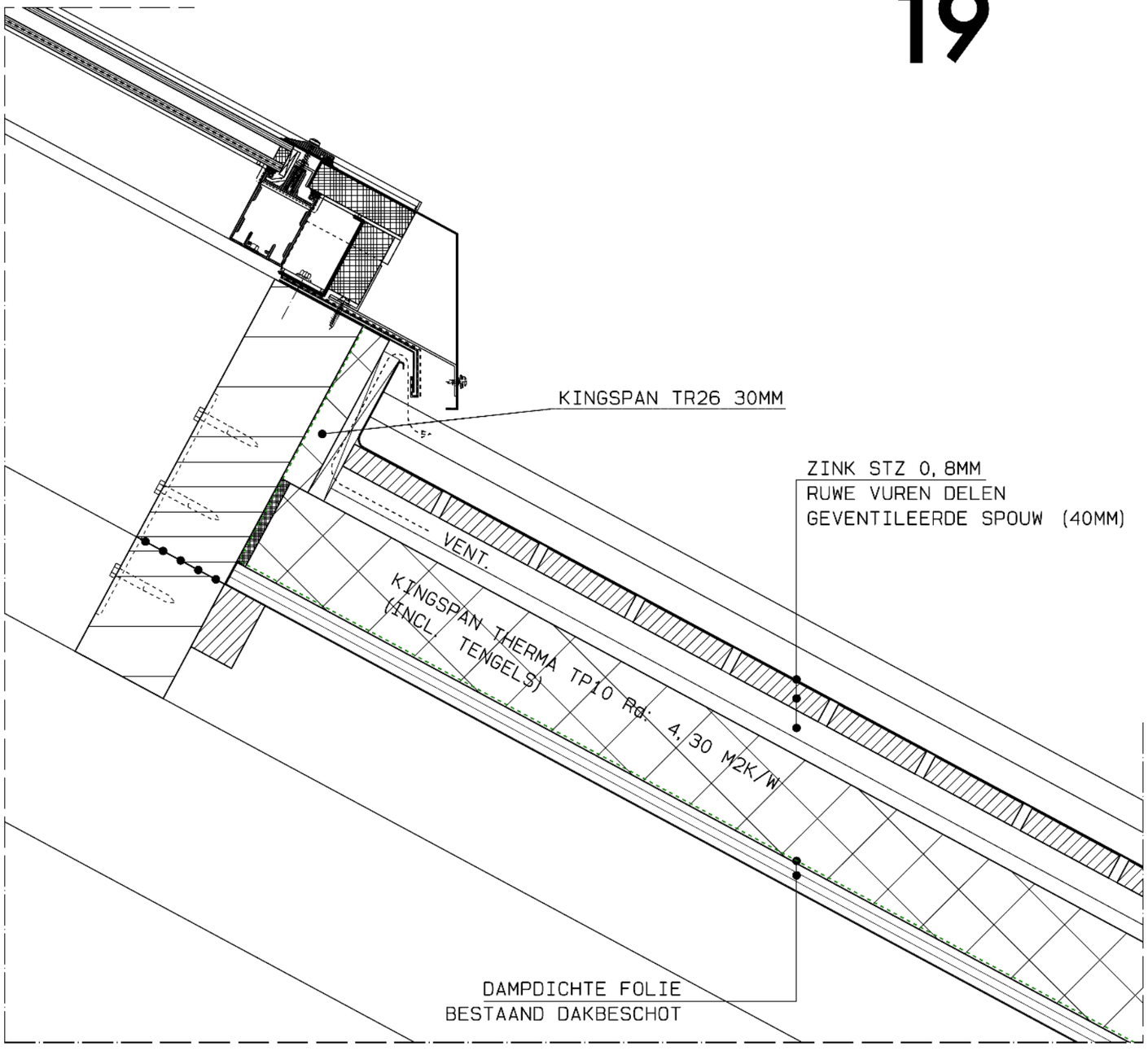

DEFINITIEF

SCHAAL: 1/5

VERLAAN & BOUWSTRA architecten

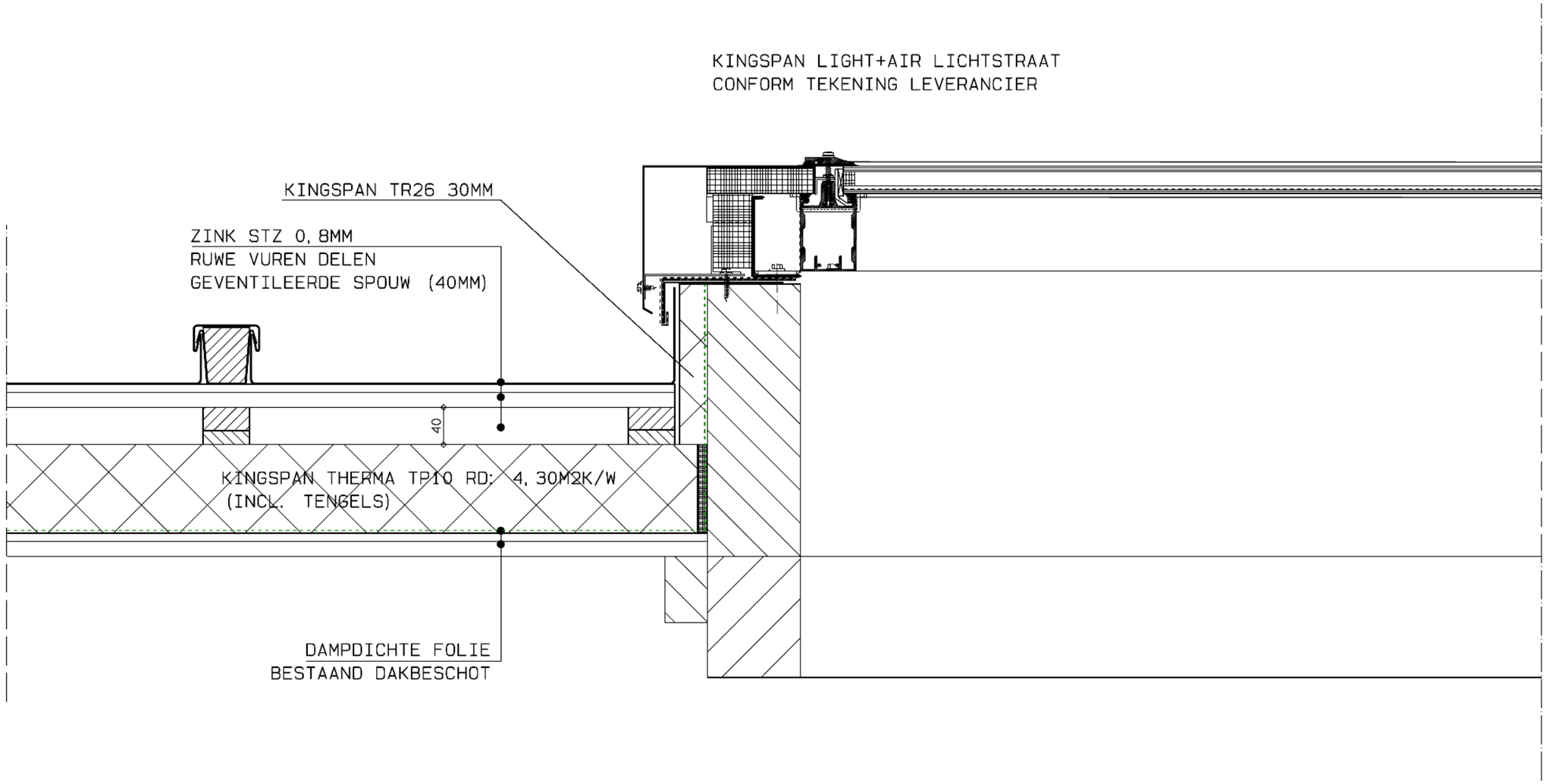

DEFINITIEF

SCHAAL: 1/5

VERLAAN & BOUWSTRA architecten

HORIZONTAAL PRINCIPEDETAIL
T. P. V. MUURSTIJLEN NOORDZIJDE

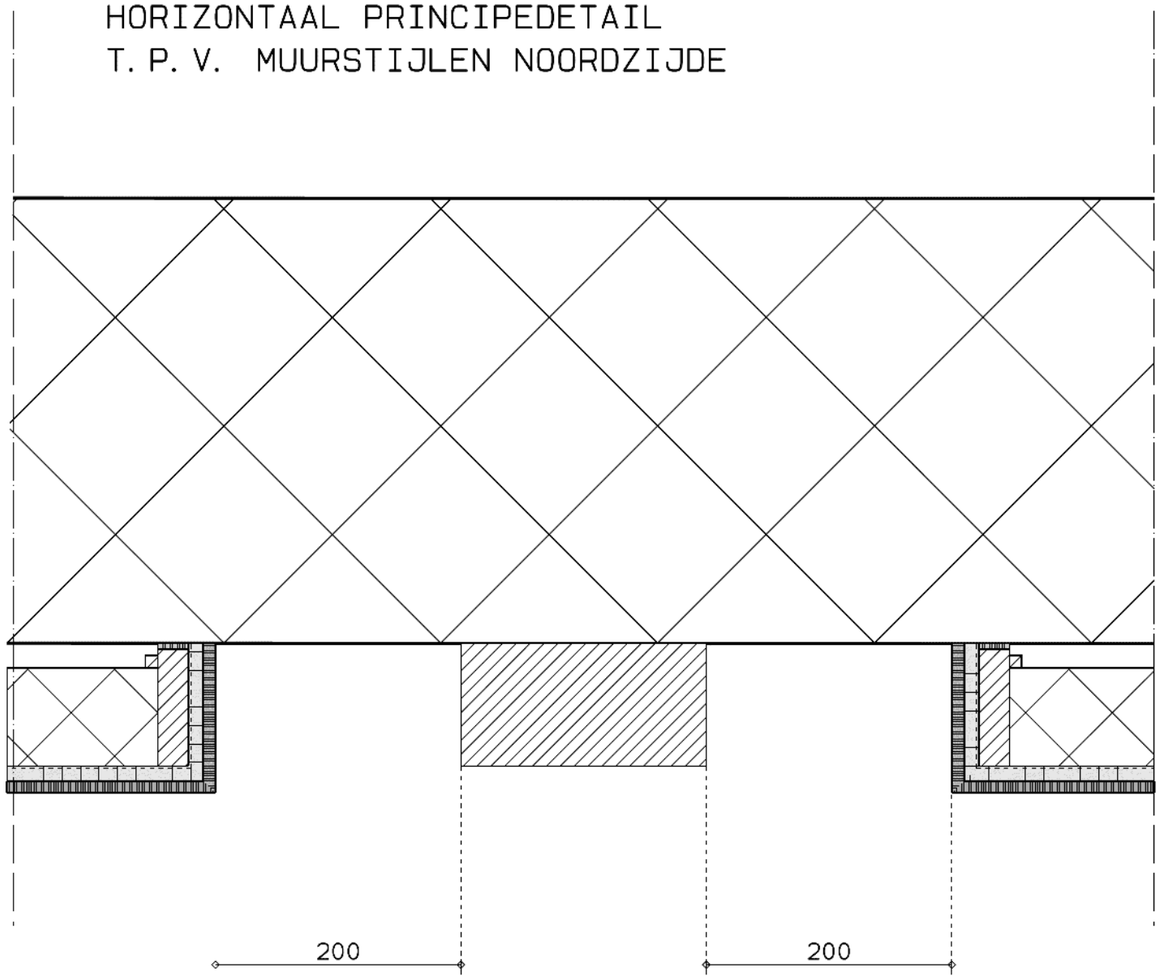

ISOLATIE CONFORM RAPPORTAGE ZRI

HORIZONTAAL PRINCIPEDETAIL
T. P. V. MUURSTIJLEN NOORDZIJDE

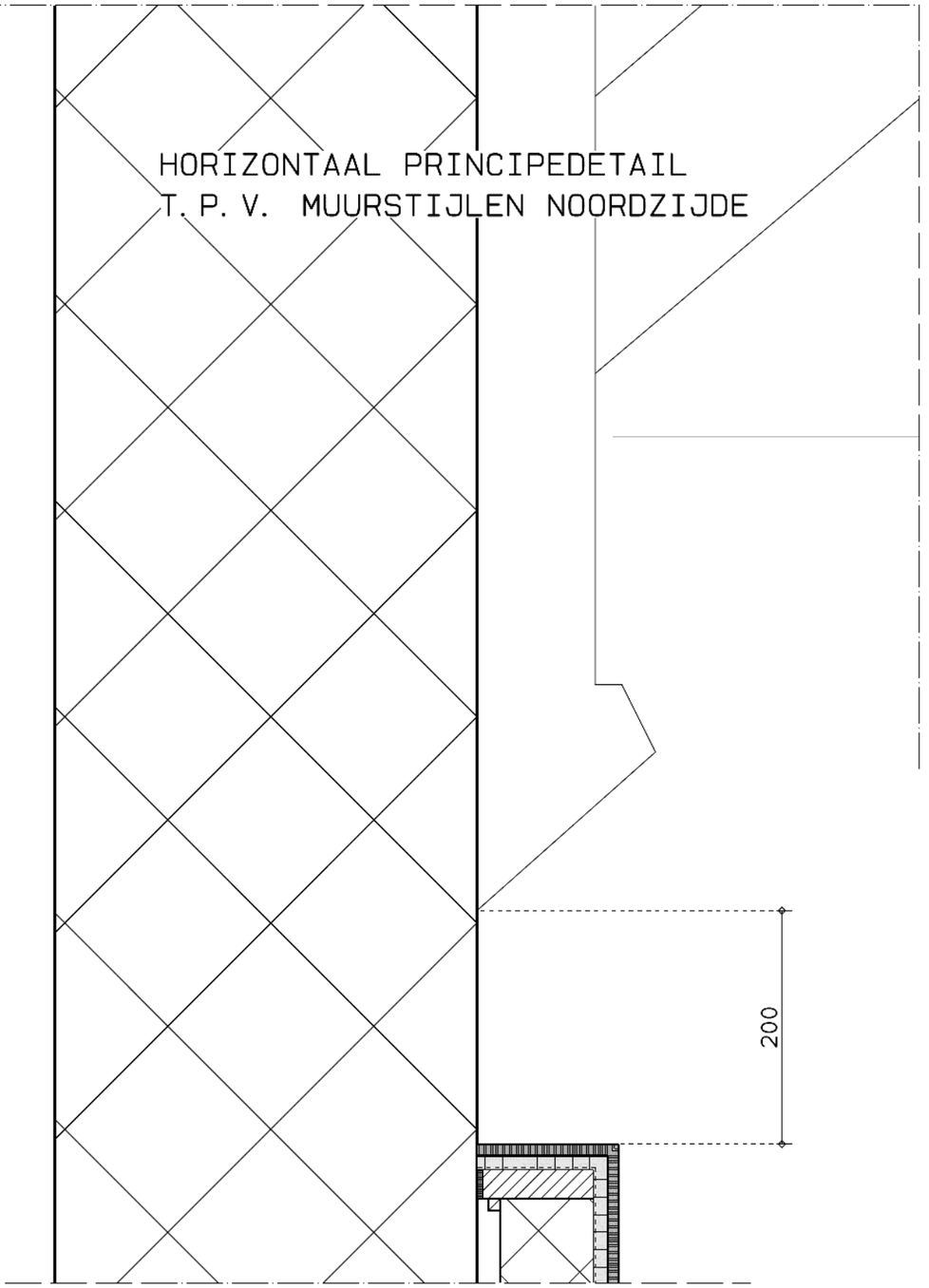

DEFINITIEF

SCHAAL: 1/5

VERLAAN & BOUWSTRA architecten