

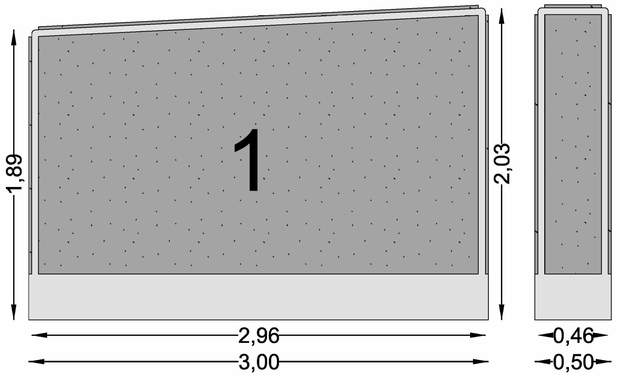

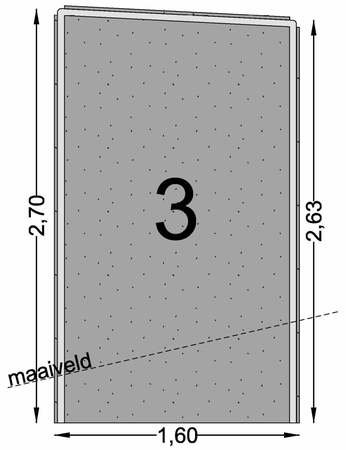

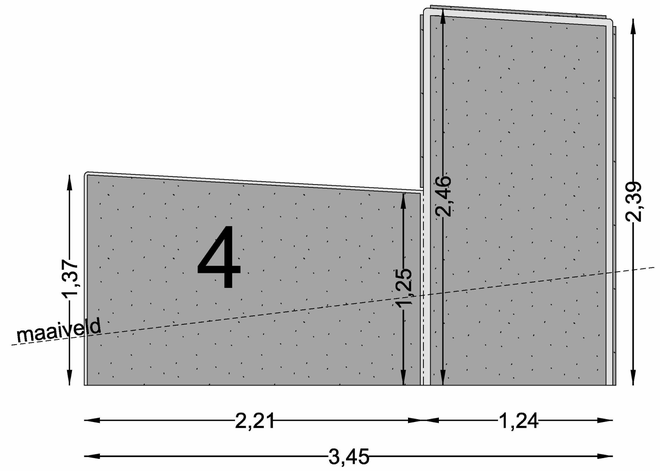

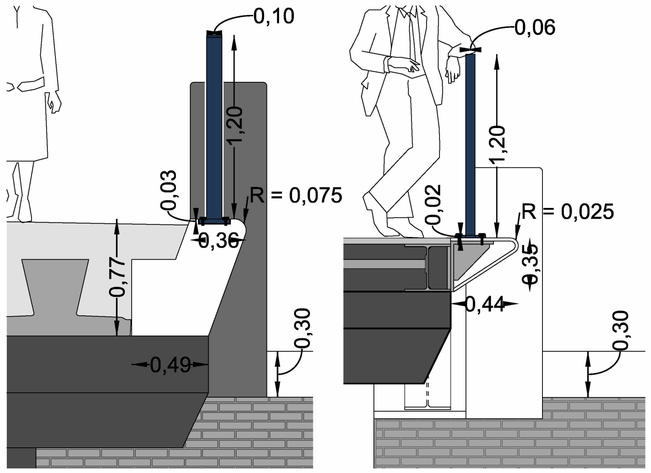

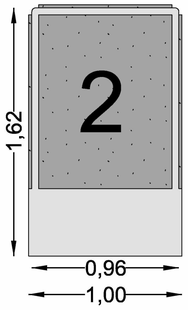

Detail landhoofd (1:5)

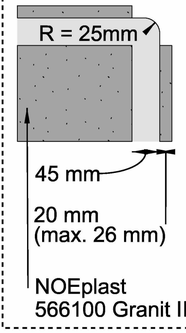

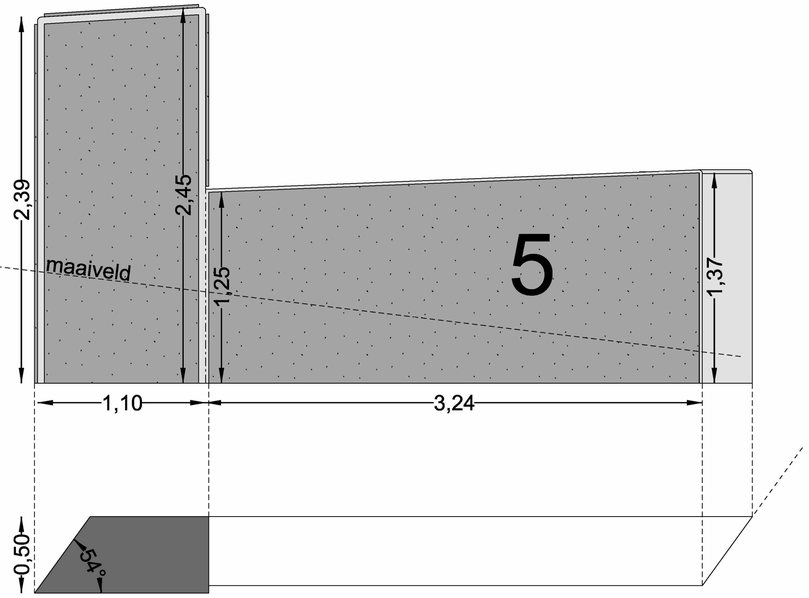

Detail traptrede Hoekenesbrug

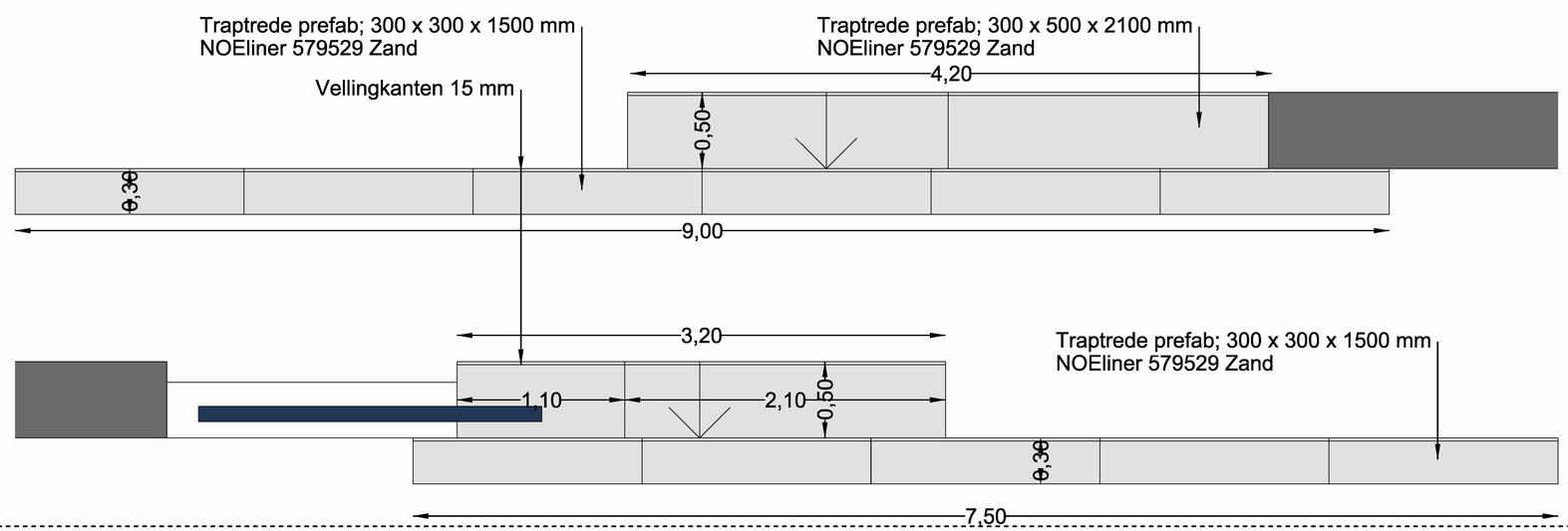

* Maatvoering landhoofden is exclusief de NOEplast structuurmat

Versie	Datum	Omschrijving wijziging(en)	Tekenaar	Projectleider
01	29-04-2019	eerste versie	DB	FL
02	24-09-2019	diverse aanpassingen	DB	FL
03	-	-	-	-
04	-	-	-	-
05	-	-	-	-
06	-	-	-	-
07	-	-	-	-

Project	Centrum Nieuw West Amsterdam	Proj. nr.	17045.C
Onderdeel	BKP Leuningen, randliggers, landhoofden, traptreden	Tek. nr.	DO 0602
Fase	Definitief Ontwerp	Schaal	1:20
Opdrachtgever	Gemeente Amsterdam	Formaat	A1

MARIS

Status	Akkoord opdrachtgever	Maatvoering
☒ Concept		maatvoering in meters
☐ Definitief		peil in meters t.o.v. NAP

Bureau Maris b.v.
Gildenveld 18
3892 DG Zeewolde
036 - 522 09 71
www.bureau-maris.nl
info@bureau-maris.nl

printdatum: $DATE$ bestandsnaam: $FILE$

© AUTEURSRECHT VOORBEHOUDEN