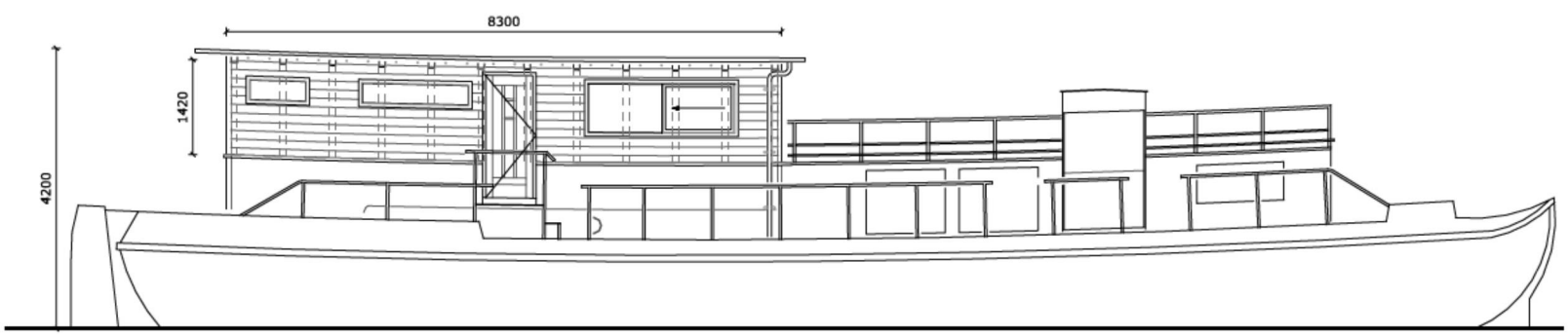

Linker zijgevel

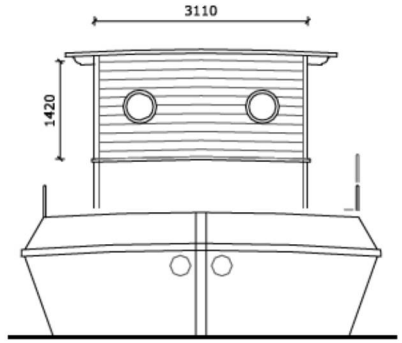

Achtergevel

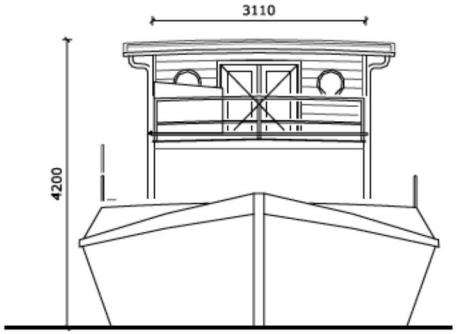

Voorgevel

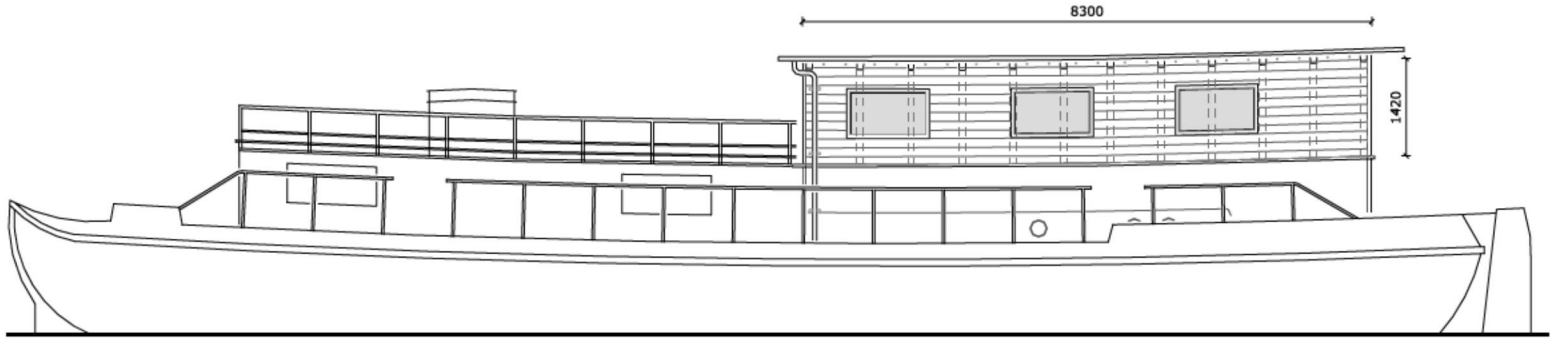

Rechter zijgevel

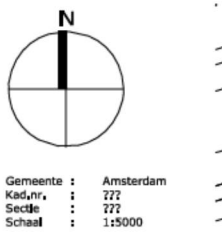

Gemeente : Amsterdam
Kad.nr. : ???
Sectie : ???
Schaal : 1:5000

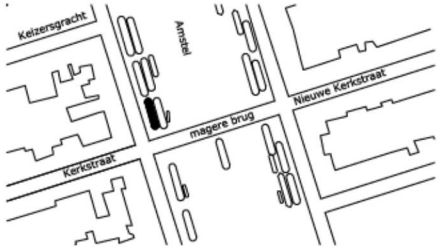

emma
Parooltoren 6e etage
Wibautstraat 129
1091GL Amsterdam The Netherlands
tel +31 (0) 20 423 32 11
fax +31 (0)20 423 32 12
www.emma-architecten.nl
info@emma-architecten.nl

totale afmeting 22,70x4,7x4,20 meter
n.b. niet voor uitvoering

Project	Boot Amstel
Project nr.	10015
Tekening nr.	-
Opdrachtgever	[redacted]
Fase	VO
Onderwerp	aanzichten bestaand
Schaal	1: 100
Datum	17 / 01 / 2011
Getekend	JAH
Formaat	A4