Opstelling van installatie op dak zoals vergund_1 OLO 5210233

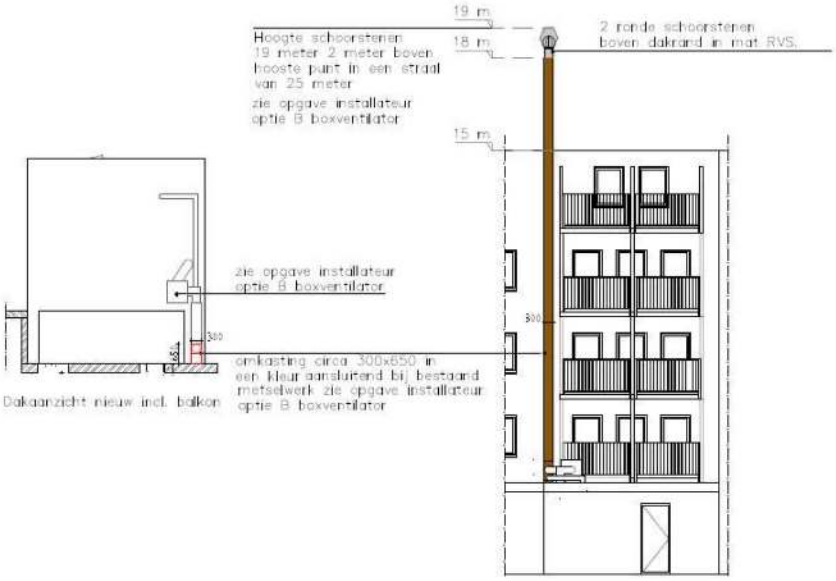

5.1, 2, e

project
1e v. Swindenstraat 40

opdrachtgever
5.1, 2, e

fase
BA

projectnummer
1912

schaal
1:100

datum
07-12-2019

wijziging
20-05-2020

Opstelling van installatie op dak zoals vergund_2 OLO 5210233_optie B

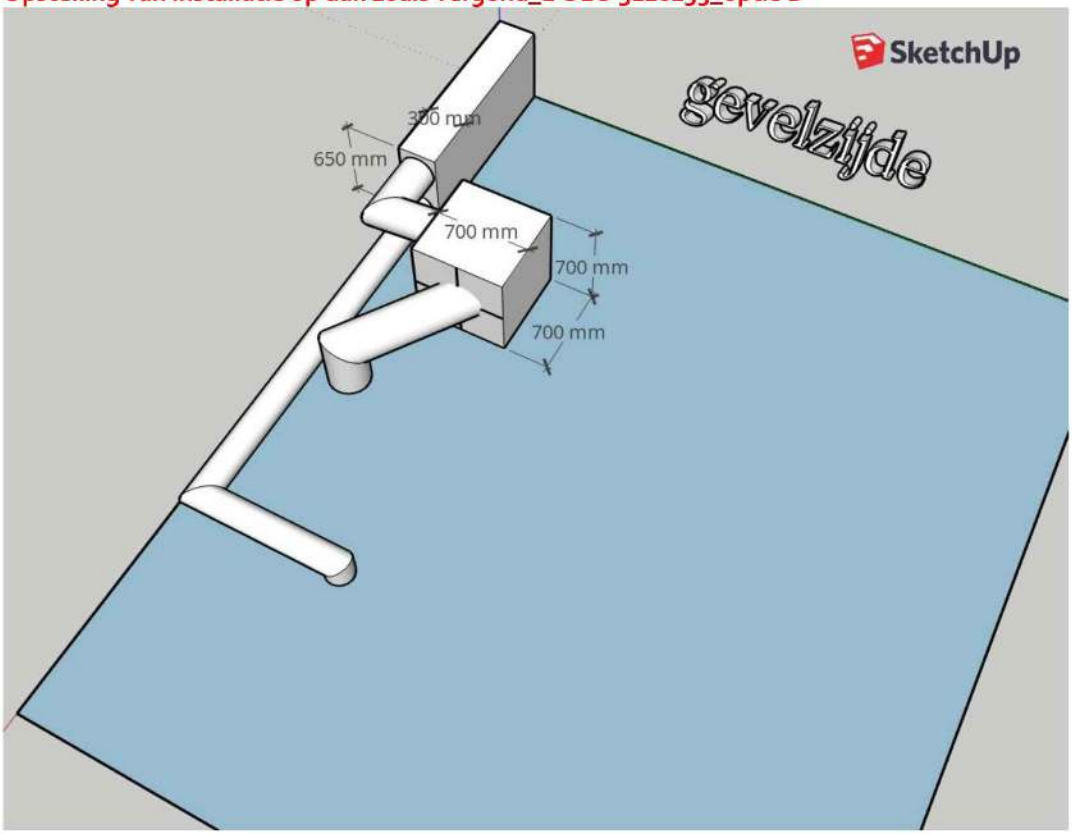

Opstelling van installatie op dak zoals vergund_3 OLO 5210233_optie B

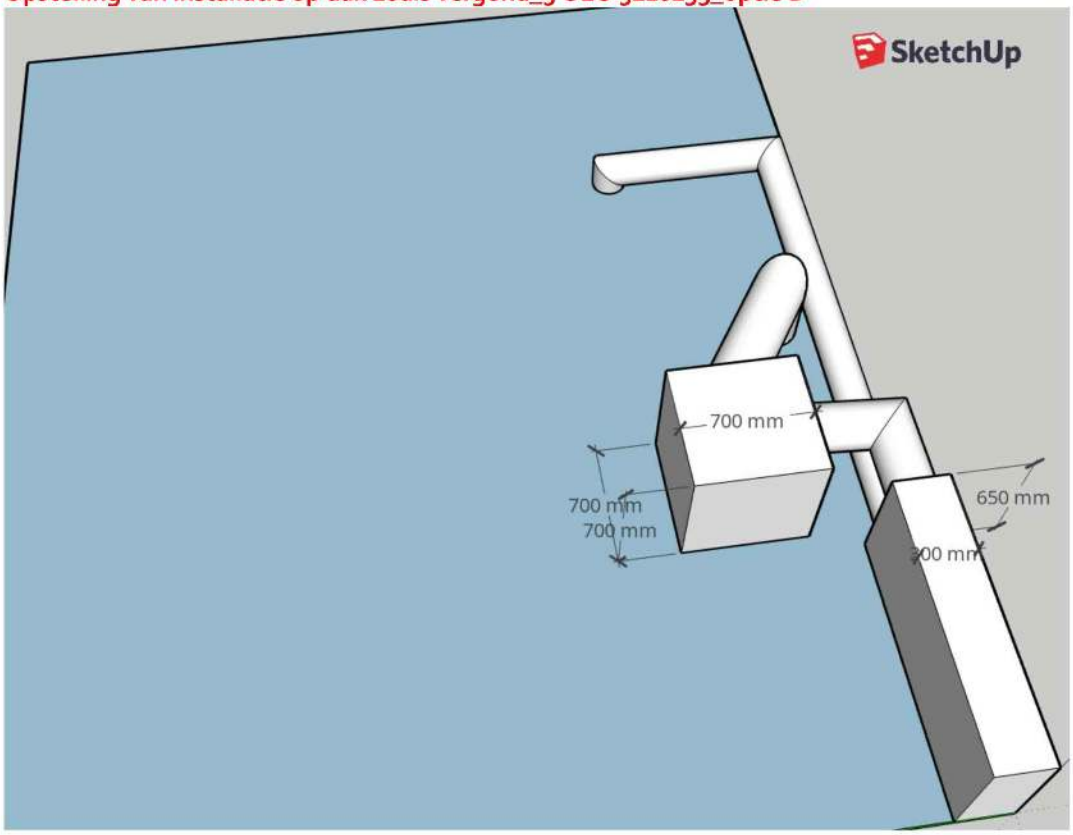

Opstelling van installatie op dak_1 gerealiseerd_foto



Opstelling van installatie op dak_2 gerealiseerd_foto



Opstelling van installatie op dak_3 gerealiseerd_foto



Opstelling van installatie op dak_4 gerealiseerd_tekening meer passend bij realisatie_optie A

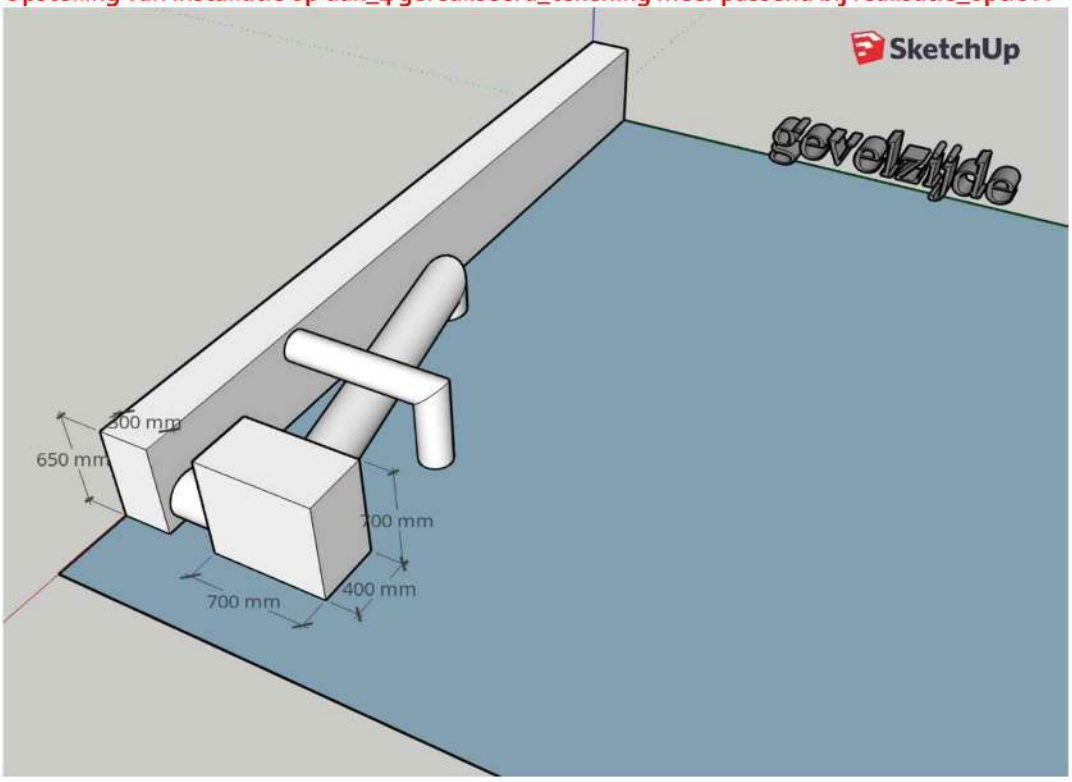

Opstelling van installatie op dak_5 gerealiseerd_tekening meer passend bij realisatie_optie A

