

NR 8

Positie aanmeer palen NTB

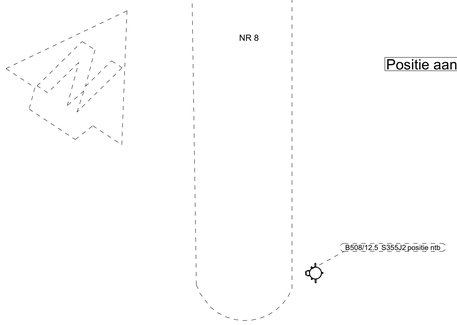

Bovenaanzicht nr 8
1:100

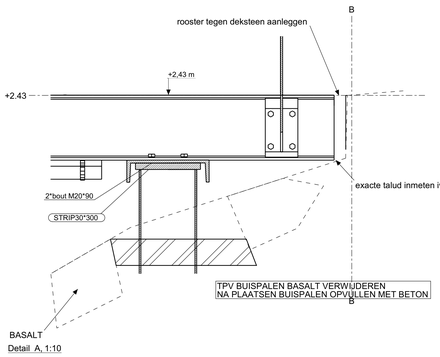

Detail A, 1:10

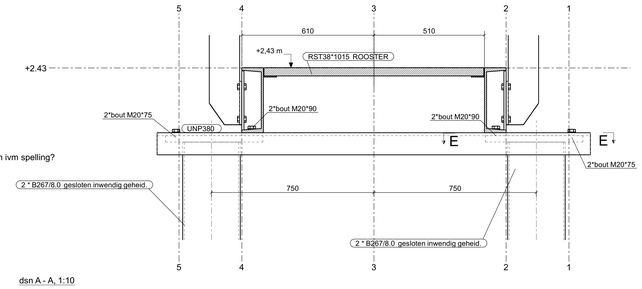

dsn A - A, 1:10

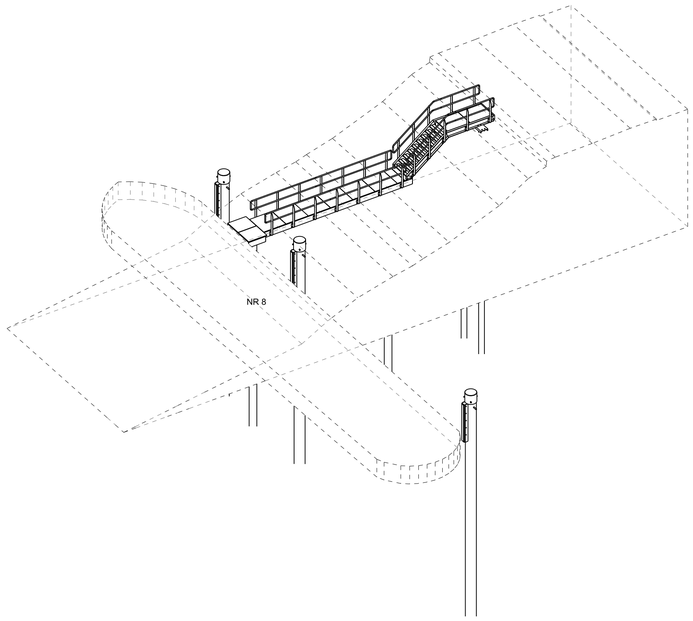

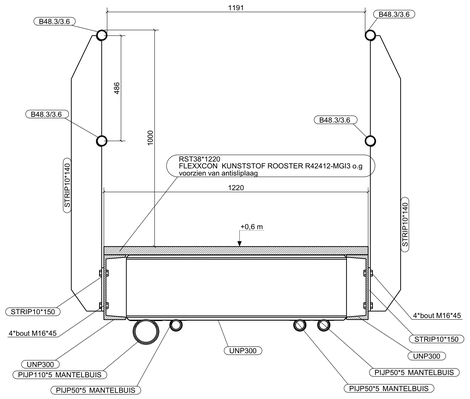

dsn B - B, 1:10

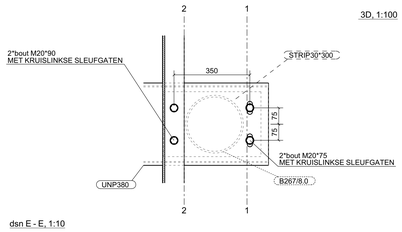

dsn E - E, 1:10

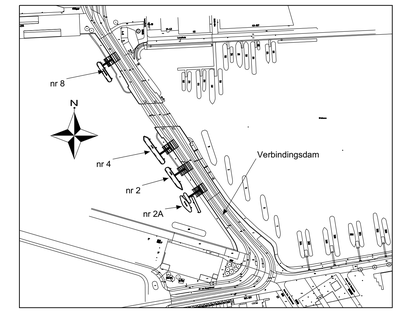

Situatie, 1:2500

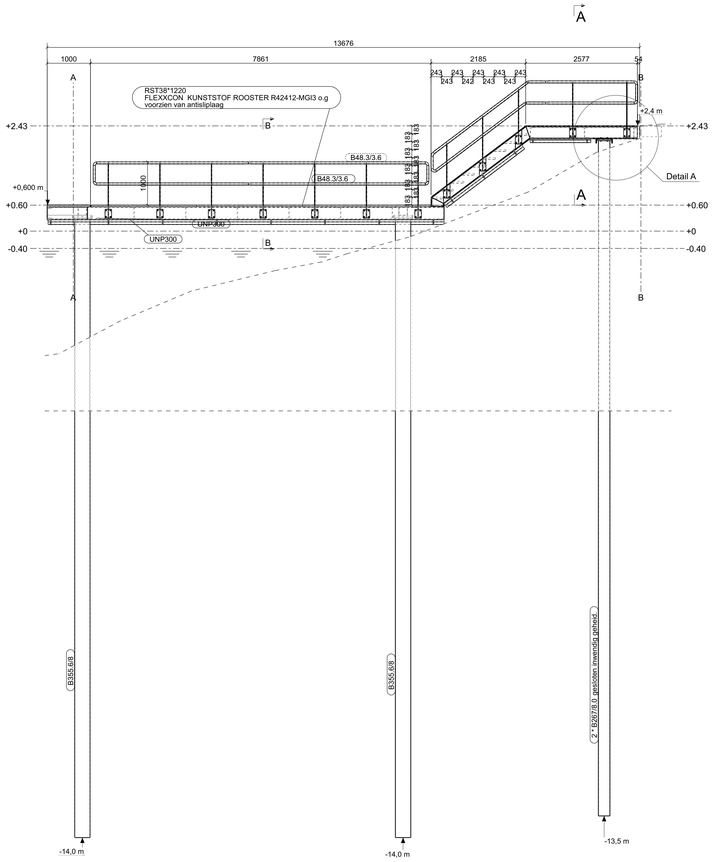

ZIJ AANZICHT 8
1:50

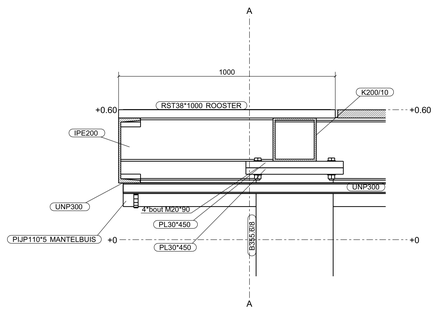

dsn C - C, 1:10

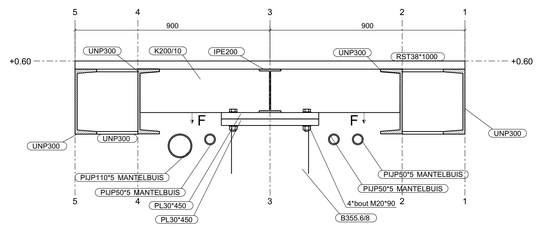

dsn D - D, 1:10

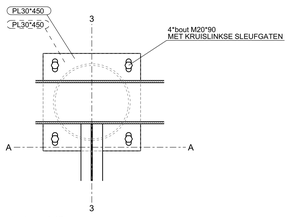

dsn F - F, 1:10

RENVOOI

Algemeen:

- alle maten in mm, tenzij anders aangegeven.
- hoogtematen in m. t.o.v. N.A.P.
- maatvoering in het werk te controleren
- positie afmeerpalen N.T.B.

Materiaalkwaliteit:

Alle materialen leveren met minimaal 2.2 attest, tenzij anders aangegeven.

- profielen : S235
- overig: S235 aanmeerpalen S355
  : roosters: GVK roosters vzv antislip FLEXXCON KUNSTSTOF ROOSTER R42412-MGI3 o.g
  : bevestigingsmiddelen roosters RVS

Bevestigingsmiddelen en ankers:

- stalen bouten klasse 8.8 thermisch verzinkt overmaats
- stalen ankerstangen klasse 8.8 thermisch verzinkt overmaats
- stalen moeren klasse 8.8 thermisch verzinkt overmaats

Lassen:

Het laswerk uit te voeren conform NEN 1090 executieklasse 1, tenzij anders aangegeven.

- alle lassen waarvoor een sterkteberekening is uitgevoerd op tekening aangegeven
- alle constructiedelen ononderbroken gelast tenzij anders aangegeven

Conservering staal:

- Stralen
- Thermisch verzinken:
- per laag de binnenhoeken voor te zetten met de kwast
  - eindkleur: zie tabel boven

  Thermisch te verzinken onderdelen aan te bieden conform EN-ISO 14713-2,
  het thermisch verzinken uit te voeren conform EN-ISO 1461 en de aanvullende eisen vastgelegd
  binnen de EN 1090-2.

Palen ø267 ongeconserveerd
Palen ø355 drielaagsconserveringssysteem bovenste 5 m1 zwart
Palen ø508 drielaagsconserveringssysteem bovenste 6m1 zwart
deksel ø559 drielaagsconserveringssysteem eindkleur signaalwit
Loopbrug/trap met steiger: thermisch verzinkt + poedercoaten eindkleur wit
Leuning: thermisch verzinkt + poedercoaten eindkleur zwart
Bordes: thermisch verzinkt + poedercoaten eindkleur wit

NEN 1090	Naam aanbrenger:	Naam lasser:	Naam PVC:
Uitvoeringsklasse: 1	Plaatsvervanging conform tekening.	Alle lassen aangebracht conform tekening en/of nieuwe.	Alle lassen conform spec. uitgevoerd Uitslag NDO akkoord.
Maatgevlakt: //N	Datum:	Datum:	Datum: Verantwoordelijk constructeur

Gemeente Amsterdam

Opdrachtgever: Gemeente Amsterdam

Project: Steigers verbindingsdam - westzijde

ADONIN adonin ontwerp & ingenieurs
Industrieweg 14a
2803 PA Gouda
tel. 0182 - 51 51 00
info@adonin.nl
www.adonin.nl/en/gouda

Onderwerp: OVERZICHT EN DETAILS
LOCATIE 8

Fase: Definitief ontwerp

Tekenaar: -- --
Projectleider: -- --
Datum: 02-10-20
Schaal: 1:2500/100/50/10
Formaat: A0
Versie:

Projectnr.: 19076-DO-
Status: DEFINITIEF
Tekeningnr.: 04-01
Blad nr.:

Het copyright van deze tekening behoort toe aan ADONIN B.V.

02-10-20

Tekla Structures