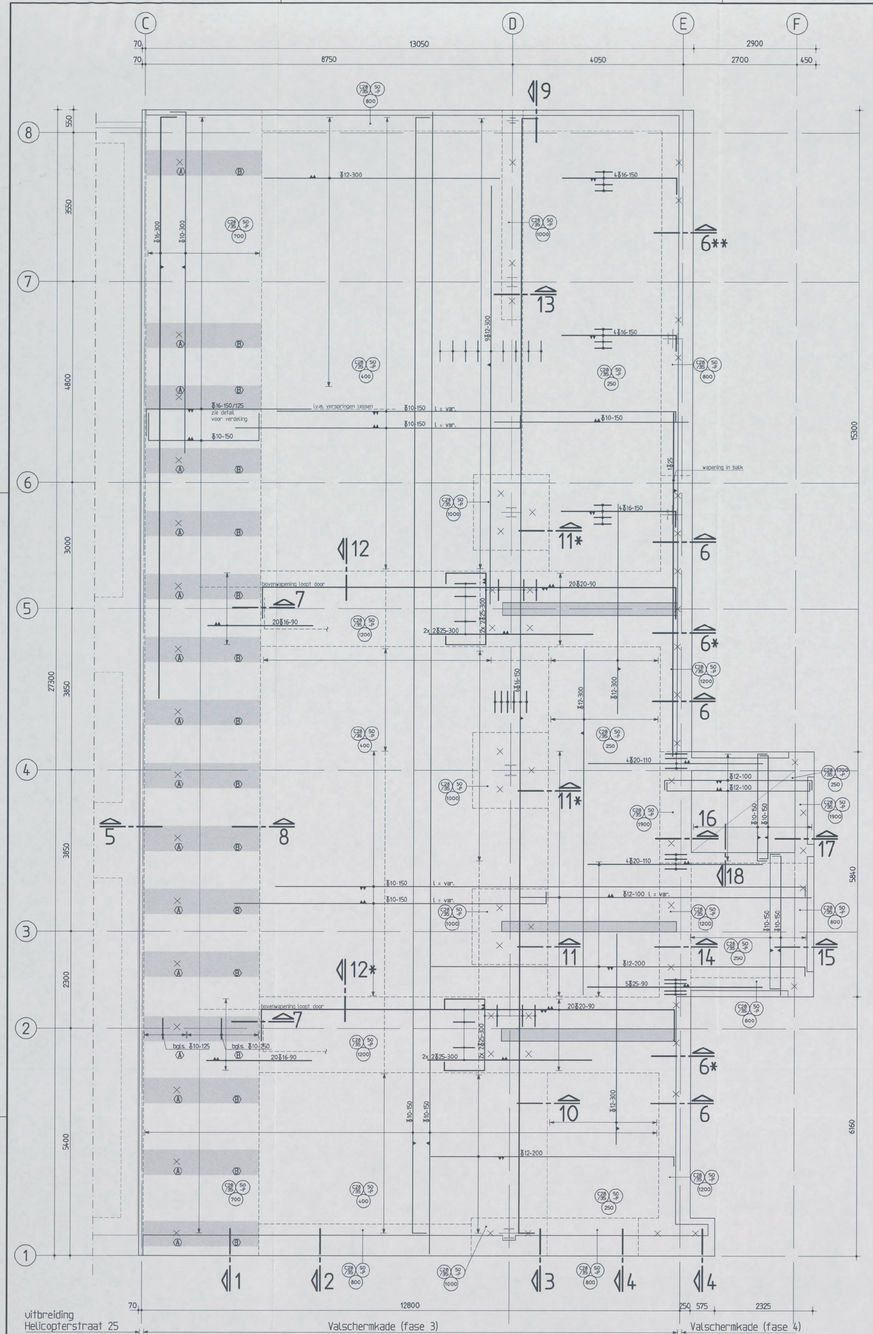

fundering wapening

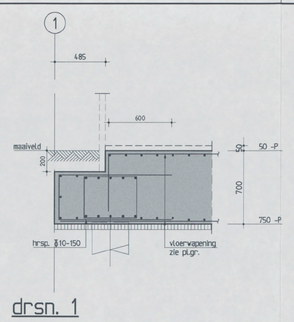

drsn. 1

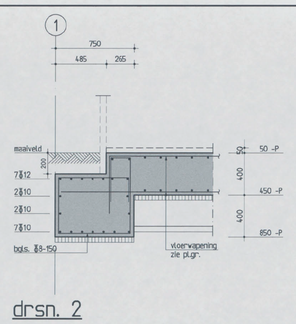

drsn. 2

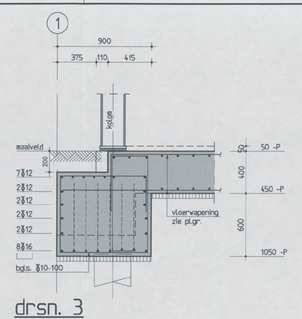

drsn. 3

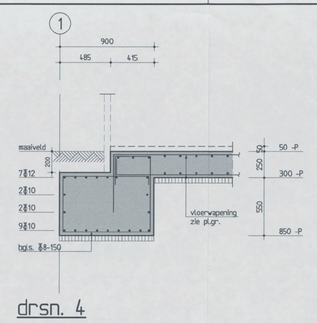

drsn. 4

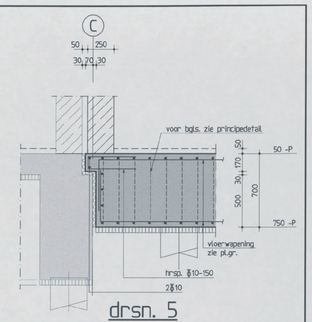

drsn. 5

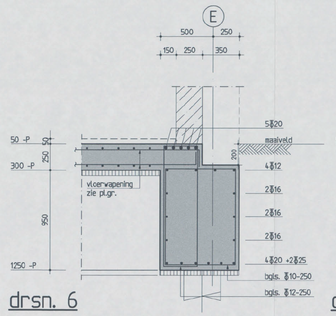

drsn. 6

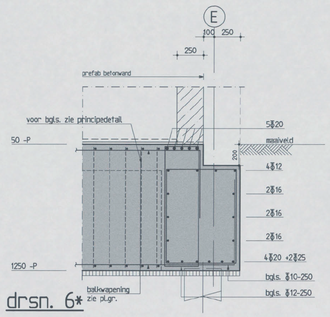

drsn. 6*

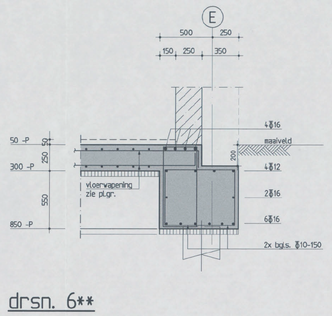

drsn. 6**

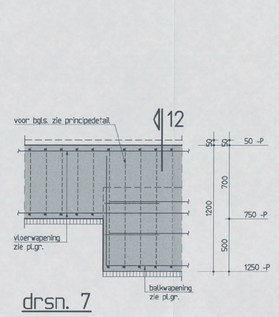

drsn. 7

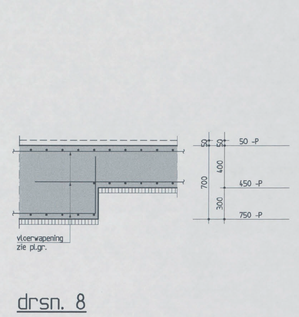

drsn. 8

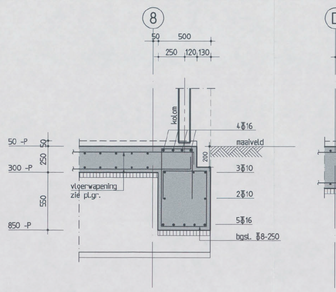

drsn. 9

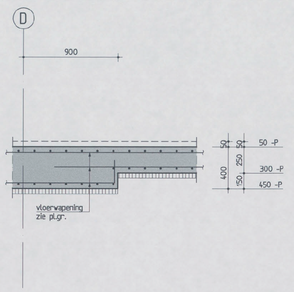

drsn. 10

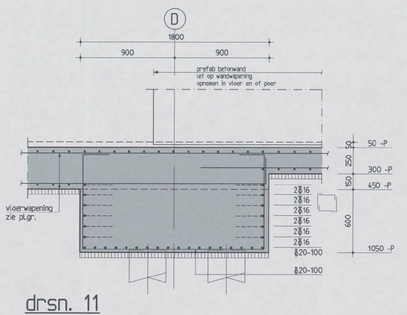

drsn. 11

t.p.v. drsn. 11* geen prefab betonwand

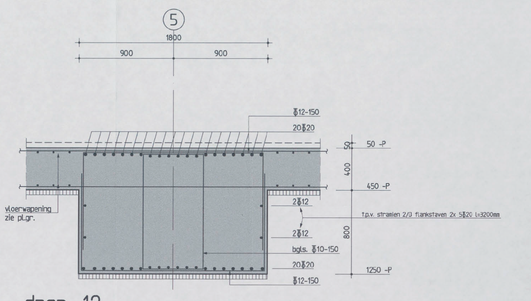

drsn. 12

t.p.v. drsn. 12* stramien maatvoering afwijkend
let op t.p.v. stramien D bijlegwapening aangegeven in plattegrond

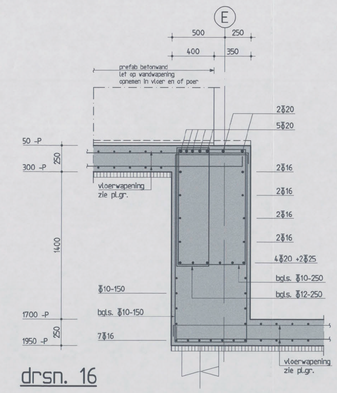

drsn. 16

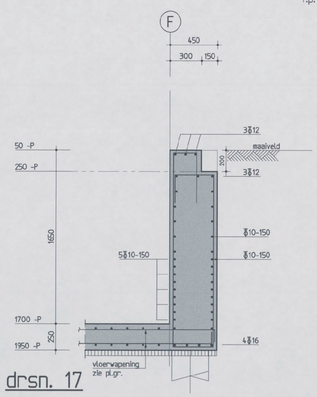

drsn. 17

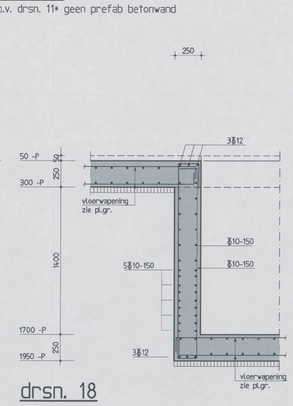

drsn. 18

let op t.p.v. prefab wanden stekwapening opnemen in vloer en of poer

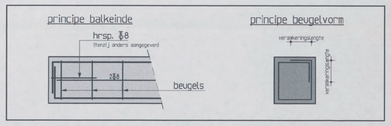

Betonconstructie

betonkwaliteit	:	C28/35
cementsoort	:	CEM III/B42,5 LH HS
betonstaalkwaliteit	:	B500B
milieuklasse	:	zie overzicht
nominale korrel	:	31,5 mm
consistentiegebied	:	2/3

uitvoering volgens : 20 AUG. 2015
NEN-EN 1992-1-1
NEN-EN 206-1 en NEN 8005
NEN-EN 13670
1339477

overzicht milieuklasse

aandulding wapening

behoort bij besluit van het Dag. Bestuur d.d.
- 5 OKT. 2015
Gemeente Amsterdam Stadsdeel Zuid

- Las- en verankeringslengte volgens art 8.4 & 8.7 NEN-EN 1992-1-1. Als vuistregel is 56 x de staafdiameter aan te houden.
Lassen verspringend aanbrengen.
- Minimale buigdiknek if bij d_{sm}< 16 mm r=4d_{sm}, bij d_{sm}>16 mm r=5d_{sm}.
- De wapening 2 werkdagen voor het storten ter keuring aanbieden aan B.M.T. en Duyts Bouwconstructies B.V.

Deze tekening uitsluitend gebruiken voor wapening

vl. prijing	Datum	Omschrijving	Tekenaar

opdrachtgever :
Gerose Vastgoed Ontwikkeling BV

Architect :
Gletermans & Van Dijk Architecten

Werk :
Valschermkade 38
Amsterdam

Onderdeel :
Fundering uitbreiding (fase 3) kantoorpand (wapening)

Duyts bouw cons truc ties
Duyts Bouwconstructies B.V.
Van Slingelandtstraat 28
1851 DP Amsterdam
Postbus 57153
1040 BD Amsterdam
Telefoon : 020 684 74 75
Fax : 020 684 19 36
E-mail : info@duyts.nl
www.duyts.nl

Tekenaar :	Constructeur :	Schaal :	Datum :	Werk nr. :	Tek. nr. :
		1:50/20	12-08-2015	215189	-W1-

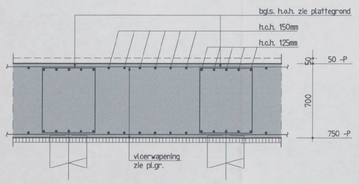

principe beugelkorf ⟨A⟩⟨B⟩

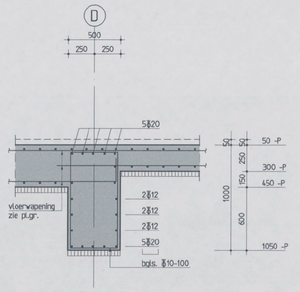

drsn. 13

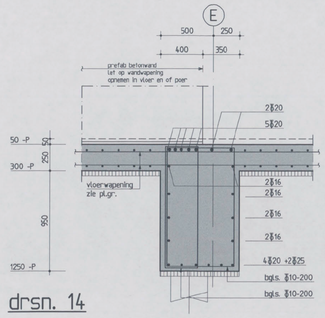

drsn. 14

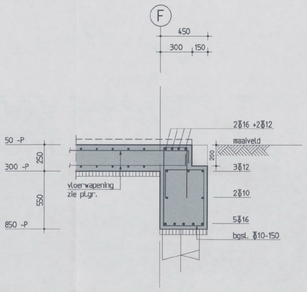

drsn. 15

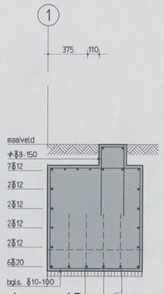

drsn. 19

- voor maatvoering plattegrond betonvorm zie tekening -02-
- in plattegrond is de wapening schematisch aangegeven, voor de vorm van de staven zie doorsneden

dekkingen

vloer		
- boven	:	25mm
- zijkant en onder	:	35mm
balken	:	
- boven en zijkant	:	35mm
- onder	:	40mm

formaat A0