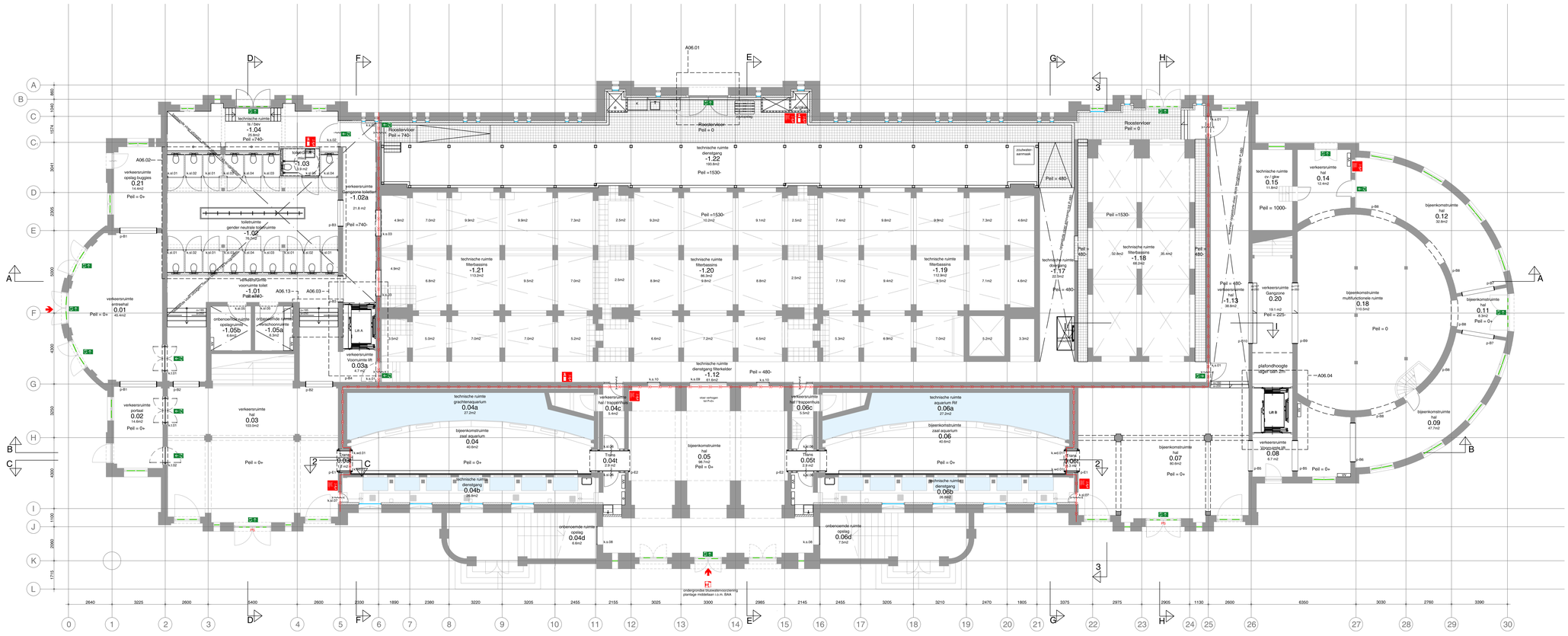


## Algemeen

- peilmaten, zoals aangegeven op tekening, zijn bovenkant dekvloer.
- de huidige situatie is op basis van aangeleverde revisietekeningen en globale inmetingen. Alle onderdelen die betrekking hebben op bestaande elementen, dienen in het werk gecontroleerd te worden.

- zie tekeningen Halmos voor verlichtingsplan
- nieuwe constructie cf tekeningen SWINN
- zie tek. serie A05.00 voor details
- zie tek. serie A04.00 voor doorsneden
- zie tek. serie A43.00 voor vloerafwerkingen
- zie tek. serie A45.00 voor plafonds
- zie tek. serie A06.00 voor deeltekeningen

aanvraag heeft betrekking tot volledig gebouw:
- bruto vloeroppervlakte (BVO) = 5089m$^2$
- bruto inhoud gebouw = 23561m$^3$

- bestaande constructie
- geisoleerde voorzetwand met geventileerde spouw kooltherm K12 Frameplaat Rc = 3,2m²K/W
- kalkzandsteen wand
- composiet
- stolker monuglas (dubbel) 4-3-3mm xenon gasvulling Uw = 2,0W/m²K
- voorzetraam U = 1,3W/m²K; Uw = 1,1W/m²K
- dak isolatie binnenzijde 160mm isolatie λ=0,021W/mK Rc = 4,6m²K/W
- dak isolatie buitenzijde kingspan therma TP10 95mm Rc = 4,3 m²K/W
- betonvloer i.h.w. gestort op isolatie Rc = 3,5m²K/W t.p.v. as B t/m F - 2 t/m 6 & 25 t/m 26

k.s.01 kozijnmerk

p0.B portaalmerk + afwerking

## brandvoorzieningen

- 30 minuten brandwerend
- brandhaspel
- brandblusser
- zelfsluitende deur
- zelfsluitende deur, 30min. brandwerend
- nooduitgang
- vluchtrichting horizontaal
- vluchtrichting verticaal

* alle brandwerende voorzieningen en aanslultingen cf opgave ZRI

- brandweeringang
- PS panielsluiting
- blusswatervoorziening

## dakafwerking

- zinken dakpannen
- zinken roeven
- bitumineuze dakbedekking
- glas SPECIFICATIES TOEVOEGEN
- glas voorzien van zonnecellen SPECIFICATIES TOEVOEGEN
- zinken roeven voorzien van PV-panelen SPECIFICATIES TOEVOEGEN

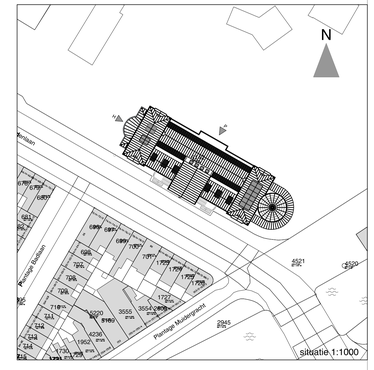


oth_ maten in het werk te controleren! bouwaanvraag

| | | | | |
|---|---|---|---|---|
| Renovatie Aquariumgebouw | bestaande situatie | ART18.11 | A | 01.04.2022 |
| ARTIS | begane grond | 1:100 | A0 | T01.00 |

oth_architecten bv knulhuisstraat 23 1018 wj amsterdam tel: 020 - 6274576 info@oth.nl www.oth.nl

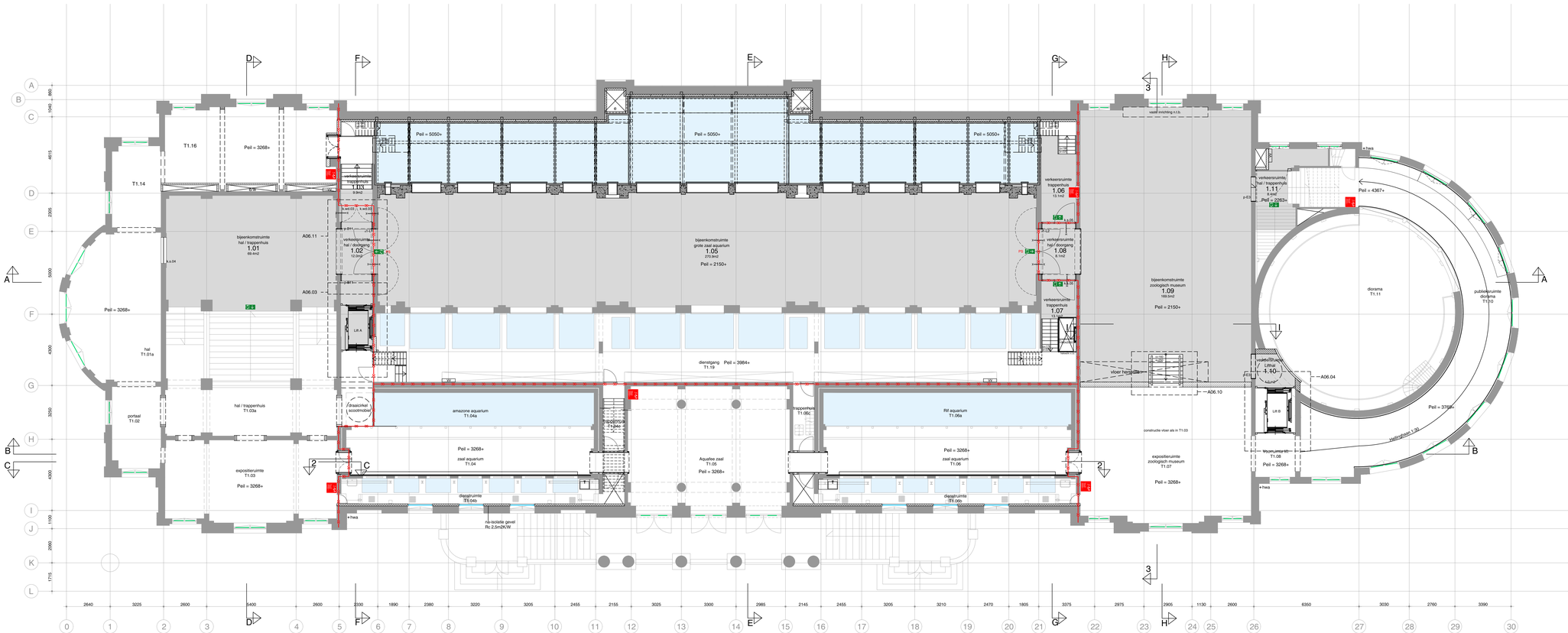


## Algemeen

- peilmaten, zoals aangegeven op tekening, zijn bovenkant dekvloer.
- de huidige situatie is op basis van aangeleverde revisietekeningen en globale inmetingen. Alle onderdelen die betrekking hebben op bestaande elementen, dienen in het werk gecontroleerd te worden.

- zie tekeningen Halmos voor verlichtingsplan
- nieuwe constructie cf tekeningen SWINN
- zie tek. serie A05.00 voor details
- zie tek. serie A04.00 voor doorsneden
- zie tek. serie A43.00 voor vloerafwerkingen
- zie tek. serie A45.00 voor plafonds
- zie tek. serie A06.00 voor deeltekeningen

aanvraag heeft betrekking tot volledig gebouw:
- bruto vloeroppervlakte (BVO) = 5089m$^2$
- bruto inhoud gebouw = 23561m$^3$

- bestaande constructie
- geisoleerde voorzetwand met geventileerde spouw kooltherm K12 Frameplaat Rc = 3,2m²K/W
- kalkzandsteen wand
- composiet
- stolker monuglas (dubbel) 4-3-3mm xenon gasvulling Uw = 2,0W/m²K
- voorzetraam U = 1,3W/m²K; Uw = 1,1W/m²K
- dak isolatie binnenzijde 160mm isolatie λ=0,021W/mK Rc = 4,6m²K/W
- dak isolatie buitenzijde kingspan therma TP10 95mm Rc = 4,3m²K/W
- betonvloer i.h.w. gestort op isolatie Rc = 3,5m²K/W t.p.v. as B t/m F - 2 t/m 6 & 25 t/m 26

k.s.01 kozijnmerk

p0.B portaalmerk + afwerking

## brandvoorzieningen

- 30 minuten brandwerend
- brandhaspel
- brandblusser
- zelfsluitende deur
- zelfsluitende deur, 30min. brandwerend
- nooduitgang
- vluchtrichting horizontaal
- vluchtrichting verticaal

- brandweeringang
- PS panielsluiting
- blusswatervoorziening

* alle brandwerende voorzieningen en aansluitingen cf opgave ZRI

## dakafwerking

- zinken dakpannen
- zinken roeven
- bitumineuze dakbedekking
- glas SPECIFICATIES TOEVOEGEN
- glas voorzien van zonnecellen SPECIFICATIES TOEVOEGEN
- zinken roeven voorzien van PV-panelen SPECIFICATIES TOEVOEGEN

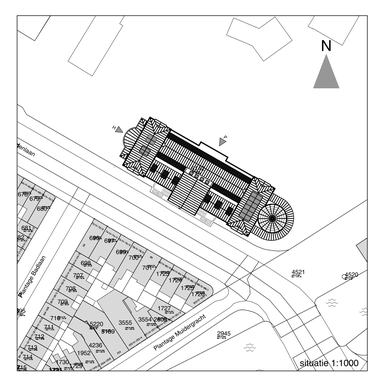


oth_ maten in het werk te controleren! bouwaanvraag

| | | | | |
|---|---|---|---|---|
| Renovatie Aquariumgebouw | bestaande situatie | ART18.11 | A | 01.04.2022 |
| ARTIS | 1e verdieping | 1:100 | A0 | T01.01 |

oth_architecten bv · kruithuisstraat 23 · 1018 wj amsterdam · tel. 020 - 6274576 · info@oth.nl · www.oth.nl

## Algemeen

- peilmaten, zoals aangegeven op tekening, zijn bovenkant dekvloer.
- de huidige situatie is op basis van aangeleverde revisietekeningen en globale inmetingen. Alle onderdelen die betrekking hebben op bestaande elementen, dienen in het werk gecontroleerd te worden.

- zie tekeningen Halmos voor verlichtingsplan
- nieuwe constructie cf tekeningen SWINN
- zie tek. serie A05.00 voor details
- zie tek. serie A04.00 voor doorsneden
- zie tek. serie A43.00 voor vloerafwerkingen
- zie tek. serie A45.00 voor plafonds
- zie tek. serie A06.00 voor deeltekeningen

aanvraag heeft betrekking tot volledig gebouw:
- bruto vloeroppervlakte (BVO) = 5089m²
- bruto inhoud gebouw = 23561m³

- bestaande constructie
- geisoleerde voorzetwand met geventileerde spouw kooltherm K12 Frameplaat Rc = 3,2m²K/W
- kalkzandsteen wand
- composiet
- stolker monuglas (dubbel) 4-3-3mm xenon gasvulling Uw = 2,0W/m²K
- voorzetraam U = 1,3W/m²K; Uw = 1,1W/m²K
- dak isolatie binnenzijde 160mm isolatie λ=0,021W/mK Rc = 4,6m²K/W
- dak isolatie buitenzijde kingspan therma TP10 95mm Rc = 4,3m²K/W
- betonvloer i.h.w. gestort op isolatie Rc = 3,5m²K/W t.p.v. as B t/m F - 2 t/m 6 & 25 t/m 26

k.s.01 kozijnmerk

p0.B portaalmerk + afwerking

## brandvoorzieningen

- 30 minuten brandwerend
- brandhaspel
- brandblusser
- zelfsluitende deur
- zelfsluitende deur, 30min. brandwerend
- nooduitgang
- vluchtrichting horizontaal
- vluchtrichting verticaal
- brandweeringang
- PS panielsluiting
- bluswatervoorziening

*alle brandwerende voorzieningen en aansluitingen cf opgave ZRI

## dakafwerking

- zinken dakpannen
- zinken roeven
- bitumineuze dakbedekking
- glas SPECIFICATIES TOEVOEGEN
- glas voorzien van zonnecellen SPECIFICATIES TOEVOEGEN
- zinken roeven voorzien van PV-panelen SPECIFICATIES TOEVOEGEN

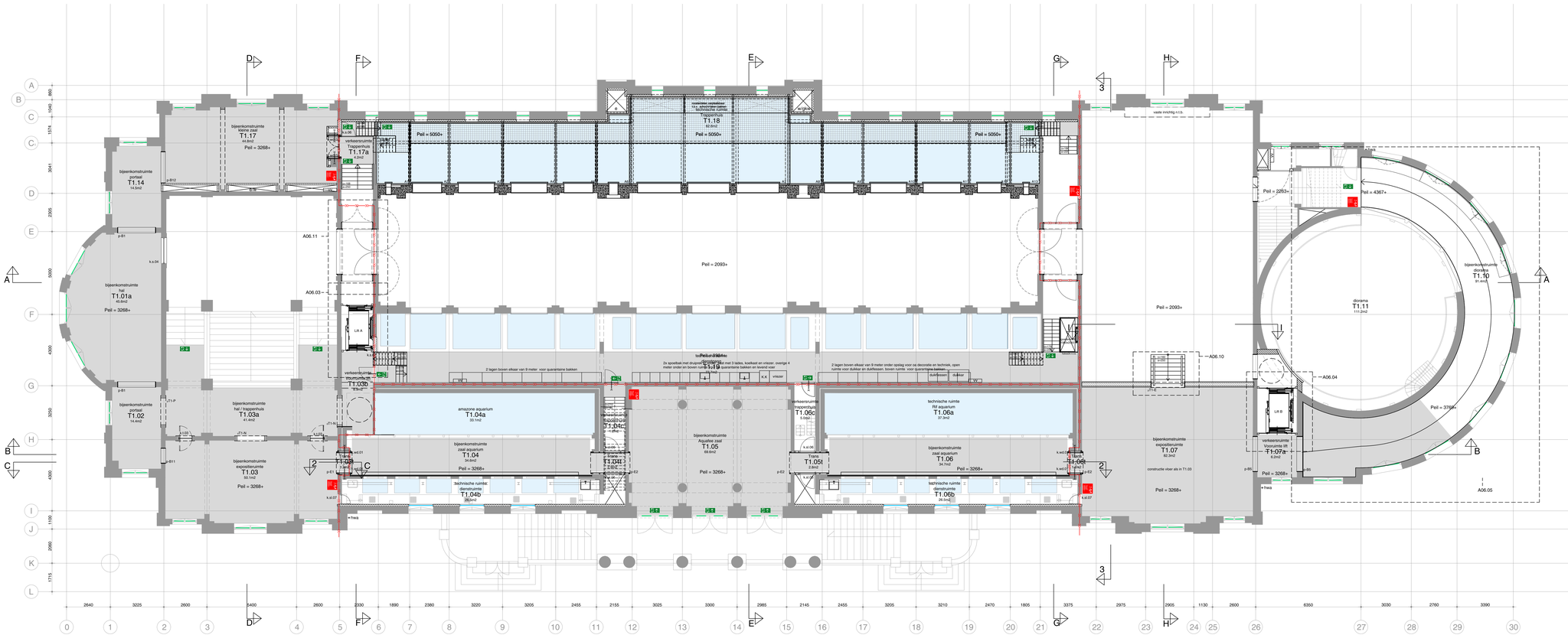


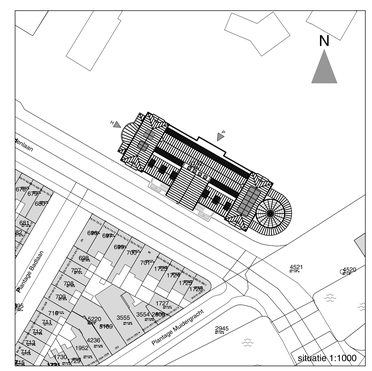


oth_ maten in het werk te controleren!

bouwaanvraag

| | | | | |
|---|---|---|---|---|
| Renovatie Aquariumgebouw | bestaande situatie | ART8.11 | A | 01.04.2022 |
| ARTIS | 1e tussenverdieping | 1:100 | A0 | T01.02 |

oth_architecten bv · knuthuisstraat 23 · 1018 wj amsterdam · tel. 020 - 6274576 · info@oth.nl · www.oth.nl

## Algemeen

- peilmaten, zoals aangegeven op tekening, zijn bovenkant dekvloer.
- de huidige situatie is op basis van aangeleverde revisietekeningen en globale inmetingen. Alle onderdelen die betrekking hebben op bestaande elementen, dienen in het werk gecontroleerd te worden.

- zie tekeningen Halmos voor verlichtingsplan
- nieuwe constructie cf tekeningen SWINN
- zie tek. serie A05.00 voor details
- zie tek. serie A04.00 voor doorsneden
- zie tek. serie A43.00 voor vloerafwerkingen
- zie tek. serie A45.00 voor plafonds
- zie tek. serie A06.00 voor deeltekeningen

aanvraag heeft betrekking tot volledig gebouw:
- bruto vloeroppervlakte (BVO) = 5089m²
- bruto inhoud gebouw = 23561m³

- bestaande constructie
- geisoleerde voorzetwand met geventileerde spouw kooltherm K12 Frameplaat Rc = 3,2m²K/W
- kalkzandsteen wand
- composiet
- stolker monuglas (dubbel) 4-3-3mm xenon gasvulling Uw = 2,0W/m²K
- voorzetraam U = 1,3W/m²K; Uw = 1,1W/m²K
- dak isolatie binnenzijde 160mm isolatie λ=0,021W/mK Rc = 4,6m²K/W
- dak isolatie buitenzijde kingspan therma TP10 95mm Rc = 4,3m²K/W
- betonvloer i.h.w. gestort op isolatie Rc = 3,5m²K/W t.p.v. as B t/m F - 2 t/m 6 & 25 t/m 26

k.s.01 kozijnmerk

p0.B portaalmerk + afwerking

## brandvoorzieningen

- 30 minuten brandwerend
- brandhaspel
- brandblusser
- zelfsluitende deur
- zelfsluitende deur, 30min. brandwerend
- nooduitgang
- vluchtrichting horizontaal
- vluchtrichting verticaal
- brandweeringang
- PS panielsluiting
- bluswatervoorziening

*alle brandwerende voorzieningen en aansluitingen cf opgave ZRI

## dakafwerking

- zinken dakpannen
- zinken roeven
- bitumineuze dakbedekking
- glas SPECIFICATIES TOEVOEGEN
- glas voorzien van zonnecellen SPECIFICATIES TOEVOEGEN
- zinken roeven voorzien van PV-panelen SPECIFICATIES TOEVOEGEN







oth_ maten in het werk te controleren! bouwaanvraag

| | | | | |
|---|---|---|---|---|
| Renovatie Aquariumgebouw | bestaande situatie | ART18.11 | A | 01.04.2022 |
| ARTIS | 2e tussenverdieping | 1:100 | A0 | T01.03 |

oth_architecten bv · kruthuisstraat 23 · 1018 wj amsterdam · tel. 020 - 6274576 · info@oth.nl · www.oth.nl

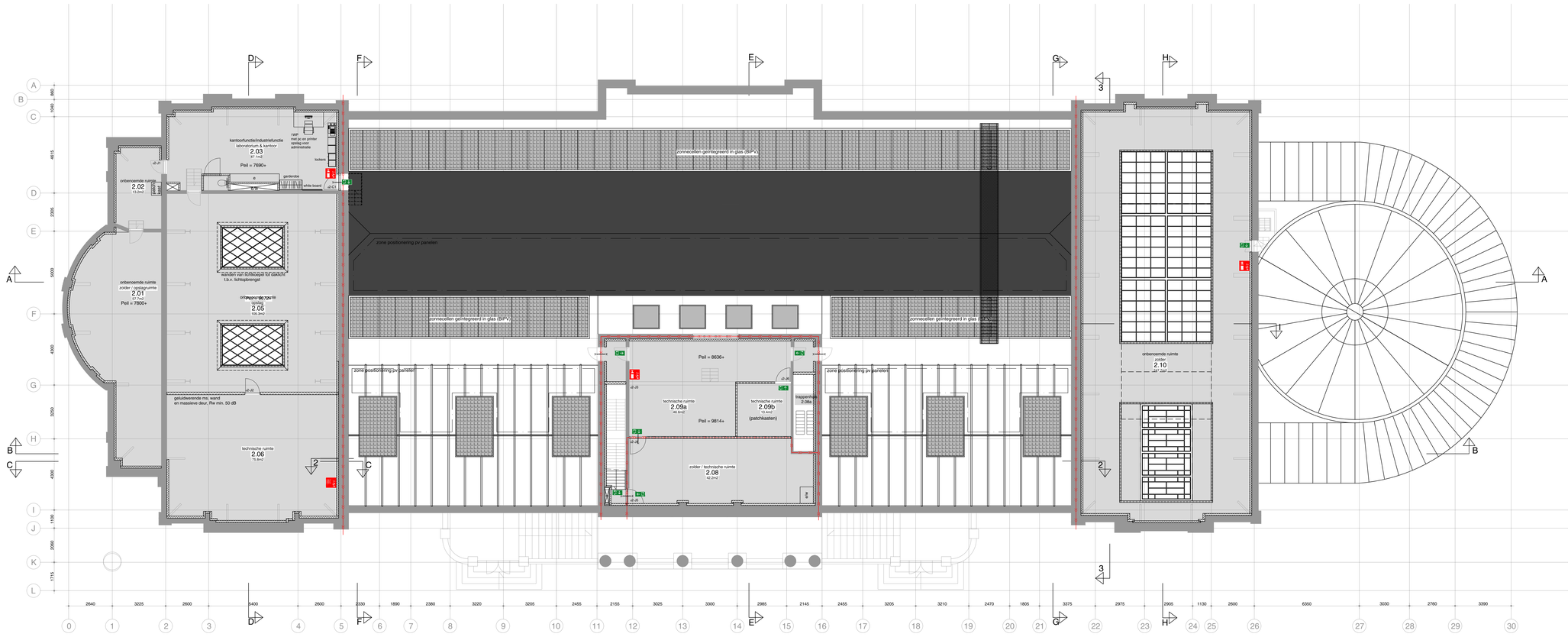


## Algemeen

- peilmaten, zoals aangegeven op tekening, zijn bovenkant dekvloer.
- de huidige situatie is op basis van aangeleverde revisietekeningen en globale inmetingen. Alle onderdelen die betrekking hebben op bestaande elementen, dienen in het werk gecontroleerd te worden.

- zie tekeningen Halmos voor verlichtingsplan
- nieuwe constructie cf tekeningen SWINN
- zie tek. serie A05.00 voor details
- zie tek. serie A04.00 voor doorsneden
- zie tek. serie A43.00 voor vloerafwerkingen
- zie tek. serie A45.00 voor plafonds
- zie tek. serie A06.00 voor deeltekeningen

aanvraag heeft betrekking tot volledig gebouw:
- bruto vloeroppervlakte (BVO) = 5089m²
- bruto inhoud gebouw = 23561m³

- bestaande constructie
- geïsoleerde voorzetwand met geventileerde spouw kooltherm K12 Frameplaat Rc = 3,2m²K/W
- kalkzandsteen wand
- composiet
- stolker monuglas (dubbel) 4-3-3mm xenon gasvulling Uw = 2,0W/m²K
- voorzetraam U = 1,3W/m²K; Uw = 1,1W/m²K
- dak isolatie binnenzijde 160mm isolatie λ=0,021W/mK Rc = 4,6m²K/W
- dak isolatie buitenzijde kingspan therma TP10 95mm Rc = 4,3m²K/W
- betonvloer i.h.w. gestort op isolatie Rc = 3,5m²K/W t.p.v. as B t/m F - 2 t/m 6 & 25 t/m 26

k.s.01 kozijnmerk

p0.B portaalmerk + afwerking

## brandvoorzieningen

- 30 minuten brandwerend
- brandhaspel
- brandblusser
- zelfsluitende deur
- zelfsluitende deur, 30min. brandwerend
- noodutgang
- vluchtrichting horizontaal
- vluchtrichting verticaal
- brandweeringang
- PS panieksluiting
- bluswatervoorziening

*alle brandwerende voorzieningen en aansluitingen cf opgave ZRI

## dakafwerking

- zinken dakpannen
- zinken roeven
- bitumineuze dakbedekking
- glas SPECIFICATIES TOEVOEGEN
- glas voorzien van zonnecellen SPECIFICATIES TOEVOEGEN
- zinken roeven voorzien van PV-panelen SPECIFICATIES TOEVOEGEN

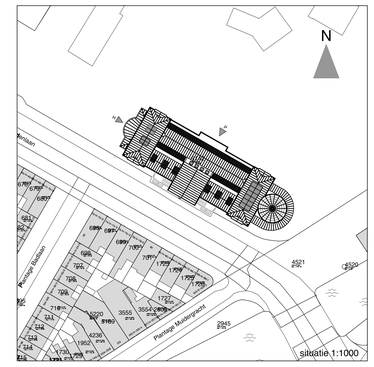


oth_ maten in het werk te controleren! bouwaanvraag

| | | | | |
|---|---|---|---|---|
| Renovatie Aquariumgebouw | bestaande situatie | ART18.11 | A | 01.04.2022 |
| ARTIS | 2e verdieping | 1:100 | A0 | T01.04 |

oth_architecten bv · kruthuisstraat 23 · 1018 wj amsterdam · tel: 020 - 6274576 · info@oth.nl · www.oth.nl

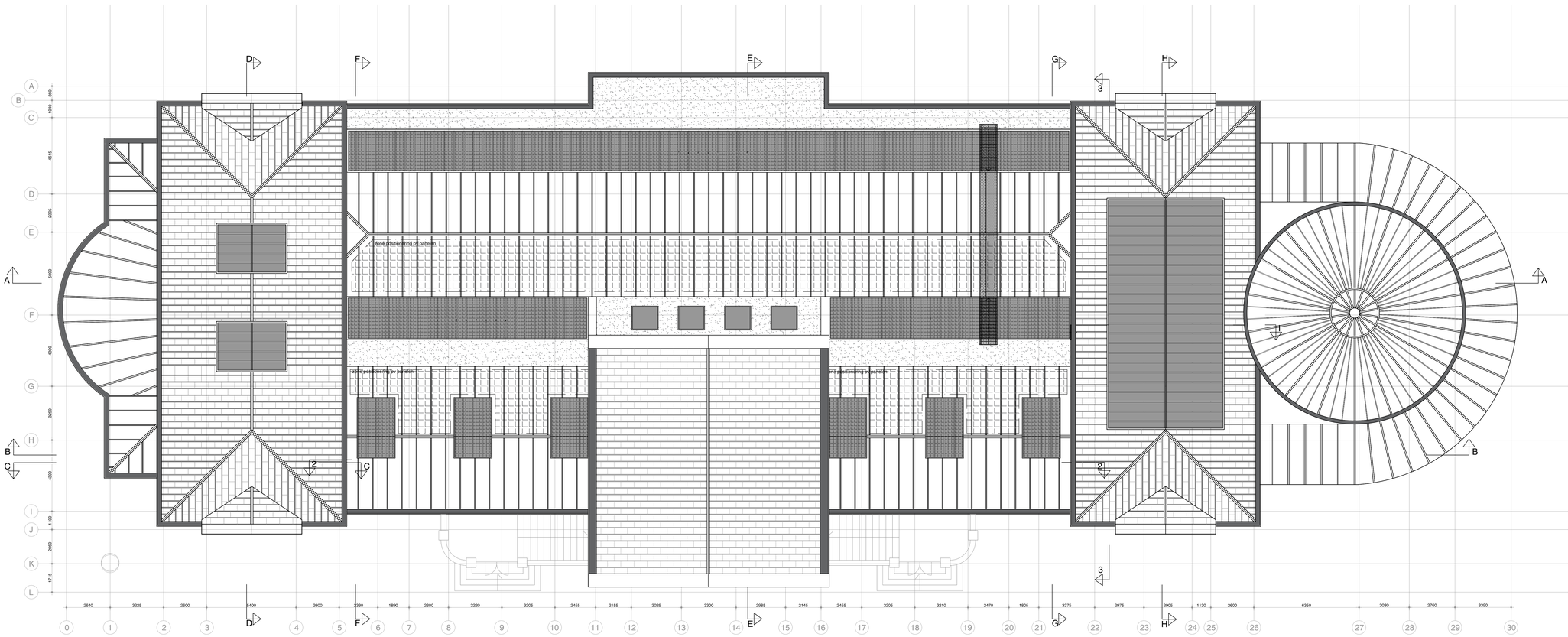


## Algemeen

- peilmaten, zoals aangegeven op tekening, zijn bovenkant dekvloer.
- de huidige situatie is op basis van aangeleverde revisietekeningen en globale inmetingen. Alle onderdelen die betrekking hebben op bestaande elementen, dienen in het werk gecontroleerd te worden.

- zie tekeningen Halmos voor verlichtingsplan
- nieuwe constructie cf tekeningen SWINN
- zie tek. serie A05.00 voor details
- zie tek. serie A04.00 voor doorsneden
- zie tek. serie A43.00 voor vloerafwerkingen
- zie tek. serie A45.00 voor plafonds
- zie tek. serie A06.00 voor deeltekeningen

aanvraag heeft betrekking tot volledig gebouw:
- bruto vloeroppervlakte (BVO) = 5089m$^2$
- bruto inhoud gebouw = 23561m$^3$

- bestaande constructie
- geisoleerde voorzetwand met geventileerde spouw kooltherm K12 Frameplaat Rc = 3,2m²K/W
- kalkzandsteen wand
- composiet
- stolker monuglas (dubbel) 4-3-3mm xenon gasvulling Uw = 2,0W/m²K
- voorzetraam U = 1,3W/m²K; Uw = 1,1W/m²K
- dak isolatie binnenzijde 160mm isolatie λ=0,021W/mK Rc = 4,6m²K/W
- dak isolatie buitenzijde kingspan therma TP10 95mm Rc = 4,3m²K/W
- betonvloer i.h.w. gestort op isolatie Rc = 3,5m²K/W t.p.v. as B t/m F - 2 t/m 6 & 25 t/m 26

k.s.01 kozijnmerk

p0.B portaalmerk + afwerking

## brandvoorzieningen

- 30 minuten brandwerend
- brandhaspel
- brandblusser
- zelfsluitende deur
- zelfsluitende deur, 30min. brandwerend
- nooduitgang
- vluchtrichting horizontaal
- vluchtrichting verticaal
- brandweeringang
- PS panieksluiting
- bluswatervoorziening

*alle brandwerende voorzieningen en aansluitingen cf opgave ZRI

## dakafwerking

- zinken dakpannen
- zinken roeven
- bitumineuze dakbedekking
- glas SPECIFICATIES TOEVOEGEN
- glas voorzien van zonnecellen SPECIFICATIES TOEVOEGEN
- zinken roeven voorzien van PV-panelen SPECIFICATIES TOEVOEGEN

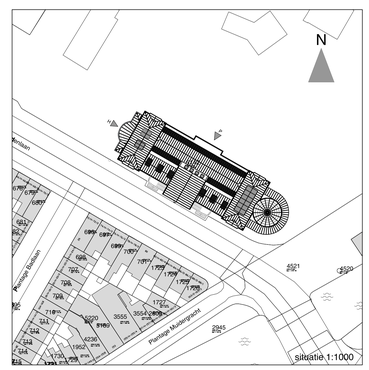


oth_ maten in het werk te controleren! bouwaanvraag

| | | | | |
|---|---|---|---|---|
| Renovatie Aquariumgebouw | bestaande situatie | ART8.11 | A | 01.04.2022 |
| ARTIS | dakaanzicht | 1:100 | A0 | T01.05 |

oth_architecten bv · kruthuisstraat 23 · 1018 wj amsterdam · tel. 020 - 6274576 · info@oth.nl · www.oth.nl