advocaten
Vast.

Johan van Hasseltweg 2B6
1022 WV Amsterdam
tel: 020 26 13 810
fax: 020 26 13 811
vastadvocaten.nl
info@vastadvocaten.nl

Per e-mail 5.1, 2, e **amsterdam.nl**
Gemeente Amsterdam
College van burgemeester en wethouders
Afdeling Vergunningen, Toezicht en Handhaving
Postbus 75239
1040 BC AMSTERDAM

Amsterdam : 11 november 2025
Onze referentie : D23121
Uw referentie : Z2025-004949
Inzake : Maatschap WRH / De Wittenkade 98
E-mail : 5.1, 2, e vastadvocaten.nl

Geachte 5.1, 2, e

Tot mij wendde zich 5.1, 2, e en overhandigde mij uw brief d.d. 28 oktober 2025 waarin u aangeeft het voornemen te hebben om een last onder dwangsom op te leggen. Namens cliënten zend ik u hierbij de zienswijzen waarin ik u namens cliënten verzoek geen last onder dwangsom op te leggen.

<u>Warmtepomp</u>
Cliënten zijn gezamenlijk eigenaar van de bedrijfsruimte aan De Wittenkade 98 te Amsterdam. De rechtsvoorganger van cliënten heeft in het verleden drie grote afvoerbuizen en buitenunits op het platte dak van het pand aan de Wittenkade 98 geplaatst. Als **bijlage 1** zend ik u een foto van de situatie op het dak voordat deze units zijn vervangen door de huidige warmtepomp. Deze installaties waren verouderd en mogelijk onveilig.

Cliënten hebben mede in het kader van de verduurzaming van de bedrijfsruimte op de begane grond, verschillende verbeteringen doorgevoerd. De bedrijfsruimte is door deze verbeteringen gasvrij geworden en heeft een energielabel A+ gekregen. Door het plaatsen van de warmtepomp konden de verschillende verouderde buitenunits en de drie afvoerbuizen worden vervangen door één unit : de warmtepomp. De warmtepomp is op verzoek van de Vereniging van eigenaars Flatgebouw 5.1, 2, e 5.1, 2, e oorzien van een omkasting die een aanzienlijke geluidsreductie voor de omgeving oplevert ten opzichte van de oude situatie. Als **bijlage 2** wordt een productblad van de betreffende omkasting overgelegd.

Aanvraag omgevingsvergunning

Door een interne miscommunicatie is de warmtepomp met omkasting helaas zonder omgevingsvergunning geplaatst. Inmiddels is opdracht gegeven om de aanvraag voor de benodigde vergunning in te dienen (**bijlage 3**). Volgens vaste jurisprudentie van de Afdeling bestuursrechtspraak van de Raad van State dient het bestuursorgaan bij een lopende vergunningprocedure terughoudend te zijn met handhavend optreden, zeker wanneer legalisatie mogelijk is.

Geen overlast / hinder

Verder is er geen sprake van overlast of gevaar voor de omgeving. De warmtepomp voldoet aan de geldende geluidsnormen en veroorzaakt geen (onrechtmatige) hinder voor omwonenden. Waar eerder verschillende units en buizen zichtbaar waren op het dak, is het een en ander nu juist geclusterd. Bovendien is op verzoek van de VvE Flatgebouw 5.1, 2, e de warmtepomp omkast met een nette geluid reducerende kast. Dit geeft een veel rustiger beeld dan de eerdere verschillende units. Daarnaast is de warmtepomp niet zichtbaar vanaf de openbare weg, waardoor het straatbeeld niet wordt aangetast.

In de huidige (herfst/winter) periode zullen de dakterrassen en balkons (veel) minder worden gebruikt dan in de zomer het geval zal zijn. Omwonenden zullen de geplaatste warmtepomp met omkasting feitelijk dus ook niet zien en geen hinder van ondervinden.

Er is derhalve geen spoedeisend belang dat onmiddellijke handhaving rechtvaardigt.

Consequenties

Anders dan in het rapport van bevindingen naar aanleiding van het handhavingsverzoek is opgenomen, heeft het verwijderen van de warmtepomp vergaande consequenties voor de bedrijfsruimte die in het pand aan de Wittenkade 98 in gebruik is als kantoorruimte van de huurder van cliënten. Zonder de warmtepomp, kan de bedrijfsruimte niet worden verwarmd en kan deze ondernemer niet werken in de kantoorruimte. Gelet op huidige tijd van het jaar (herfst) en de aankomende winter, zal het weghalen van de warmtepomp grote consequenties hebben en tot enorme schade lijden voor de huurder en cliënten.

Het opleggen van een last onder dwangsom terwijl een vergunningaanvraag in behandeling is en er geen sprake is van overlast, is disproportioneel en onnodig belastend voor mijn cliënten. Ik wijs hierbij eveneens op het evenredigheidsbeginsel van artikel 3:4 Awb.

Ik verzoek u dan ook af te zien van handhavend optreden zolang de vergunningprocedure loopt, althans de handhaving op te schorten tot op de vergunningaanvraag is beslist.

Met vriendelijke groet

5.1, 2, e

5.1, 2, e 5.1, 2, e

Bijlage 1 : Oude situatie Wittenkade 98

.....2
Bijlage 2 : Productblad Warmtepompomkasting

.....4
Bijlage 3 : Opdracht Vergunningsaanvraag De Wittenkade 98

.....7

Bijlage 1 : Oude situatie Wittenkade 98

Bijlage 1, oude situatie De Wittenkade 98



Bijlage 2 : Productblad Warmtepompomkasting

Productblad

DICE

Geluidsisolerende omkasting voor warmtepompen en airco's



De warmtepomp levert een belangrijke bijdrage aan de energietransitie. De buitenunit van de warmtepomp heeft echter één nadeel: de geluidsproductie. Merford heeft een geluidreducerende oplossing ontwikkeld die eenvoudig en snel kan worden gemonteerd. DICE bestaat uit onderhoudsvrij materiaal en heeft een lange levensduur, waardoor het de investering meer dan waard is.

Toepassingen

DICE is een vrijstaande geluidsisolerende omkasting voor warmtepompen en airco's. De omkasting is toepasbaar bij voldoende ruimte (minimaal 50 cm aan alle zijden) rondom de buitenunit. Het product is verkrijgbaar in zeven uitvoeringen met verschillende maatvoeringen. Op de volgende pagina is een overzicht te vinden van alle uitvoeringen en de bijbehorende maten.

Eigenschappen

Storende geluiden worden door DICE de kop ingedrukt. De omkasting realiseert een geluidsreductie van 9 tot 15 dB, afhankelijk van het geluidsspectrum van de buitenunit. U installeert DICE eenvoudig en snel. Omdat de omkasting aan alle kanten geopend kan worden, kunt u zonder veel moeite bij de warmtepomp of airco terecht voor onderhoud. DICE dankt haar stabiele basis aan het basisframe, dat ook voor een goede afdichting tussen het staal en de vloer zorgt.

Samenstelling

DICE is opgebouwd uit verzinkte staalplaat. De panelen en de akoestische lamellen zijn gevuld met hoogwaardig, geluidsabsorberend materiaal dat geen allergische reacties veroorzaakt aan de huid, ogen of longen.



— *Van links naar rechts: DICE met zwarte coating, groene coating en zonder coating*

Eigenschappen

- Hoge geluidsreductie: 9-15 dB(A)
- Geschikt voor de meeste buitenunits
- Standaard uitgevoerd in verzinkt staal
- Standaard uitgevoerd zonder coating (een RAL-coating naar keuze is als meerwerkoptie mogelijk)
- Eenvoudige montage
- Vandalismebestendige constructie
- Onderhoudsvrij materiaal
- Lange levensduur
- Beschermt tegen weersinvloeden
- Toegankelijk voor onderhoud, buitenunit van alle kanten bereikbaar
- Afsluitbaar
- Eenvoudig te verankeren
- Minimale luchtweerstand over het aan- en afzuigrooster
- Beschikt over antirecirculatieplaat waardoor er een minimaal rendementsverlies optreedt
- Met een anti-recirculatieplaat creëren we fysieke scheiding tussen aanzuig en afblaas van de buitenunit

Toepassingen

- Warmtepompen
- Airco's

Geluidsdemping

Zie de grafiek hieronder

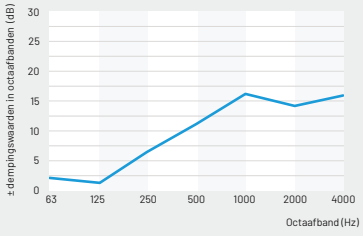

Merford Noise Control
Tel: +31 (0)183 520 400 | Tel: +32 (0)14 81 49 11 | noisecontrol@merford.com | www.merford.com

MERFORD

Productblad

DICE

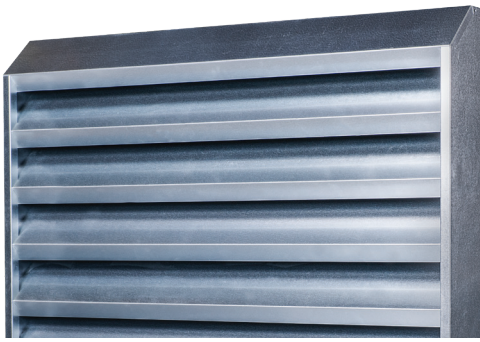

Levering en montage

DICE wordt in losse onderdelen geleverd op pallet, inclusief bevestigingsmateriaal en gebruiksaanwijzing voor de montage.

- Af fabriek Gorinchem
- Levertijd in onderling overleg

Disclaimer

Ondanks de zorgvuldige samenstelling van dit productblad kunnen hieraan geen rechten worden ontleend. Wijzigingen zijn voorbehouden. Neem voor de meest actuele versie contact op met onze verkoopafdeling of kijk op merford.com.

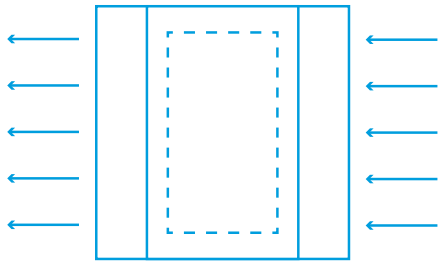

— *Bovenaanzicht DICE met schematische weergave van luchtdoorlaat (rechts lucht-toevoer, links luchtuitvoer)*

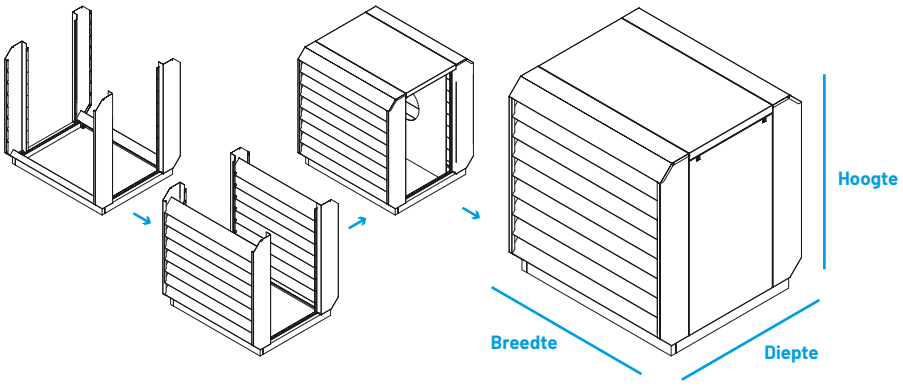

— *De opbouw van DICE in vier stappen*

Frequentie-band (Hz)	Invoegdemping (dB)	
	Tertswaarden	Octaafbandw.
50	1,8	
63	2,3	2,3
80	2,3	
100	1,4	
125	-0,3	0,7
160	1,3	
200	4,8	
250	8,1	6,9
315	9,1	
400	9,5	
500	9,6	10,7
630	15,1	
800	18,2	
1000	16,8	16,2
1250	14,5	
1600	13,5	
2000	14,5	14,6
2500	16,0	
3150	14,4	
4000	16,7	15,9
5000	17,2	

— *Geluidsisolatiewaarden gemeten volgens BS EN ISO 3744:2010, in overeenstemming met BS EN ISO 11546-1:2009*

Type	Lamellen	Breedte extern	Hoogte extern	Diepte extern	Breedte inwendig	Hoogte inwendig	Diepte inwendig	Gewicht
DICE-05	5	1200	1060	1250	1060	990	650	123
DICE-07	7	1200	1420	1250	1060	1350	650	159
DICE-07-L	7	1400	1420	1400	1260	1350	800	185
DICE-07-XL	7	1600	1420	1500	1460	1350	900	209
DICE-09	9	1200	1740	1250	1060	1670	650	195
DICE-09-L	9	1400	1740	1400	1260	1670	800	227
DICE-09-XL	9	1600	1740	1500	1460	1670	900	255

— *Overzicht van de beschikbare uitvoeringen, bijbehorende maten in mm en gewichten in kg*

Meer informatie over het isoleren van warmtepompen?
Ga naar stillewarmtepomp.nl

MERFORD

Bijlage 3 : Opdracht Vergunningsaanvraag De Wittenkade 98

Ton Hol ontwerpers & bouwadviseurs b.v.
Beurschip 2
1625 BW HOORN

Amsterdam, 3 november 2025

OPDRACHTBON 251100016

UITVOERINGSADRES:

Adres	De Wittenkade 98 te (1051 AK) Amsterdam		
Naam huurder	IJsfontein B.V.	Contactpersoon	5.1, 2, e
Telefoon (algemeen)	06-5.1, 2, e	Telefoon (direct)	

Behandeld door 5.1, 2, e
Technisch manager

Geachte heer, mevrouw,

Namens en voor rekening van Maatschap WRH verstrekken wij u hierbij opdracht voor het uitvoeren van de navolgende werkzaamheden op bovengenoemd uitvoeringsadres.

OPDRACHTOMSCHRIJVING:

Vergunning indienen klimaatsysteem

Wij verzoeken u spoedig contact op te nemen met de contactpersoon 5.1, 2, e voor het maken van een afspraak via telefoonnummer 5.1, 2, e of e-mail 5.1, 2, e@ijsfontein.nl.

U dient uw factuur, onder vermelding van onze facturatiegegevens en vergezeld van een kopie van deze opdrachtbon en de van toepassing zijnde werkbonnen, binnen twee weken na uitvoering werkzaamheden bij ons in te dienen en als volgt te adresseren:

5.1, 2, e

FACTURATIEGEGEVENS:

Opdrachtbonnummer	5.1, 2, e
Uitvoeringsadres	
Beheercode	

Betalingsconditie: 100% na voltooiing en gereedmelding c.q. oplevering werkzaamheden.

Algemene bepalingen:
- Bij uitvoering van werkzaamheden in of aan het gehuurde dient u vooraf contact op te nemen met de betreffende huurder(s).
- Alle correspondentie aangaande deze opdracht dient u op naam te stellen van Maatschap WRH.
- Zonder offerte kunnen werkzaamheden worden uitgevoerd tot een bedrag van maximaal € 1.000,00 excl. BTW.
Voor regiewerkzaamheden boven dit bedrag dient u vooraf toestemming te hebben van ondergetekende.

Wij vertrouwen erop u hiermee voldoende te hebben geïnformeerd en rekenen op een zorgvuldige uitvoering van de werkzaamheden.

Met vriendelijke groet,
Draijer Vastgoedbeheer

5.1, 2, e