

Situatie

AANTAL	LENGTE IN METERS		TOTALE LENGTE IN METERS	KLEUR	ANKERS BLIND	ANKERS SPAN	ANKERS TUSSEN
6	51.	5	309	zwart	6	6	
24	29.	5	708	geel	24	24	
24	24.	0	576	oranje	24	24	
6	54.	0	324	wit	6	6	
			1917		60	60	

Bij elke blind anker in het midden van de vloer is hrsp ø 12 per anker
(Volgorde tabel komt overeen met die van langsaanzichten links.)

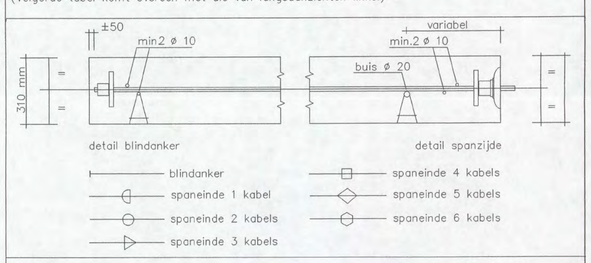

BETON: Kwaliteit : B35

STAAL: Voorspanstaal : 7 draadsstreng FeP 1860
Relaxatienivo 2
Middellijn omgeschreven cirkel 12.9 mm
Nominale oppervlakte van de doorsnede Ap=100 mm²
Bijlegwapening : FeB 500
Montagewapening : ø 8 mm (MW)
Supportstaven : ø 10 mm
Supportbuizen : ø 20 mm buis ø mm
Splijtwapening : min. 2 ø10 achter alle ankers met minimale verankeringslengte en laslengte van 500 mm.

DEKKING: Minimum dekking op konstruktieve wapening, tenzij anders aangegeven.

DEKKING: Minimum dekking onder ø 32 is 48 mm.

BETONDEKKING OP BETONSTAAL IN MM			
Construktie-deel	droog milieu	vochtig milieu	agressief milieu
vloer	15		
wand			
balk (poer)			
kolom			

Dekking op voorspanstaal volgt uit kabelverloop (zie Atlas-tekening)

SPANNEN: Fase 1: 100 % bij gemiddelde kubusdruksterkte ($\bar{x}_3$) 35 N/mm²

ONTKISTEN: Bij 100 % spanning

TOLERANTIES: Vlakheid van de werkvloer 6 mm onder een rij van 3 meter. De kabelom-hulling mag bij blindverankering over ten hoogste 500 mm zijn verwijderd. Tolerantie van de kabellligging in horizontale vlak is 200 mm, tenzij op de Atlas-tekening anders is aangegeven.

KABEL-BUNDELS: Coderingen die meer dan 2 kabels aangeven, kunnen in het werk worden aangebracht als bundels van 2 kabels met tussenruimten van 30-100 mm. Wanneer de plaats van de supportstaven/buizen en de daaraan evenwijdig lopende kabels dezelfde is, kunnen de kabels maximaal 100 mm worden verschoven.

SPARINGEN: Sparingen nabij kolommen en vloerranden zijn alleen toegestaan, indien deze schematisch op de Atlas-tekening aangegeven zijn.
groter dan 300 x 300 mm dienen op de Atlas-tekening te zijn aangegeven.

ALGEMEEN: De benodigde minimale spanruimte rondom de vloer is 600 mm.
Voor overige informatie geldt de handleiding voor het Atlas-systeem.

VZA Atlas voorspansysteem

[redacted]

Opdrachtg: HEIJMANS IBC BOUW BV

Projekt: NTC Shell Amsterdam

Onderdeel: VZA Kabels verdiepingsvloer deel 4

CONSTRUCTIE AKKOORD

ATLAS BOUWTECHNISCH ADVIESBURO
Postbus 97 4100 AB Culemborg Telefoon 0345-549899
Telefax 0345-511220

wijz.	datum	omschrijving
A	19.06.06	Diverse
B		
C		
D		
E		

getek. [redacted] konstr.: [redacted] schaal: 1:50 werkn.: 3420 K4 A

datum: 23.02.06 gez. :

ARCADIS Ingek. d.d. 27 JUN 2006 Pr.nr. 327.256.1415 Voor Actie Kopie

computer drafted by Atlas bouwtechnisch adviesburo

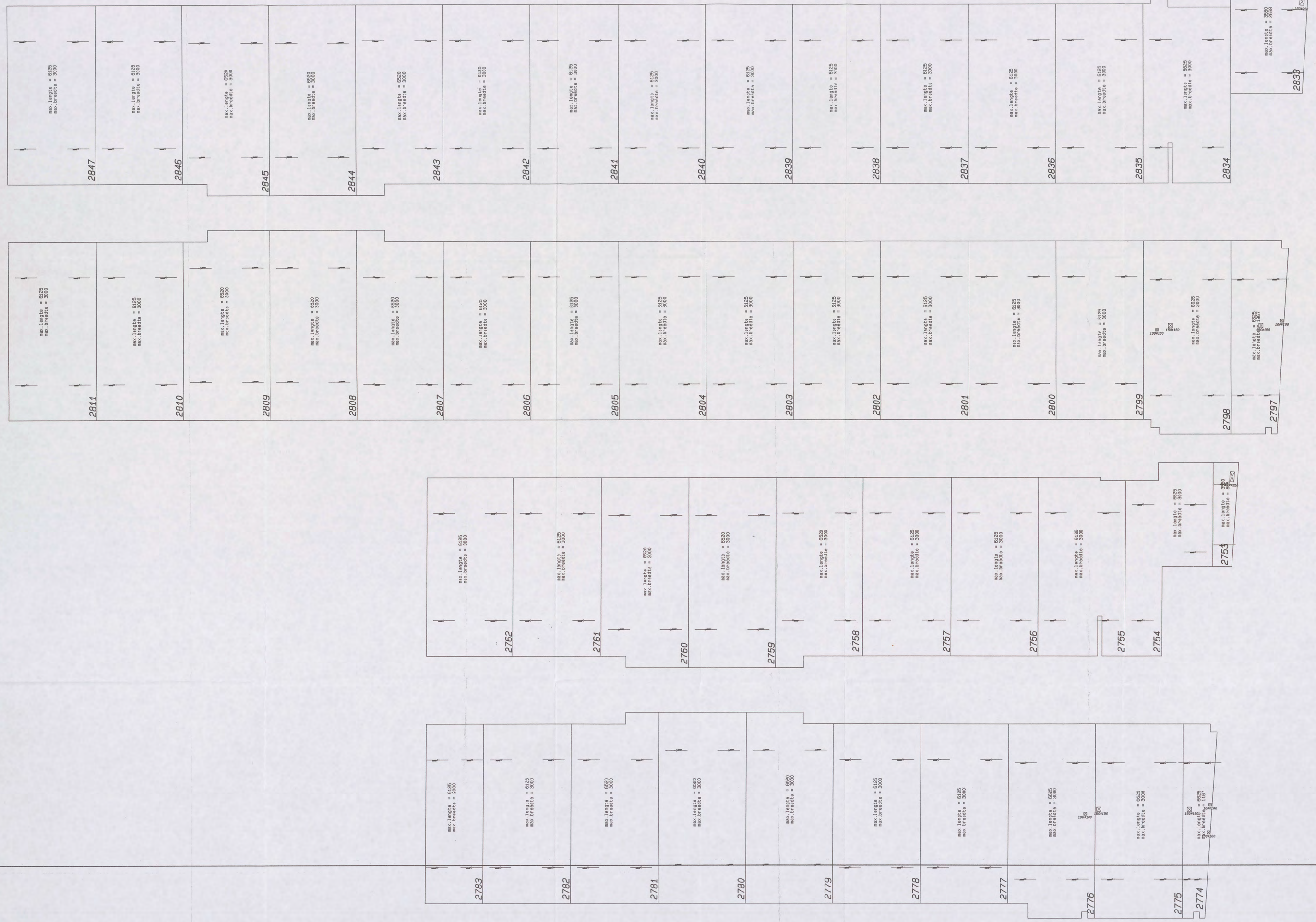

PLAATDIKTE 60 MM + OPSTORT 180 MM = VLOERDIKTE 240 MM

	betonkwaliteit	milieuklasse	dekking	
opstort			15 mm	cementklasse: CEM 42.5
plaat	C45/55	1	op verdeelwap	railhoogte: 170 MM

PLAATNRS.: TOE TE PASSEN SPANPATRONEN

2761,2762,2783
2761,2762
2810,2311
2846,2847
— vw ⌀10-100

V19069: 19 ⌀ 6,9 = 551mm2 (184mm2/m1) dwarswap. 785mm2 60mm

rest platen : vw ⌀10-200

V19069: 19 ⌀ 6,9 = 551mm2 (184mm2/m1) dwarswap. 393mm2 60mm

verdeelwapening ⌀10 in de te laag

ARCADIS
Ingek.d.d. 04 JUL 2006
Pr.nr. 20756.A01 Voor
Actie Kopie

Deze tekening is tot stand gekomen op basis van door U verstrekte gegevens. Desondanks is het mogelijk dat deze onvolledig of inhoudelijk gewijzigd zijn. Derhalve, dat wij zaken verkeerd geïnterpreteerd hebben.
Wij verzoeken U daarom met klem de meetvoering van de tekening, eventuele waarlangen en/of vapening en de invoergegevens van de berekening te kontroleren, en eventuele wijzigingen aan te geven.
Alle (aanvullende) wijzigingen en afwijkingen aan de plaatcontour zijn niet meer mogelijk zodat de platen in produktie zijn genomen !!!
Om U tijdig een aangepaste tekening te kunnen toezenden, danwel de definitieve plaatgegevens op tijd aan onze produktie te kunnen doorgeven, verzoeken wij U ons een akkoord getekend exemplaar te doen toekomen voor:

7 S M

Tekening akkoord bevonden.

Datum: ..... Handtekening opdrachtgever: .....

Vandeuring door- en aanvullen/zelf is verantwoording aanmeer.

Bruto vloeroppervlak: - M2 | Merken: - t/m -

Betreft: Indeling

GO 1/0491 - 2006 [redacted]
CONSTRUCTIE AKKOORD!

Contactpersonen: • Tekenaar tel.nr : [redacted] Proj.planning: tel.nr [redacted] Fax [redacted]
• Constructeur tel.nr : [redacted] Expeditie tel.nr : [redacted]

Dycore bekistingsplaatvloer

Postbus 2062 4800CB Breda tel: 31(0)76-5782100 fax: 31(0)76-5711526
E-mail adres tekenkamer: [redacted]@dycore.nl

DYCORE SYSTEEMVLOEREN

project : Shell New Technology Centre
bouwplaats : AMSTERDAM
onderdeel : 2e verd C-E
opdrachtgever: Deterbeton NV

Gekontroleerd : -
Datum : 16-06-2006
Schaal : 1:50

wijziging A:- B:- C:- D:-
E:- F:- G:- H:-

ordernr : 1059158-09
bladnr : 103

de tekeningen blijven het eigendom van Dycore B.V.- auteursrecht voorbehouden

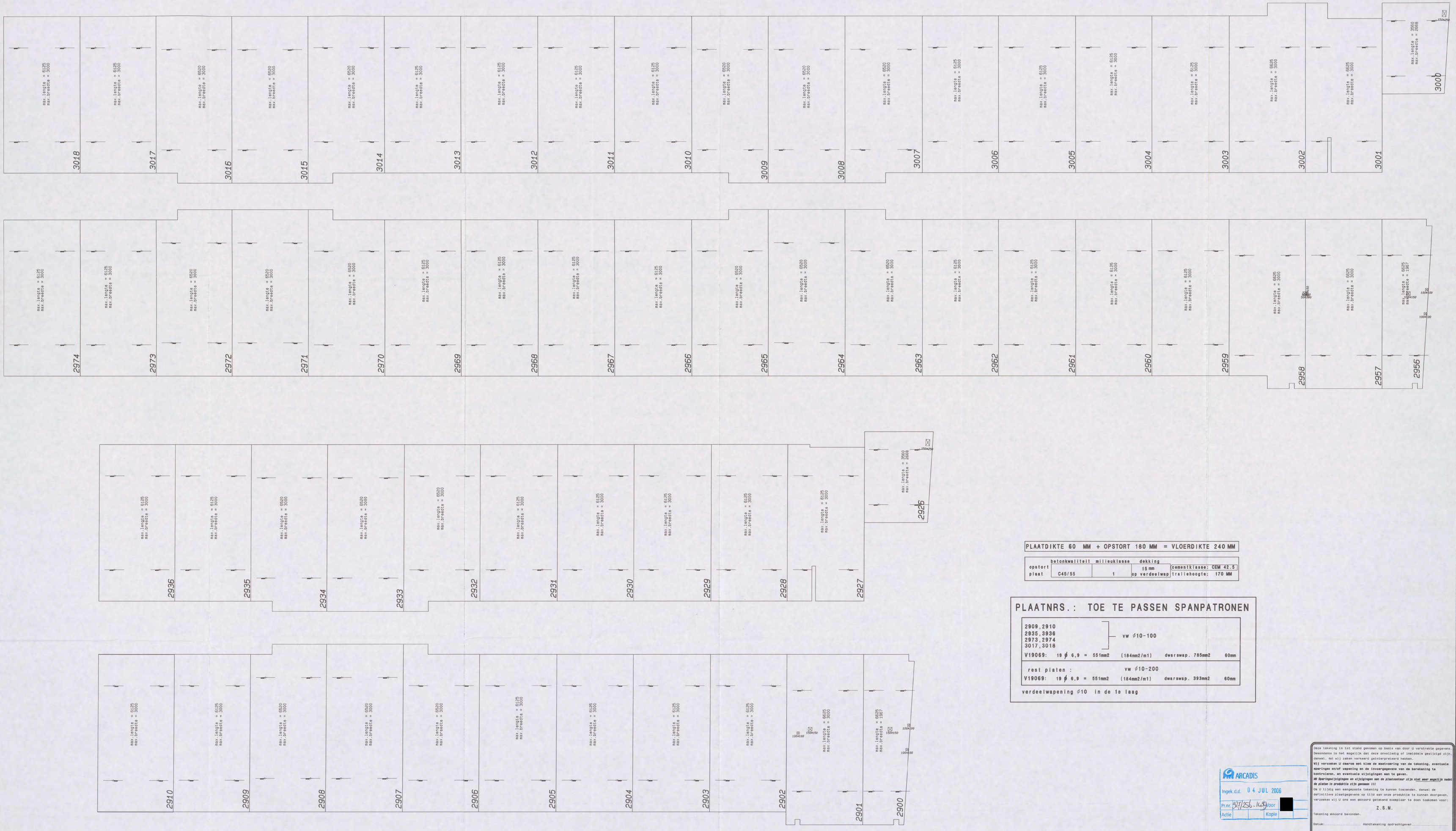

PLAATDIKTE 60 MM + OPSTORT 180 MM = VLOERDIKTE 240 MM

	betonkwaliteit	milieuklasse	dekking	
opstort			15 mm	cementklasse: CEM 42.5
plaat	C45/55	1	op verdeelwap	traliehoogte: 170 MM

PLAATNRS.: TOE TE PASSEN SPANPATRONEN

2909,2910
2935,3936
2973,2974
3017,3018
— vw ⌀10-100

V19069: 19 ⌀ 6,9 = 551mm2 (184mm2/m1) dwarswap. 785mm2 60mm

rest platen : vw ⌀10-200

V19069: 19 ⌀ 6,9 = 551mm2 (184mm2/m1) dwarswap. 393mm2 60mm

verdeelwapening ⌀10 in de 1e laag

Deze tekening is tot stand gekomen op basis van door U verstrekte gegevens. Desondanks is het mogelijk dat deze onvolledig of inaccurate gewijzigde zijn. Derhalve, dat wij zaken verkeerd geinterpreteerd hebben.
Wij verzoeken U daarom met klem de bestelvoering van de tekening, eventuele openingen en/of wapening en de invoergegevens van de berekening te kontroleren, en eventuele wijzigingen aan te geven.
NB Openingswijzigingen en wijzigingen aan de plaatcontour zijn niet meer mogelijk nadat de platen in produktie zijn genomen !!!
Om U tijdig een aangepaste tekening te kunnen toezenden, dankwel de definitieve plaatgegevens op tijd aan onze produktie te kunnen doorgeven. verzoeken wij U ons een akkoord getekend exemplaar te doen toekomen voor:

Z.S.M.

Tekening akkoord bevonden.

Datum: ..... Handtekening opdrachtgever

Goedkeuring door de aannemer/uitvoerder is verantwoordelijk aanvaard.

ARCADIS
Ingek.d.d. 04 JUL 2006
Pr.nr 327356.149 door
Actie Kopie

Bruto vloeroppervlak: - M2

Merkes: - t/m -

GO1/049 [redacted]

Betreft: Indeling

CONSTRUCTIE AKKOORD

Contactpersonen: • Tekenaar : [redacted] Proj.planning: [redacted] Fax: [redacted]
tel.nr : tel.nr :
• Constructeur: [redacted] • Expeditie :
tel.nr : tel.nr :

Dycore bekistingsplaatvloer

Postbus 2062 4800CB Breda tel: 31(0)76-5382100 fax: 31(0)76-5711526
E-mail adres tekenkamer: [redacted]dycore.nl

DYCORE® SYSTEEMVLOEREN

project	: Shell New Technology Centre	Gekontroleerd	: -
bouwplaats	: AMSTERDAM	Datum	: 16-06-2006
onderdeel	: 2e verd G-J	Schaal	: 1:50
opdrachtgever	: Oosterbeton NV		

wijziging A:- B:- C:- D:- ordernr : 1059158-09
E:- F:- G:- H:- bladnr : 104

de tekeningen blijven het eigendom van Dycore B.V.- auteursrecht voorbehouden

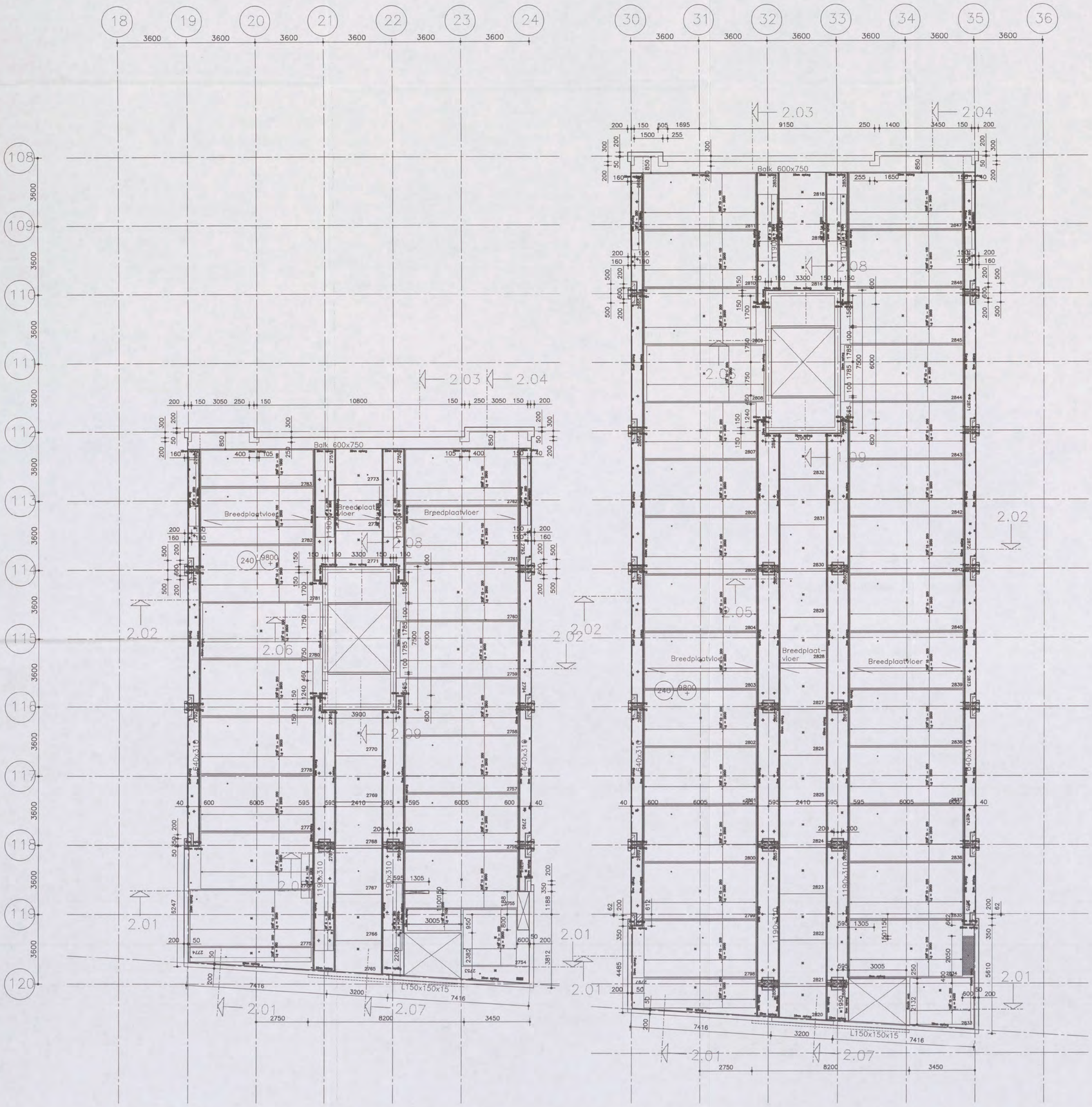

- De breedplaten zijn voorgespannen
- Brandwerendheid 60 min
- Peil = 9800 +
- Plaatdikte voor vloeren = 60 mm
- Plaatdikte voor stroken = 70 mm

+ = Hijshaak
⊕ = Electra centraaldoos 16"/19"
▪ = Gasbeton 70x70mm
⊠ = Open sparing
⊕ = Open ronde sparing

BELANGRIJK:

Voorgespannen

Voor het leggen van de breedplaatelementen, montagejukken aanbrengen op max. 1.80 m h.o.h. en bij opleggingen minder dan 60 mm. Deze montagejukken moeten naar alle zijden voldoende geschoord zijn, en mogen niet verwijderd worden voordat het in het werk gestorte beton voldoet aan de VBC 1990.

De breedplaatelementen tijdens de montage een zeeg geven van 1/400 L. De boven- staven en de diagonalen van de tralieliggers mogen zonder overleg niet worden doorgeknipt.

Uitvoering overeenkomstig VBC 1990 en KOMO-attest met certificaat.

Betonkwaliteit van de breedplaatelementen B45

Betonkwaliteit van in het werk gestort beton B35

Staalkwaliteit wapeningsstaal en tralieligger FeB 500 hk of hw

Betondekking 20 mm

Tralieliggerhoogte 170/190 mm

VLOERDIKTE = breedplaatelement + het in het werk gestorte beton = 240/310 mm

ARCADIS
Ingek.d.d. 04 JUL 2006
Pr.nr. 327/250.1630/Voor
Actie Kopie

oeterbeton nv
breedplaatvloer
hoogeisterveld 15 3680 maasdik-neeroeteren
tel. 00 32 89 860100 fax. 00 32 89 863705

Opdrachtg: Heijmans IBC Bouw 601/0491 - 2004 7191

Projekt: Shell Amsterdam CONSTRUCTIE AKKOORD

Onderdeel: 2e verd. deel 1(vingers west deel C en E)

ATLAS BOUWTECHNISCH ADVIESBURO
Postbus 116, 3454 ZJ De Meern Telefoon 030-6664314
Telefax 030-6663411

wijz.	datum	omschrijving
B	19.06.06	Spatlingen
A	01.06.06	

getek. [redacted] konstr.: naamkonstr schaal: 1:100 werknr.: 3420 L20 A B

datum: 08.05.06 gez.: gez

computer drafted by Atlas bouwtechnisch adviesburo

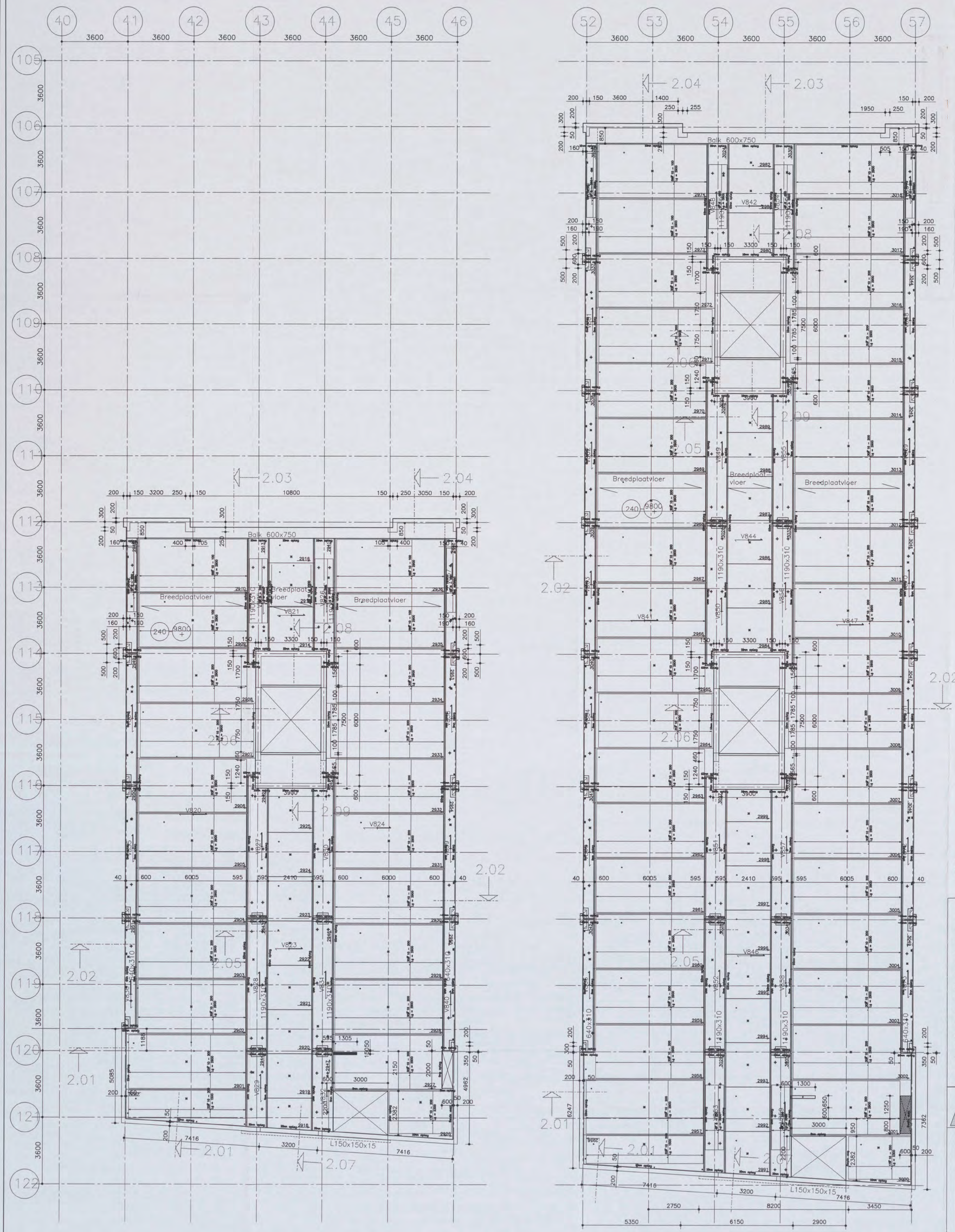

- De breedplaten zijn voorgespannen
- Brandwerendheid 60 min
- Peil = 9800 +
- Plaatdikte voor vloeren = 60 mm
- Plaatdikte voor stroken = 70 mm

= Hijshaak
= Electra centraaldoos 16"/19"
= Gasbeton 70x70mm
= Open sparing
= Open ronde sparing

uitkisten

Situatie

ARCADIS
Ingek.d.d. 04 JUL 2006
Pr.nr. 327250-1438 Voor
Actie Kopie

BELANGRIJK:

Voorgespannen

Voor het leggen van de breedplaatelementen, montagejukken aanbrengen op max. 1.80 m h.o.h. en bij opleggingen minder dan 60 mm. Deze montagejukken moeten naar alle zijden voldoende geschoord zijn, en mogen niet verwijderd worden voordat het in het werk gestorte beton voldoet aan de VBC 1990.
De breedplaatelementen tijdens de montage een zeeg geven van 1/400 L. De boven-staven en de diagonalen van de tralieliggers mogen zonder overleg niet worden doorgeknipt.
Uitvoering overeenkomstig VBC 1990 en KOMO-attest met certificaat.
Betonkwaliteit van de breedplaatelementen B45
Betonkwaliteit van in het werk gestort beton B35
Staalkwaliteit wapeningsstaal en tralieligger FeB 500 hk of hw
Betondekking 20 mm
Tralieliggerhoogte 170/190 mm
VLOERDIKTE = breedplaatelement + het in het werk gestorte beton = 240/310 mm

oeterbeton nv
breedplaatvloer
hooggeisterveld 15 3680 maaseik-neeroeteren
tel. 00 32 89 860100 fax. 00 32 89 863705

Opdrachtg: Heijmans IBC Bouw
Projekt: Shell Amsterdam
Onderdeel: 2e verd. deel 2 (vingers west bouwdeel G en J) Legplan

CONSTRUCTIE AKKOORD

ATLAS BOUWTECHNISCH ADVIESBURO
Postbus 116, 3454 ZJ De Meern Telefoon 030-6664314
Telefax 030-6663411

wijz.	datum	omschrijving
E		
D		
C	27.06.06	Definitief
B	01.06.06	Spanningen
A		

getek. [redacted] konstr. [redacted] schaal: 1:100 werknr.: 3420 L21 A B
datum: 08.05.06 gez.: gez

computer drafted by Atlas bouwtechnisch adviesburo

VOORGESPANNEN BREEDPLAAT

atlas

project :

Shell Amsterdam

losadres :

onderdeel :

2e verd. deel 2 (vingers west bouwdeel G en J)

elementnummer(s) :

2913-3049

ARCADIS
Ingek.d.d. 04 JUL 2006
Pr.nr. 327/250-1438 Voor [redacted]
Actie Kopie

elementnummer(s) :	kwal.	dekking	plaat	tralie	vloerdikte
2913, 2941-2955, 3024-3049	C35/45	25	70	421	310
2914-2916, 2918-2925, 2980-2982, 2984-2989, 2991-2998	C35/45	15	60	417	240

[redacted]

GO 1 / 0491 - 2004
[redacted]
T393
CONSTRUCTIE AKKOORD

[redacted]

m2 per strengtype	
8$29	0.00
12$29	0.00
16$29	0.00
20$29	0.00
8$52	263.85
12$52	0.00
16$52	0.00
20$52	0.00
8$100	0.00
12$100	0.00
16$100	0.00
20$100	0.00

C75/C95
-

totaal m2
430.74

Sparingen
88

Kg/m2
0.95 Let op!
(42 elm. zonder wapening!)

m2polystyreen
0.00

tralielengte /m2
854.80 1.98

0.00

aann. bedr.: Heijmans IBC Bouw

getekend : [redacted]

projectnummer 3420

bladnr. L21

datum (plot) : 29-06-06

the scale towards document
C1 B1 A1 C2 B2 A2 B5 A5 20 18 17 16 11 10 09 03 02 01 C7 B7 A7 C8 B8 A8 C9 B9
Image Engineering Scan Reference Chart TE263 Serial No. 546
Patch reference numbers on UTT

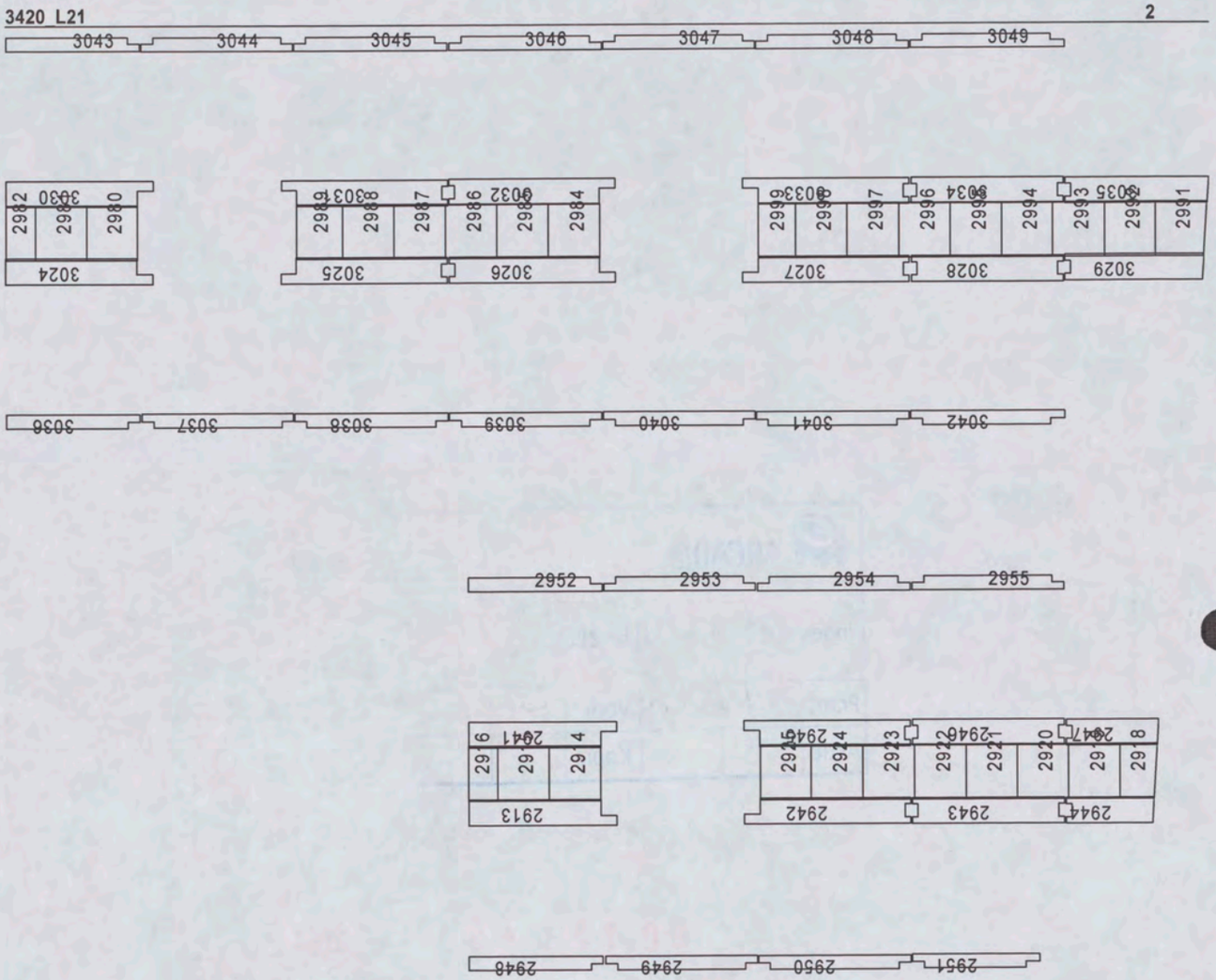
3043 3044 3045 3046 3047 3048 3049
2982 2981 2980 3030 3024
2989 2988 2987 2986 2985 2984 3031 3032 3025 3026
2999 2998 2997 2996 2995 2994 2993 2992 2991 3033 3034 3035 3027 3028 3029
3036 3037 3038 3039 3040 3041 3042
2952 2953 2954 2955
2916 2915 2914 2941 2913
2947 2946 2945 2944 2943 2942 2940 2939 2938 2937 2936 2935 2934 2933 2932 2931 2930 2929 2928 2927 2926 2925 2924 2923 2922 2921 2920 2919 2918 2917 2945 2946 2947 2942 2943 2944
2948 2949 2950 2951

Oeterbeton VLOEREN Tekeningnaam : 3420_L21 ZAPLTSAV:3.99

Shell Amsterdam

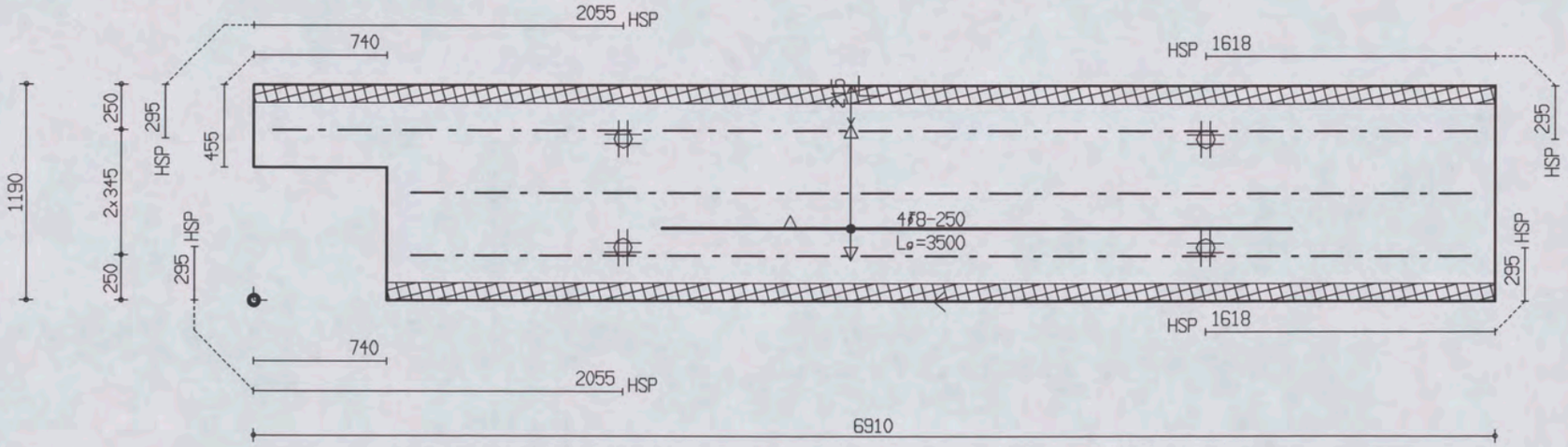

PROJ.NR.	3420

MALAFMETINGEN: 6910 x 1190

DATUM : 29-06-06	NET NAAM : 8$52	TRALIE TYPE	TRALIES	LANGS mm2/m1	DWARS mm2/m1	AANTAL	MERK
PLAATDIKTE: 70	WAP. HORZ.: 6-550	421	421-1-6700	0	0	1	2913
DEKKING : 25	WAP. VERT.: 6-219	8 5 5	421-2-5900				
BETONKWAL.: C35/45	SECTION : V825	MIL.KLASSE: 1					

the scale towards document
Patch Reference numbers on UTI
Serial No. 546

Oeterbeton VLOEREN Tekeningnaam: 3420_L21 ZAPLTSAV:3.99

Shell Amsterdam

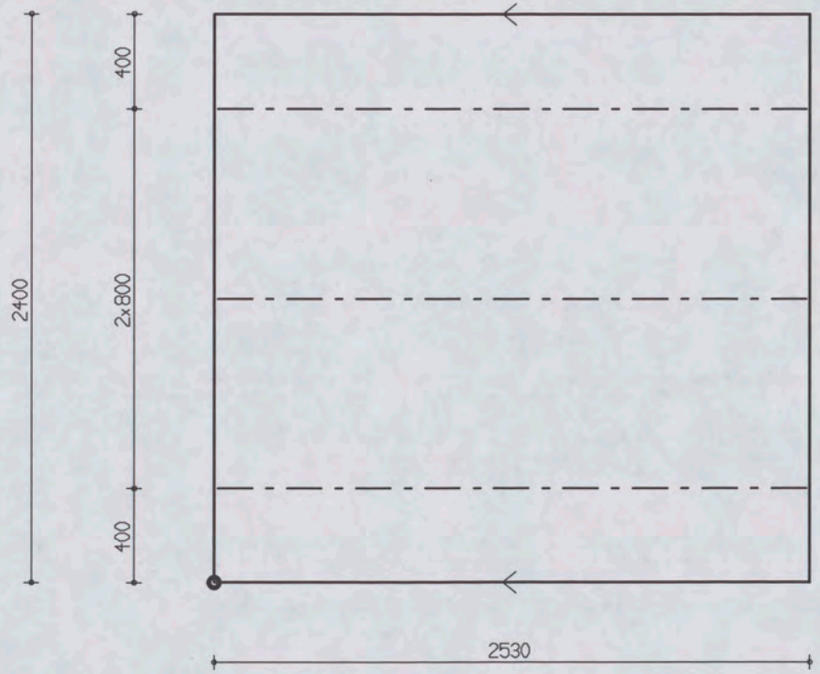

PROJ.NR.	3420

MALAFMETINGEN: 2530 x 2400

DATUM : 29-06-06	NET NAAM : S188	TRALIE TYPE	TRALIES	LANGS mm2/m1	DWARS mm2/m1	AANTAL	MERK
PLAATDIKTE: 60	WAP. HORZ.: 6-150	417					
DEKKING : 15	WAP. VERT.: 5-250	8 5 5					
BETONKWAL.: C35/45	SECTION : V821	MIL.KLASSE: 1	417-3-2500	188	240	1	2914

the scale towards document
Patch Reference numbers on UTT
546

Oeterbeton VLOEREN Tekeningnaam: 3420_L21 ZAPLTSAV:3.99

Shell Amsterdam

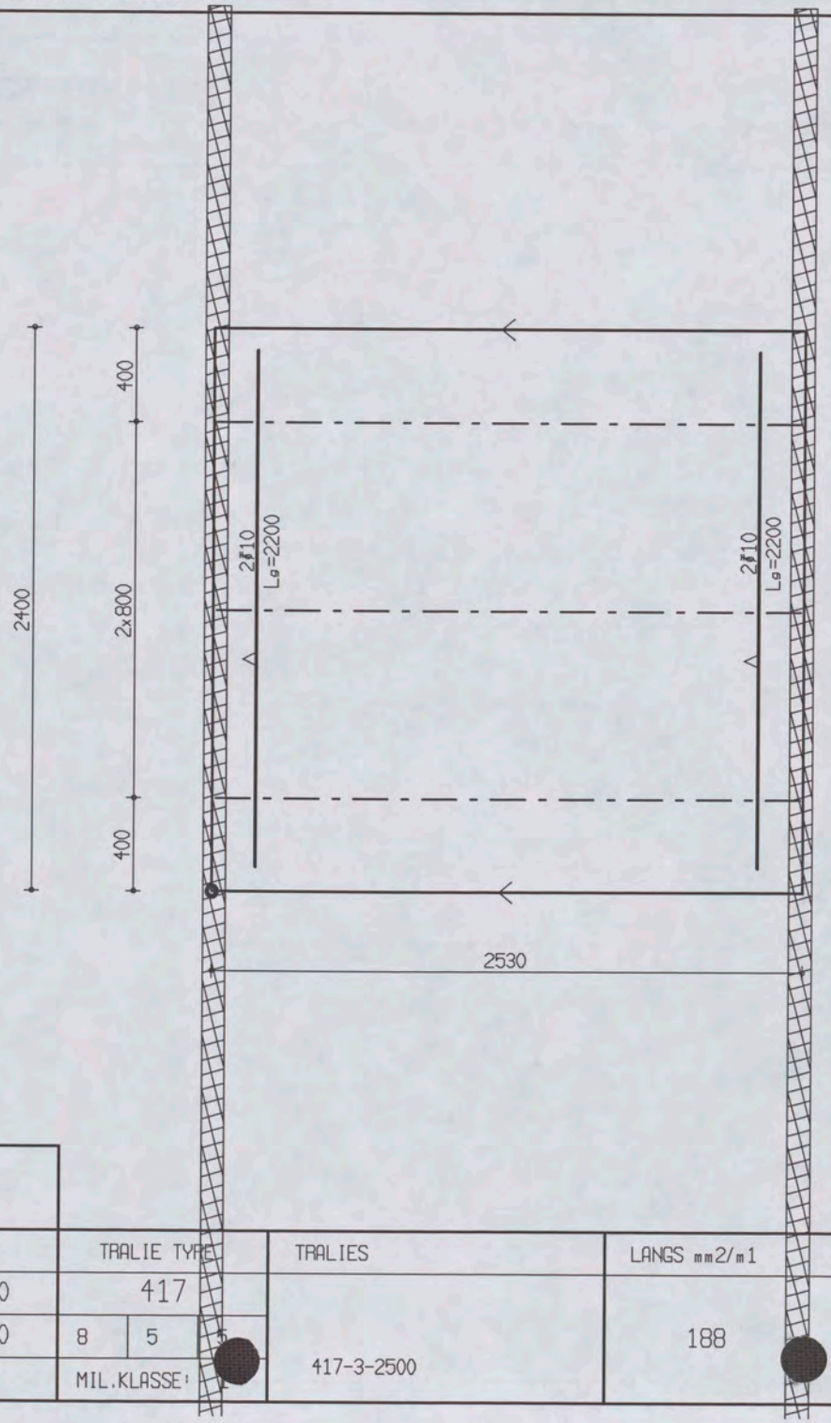

PROJ.NR.	3420							
DATUM : 29-06-06	NET NAAM : S188	TRALIE TYPE		TRALIES	LANGS mm2/m1	DWARS mm2/m1	AANTAL	MERK
PLAATDIKTE: 60	WAP. HORZ.: 6-150	417						
DEKKING : 15	WAP. VERT.: 5-250	8	5	417-3-2500	188	564	1	2915
BETONKWAL.: C35/45	SECTION : V821	MIL.KLASSE:						

MALAFMETINGEN: 2530 x 2400

the scale towards document
Patch Reference numbers on UTT
ge Engineering Scan Reference Chart TE263 Serial No. 546

Oelerbeton VLOEREN Tekeningnaam: 3420_L21 ZAPLTSAV:3.99

Shell Amsterdam

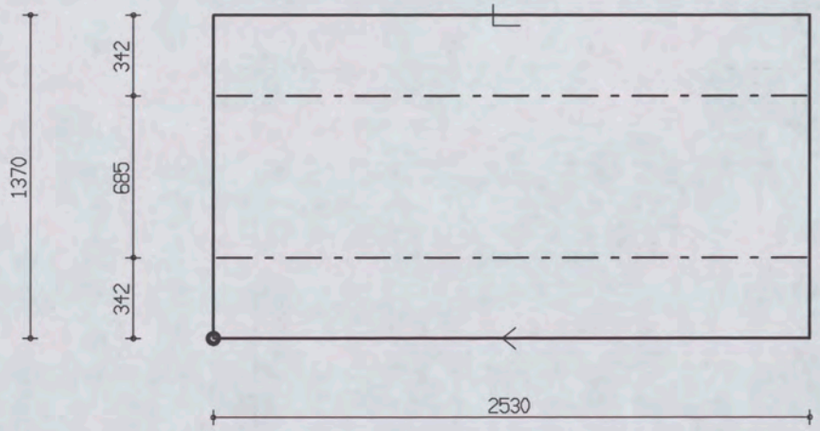

PROJ.NR.	3420

MALAFMETINGEN: 2530 x 1370

DATUM : 29-06-06	NET NAAM : S188	TRALIE TYPE	TRALIES	LANGS mm2/m1	DWARS mm2/m1	AANTAL	MERK
PLAATDIKTE: 60	WAP. HORZ.: 6-150	417					
DEKKING : 15	WAP. VERT.: 5-250	8 5 5					
BETONKWAL.: C35/45	SECTION : V821	MIL.KLASSE: 1	417-2-2500	188	435	1	2916

the scale towards document
Patch Reference numbers on UTT Serial No. 546

Oeterbeton VLOEREN Tekeningnaam: 3420_L21 ZAPLTSRV:3.99

Shell Amsterdam

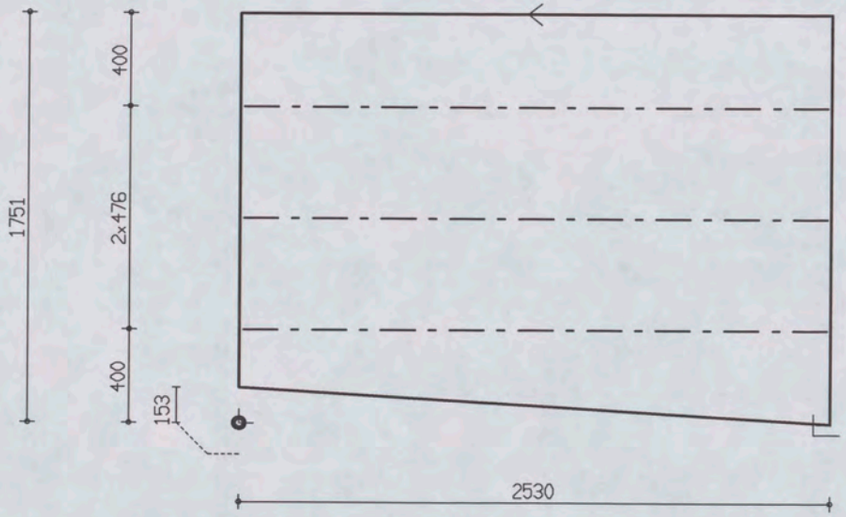

PROJ.NR.	3420

MALAFMETINGEN: 2530 x 1751

DATUM : 29-06-06	NET NAAM : S188	TRALIE TYPE	TRALIES	LANGS mm2/m1	DWARS mm2/m1	AANTAL	MERK
PLAATDIKTE: 60	WAP. HORZ.: 6-150	417					
DEKKING : 15	WAP. VERT.: 5-250	8 5 5					
BETONKWAL.: C35/45	SECTION : V823	MIL.KLASSE: 1	417-3-2500	188	240	1	2918

the scale towards document
Patch Reference numbers on UTI
Serial No. 546

Oeterbeton VLOEREN Tekeningnaam: 3420_L21 ZAPLTSAV:3.99

Shell Amsterdam

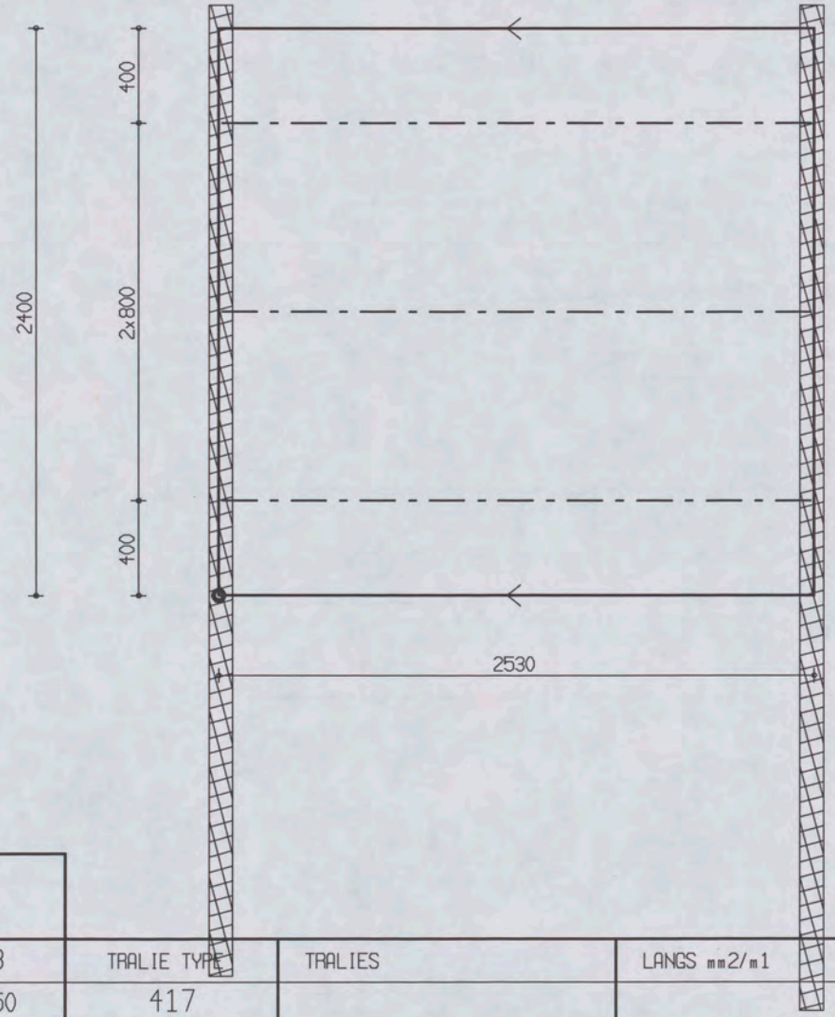

MALAFMETINGEN: 2530 x 2400

PROJ.NR.	3420								
DATUM : 29-06-06	NET NAAM : S188	TRALIE TYPE			TRALIES	LANGS mm2/m1	DWARS mm2/m1	AANTAL	MERK
PLAATDIKTE: 60	WAP. HORZ.: 6-150	417							
DEKKING : 15	WAP. VERT.: 5-250	8	5	5					
BETONKWAL.: C35/45	SECTION : V823	MIL.KLASSE:	1		417-3-2500	188	564	1	2919

the scale towards document
Patch Reference numbers on UTT
ge Engineering Scan Reference Chart TE263 Serial No. 546

Oeterbeton VLOEREN Tekeningnaam : 3420_L21 ZAPLTSAV:3.99

Shell Amsterdam

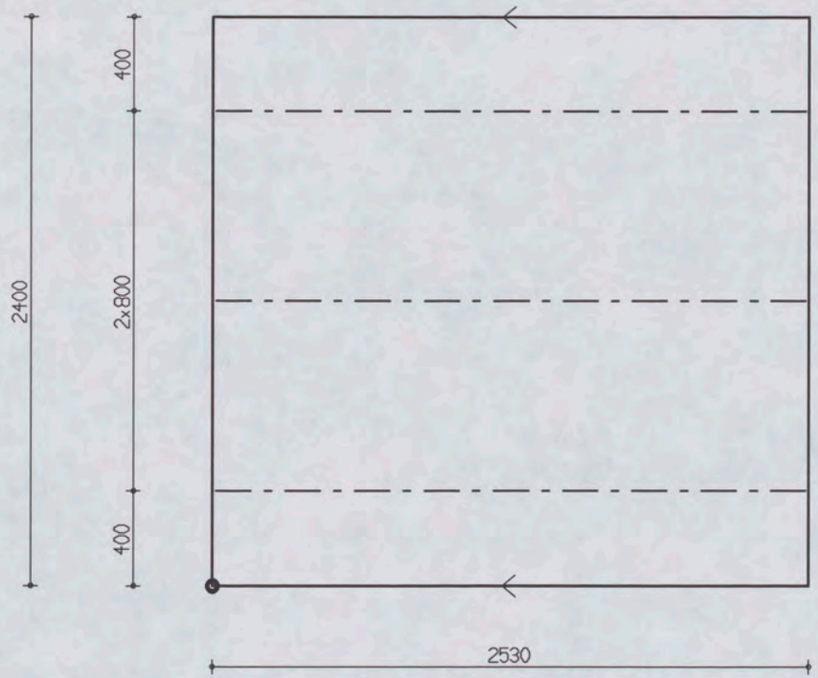

PROJ.NR.	3420

MALAFMETINGEN: 2530 x 2400

DATUM : 29-06-06	NET NAAM : S188	TRALIE TYPE	TRALIES	LANGS mm2/m1	DWARS mm2/m1	AANTAL	MERK
PLAATDIKTE: 60	WAP. HORZ.: 6-150	417					
DEKKING : 15	WAP. VERT.: 5-250	8 5 5					
BETONKWAL.: C35/45	SECTION : V823	MIL.KLASSE:	417-3-2500	188	240	1	2920

Oeterbeton VLOEREN Tekeningnaam: 3420_L21 ZAPLTSAV: 3.99

Shell Amsterdam

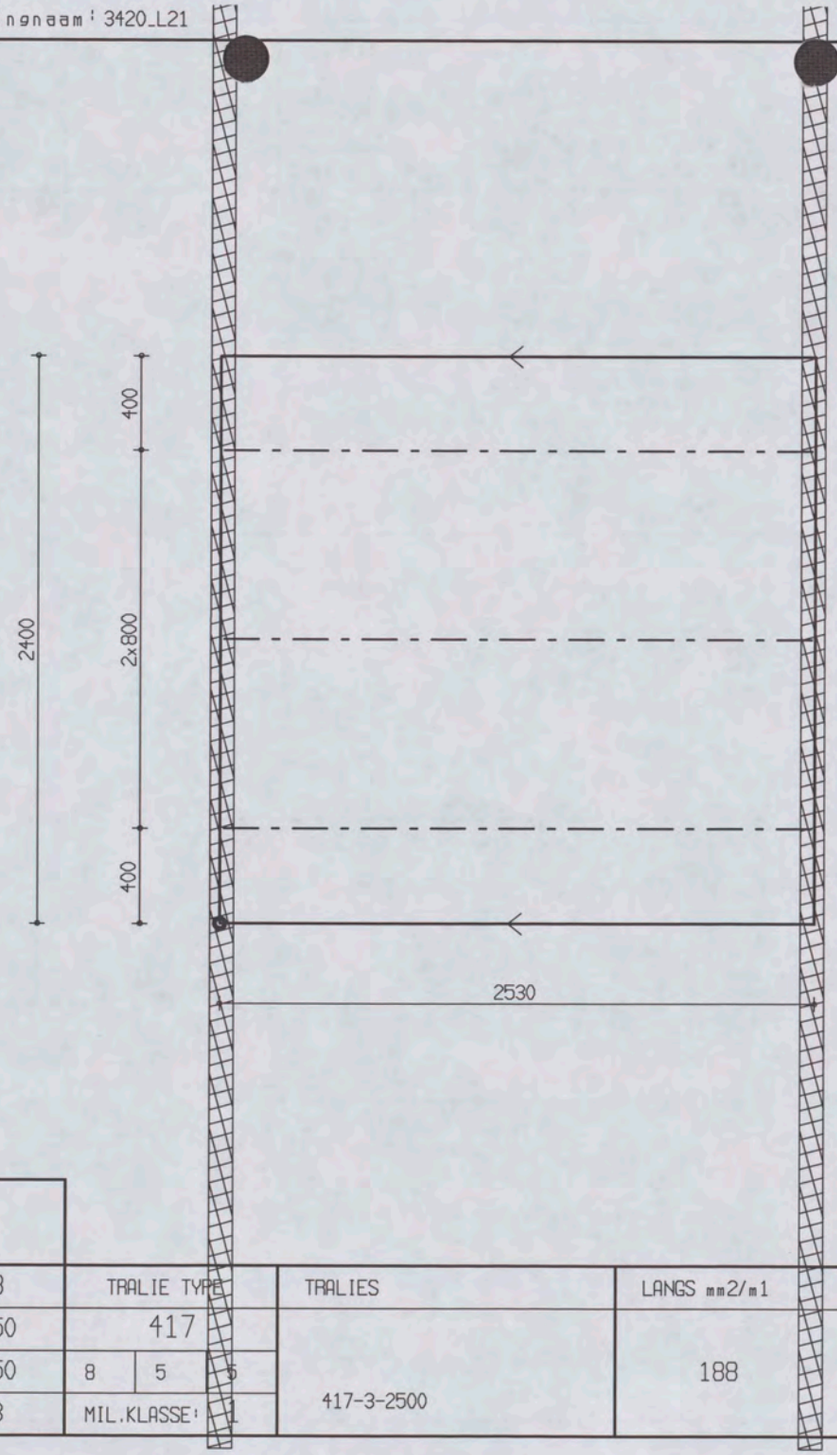

PROJ.NR.	3420

MALAFMETINGEN: 2530 x 2400

DATUM : 29-06-06	NET NAAM : S188	TRALIE TYPE			TRALIES	LANGS mm2/m1	DWARS mm2/m1	AANTAL	MERK
PLAATDIKTE: 60	WAP. HORZ.: 6-150	417							
DEKKING : 15	WAP. VERT.: 5-250	8	5	5					
BETONKWAL.: C35/45	SECTION : V823	MIL.KLASSE:		1	417-3-2500	188	435	1	2921

Shell Amsterdam

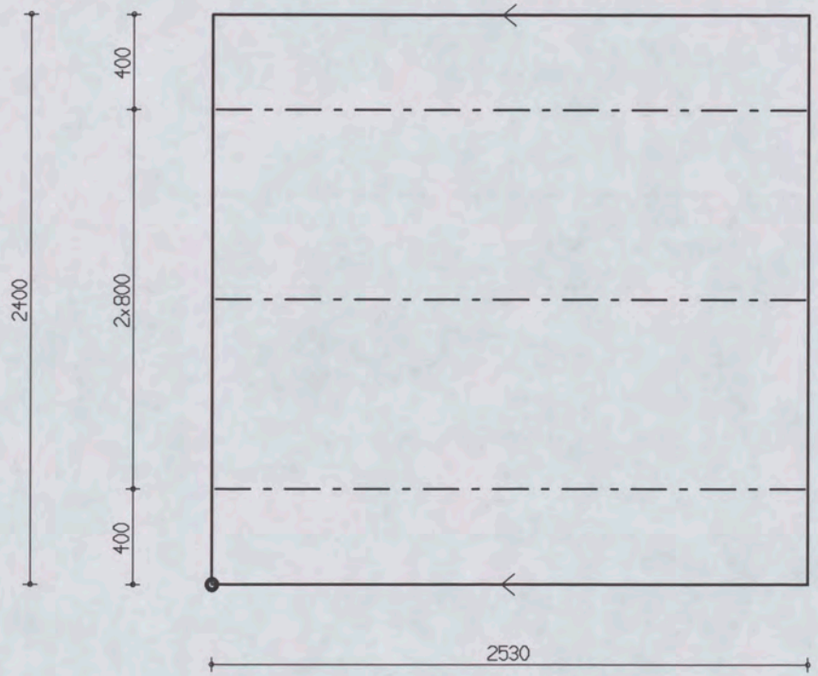

PROJ.NR.	3420

MALAFMETINGEN: 2530 x 2400

DATUM : 29-06-06	NET NAAM : S188	TRALIE TYPE	TRALIES	LANGS mm2/m1	DWARS mm2/m1	AANTAL	MERK
PLAATDIKTE: 60	WAP. HORZ.: 6-150	417					
DEKKING : 15	WAP. VERT.: 5-250	8 5 5	417-3-2500	188	240	1	2922
BETONKWAL.: C35/45	SECTION : V823	MIL.KLASSE: 1					

the scale towards document
C1 B1 A1 C2 B2 A5 B5 A2 11 16 17 18 20
10 09 03 02 01 C7 B7 A7 C8 B8 A8 C9 B9
ge Engineering Scan Reference Chart TE263 Serial No. 546
Patch Reference numbers on UTT

Oeterbeton VLOEREN Tekeningnaam: 3420_L21 ZAPLTSAV:3.99

Shell Amsterdam

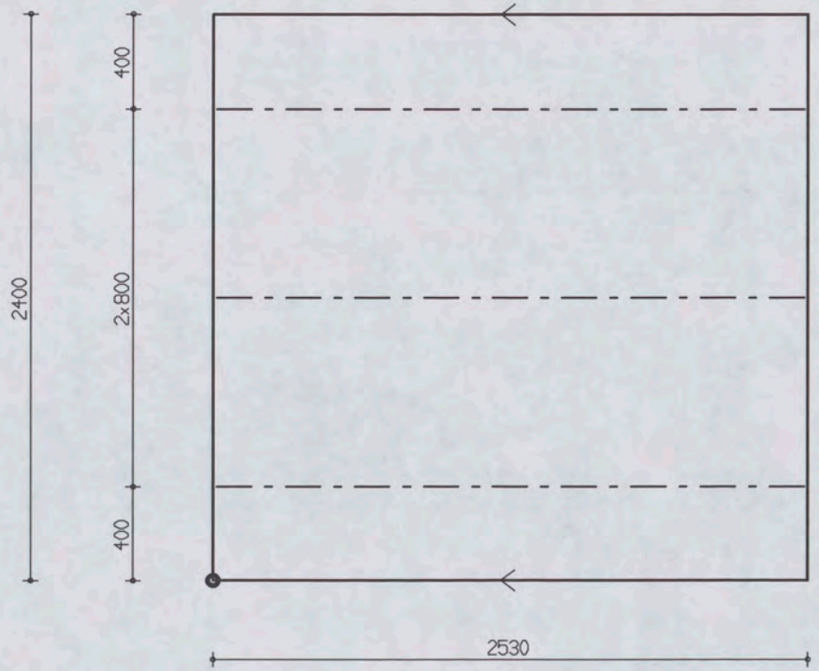

PROJ.NR.	3420

MALAFMETINGEN: 2530 x 2400

DATUM : 29-06-06	NET NAAM : S188	TRALIE TYPE			TRALIES	LANGS mm2/m1	DWARS mm2/m1	AANTAL	MERK
PLAATDIKTE: 60	WAP. HORZ.: 6-150	417							
DEKKING : 15	WAP. VERT.: 5-250	8	5	5					
BETONKWAL.: C35/45	SECTION : V823	MIL.KLASSE: 1			417-3-2500	188	240	1	2923

the scale towards document
Patch Reference numbers on UIT Serial No. 546

Oeterbeton VLOEREN Tekeningnaam : 3420_L21 ZAPLTSAV:3.99

Shell Amsterdam

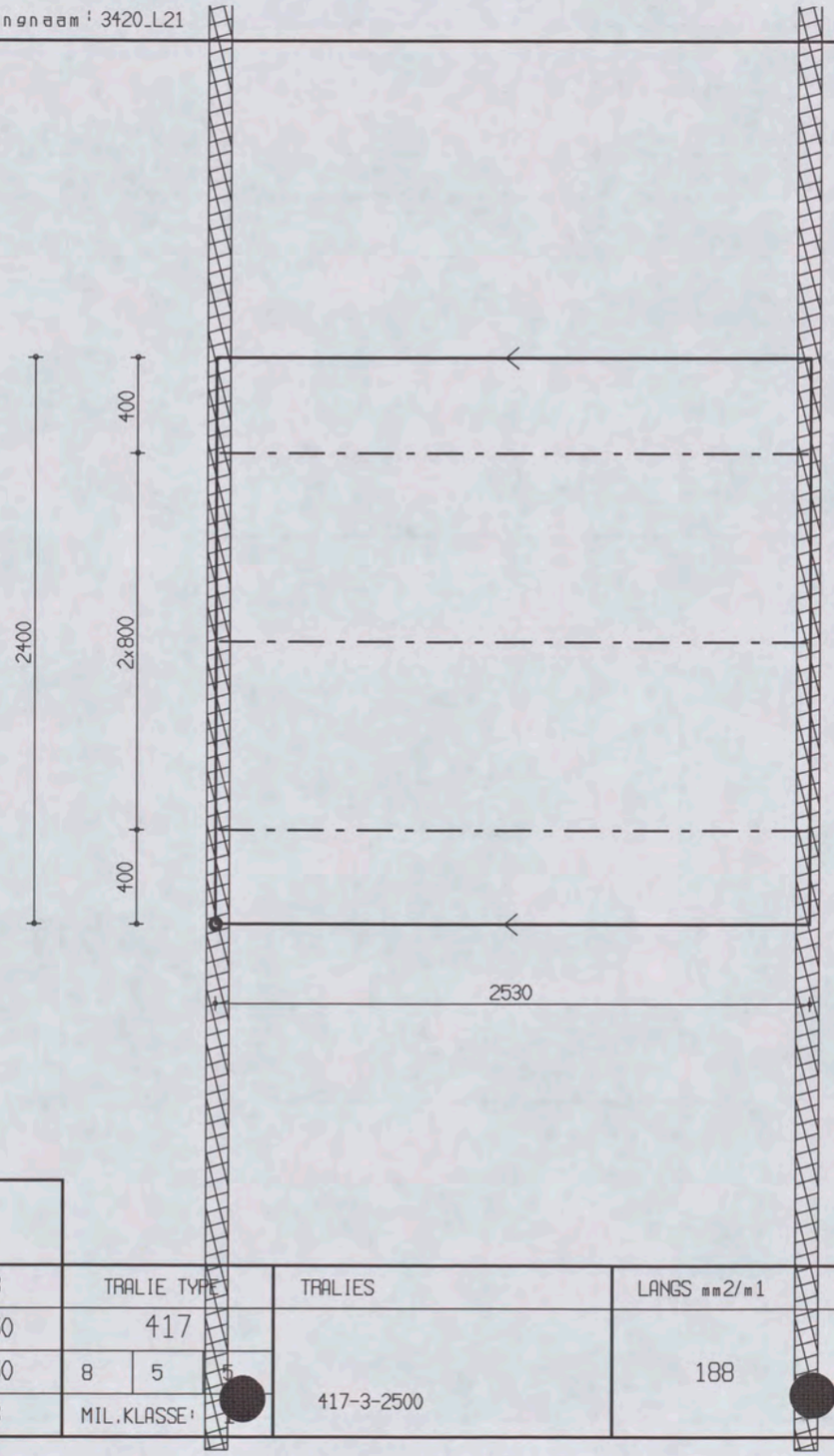

PROJ.NR.	3420							
DATUM : 29-06-06	NET NAAM : S188	TRALIE TYPE		TRALIES	LANGS mm2/m1	DWARS mm2/m1	AANTAL	MERK
PLAATDIKTE: 60	WAP. HORZ.: 6-150	417						
DEKKING : 15	WAP. VERT.: 5-250	8	5	417-3-2500	188	435	1	2924
BETONKWAL.: C35/45	SECTION : V823	MIL.KLASSE:						

MALAFMETINGEN: 2530 x 2400

Oeterbeton VLOEREN Tekeningnaam: 3420_L21 ZAPLTSAV:3.99

Shell Amsterdam

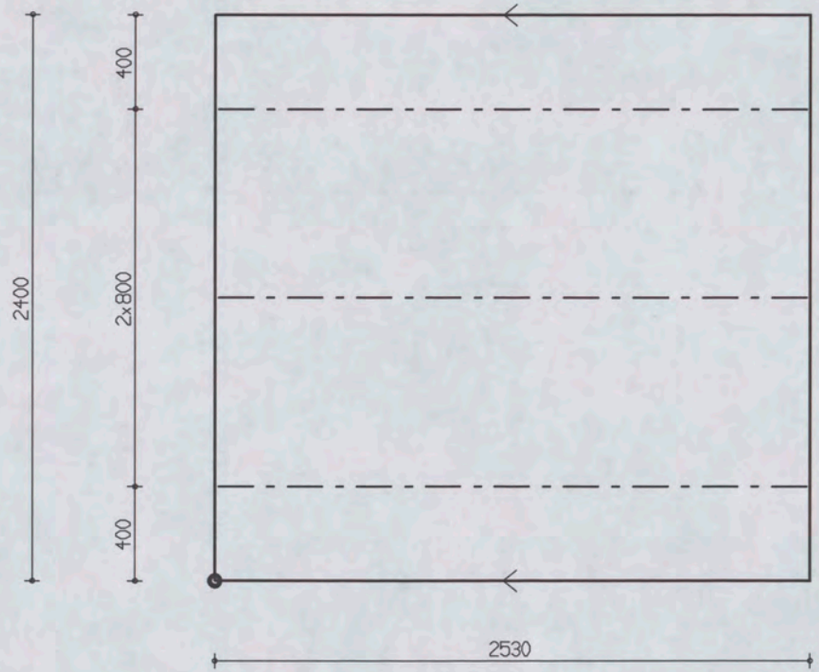

PROJ.NR.	3420

MALAFMETINGEN: 2530 x 2400

DATUM : 29-06-06	NET NAAM : S188	TRALIE TYPE	TRALIES	LANGS mm2/m1	DWARS mm2/m1	AANTAL	MERK
PLAATDIKTE: 60	WAP. HORZ.: 6-150	417					
DEKKING : 15	WAP. VERT.: 5-250	8 5 5					
BETONKWAL.: C35/45	SECTION : V823	MIL.KLASSE: 1	417-3-2500	188	240	1	2925

the scale towards document
Patch Reference numbers on UTT Serial No. 546

Oeterbeton VLOEREN Tekeningnaam : 3420_L21 ZAPLTSAV : 3.99

Shell Amsterdam

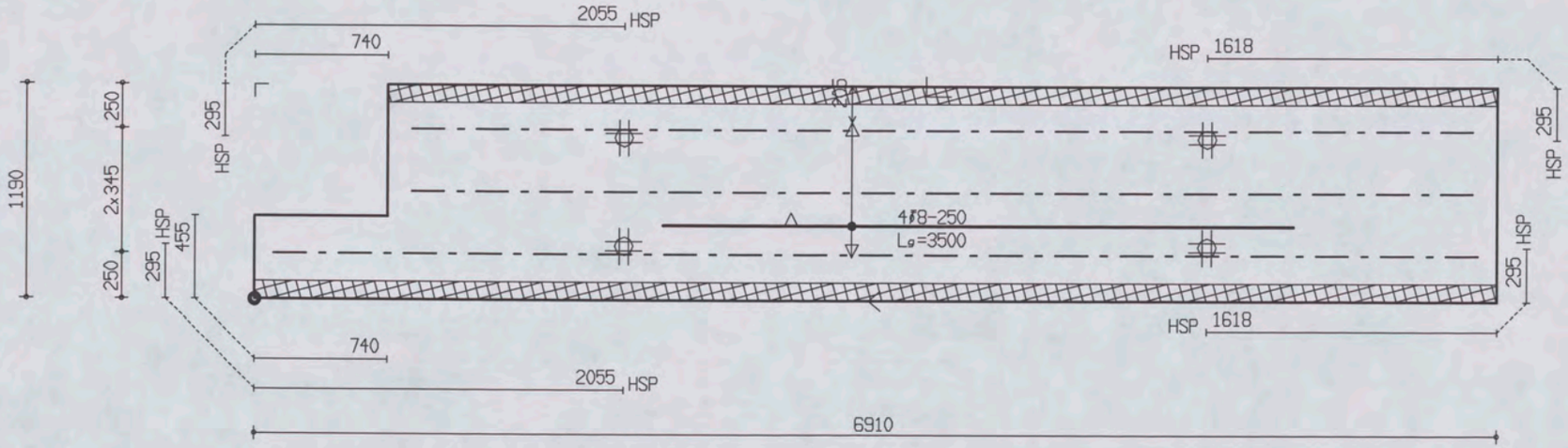

PROJ.NR.	3420

MALAFMETINGEN: 6910 x 1190

DATUM : 29-06-06	NET NAAM : 8$52	TRALIE TYPE	TRALIES	LANGS mm2/m1	DWARS mm2/m1	AANTAL	MERK
PLAATDIKTE: 70	WAP. HORZ.: 6-550	421					
DEKKING : 25	WAP. VERT.: 6-219	8 5 5	421-2-5900	0	0	1	2941
BETONKWAL.: C35/45	SECTION : V826	MIL.KLASSE: 1	421-1-6700				

the scale towards document
Patch Reference numbers on UTI
Serial No. 546

Oeterbeton VLOEREN Tekeningnaam: 3420_L21 ZAPLTSAV: 3.99

Shell Amsterdam

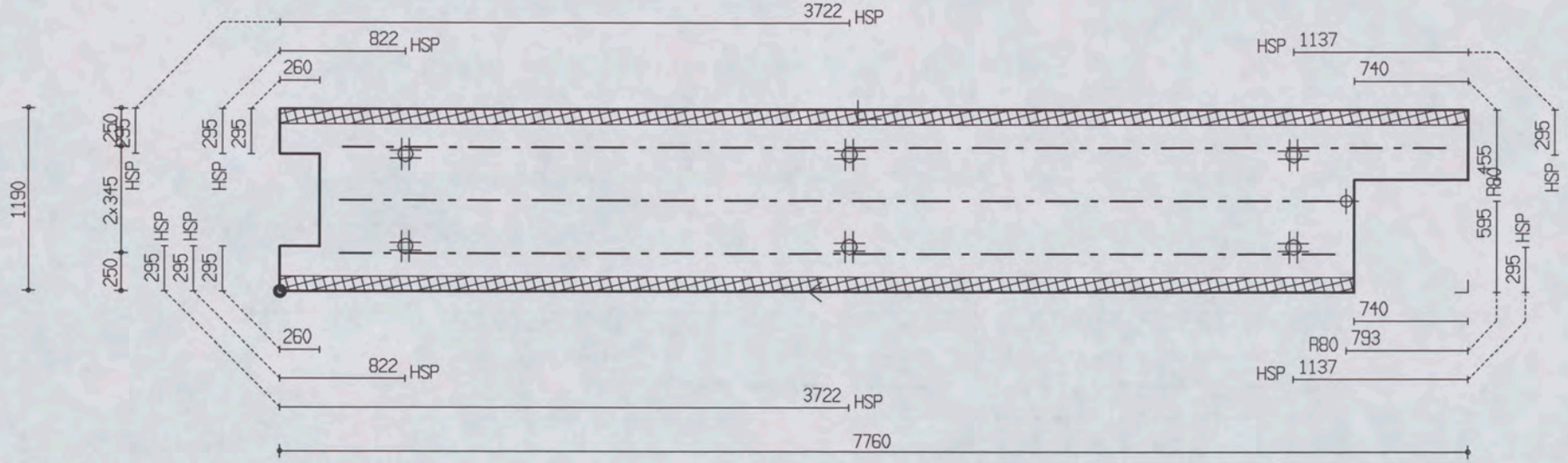

PROJ.NR.	3420

MALAFMETINGEN: 7760 x 1190

DATUM : 29-06-06	NET NAAM : 8$52	TRALIE TYPE	TRALIES	LANGS mm2/m1	DWARS mm2/m1	AANTAL	MERK
PLAATDIKTE: 70	WAP. HORZ.: 6-550	421	421-1-7200 421-2-6500	0	0	1	2942
DEKKING : 25	WAP. VERT.: 6-219	8 5 5					
BETONKWAL.: C35/45	SECTION : V827	MIL.KLASSE: 1					

the scale towards document
Patch Reference numbers on UTT
Serial No. 546

Oeterbeton VLOEREN Tekeningnaam : 3420_L21 ZAPLTSRV:3.99

Shell Amsterdam

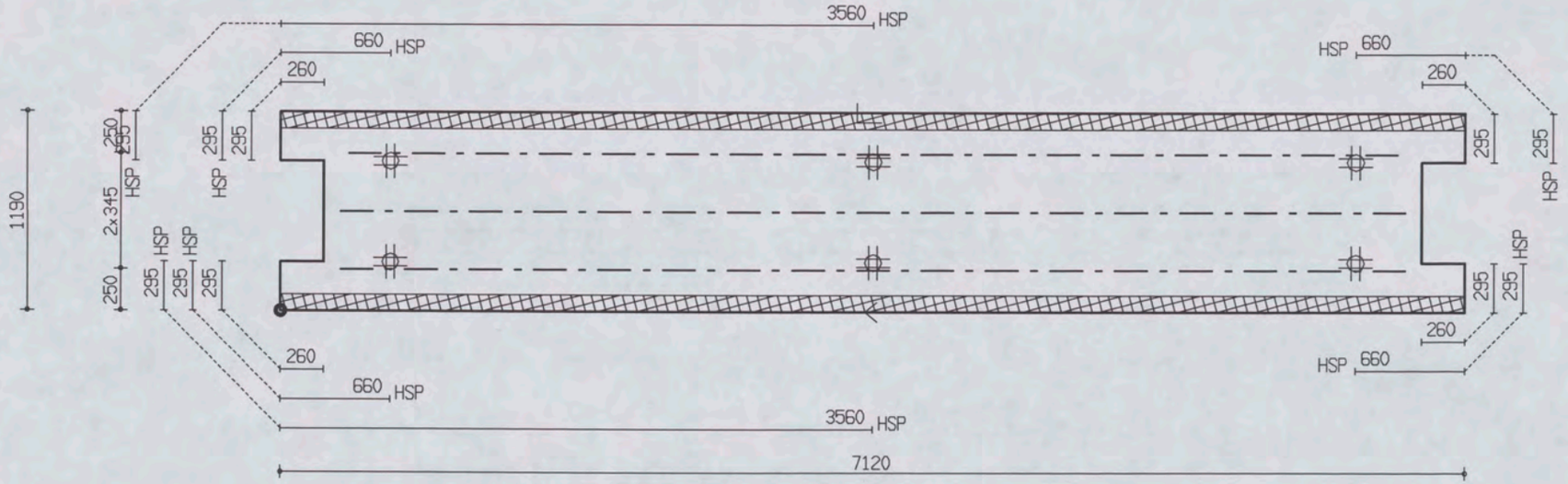

PROJ.NR.	3420

MALAFMETINGEN: 7120 x 1190

DATUM : 29-06-06	NET NAAM : 8$52	TRALIE TYPE	TRALIES	LANGS mm2/m1	DWARS mm2/m1	AANTAL	MERK
PLAATDIKTE: 70	WAP. HORZ.: 6-550	421	421-1-6300	0	0	1	2943
DEKKING : 25	WAP. VERT.: 6-219	8 5 5	421-2-6400				
BETONKWAL.: C35/45	SECTION : V828	MIL.KLASSE: 1					

the scale towards document
Patch Reference numbers on UTI Serial No. 546

Oeterbeton VLOEREN Tekeningnaam: 3420_L21 ZAPLTSRV: 3.99

Shell Amsterdam

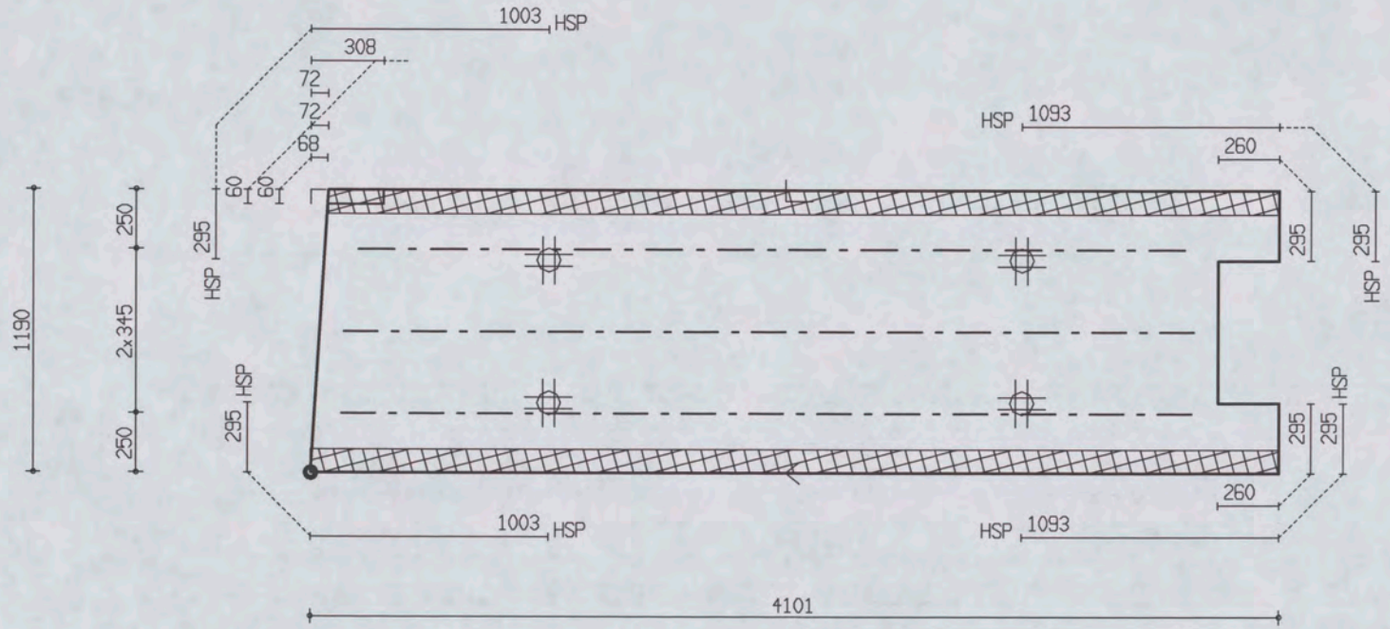

PROJ.NR.	3420

MALAFMETINGEN: 4101 x 1190

DATUM : 29-06-06	NET NAAM : 8$52	TRALIE TYPE	TRALIES	LANGS mm2/m1	DWARS mm2/m1	AANTAL	MERK
PLAATDIKTE: 70	WAP. HORZ.: 6-550	421					
DEKKING : 25	WAP. VERT.: 6-219	8 5 5	421-1-3500	0	0	1	2944
BETONKWAL.: C35/45	SECTION : V829	MIL.KLASSE: 1	421-2-3600				

the scale towards document
Patch Reference numbers on UTT Serial No. 546

Oeterbeton VLOEREN Tekeningnaam: 3420_L21 ZAPLTSAV:3.99

Shell Amsterdam

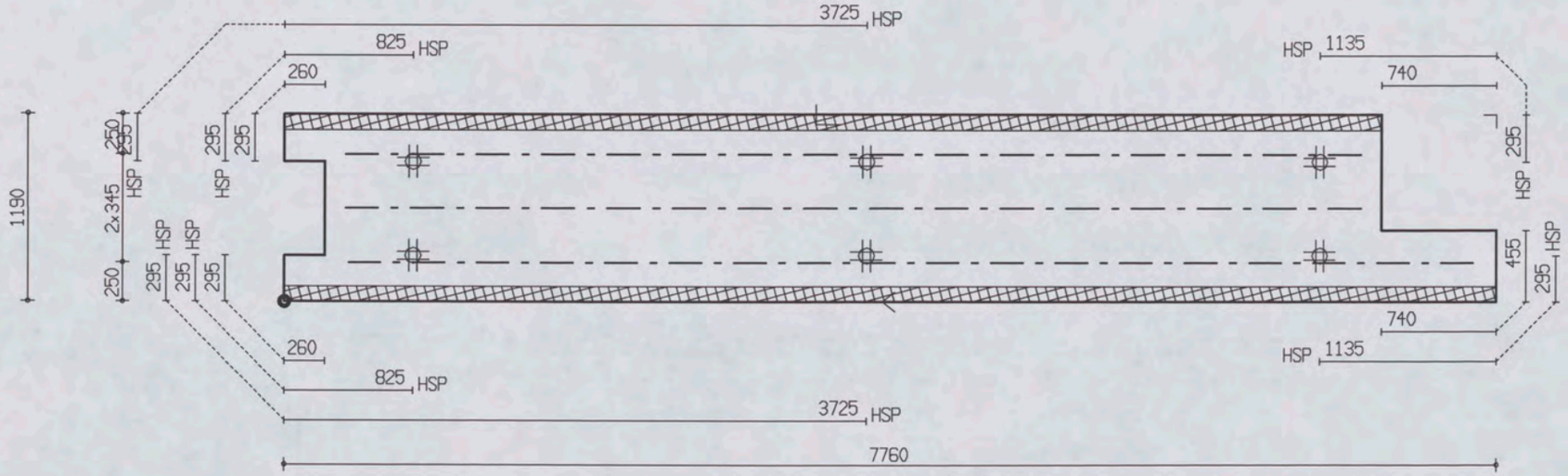

PROJ.NR.	3420							

MALAFMETINGEN: 7760 x 1190

DATUM : 29-06-06	NET NAAM : 8$52	TRALIE TYPE	TRALIES	LANGS mm2/m1	DWARS mm2/m1	AANTAL	MERK
PLAATDIKTE: 70	WAP. HORZ.: 6-550	421					
DEKKING : 25	WAP. VERT.: 6-219	8 5 5	421-2-6500	0	0	1	2945
BETONKWAL.: C35/45	SECTION : V830	MIL.KLASSE: 1	421-1-7200				

the scale towards document
Patch Reference numbers on UTT
Serial No. 546

Oeterbeton VLOEREN Tekeningnaam: 3420_L21 ZAPLTSRV: 3.99

Shell Amsterdam

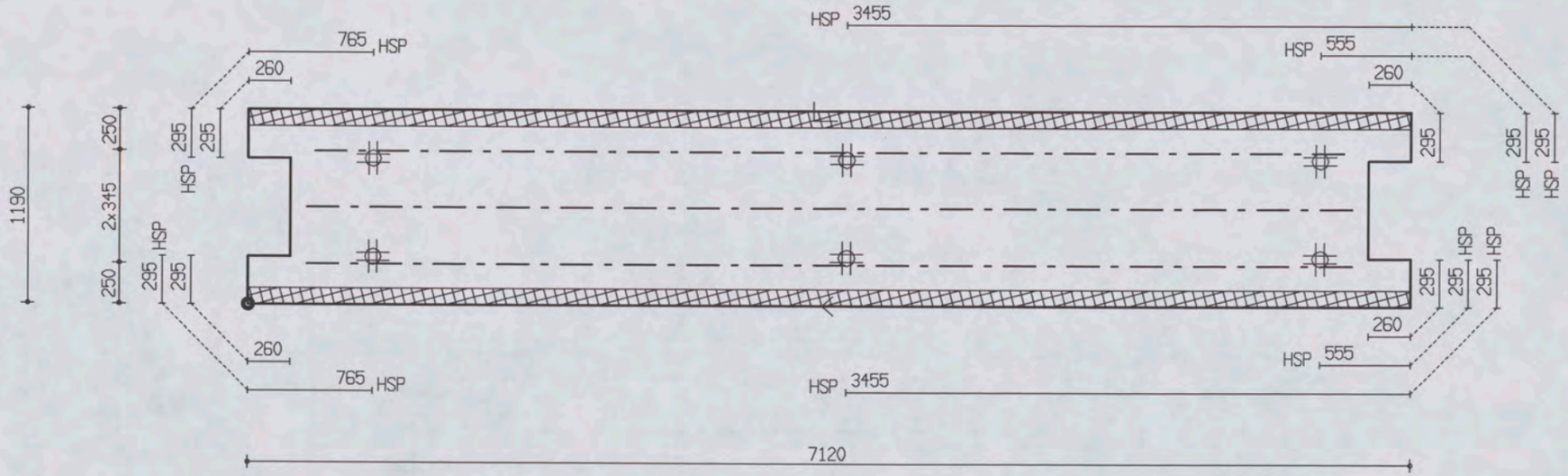

PROJ.NR.	3420

MALAFMETINGEN: 7120 x 1190

DATUM : 29-06-06	NET NAAM : 8$52	TRALIE TYPE	TRALIES	LANGS mm2/m1	DWARS mm2/m1	AANTAL	MERK
PLAATDIKTE: 70	WAP. HORZ.: 6-550	421	421-1-6300	0	0	1	2946
DEKKING : 25	WAP. VERT.: 6-219	8 5 5	421-2-6400				
BETONKWAL.: C35/45	SECTION : V831	MIL.KLASSE: 1					

the scale towards document
Patch Reference numbers on UIT Serial No. 546
Gpt Engineering Scan Reference Chart TE263

Shell Amsterdam

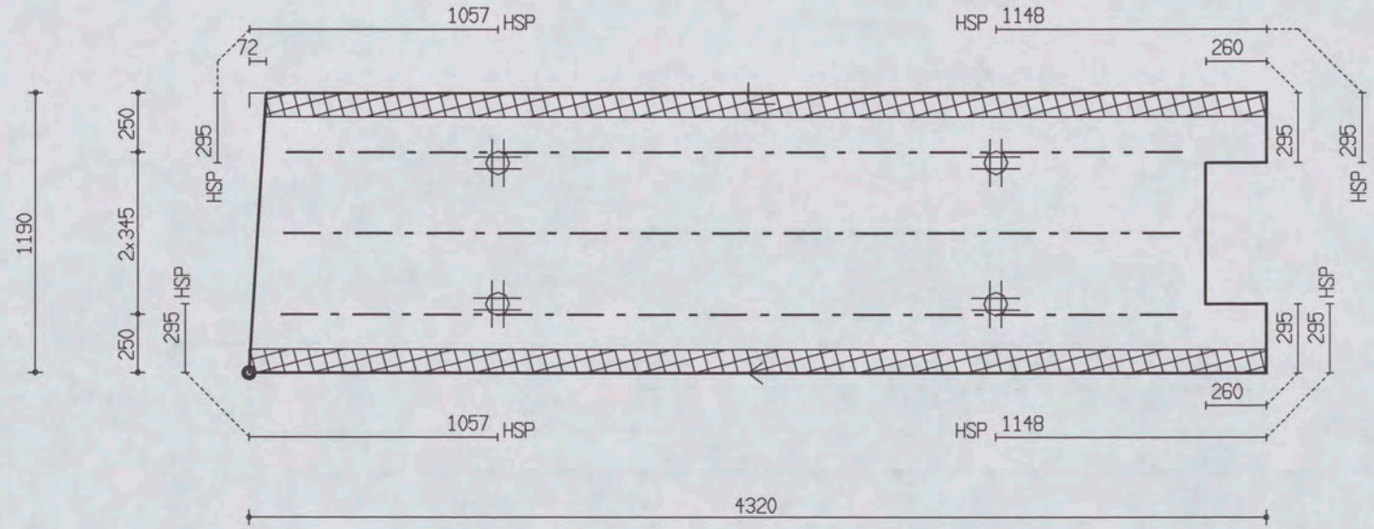

PROJ.NR.	3420							

MALAFMETINGEN: 4320 x 1190

DATUM : 29-06-06	NET NAAM : 8$52	TRALIE TYPE	TRALIES	LANGS mm2/m1	DWARS mm2/m1	AANTAL	MERK
PLAATDIKTE: 70	WAP. HORZ.: 6-550	421					
DEKKING : 25	WAP. VERT.: 6-219	8 5 5		0	0	1	2947
BETONKWAL.: C35/45	SECTION : V832	MIL.KLASSE:	421-3-3800				

the scale towards document
Patch Reference numbers on UTT
© gti Engineering Scan Reference Chart TE263 Serial No. 546

Oeterbeton VLOEREN Tekeningnaam: 3420_L21 ZAPLTSRV:3.99

Shell Amsterdam

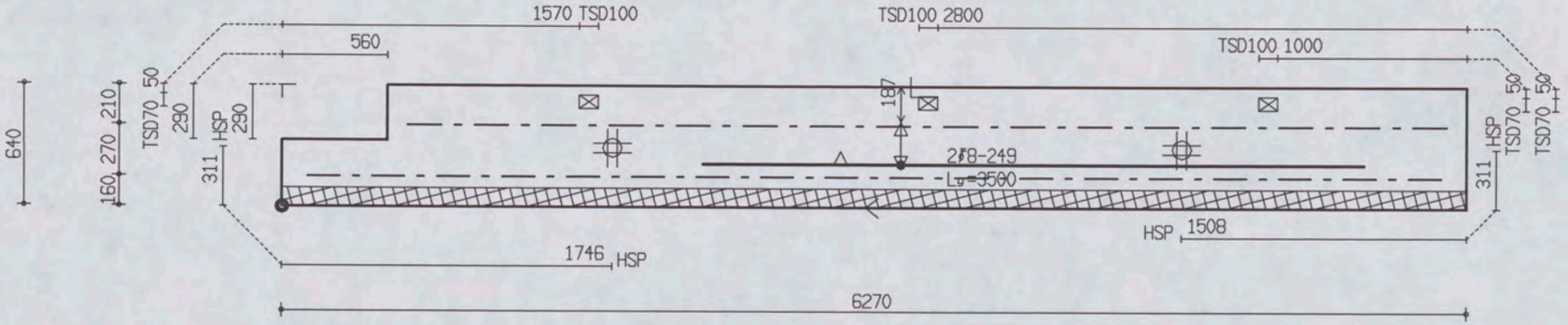

PROJ.NR.	3420

MALAFMETINGEN: 6270 x 640

DATUM : 29-06-06	NET NAAM : 8$52	TRALIE TYPE				TRALIES	LANGS mm2/m1	DWARS mm2/m1	AANTAL	MERK
PLAATDIKTE: 70	WAP. HORZ.: 6-550	421								
DEKKING : 25	WAP. VERT.: 6-219	8	5	5		421-1-5500	0	0	1	2948
BETONKWAL.: C35/45	SECTION : V833	MIL.KLASSE:	1			421-1-6000				

Oeterbeton VLOEREN Tekeningnaam: 3420_L21 ZAPLTSAV:3.99

Shell Amsterdam

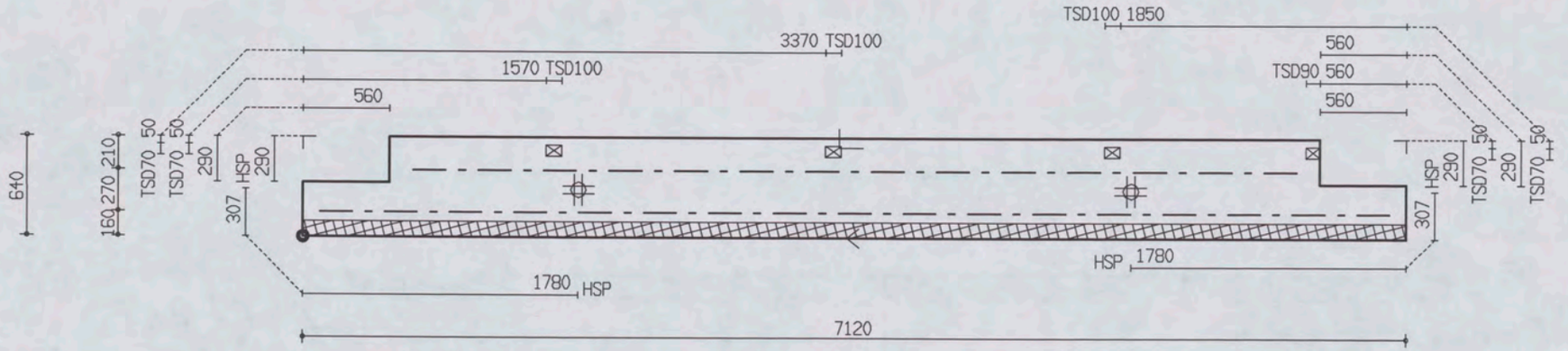

PROJ.NR.	3420

MALAFMETINGEN: 7120 x 640

DATUM : 29-06-06	NET NAAM : 8$52	TRALIE TYPE	TRALIES	LANGS mm2/m1	DWARS mm2/m1	AANTAL	MERK
PLAATDIKTE: 70	WAP. HORZ.: 6-550	421	421-1-5700	0	0	1	2949
DEKKING : 25	WAP. VERT.: 6-219	8 5 5	421-1-6900				
BETONKWAL.: C35/45	SECTION : V834	MIL.KLASSE: 1					

the scale towards document
Patch Reference numbers on UTT
ge Engineering Scan Reference Chart TE263 Serial No. 546

Oeterbeton VLOEREN Tekeningnaam: 3420_L21 ZAPLTSAV:3.99

Shell Amsterdam

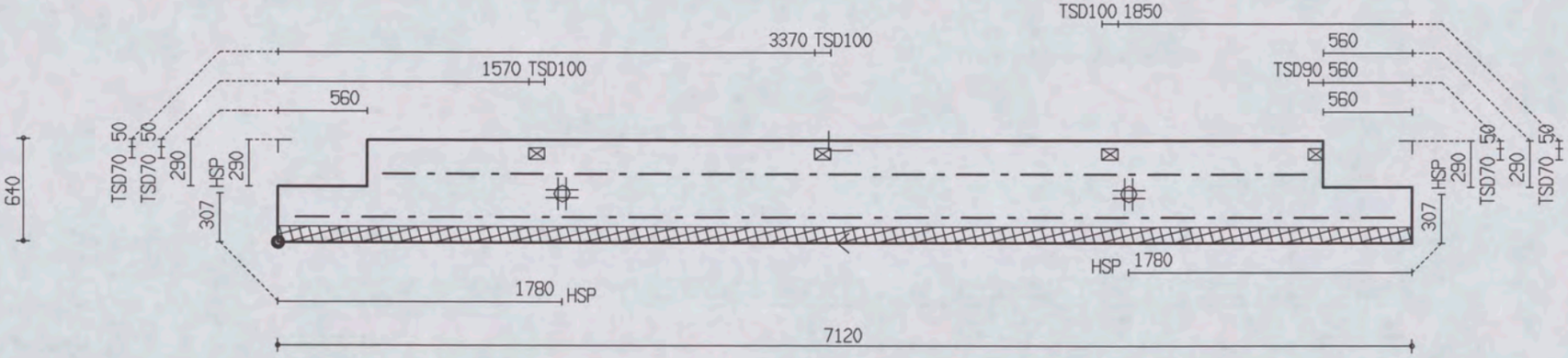

PROJ.NR.	3420

MALAFMETINGEN: 7120 x 640

DATUM : 29-06-06	NET NAAM : 8$52	TRALIE TYPE	TRALIES	LANGS mm2/m1	DWARS mm2/m1	AANTAL	MERK
PLAATDIKTE: 70	WAP. HORZ.: 6-550	421	421-1-5800 421-1-6900	0	0	1	2950
DEKKING : 25	WAP. VERT.: 6-219	8 5 5					
BETONKWAL.: C35/45	SECTION : V835	MIL.KLASSE: 1					

the scale towards document
Patch Reference numbers on UTT
ge Engineering Scan Reference Chart TE363 Serial No. 546

Oeterbeton VLOEREN Tekeningnaam: 3420_L21 ZAPLTSRV:3.99

Shell Amsterdam

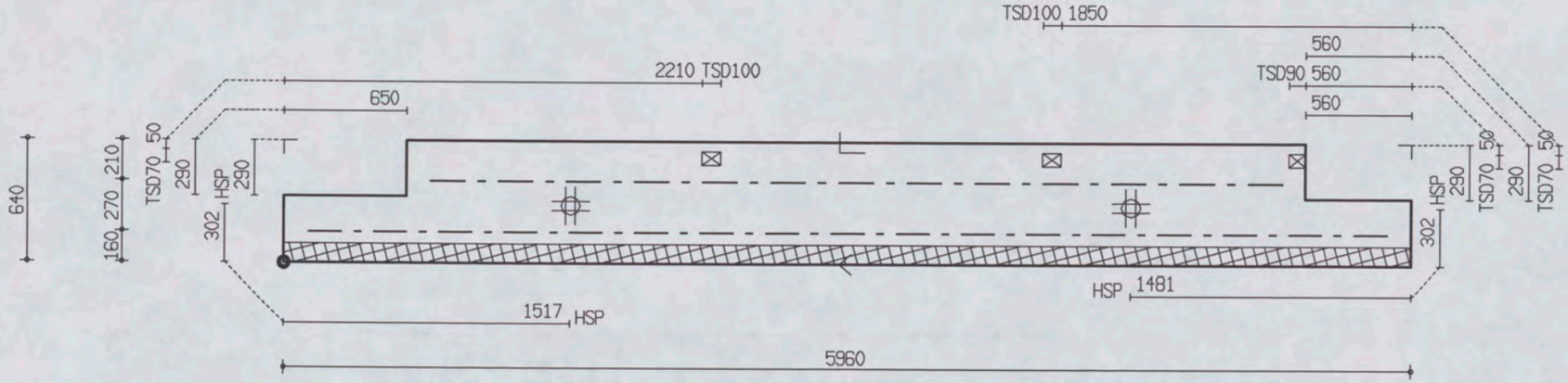

PROJ.NR.	3420

MALAFMETINGEN: 5960 x 640

DATUM : 29-06-06	NET NAAM : 8$52	TRALIE TYPE	TRALIES	LANGS mm2/m1	DWARS mm2/m1	AANTAL	MERK
PLAATDIKTE: 70	WAP. HORZ.: 6-550	421					
DEKKING : 25	WAP. VERT.: 6-219	8 5 5	421-1-4500	0	0	1	2951
BETONKWAL.: C35/45	SECTION : V836	MIL.KLASSE: 1	421-1-5700				

the scale towards document
Patch Reference numbers on UTT
Serial No. 546

Oeterbeton VLOEREN Tekeningnaam: 3420_L21 ZAPLTSAV:3.99

Shell Amsterdam

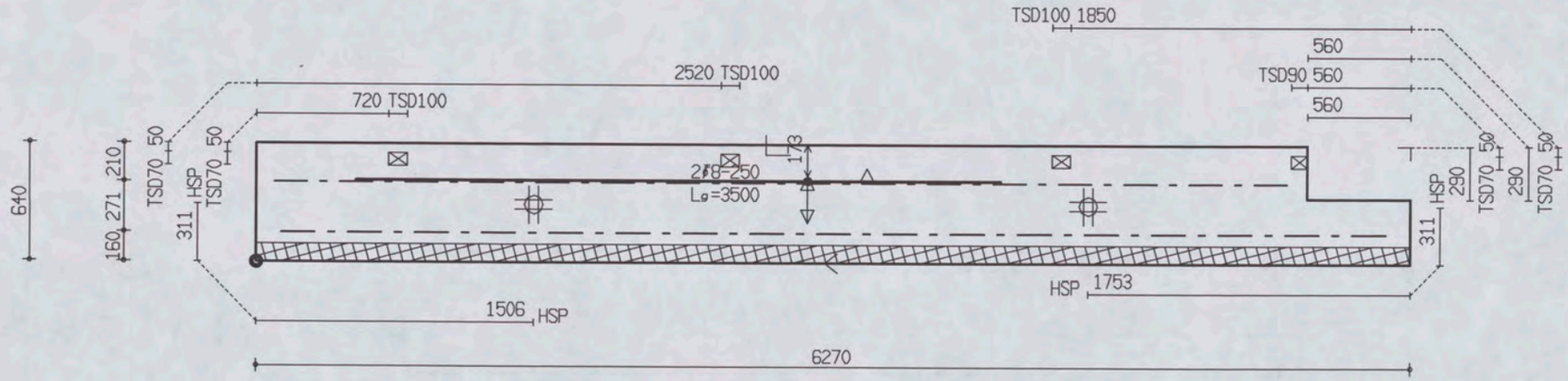

PROJ.NR.	3420

MALAFMETINGEN: 6270 x 640

DATUM : 29-06-06	NET NAAM : 8$52	TRALIE TYPE			TRALIES	LANGS mm2/m1	DWARS mm2/m1	AANTAL	MERK
PLAATDIKTE: 70	WAP. HORZ.: 6-550	421			421-1-6000	0	0	1	2952
DEKKING : 25	WAP. VERT.: 6-219	8	5	5	421-1-5500				
BETONKWAL.: C35/45	SECTION : V837	MIL.KLASSE: 1							

the scale towards document
Patch Reference numbers on UTT Serial No. 546

Oeterbeton VLOEREN Tekeningnaam: 3420_L21 ZAPLTSRV:3.99

Shell Amsterdam

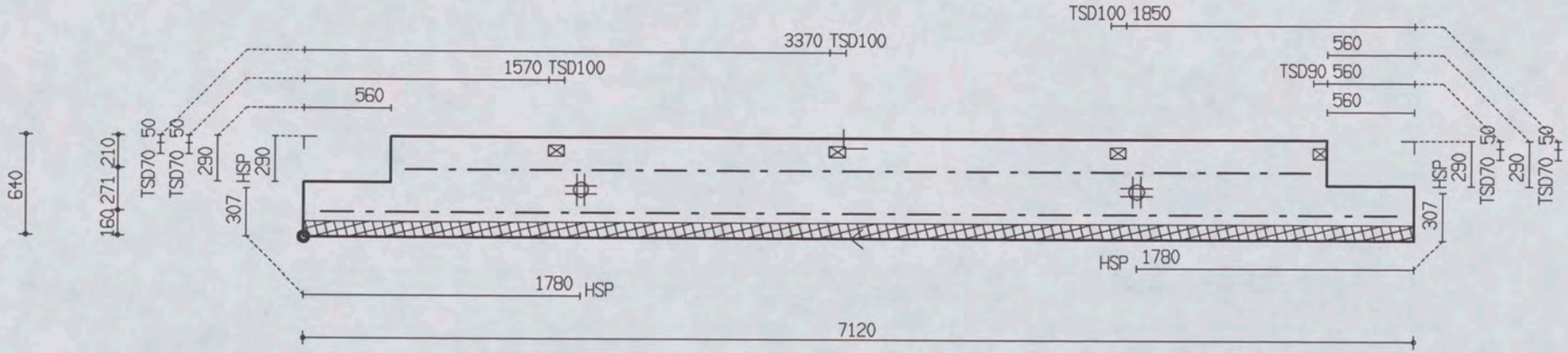

PROJ.NR.	3420							
DATUM : 29-06-06	NET NAAM : 8$52	TRALIE TYPE	TRALIES	LANGS mm2/m1	DWARS mm2/m1	AANTAL	MERK
PLAATDIKTE: 70	WAP. HORZ.: 6-550	421					
DEKKING : 25	WAP. VERT.: 6-219	8 5 5	421-1-6900	0	0	1	2953
BETONKWAL.: C35/45	SECTION : V838	MIL.KLASSE: 1	421-1-5800				

MALAFMETINGEN: 7120 x 640

the scale towards document
Patch Reference numbers on UTT Serial No. 546

Oeterbeton VLOEREN Tekeningnaam: 3420_L21 ZAPLTSRV: 3.99

Shell Amsterdam

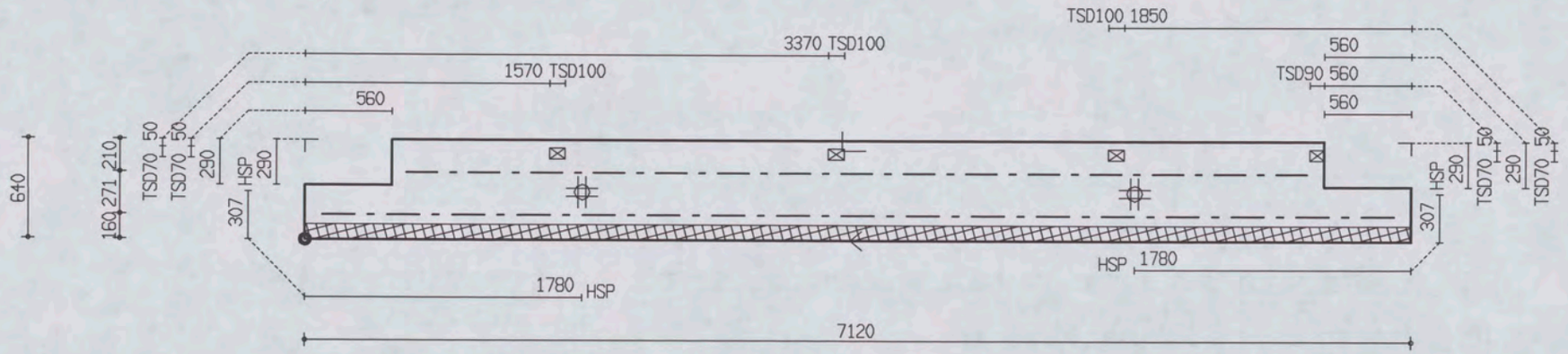

PROJ.NR.	3420

MALAFMETINGEN: 7120 x 640

DATUM : 29-06-06	NET NAAM : 8$52	TRALIE TYPE				TRALIES	LANGS mm2/m1	DWARS mm2/m1	AANTAL	MERK
PLAATDIKTE: 70	WAP. HORZ.: 6-550	421				421-1-6900 421-1-5800	0	0	1	2954
DEKKING : 25	WAP. VERT.: 6-219	8	5	5						
BETONKWAL.: C35/45	SECTION : V839	MIL.KLASSE:	1							

the scale towards document
Patch Reference numbers on UTT Serial No. 546
JH Engineering Scan Reference Chart TE263

Oeterbeton VLOEREN Tekeningnaam: 3420_L21 ZAPLTSAV:3.99

Shell Amsterdam

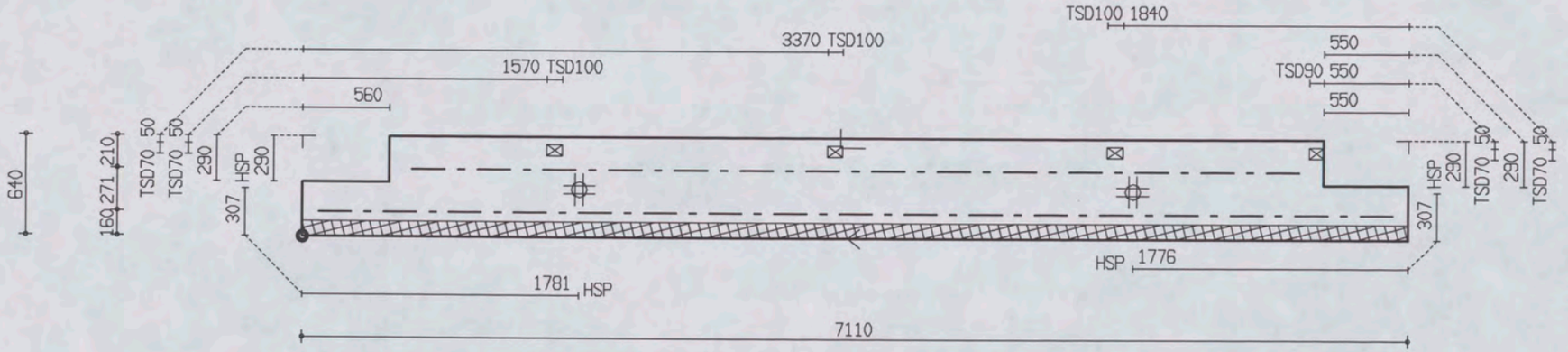

PROJ.NR.	3420

MALAFMETINGEN: 7110 x 640

DATUM : 29-06-06	NET NAAM : 8$52	TRALIE TYPE	TRALIES	LANGS mm2/m1	DWARS mm2/m1	AANTAL	MERK
PLAATDIKTE: 70	WAP. HORZ.: 6-550	421	421-1-6900	0	0	1	2955
DEKKING : 25	WAP. VERT.: 6-219	8 5 5	421-1-5700				
BETONKWAL.: C35/45	SECTION : V840	MIL.KLASSE: 1					

the scale towards document
Jet Engineering Scan Reference Chart TE263 Serial No. 546
Patch Reference numbers on UTT

Oeterbeton VLOEREN Tekeningnaam: 3420_L21 ZAPLTSAV:3.99

Shell Amsterdam

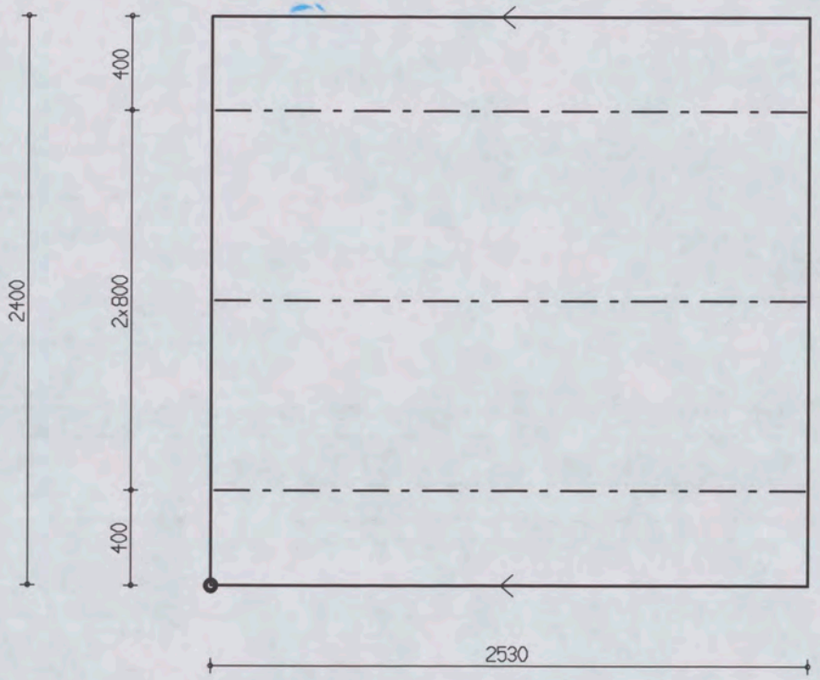

PROJ.NR.	3420

MALAFMETINGEN: 2530 x 2400

DATUM : 29-06-06	NET NAAM : S188	TRALIE TYPE			TRALIES	LANGS mm2/m1	DWARS mm2/m1	AANTAL	MERK
PLAATDIKTE: 60	WAP. HORZ.: 6-150	417							
DEKKING : 15	WAP. VERT.: 5-250	8	5	5					
BETONKWAL.: C35/45	SECTION : V842	MIL.KLASSE: 1			417-3-2500	188	240	1	2980

the scale towards document
Patch Reference numbers on UTT
546

Oeterbeton VLOEREN Tekeningnaam : 3420_L21 ZAPLTSAV:3.99

Shell Amsterdam

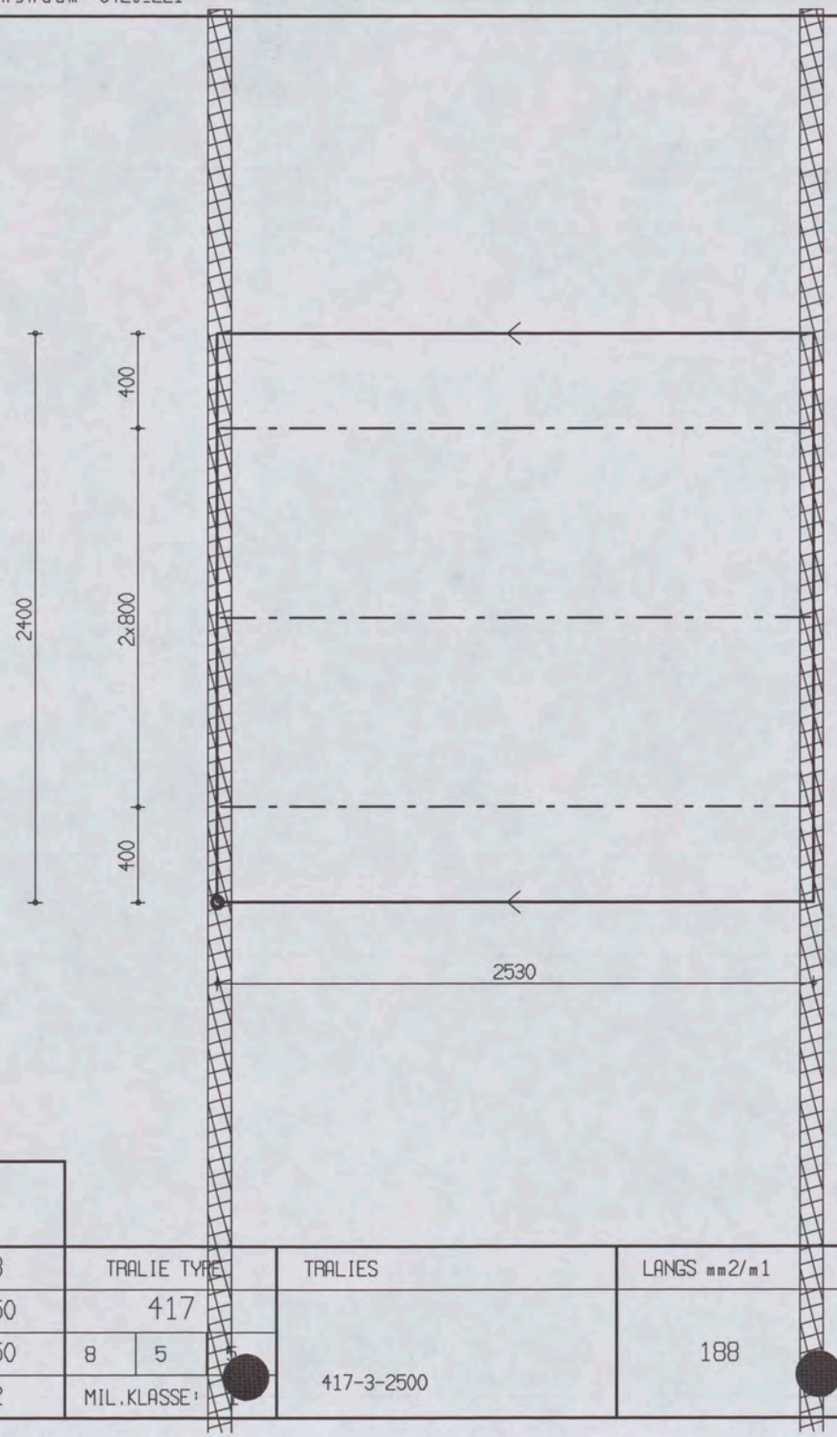

PROJ.NR.	3420

MALAFMETINGEN: 2530 x 2400

DATUM : 29-06-06	NET NAAM : S188	TRALIE TYPE	TRALIES	LANGS mm2/m1	DWARS mm2/m1	AANTAL	MERK
PLAATDIKTE: 60	WAP. HORZ.: 6-150	417					
DEKKING : 15	WAP. VERT.: 5-250	8 5	417-3-2500	188	564	1	2981
BETONKWAL.: C35/45	SECTION : V842	MIL.KLASSE:					

the scale towards document
Patch Reference numbers on UTT
546

Oeterbeton VLOEREN Tekeningnaam: 3420_L21 ZAPLTSAV:3.99

Shell Amsterdam

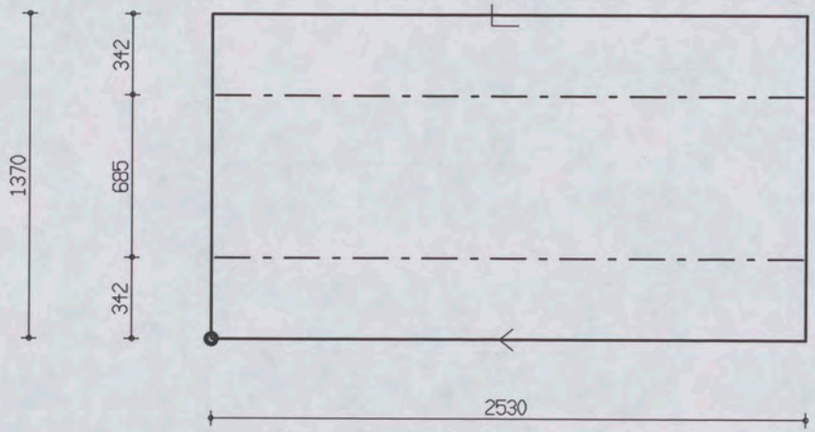

PROJ.NR.	3420

MALAFMETINGEN: 2530 x 1370

DATUM : 29-06-06	NET NAAM : S188	TRALIE TYPE	TRALIES	LANGS mm2/m1	DWARS mm2/m1	AANTAL	MERK
PLAATDIKTE: 60	WAP. HORZ.: 6-150	417					
DEKKING : 15	WAP. VERT.: 5-250	8 5 5					
BETONKWAL.: C35/45	SECTION : V842	MIL.KLASSE: 1	417-2-2500	188	435	1	2982

the scale towards document
Patch Reference numbers on UTT
Serial No. 546

Oeterbeton VLOEREN Tekeningnaam : 3420_L21 ZAPLTSAV:3.99

Shell Amsterdam

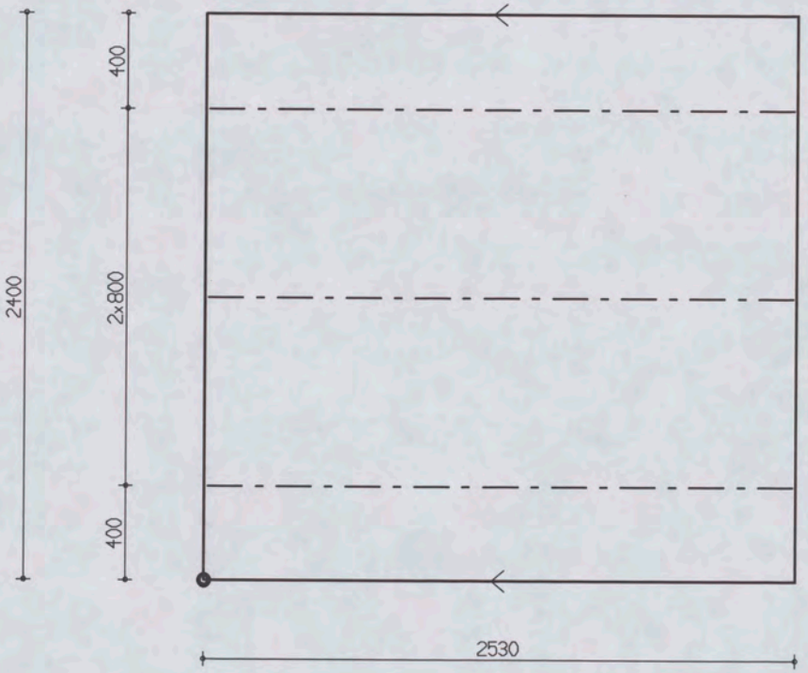

PROJ.NR.	3420

MALAFMETINGEN: 2530 x 2400

DATUM : 29-06-06	NET NAAM : S188	TRALIE TYPE			TRALIES	LANGS mm2/m1	DWARS mm2/m1	AANTAL	MERK
PLAATDIKTE: 60	WAP. HORZ.: 6-150	417							
DEKKING : 15	WAP. VERT.: 5-250	8	5	5					
BETONKWAL.: C35/45	SECTION : V844	MIL.KLASSE:			417-3-2500	188	240	1	2984

Oeterbeton VLOEREN Tekeningnaam: 3420_L21 ZAPLTSAV:3.99

Shell Amsterdam

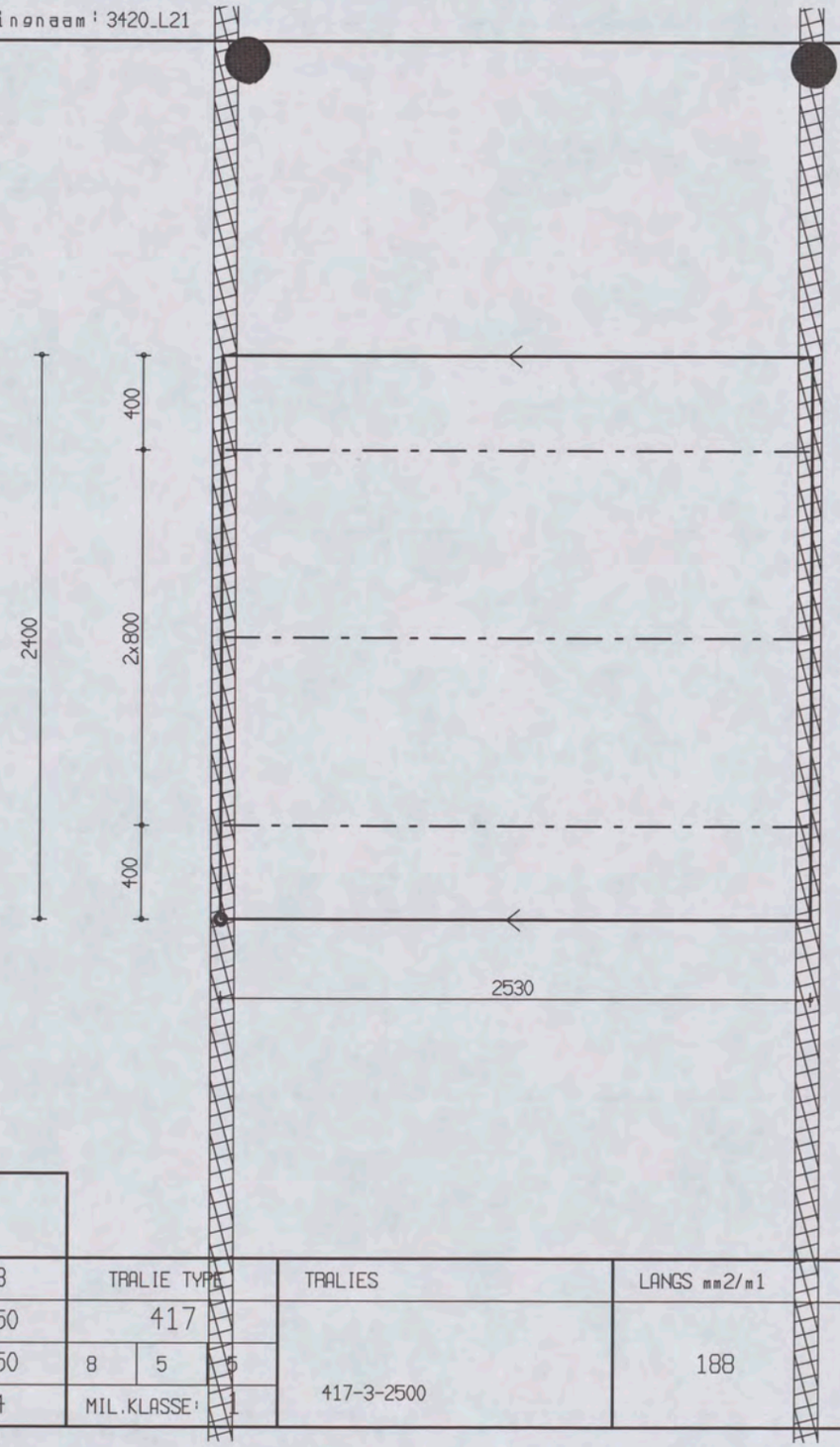

PROJ.NR.	3420								
DATUM : 29-06-06	NET NAAM : S188	TRALIE TYPE			TRALIES	LANGS mm2/m1	DWARS mm2/m1	AANTAL	MERK
PLAATDIKTE: 60	WAP. HORZ.: 6-150	417							
DEKKING : 15	WAP. VERT.: 5-250	8	5	5					
BETONKWAL.: C35/45	SECTION : V844	MIL.KLASSE:		1	417-3-2500	188	435	1	2985

MALAFMETINGEN: 2530 x 2400

the scale towards document
Patch Reference numbers on UIT
Serial No. 546

Oeterbeton VLOEREN Tekeningnaam: 3420_L21 ZAPLTSRV:3.99

Shell Amsterdam

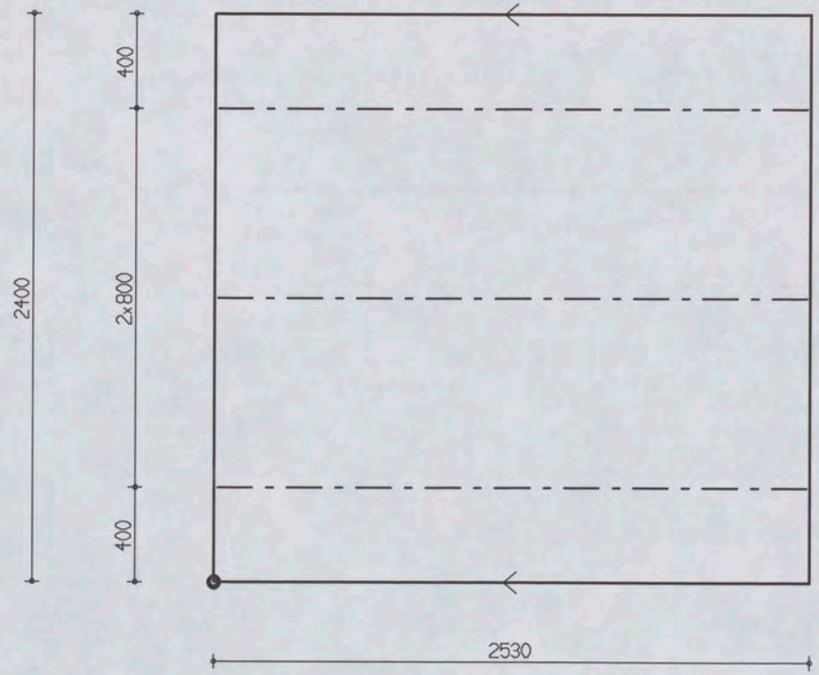

PROJ.NR.	3420

MALAFMETINGEN: 2530 x 2400

DATUM : 29-06-06	NET NAAM : S188	TRALIE TYPE	TRALIES	LANGS mm2/m1	DWARS mm2/m1	AANTAL	MERK
PLAATDIKTE: 60	WAP. HORZ.: 6-150	417					
DEKKING : 15	WAP. VERT.: 5-250	8 5 5	417-3-2500	188	240	1	2986
BETONKWAL.: C35/45	SECTION : V844	MIL.KLASSE: 1					

Oeterbeton VLOEREN Tekeningnaam: 3420_L21

ZAPLTSAV:3.99

Shell Amsterdam

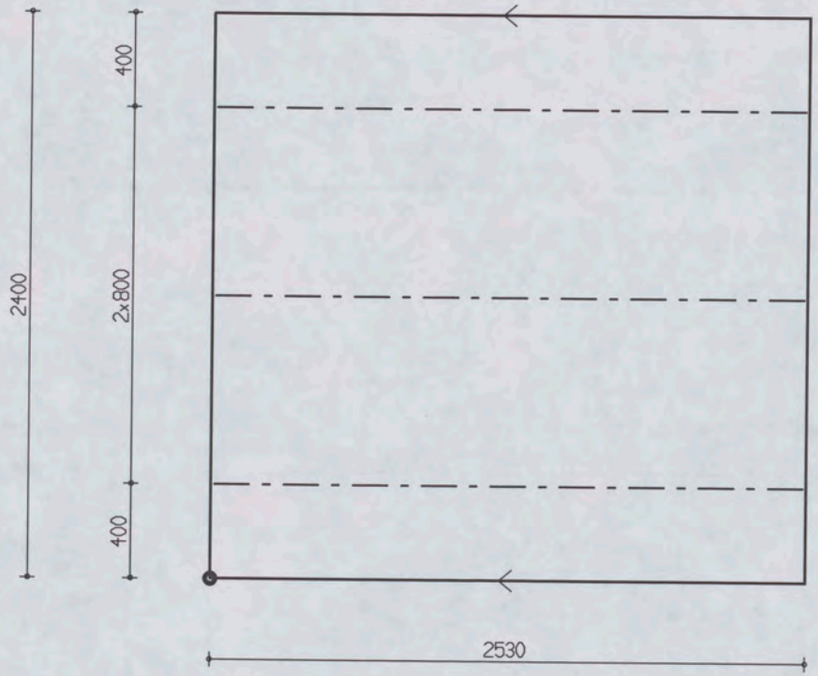

PROJ.NR.	3420

MALAFMETINGEN: 2530 x 2400

DATUM : 29-06-06	NET NAAM : S188	TRALIE TYPE	TRALIES	LANGS mm2/m1	DWARS mm2/m1	AANTAL	MERK
PLAATDIKTE: 60	WAP. HORZ.: 6-150	417					
DEKKING : 15	WAP. VERT.: 5-250	8 5 5					
BETONKWAL.: C35/45	SECTION : V844	MIL.KLASSE: 1	417-3-2500	188	240	1	2987

the scale towards document
Patch Reference numbers on UTT Serial No. 546

Oeterbeton VLOEREN Tekeningnaam: 3420_L21 ZAPLTSRV:3.99

Shell Amsterdam

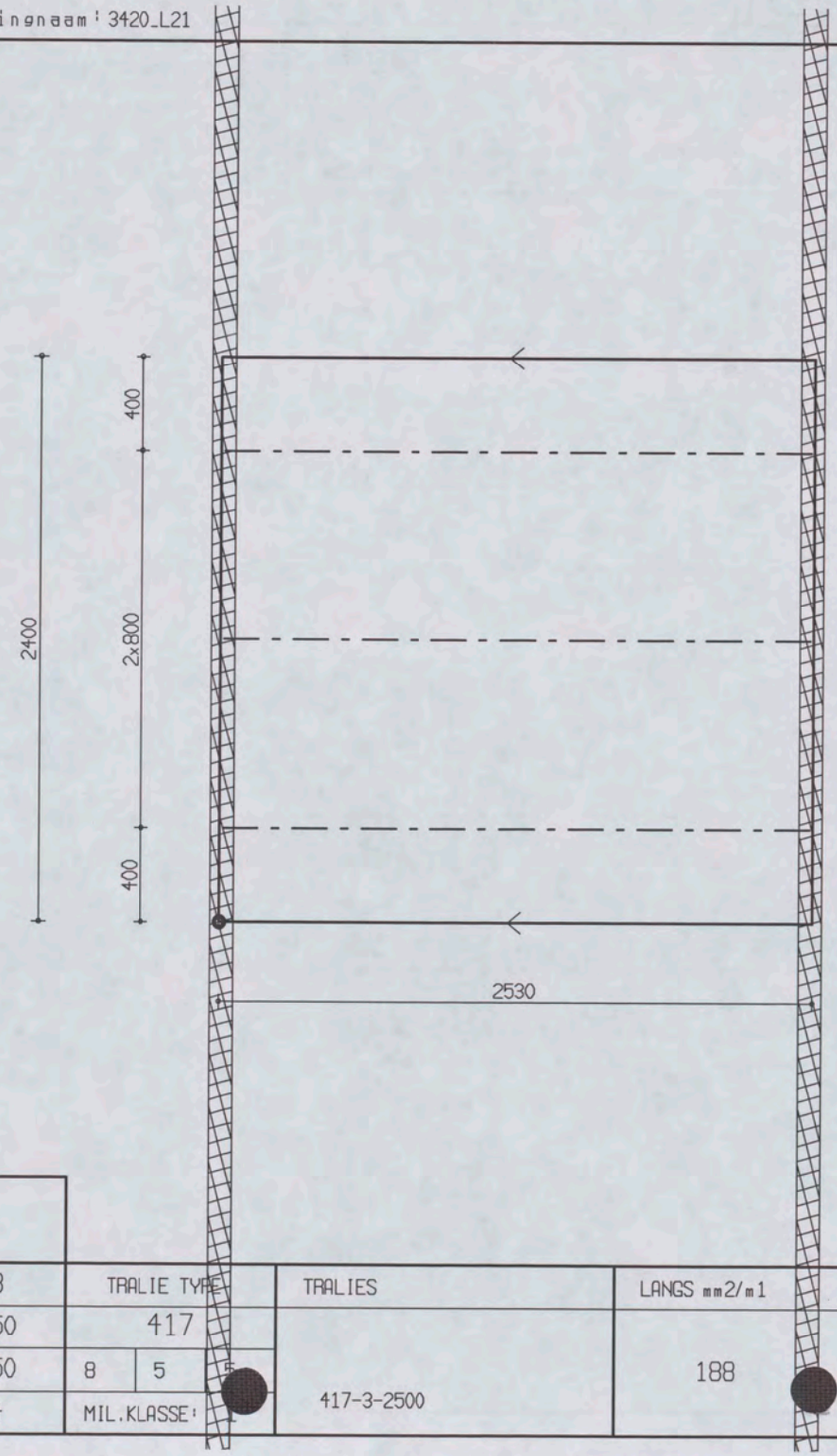

PROJ.NR.	3420

MALAFMETINGEN: 2530 x 2400

DATUM : 29-06-06	NET NAAM : S188	TRALIE TYPE			TRALIES	LANGS mm2/m1	DWARS mm2/m1	AANTAL	MERK
PLAATDIKTE: 60	WAP. HORZ.: 6-150	417							
DEKKING : 15	WAP. VERT.: 5-250	8	5	5	417-3-2500	188	435	1	2988
BETONKWAL.: C35/45	SECTION : V844	MIL.KLASSE:							

Oeterbeton VLOEREN Tekeningnaam: 3420_L21 ZAPLTSAV:3.99

Shell Amsterdam

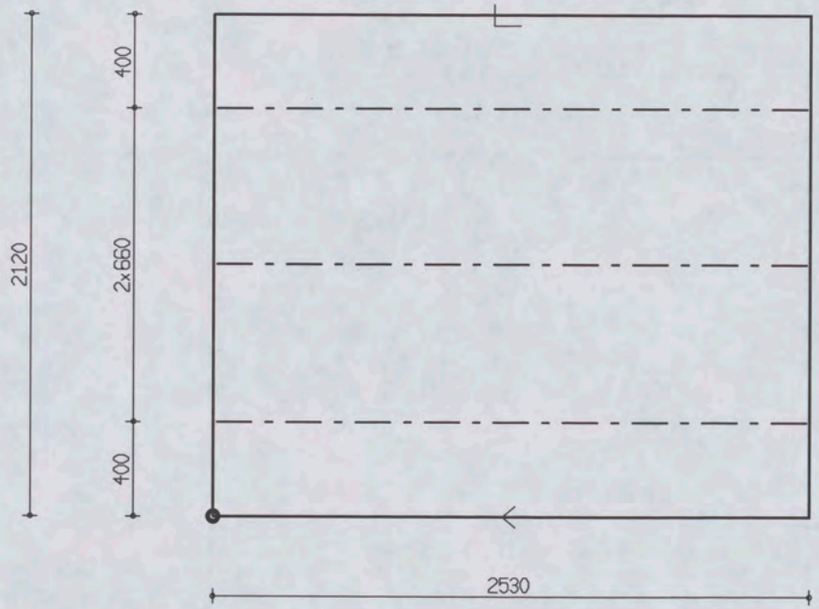

PROJ.NR.	3420

MALAFMETINGEN: 2530 x 2120

DATUM : 29-06-06	NET NAAM : S188	TRALIE TYPE	TRALIES	LANGS mm2/m1	DWARS mm2/m1	AANTAL	MERK
PLAATDIKTE: 60	WAP. HORZ.: 6-150	417					
DEKKING : 15	WAP. VERT.: 5-250	8 5 5					
BETONKWAL.: C35/45	SECTION : V844	MIL.KLASSE: 1	417-3-2500	188	240	1	2989

the scale towards document
Patch Reference numbers on UTT Serial No. 546
Jet Engineering Scan Reference Chart TE263

Oeterbeton VLOEREN Tekeningnaam : 3420_L21 ZAPLTSAV:3.99

Shell Amsterdam

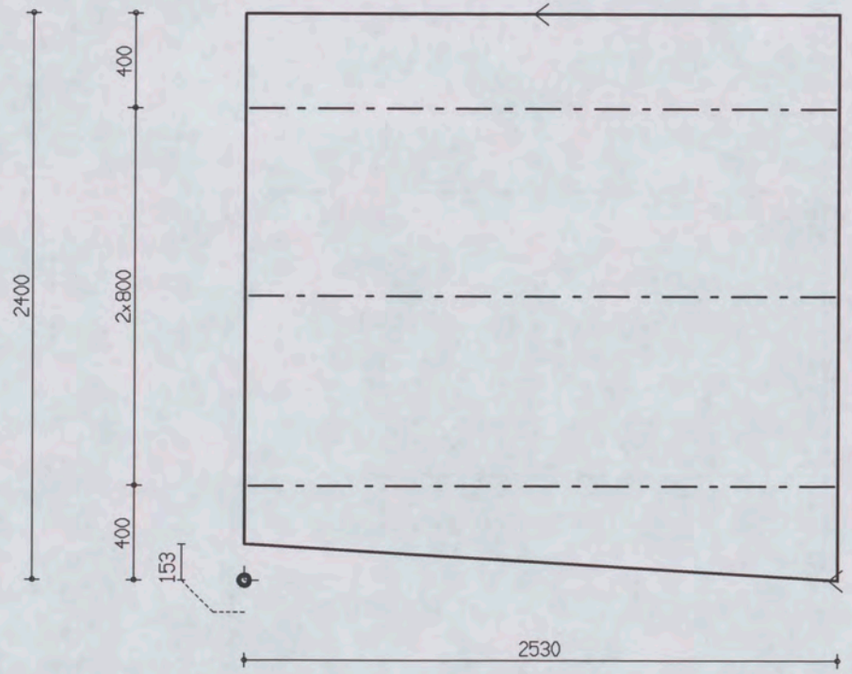

PROJ.NR.	3420

MALAFMETINGEN: 2530 x 2400

DATUM : 29-06-06	NET NAAM : S188	TRALIE TYPE	TRALIES	LANGS mm2/m1	DWARS mm2/m1	AANTAL	MERK
PLAATDIKTE: 60	WAP. HORZ.: 6-150	417					
DEKKING : 15	WAP. VERT.: 5-250	8 5 5	417-3-2500	188	240	1	2991
BETONKWAL.: C35/45	SECTION : V846	MIL.KLASSE: 1					

the scale towards document
Patch Reference numbers on UTI Serial No. 546

Oeterbeton VLOEREN Tekeningnaam : 3420_L21 ZAPLTSAV:3.99

Shell Amsterdam

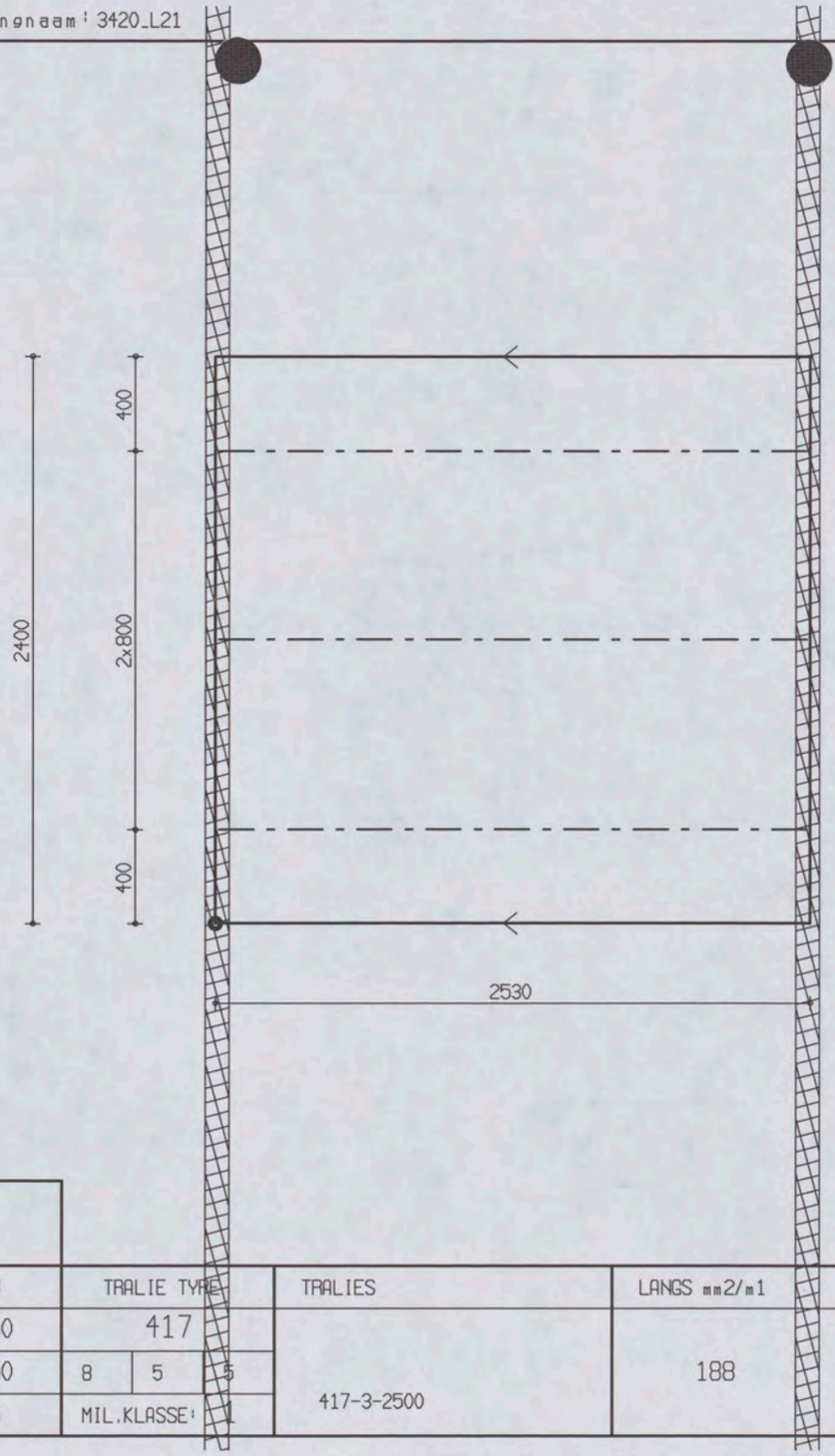

MALAFMETINGEN: 2530 x 2400

PROJ.NR.	3420								
DATUM : 29-06-06	NET NAAM : S188	TRALIE TYPE			TRALIES	LANGS mm2/m1	DWARS mm2/m1	AANTAL	MERK
PLAATDIKTE: 60	WAP. HORZ.: 6-150	417			417-3-2500	188	564	1	2992
DEKKING : 15	WAP. VERT.: 5-250	8	5	5					
BETONKWAL.: C35/45	SECTION : V846	MIL.KLASSE:		1					

Oeterbeton VLOEREN Tekeningnaam : 3420_L21 ZAPLTSAV:3.99

Shell Amsterdam

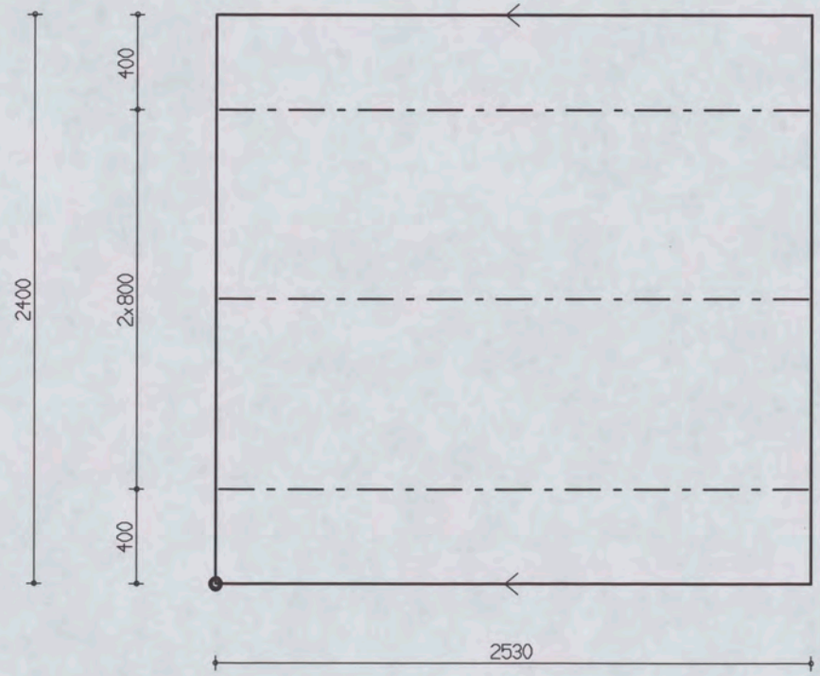

PROJ.NR.	3420

MALAFMETINGEN: 2530 x 2400

DATUM : 29-06-06	NET NAAM : S188	TRALIE TYPE	TRALIES	LANGS mm2/m1	DWARS mm2/m1	AANTAL	MERK
PLAATDIKTE: 60	WAP. HORZ.: 6-150	417					
DEKKING : 15	WAP. VERT.: 5-250	8 5 5					
BETONKWAL.: C35/45	SECTION : V846	MIL.KLASSE:	417-3-2500	188	240	1	2993

the scale towards document
Patch Reference numbers on UTT
546

Oeterbeton VLOEREN Tekeningnaam : 3420_L21 ZAPLTSAV:3.99

Shell Amsterdam

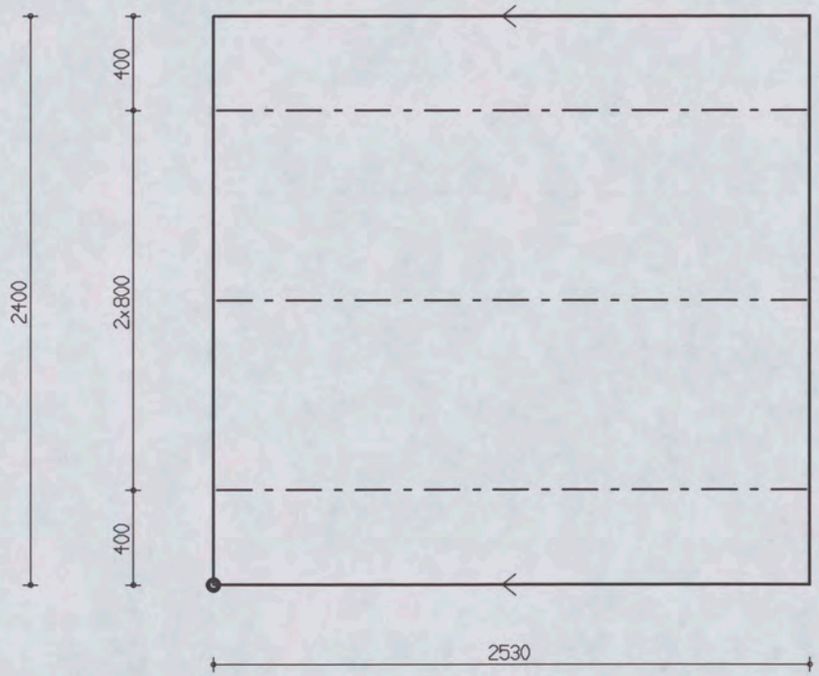

PROJ.NR.	3420

MALAFMETINGEN: 2530 x 2400

DATUM : 29-06-06	NET NAAM : S188	TRALIE TYPE	TRALIES	LANGS mm2/m1	DWARS mm2/m1	AANTAL	MERK
PLAATDIKTE: 60	WAP. HORZ.: 6-150	417					
DEKKING : 15	WAP. VERT.: 5-250	8 5 5					
BETONKWAL.: C35/45	SECTION : V846	MIL.KLASSE: 1	417-3-2500	188	240	1	2994

the scale towards document
Patch Reference numbers on UTT Serial No. 546

Oeterbeton VLOEREN Tekeningnaam: 3420_L21 ZAPLTSAV: 3.99

Shell Amsterdam

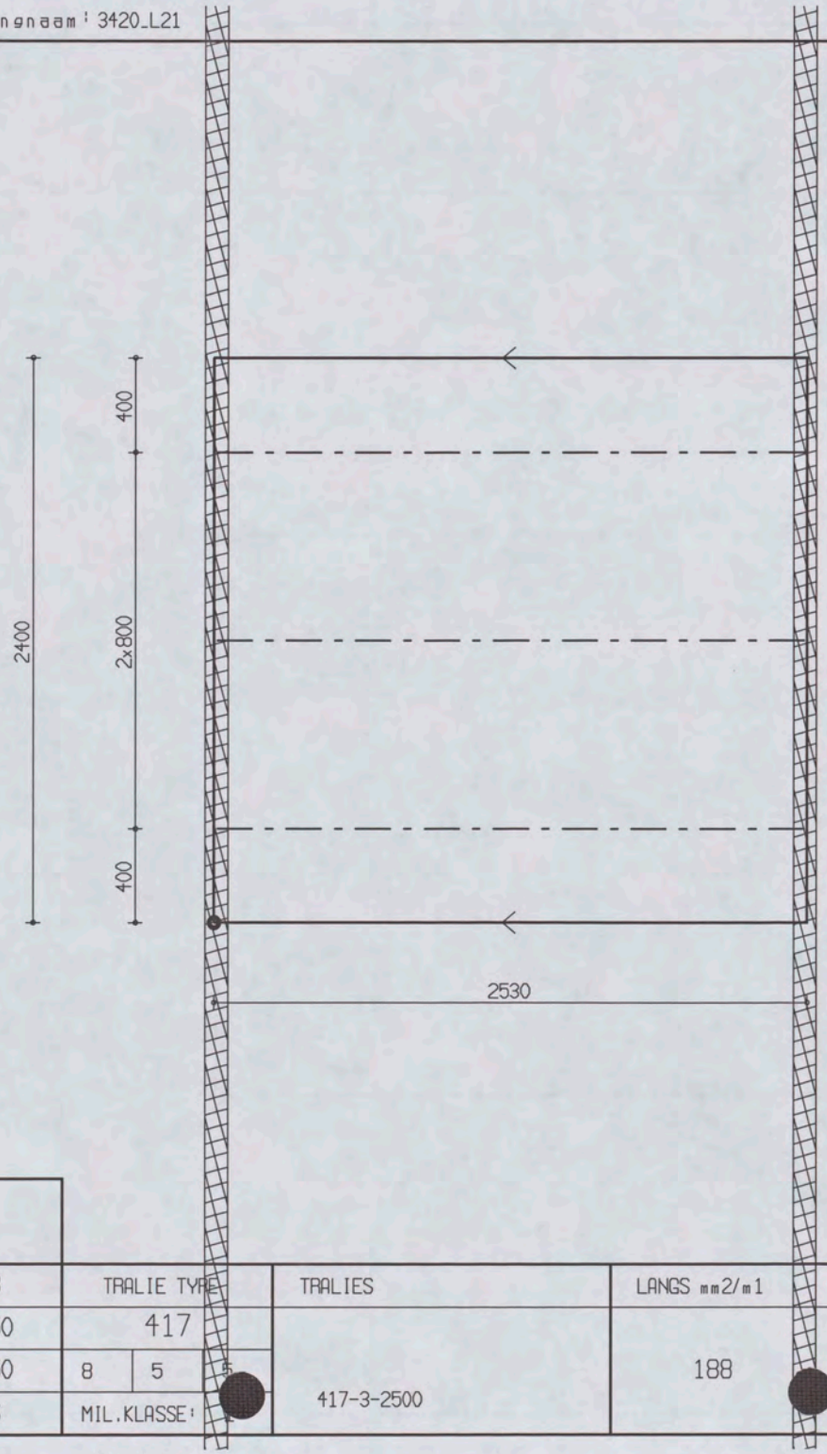

PROJ.NR.	3420								
DATUM : 29-06-06	NET NAAM : S188	TRALIE TYPE		TRALIES	LANGS mm2/m1	DWARS mm2/m1	AANTAL	MERK
PLAATDIKTE: 60	WAP. HORZ.: 6-150	417						
DEKKING : 15	WAP. VERT.: 5-250	8	5	417-3-2500	188	435	1	2995
BETONKWAL.: C35/45	SECTION : V846	MIL.KLASSE:						

MALAFMETINGEN: 2530 x 2400

Oeterbeton VLOEREN Tekeningnaam : 3420_L21 ZAPLTSAV:3.99

Shell Amsterdam

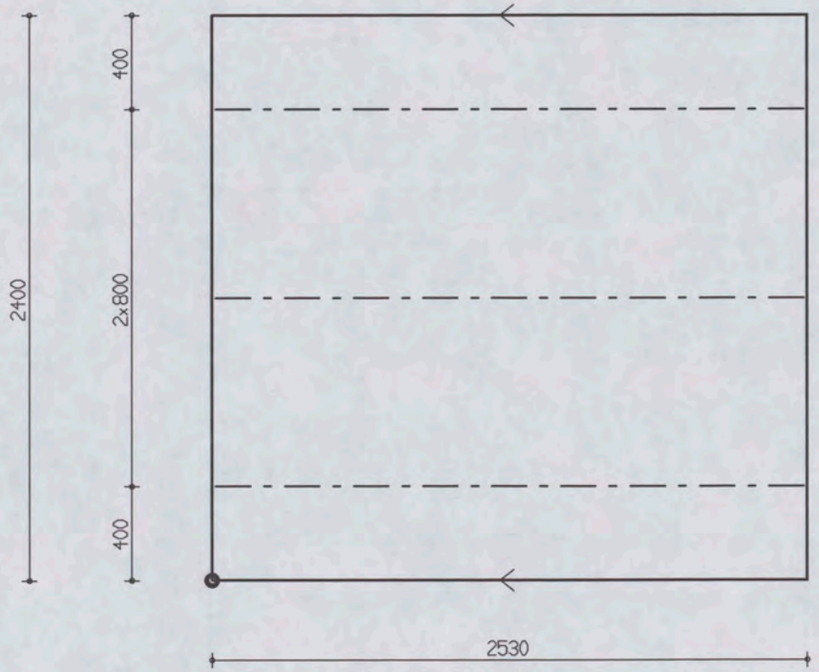

PROJ.NR.	3420

MALAFMETINGEN: 2530 x 2400

DATUM : 29-06-06	NET NAAM : S188	TRALIE TYPE	TRALIES	LANGS mm2/m1	DWARS mm2/m1	AANTAL	MERK
PLAATDIKTE: 60	WAP. HORZ.: 6-150	417					
DEKKING : 15	WAP. VERT.: 5-250	8 5 5					
BETONKWAL.: C35/45	SECTION : V846	MIL.KLASSE: 1	417-3-2500	188	240	1	2996

the scale towards document
Patch Reference numbers on UFT
Serial No. 546

Oelerbeton VLOEREN Tekeningnaam : 3420_L21 ZAPLTSAV:3.99

Shell Amsterdam

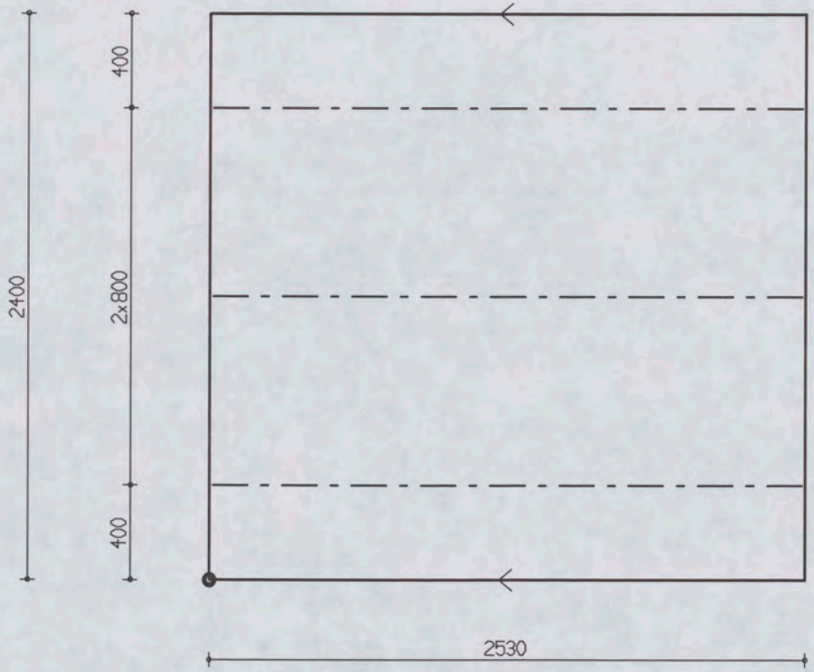

PROJ.NR.	3420							
						MALAFMETINGEN: 2530 x 2400		
DATUM : 29-06-06	NET NAAM : S188	TRALIE TYPE	TRALIES	LANGS mm2/m1	DWARS mm2/m1	AANTAL	MERK	
PLAATDIKTE: 60	WAP. HORZ.: 6-150	417						
DEKKING : 15	WAP. VERT.: 5-250	8 5 5	417-3-2500	188	240	1	2997	
BETONKWAL.: C35/45	SECTION : V846	MIL.KLASSE: 1						

Oeterbeton VLOEREN Tekeningnaam: 3420_L21 ZAPLTSAV:3.99

Shell Amsterdam

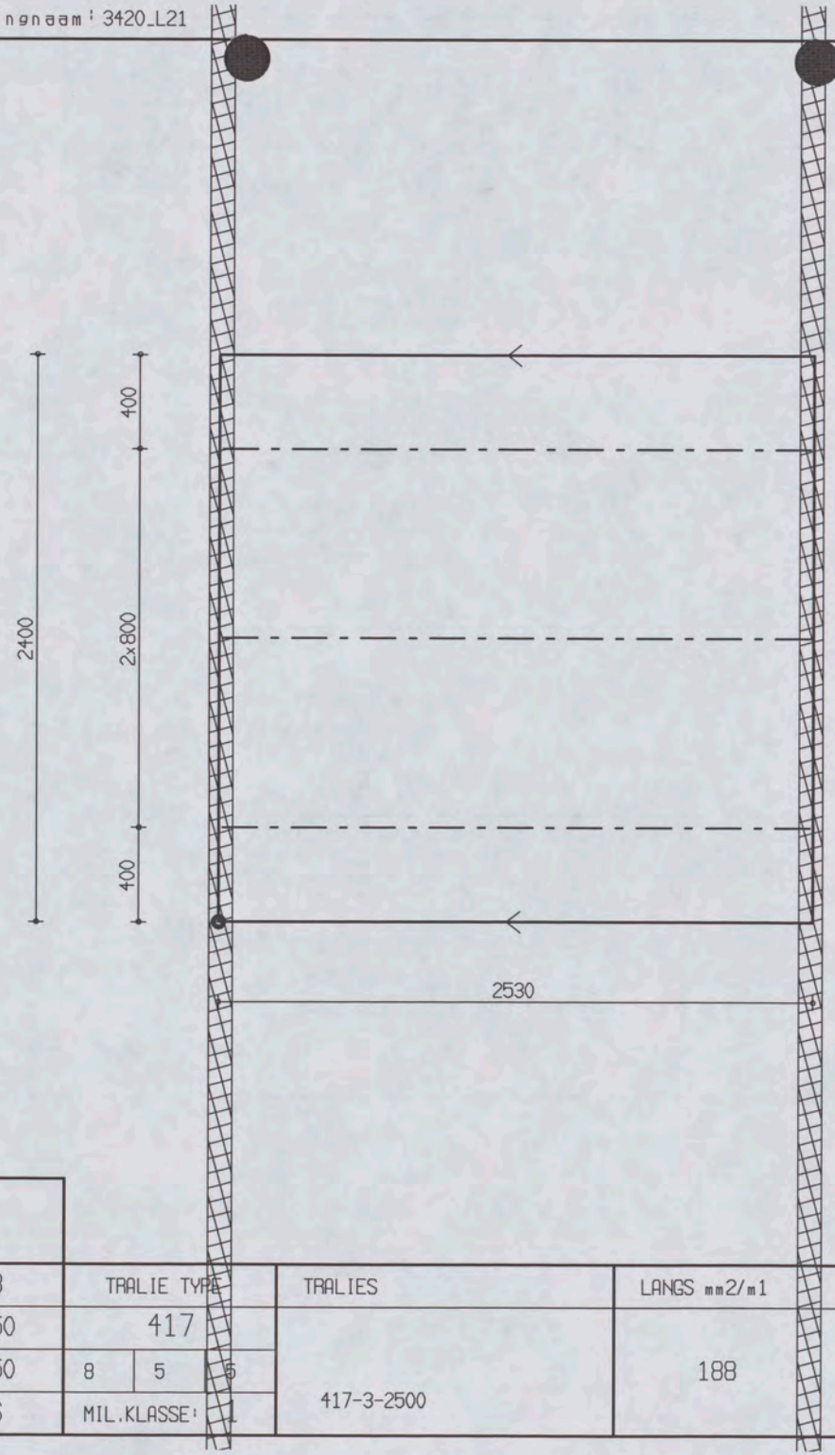

MALAFMETINGEN: 2530 x 2400

PROJ.NR.	3420								
DATUM : 29-06-06	NET NAAM : S188	TRALIE TYPE			TRALIES	LANGS mm2/m1	DWARS mm2/m1	AANTAL	MERK
PLAATDIKTE: 60	WAP. HORZ.: 6-150	417							
DEKKING : 15	WAP. VERT.: 5-250	8	5	5	417-3-2500	188	435	1	2998
BETONKWAL.: C35/45	SECTION : V846	MIL.KLASSE:		1					

the scale towards document
Patch Reference numbers on UTT
Serial No. 546

Oeterbeton VLOEREN Tekeningnaam: 3420_L21 ZAPLTSAV: 3.99

Shell Amsterdam

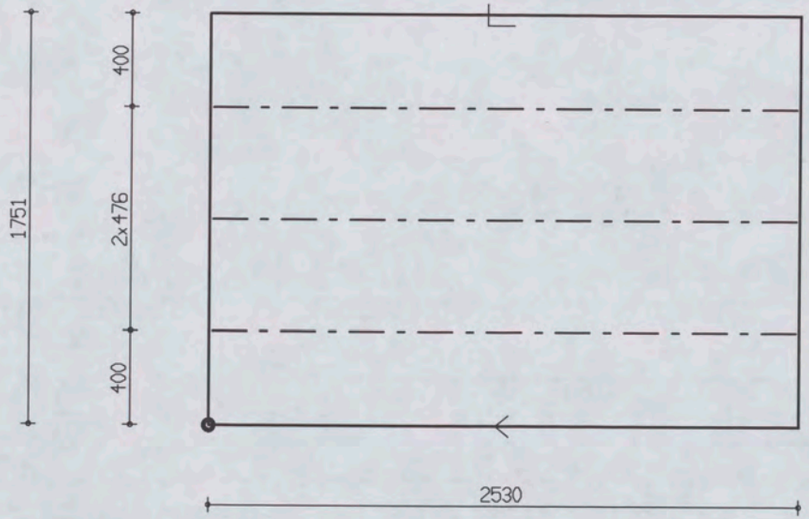

PROJ.NR.	3420

MALAFMETINGEN: 2530 x 1751

DATUM : 29-06-06	NET NAAM : S188	TRALIE TYPE	TRALIES	LANGS mm2/m1	DWARS mm2/m1	AANTAL	MERK
PLAATDIKTE: 60	WAP. HORZ.: 6-150	417					
DEKKING : 15	WAP. VERT.: 5-250	8 5 5		188	240	1	2999
BETONKWAL.: C35/45	SECTION : V846	MIL.KLASSE: 1	417-3-2500				

the scale towards document

Patch Reference numbers on UTI Serial No. 546

Oeterbeton VLOEREN Tekeningnaam: 3420_L21 ZAPLTSRV: 3.99

Shell Amsterdam

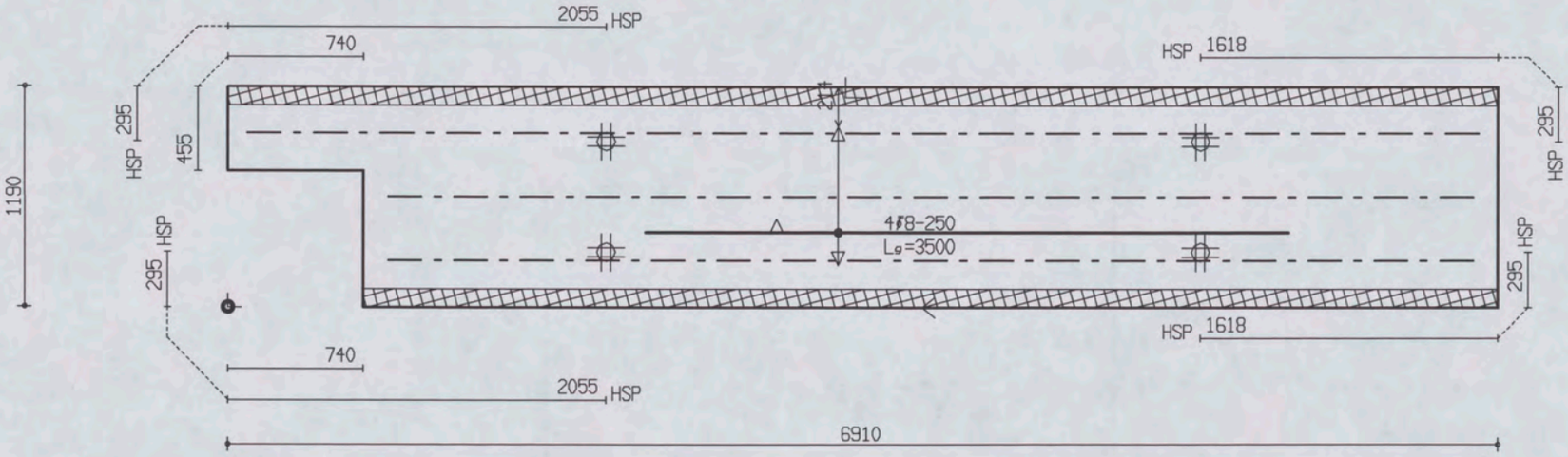

PROJ.NR.	3420							

MALAFMETINGEN: 6910 x 1190

DATUM : 29-06-06	NET NAAM : 8$52	TRALIE TYPE			TRALIES	LANGS mm2/m1	DWARS mm2/m1	AANTAL	MERK
PLAATDIKTE: 70	WAP. HORZ.: 6-550	421							
DEKKING : 25	WAP. VERT.: 6-219	8	5	5	421-1-6700 421-2-5900	0	0	1	3024
BETONKWAL.: C35/45	SECTION : V848	MIL.KLASSE:		1					

the scale towards document
Patch Reference numbers on UFT
Serial No. 546

Oeterbeton VLOEREN Tekeningnaam: 3420_L21 ZAPLTSRV:3.99

Shell Amsterdam

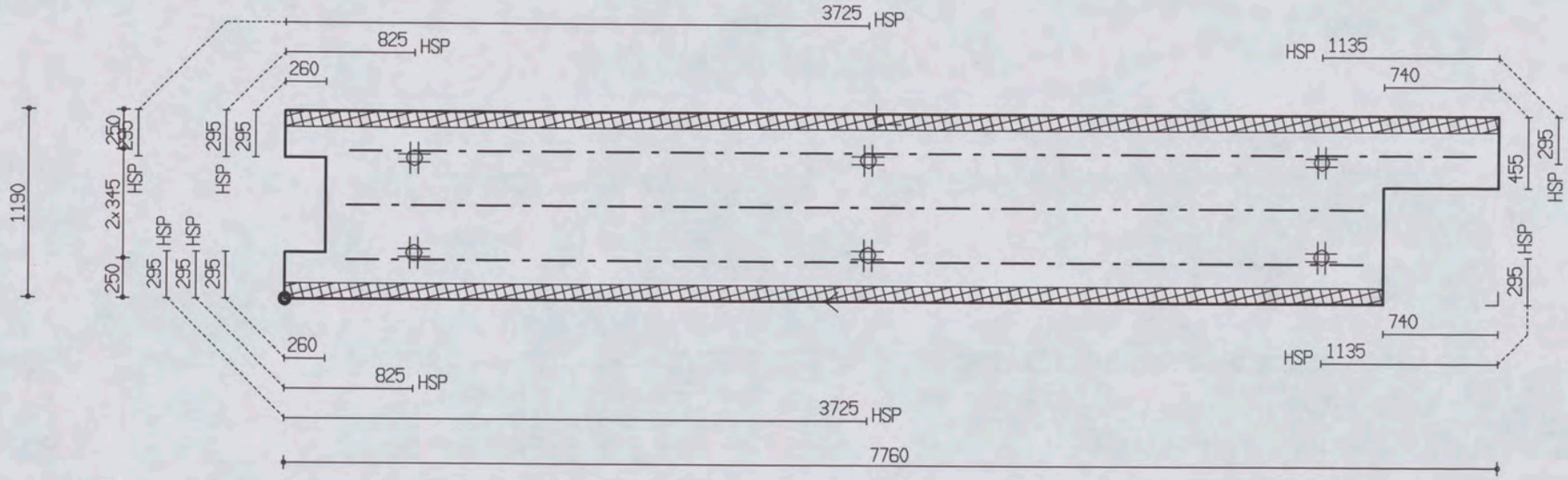

PROJ.NR.	3420

MALAFMETINGEN: 7760 x 1190

DATUM : 29-06-06	NET NAAM : 8$52	TRALIE TYPE	TRALIES	LANGS mm2/m1	DWARS mm2/m1	AANTAL	MERK
PLAATDIKTE: 70	WAP. HORZ.: 6-550	421	421-1-7200	0	0	1	3025
DEKKING : 25	WAP. VERT.: 6-219	8 5 5	421-2-6500				
BETONKWAL.: C35/45	SECTION : V849	MIL.KLASSE: 1					

the scale towards document
Patch Reference numbers on UTT
546

Oeterbeton VLOEREN Tekeningnaam: 3420_L21 ZAPLTSAV: 3.99

Shell Amsterdam

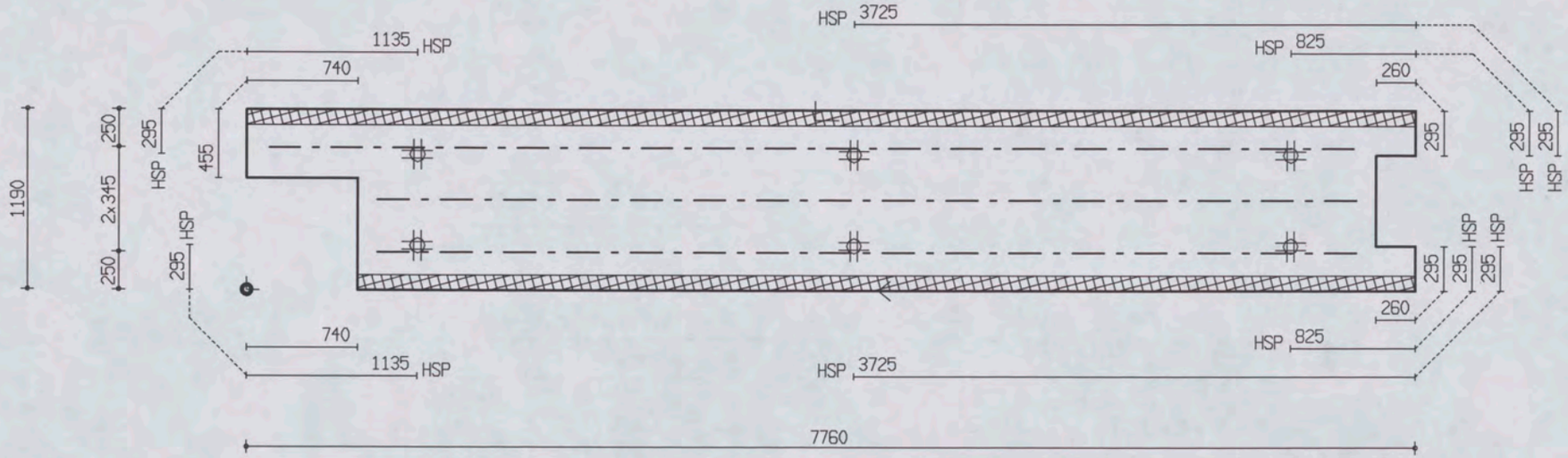

PROJ.NR.	3420

MALAFMETINGEN: 7760 x 1190

DATUM : 29-06-06	NET NAAM : 8$52	TRALIE TYPE			TRALIES	LANGS mm2/m1	DWARS mm2/m1	AANTAL	MERK
PLAATDIKTE: 70	WAP. HORZ.: 6-550	421			421-1-7200 421-2-6500	0	0	1	3026
DEKKING : 25	WAP. VERT.: 6-219	8	5	5					
BETONKWAL.: C35/45	SECTION : V850	MIL.KLASSE: 1							

the scale towards document
Patch Reference numbers on UTT
Serial No. 546

Oeterbeton VLOEREN Tekeningnaam: 3420_L21 ZAPLTSAV:3.99

Shell Amsterdam

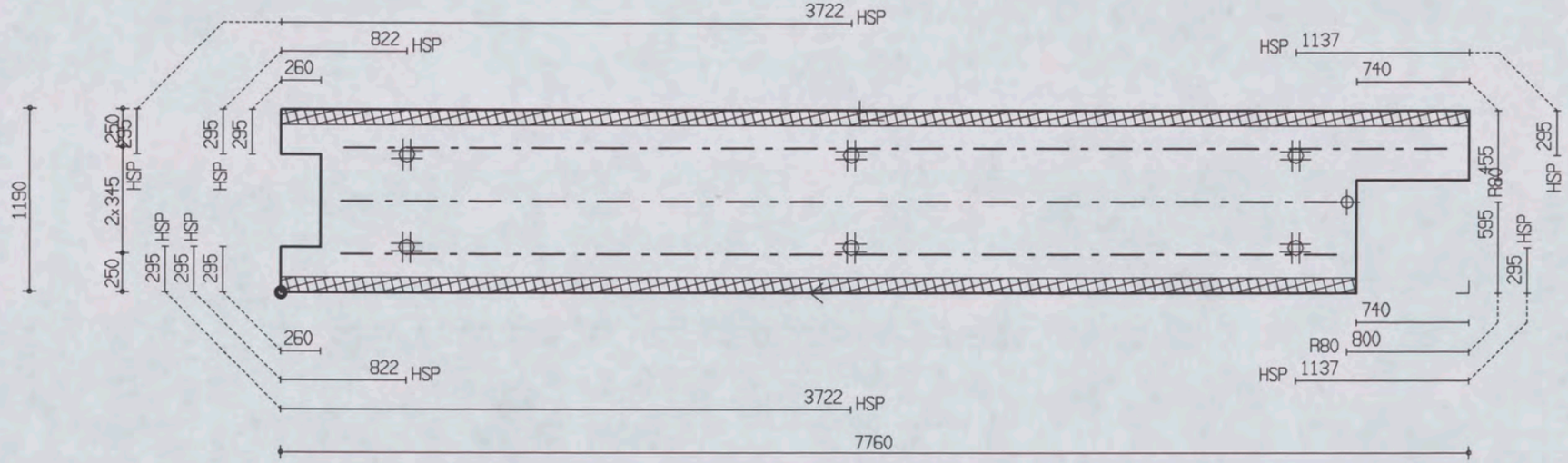

PROJ.NR.	3420							

MALAFMETINGEN: 7760 x 1190

DATUM : 29-06-06	NET NAAM : 8$52	TRALIE TYPE	TRALIES	LANGS mm2/m1	DWARS mm2/m1	AANTAL	MERK
PLAATDIKTE: 70	WAP. HORZ.: 6-550	421					
DEKKING : 25	WAP. VERT.: 6-219	8 5 5	421-1-7200	0	0	1	3027
BETONKWAL.: C35/45	SECTION : V851	MIL.KLASSE:	421-2-6500				

the scale towards document
Patch Reference numbers on UTT Serial No. 546

Oelerbeton VLOEREN Tekeningnaam: 3420_L21 ZAPLTSAV:3.99

Shell Amsterdam

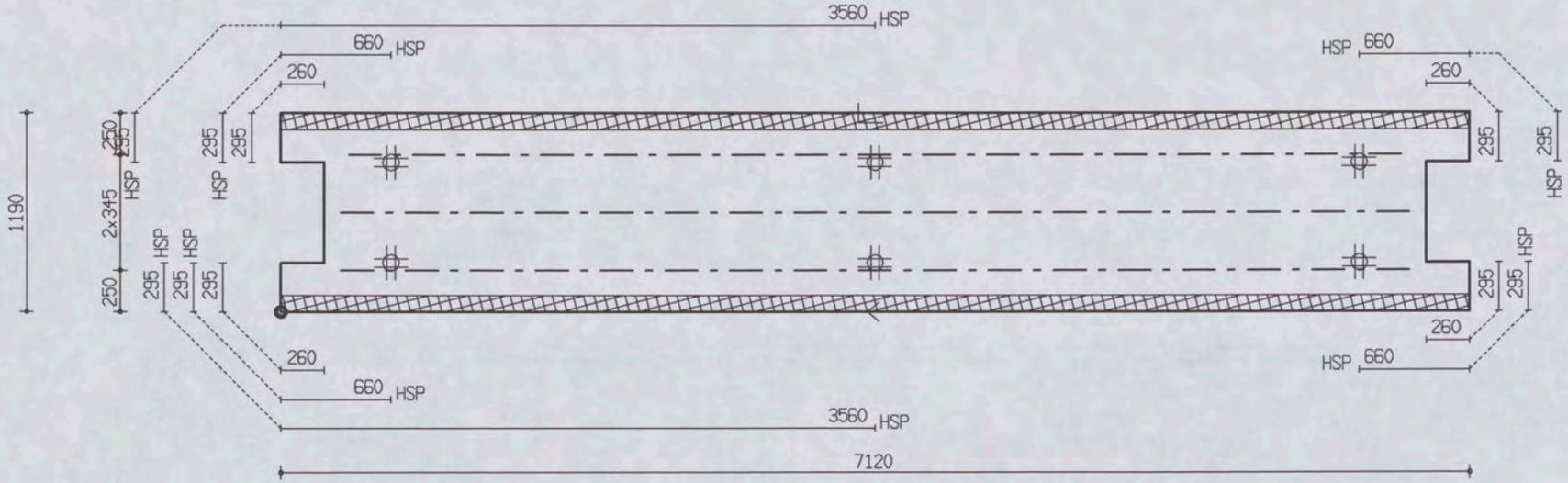

PROJ.NR.	3420

MALAFMETINGEN: 7120 x 1190

DATUM : 29-06-06	NET NAAM : 8$52	TRALIE TYPE			TRALIES	LANGS mm2/m1	DWARS mm2/m1	AANTAL	MERK
PLAATDIKTE: 70	WAP. HORZ.: 6-550	421			421-1-6300	0	0	1	3028
DEKKING : 25	WAP. VERT.: 6-219	8	5	5	421-2-6400				
BETONKWAL.: C35/45	SECTION : V852	MIL.KLASSE: 1							

the scale towards document
Patch Reference numbers on UTT
Jet Engineering Scan Reference Chart TE363 Serial No. 546

Oeterbeton VLOEREN Tekeningnaam : 3420_L21 ZAPLTSAV:3.99

Shell Amsterdam

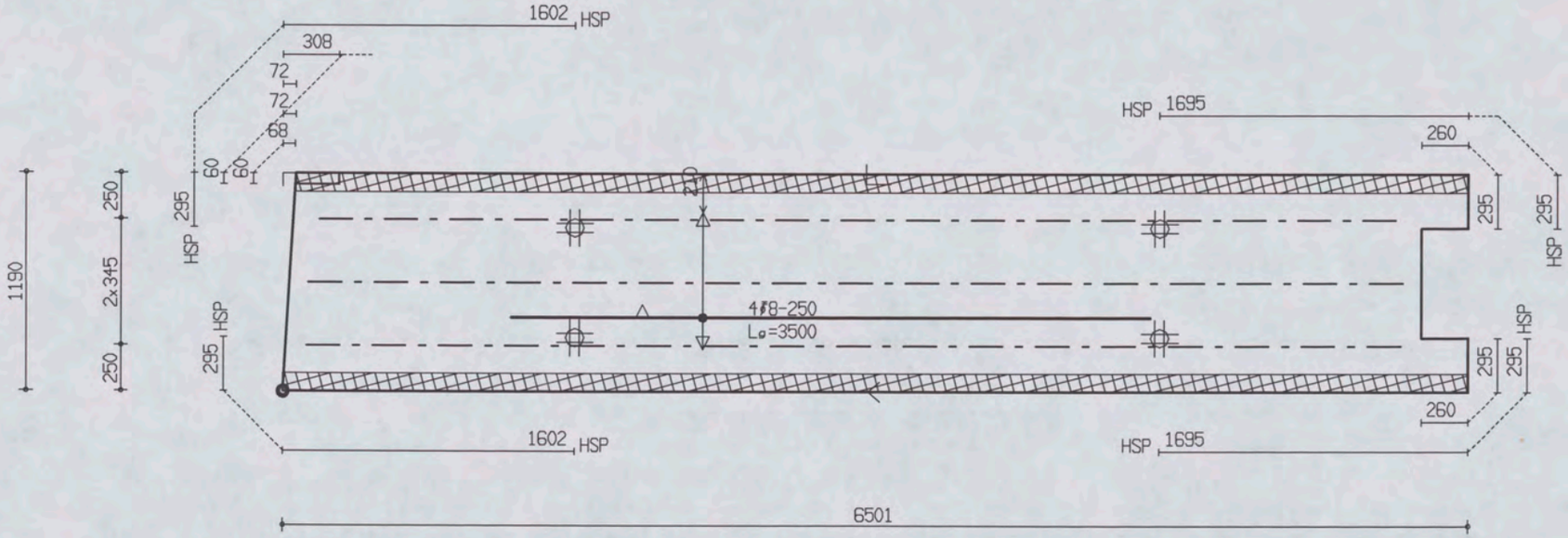

PROJ.NR.	3420							
MALAFMETINGEN: 6501 x 1190								
DATUM : 29-06-06	NET NAAM : 8$52	TRALIE TYPE	TRALIES	LANGS mm2/m1	DWARS mm2/m1	AANTAL	MERK
PLAATDIKTE: 70	WAP. HORZ.: 6-550	421	421-1-5900 421-2-6000	0	0	1	3029
DEKKING : 25	WAP. VERT.: 6-219	8 5 5					
BETONKWAL.: C35/45	SECTION : V853	MIL.KLASSE: 1					

the scale towards document
Patch Reference numbers on UTT Serial No. 546

Oeterbeton VLOEREN Tekeningnaam: 3420_L21 ZAPLTSAV: 3.99

Shell Amsterdam

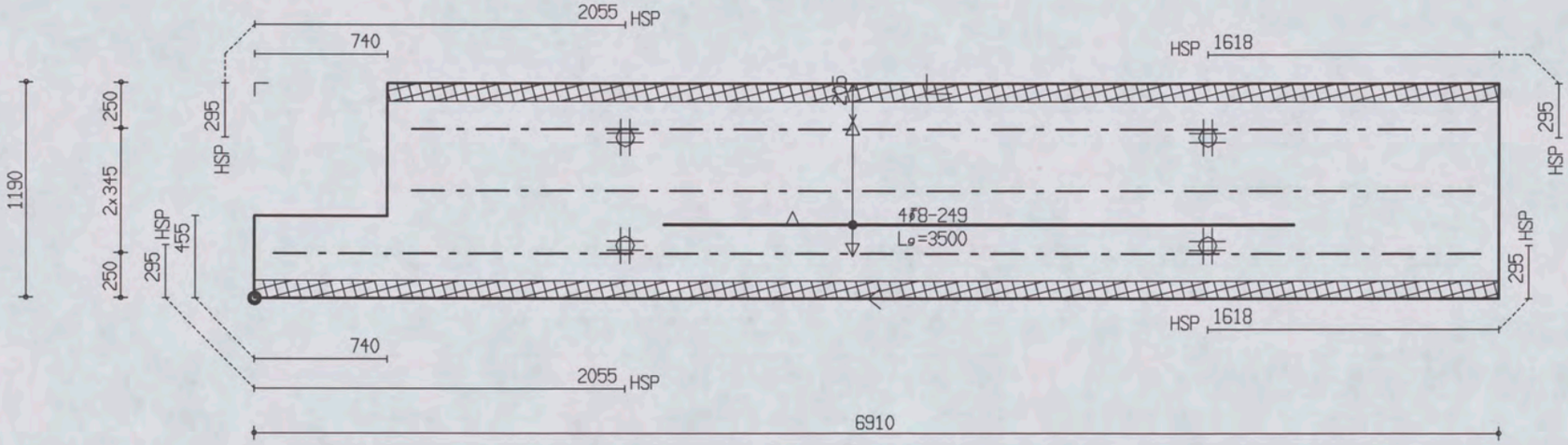

PROJ.NR.	3420

MALAFMETINGEN: 6910 x 1190

DATUM : 29-06-06	NET NAAM : 8$52	TRALIE TYPE	TRALIES	LANGS mm2/m1	DWARS mm2/m1	AANTAL	MERK
PLAATDIKTE: 70	WAP. HORZ.: 6-550	421	421-2-5900 421-1-6700	0	0	1	3030
DEKKING : 25	WAP. VERT.: 6-219	8 5 5					
BETONKWAL.: C35/45	SECTION : V854	MIL.KLASSE: 1					

the scale towards document
Patch Reference numbers on UTI
Serial No. 546

Oeterbeton VLOEREN Tekeningnaam: 3420_L21 ZAPLTSAV:3.99

Shell Amsterdam

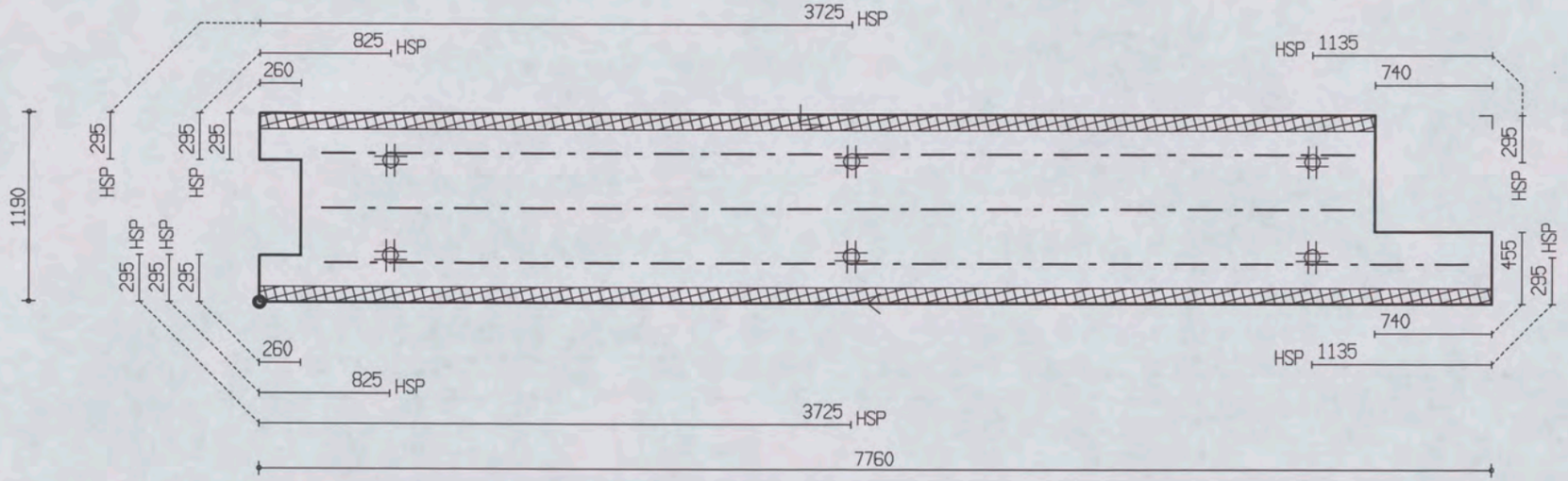

PROJ.NR.	3420							
DATUM : 29-06-06	NET NAAM : 8$52	TRALIE TYPE	TRALIES	LANGS mm2/m1	DWARS mm2/m1	AANTAL	MERK
PLAATDIKTE: 70	WAP. HORZ.: 6-550	421	421-2-6500 421-1-7200	0	0	1	3031
DEKKING : 25	WAP. VERT.: 6-219	8 5 5					
BETONKWAL.: C35/45	SECTION : V855	MIL.KLASSE: 1					

MALAFMETINGEN: 7760 x 1190

Oeterbeton VLOEREN Tekeningnaam: 3420_L21 ZAPLTSAV: 3.99

Shell Amsterdam

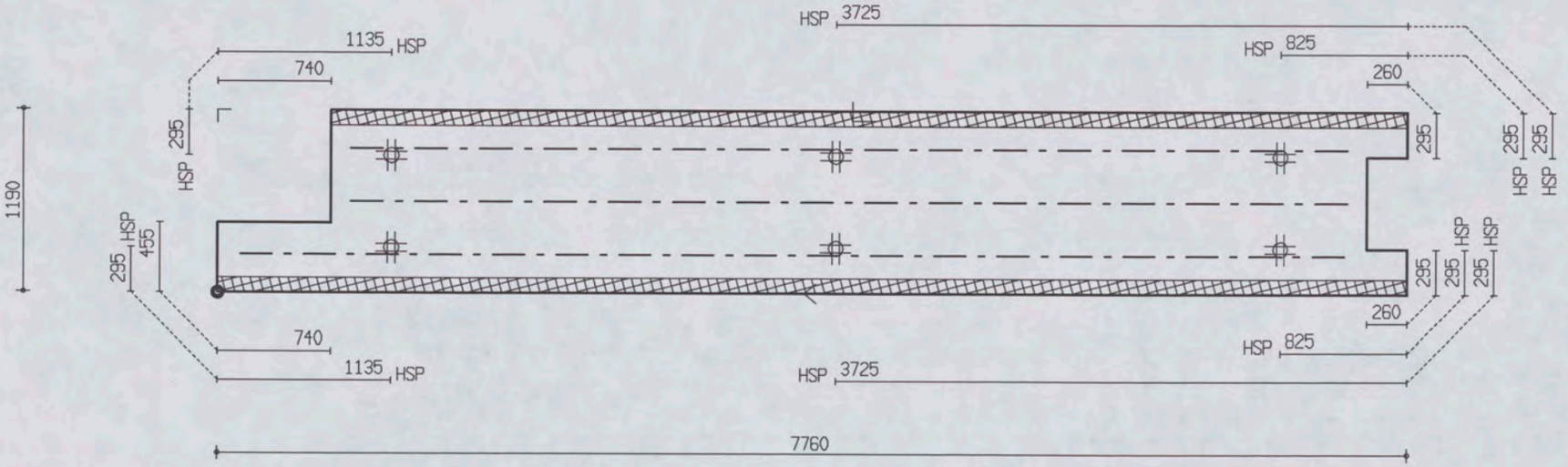

PROJ.NR.	3420

MALAFMETINGEN: 7760 x 1190

DATUM : 29-06-06	NET NAAM : 8$52	TRALIE TYPE			TRALIES	LANGS mm2/m1	DWARS mm2/m1	AANTAL	MERK
PLAATDIKTE: 70	WAP. HORZ.: 6-550	421			421-2-6500 421-1-7200	0	0	1	3032
DEKKING : 25	WAP. VERT.: 6-219	8	5	5					
BETONKWAL.: C35/45	SECTION : V856	MIL.KLASSE:		1					

the scale towards document
Jet Engineering Scan Reference Chart TE263 Serial No. 546
Patch Reference numbers on LHT
C1 B1 A1 C2 B2 A5 B5 A2 20 18 17 16 11
10 09 03 02 01 C7 B7 A7 C8 B8 A8 C9 B9

Oeterbeton VLOEREN Tekeningnaam: 3420_L21 ZAPLTSAV:3.99

Shell Amsterdam

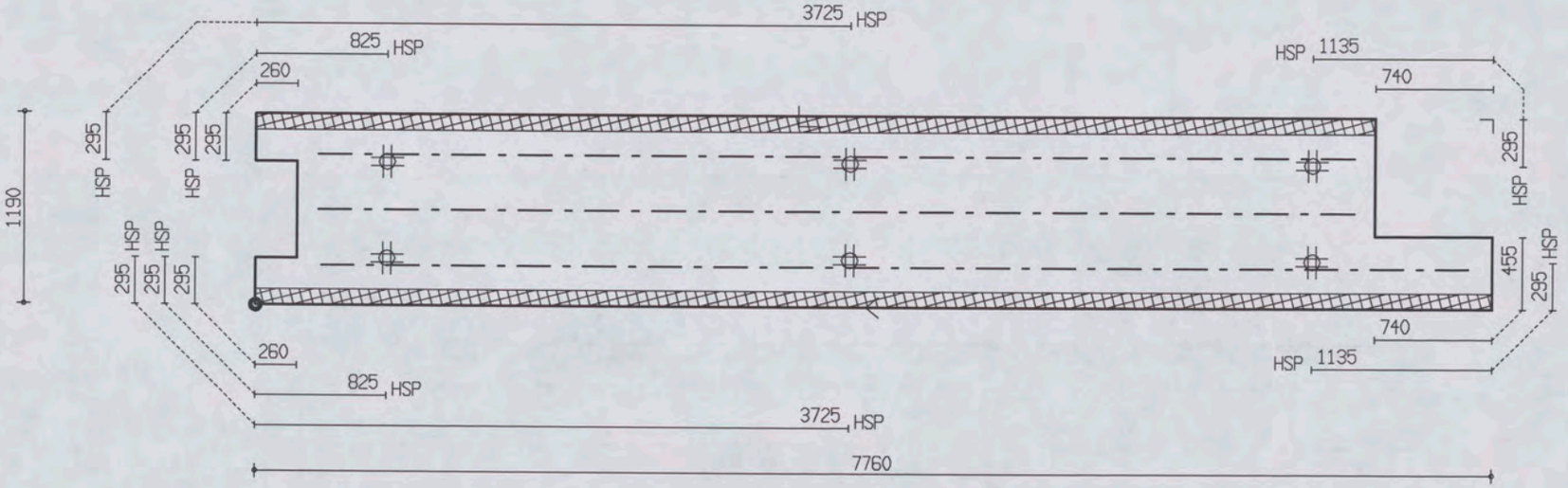

PROJ.NR.	3420							
DATUM : 29-06-06	NET NAAM : 8$52	TRALIE TYPE	TRALIES	LANGS mm2/m1	DWARS mm2/m1	AANTAL	MERK
PLAATDIKTE: 70	WAP. HORZ.: 6-550	421	421-2-6500	0	0	1	3033
DEKKING : 25	WAP. VERT.: 6-219	8 5 5	421-1-7200				
BETONKWAL.: C35/45	SECTION : V857	MIL.KLASSE: 1					

MALAFMETINGEN: 7760 x 1190

Oeterbeton VLOEREN Tekeningnaam: 3420_L21 ZAPLTSAV:3.99

Shell Amsterdam

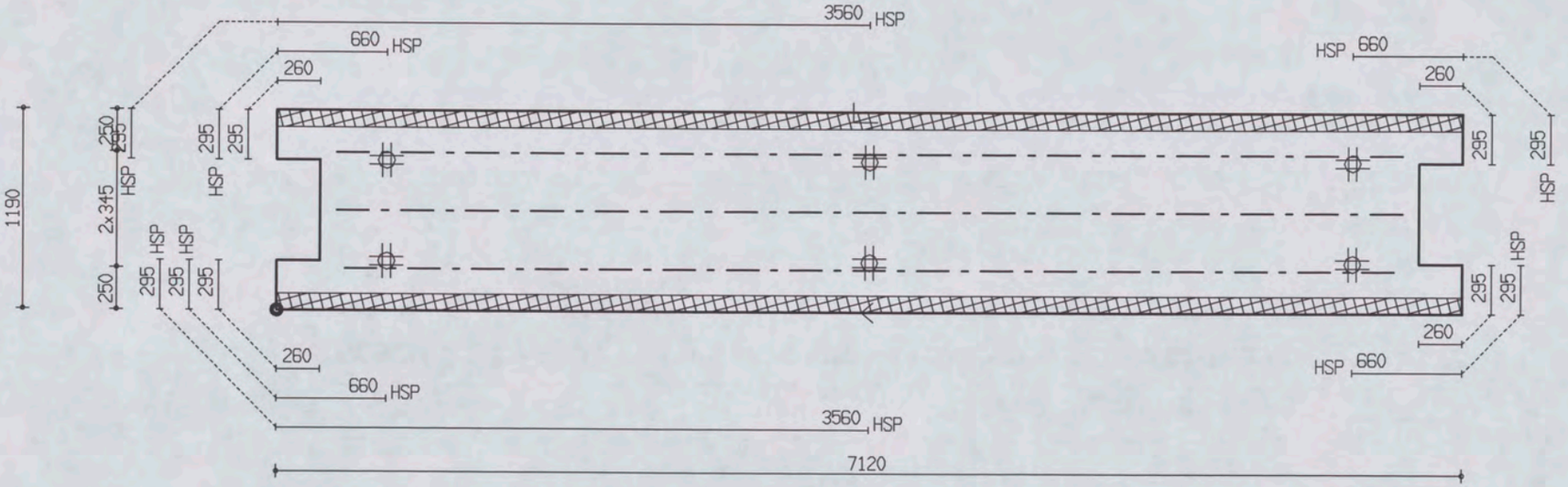

PROJ.NR.	3420

MALAFMETINGEN: 7120 x 1190

DATUM : 29-06-06	NET NAAM : 8$52	TRALIE TYPE	TRALIES	LANGS mm2/m1	DWARS mm2/m1	AANTAL	MERK
PLAATDIKTE: 70	WAP. HORZ.: 6-550	421	421-2-6400 421-1-6300	0	0	1	3034
DEKKING : 25	WAP. VERT.: 6-219	8 5 5					
BETONKWAL.: C35/45	SECTION : V858	MIL.KLASSE: 1					

the scale towards document
Patch Reference numbers on UTT
546

Oeterbeton VLOEREN Tekeningnaam: 3420_L21 ZAPLTSRV:3.99

Shell Amsterdam

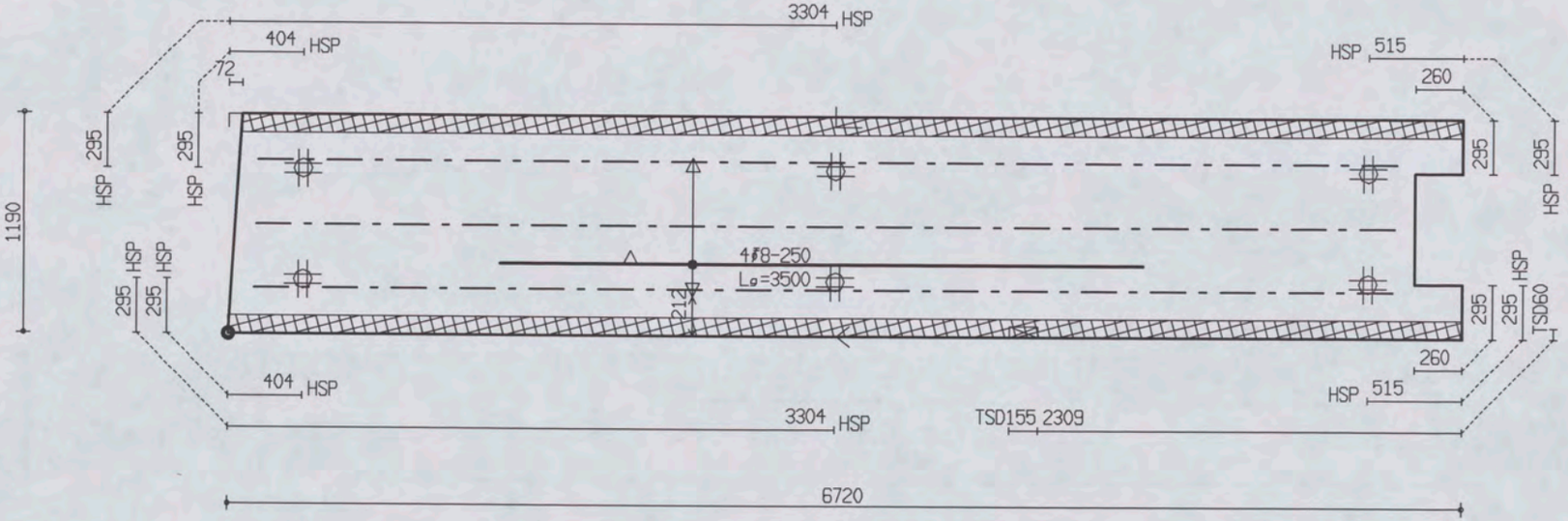

PROJ.NR.	3420							
DATUM : 29-06-06	NET NAAM : 8$52	TRALIE TYPE	TRALIES	LANGS mm2/m1	DWARS mm2/m1	AANTAL	MERK
PLAATDIKTE: 70	WAP. HORZ.: 6-550	421					
DEKKING : 25	WAP. VERT.: 6-219	8 5 5	421-3-6200	0	0	1	3035
BETONKWAL.: C35/45	SECTION : V859	MIL.KLASSE: 1					

MALAFMETINGEN: 6720 x 1190

Oeterbeton VLOEREN Tekeningnaam: 3420_L21 ZAPLTSAV: 3.99

Shell Amsterdam

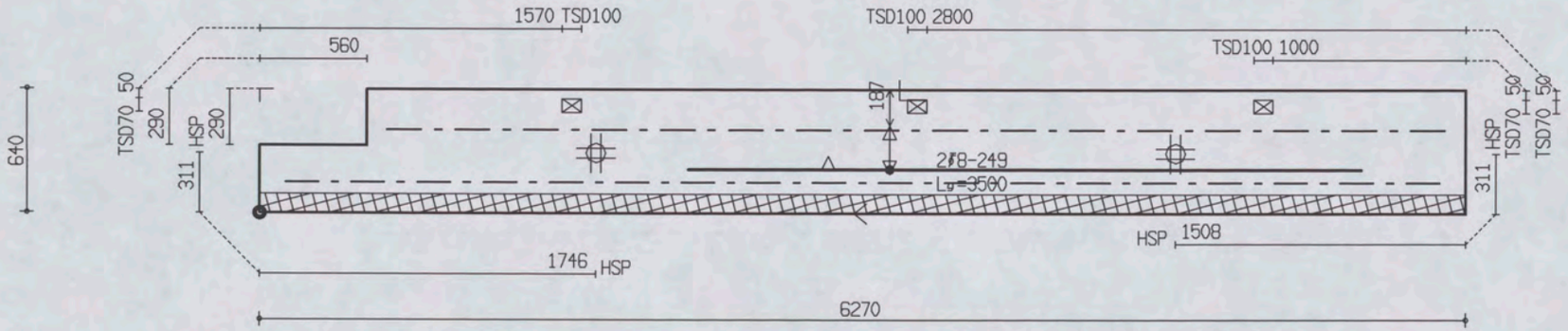

PROJ.NR.	3420

MALAFMETINGEN: 6270 x 640

DATUM : 29-06-06	NET NAAM : 8$52	TRALIE TYPE			TRALIES	LANGS mm2/m1	DWARS mm2/m1	AANTAL	MERK
PLAATDIKTE: 70	WAP. HORZ.: 6-550	421			421-1-5500	0	0	1	3036
DEKKING : 25	WAP. VERT.: 6-219	8	5	5	421-1-6000				
BETONKWAL.: C35/45	SECTION : V860	MIL.KLASSE: 1							

the scale towards document
Patch Reference numbers on UTT Serial No. 546

Oeterbeton VLOEREN Tekeningnaam: 3420_L21 ZAPLTSAV: 3.99

Shell Amsterdam

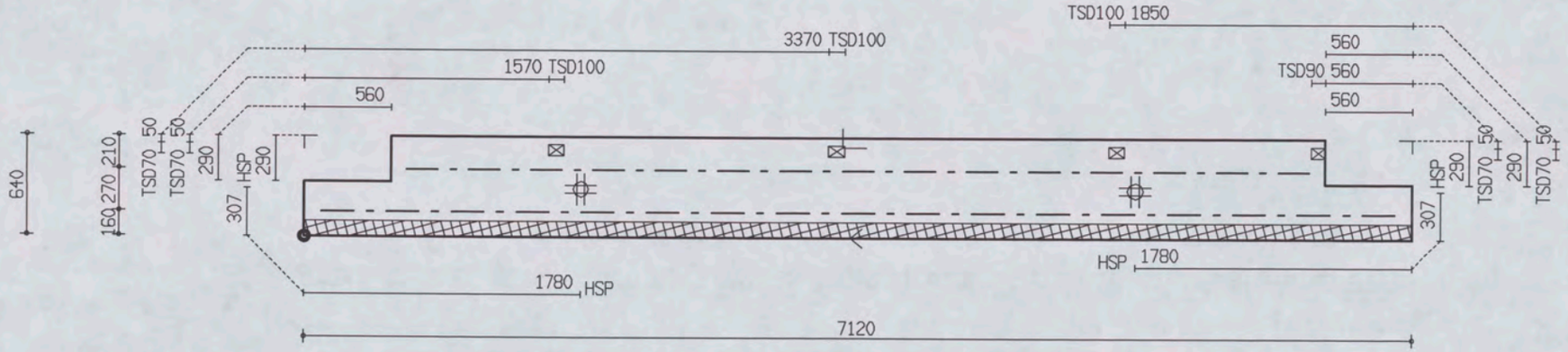

PROJ.NR.	3420

MALAFMETINGEN: 7120 x 640

DATUM : 29-06-06	NET NAAM : 8$52	TRALIE TYPE	TRALIES	LANGS mm2/m1	DWARS mm2/m1	AANTAL	MERK
PLAATDIKTE: 70	WAP. HORZ.: 6-550	421					
DEKKING : 25	WAP. VERT.: 6-219	8 5 5	421-1-5800	0	0	1	3037
BETONKWAL.: C35/45	SECTION : V861	MIL.KLASSE:	421-1-6900				

Oeterbeton VLOEREN Tekeningnaam: 3420_L21 ZAPLTSAV: 3.99

Shell Amsterdam

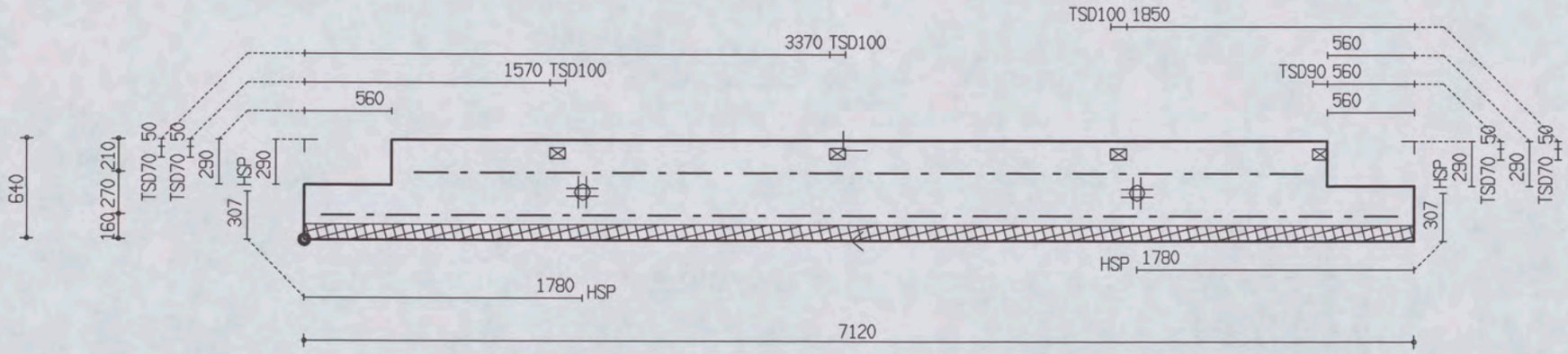

MALAFMETINGEN: 7120 x 640

PROJ.NR.	3420

DATUM : 29-06-06	NET NAAM : 8$52	TRALIE TYPE	TRALIES	LANGS mm2/m1	DWARS mm2/m1	AANTAL	MERK
PLAATDIKTE: 70	WAP. HORZ.: 6-550	421					
DEKKING : 25	WAP. VERT.: 6-219	8 5 5	421-1-5700	0	0	1	3038
BETONKWAL.: C35/45	SECTION : V862	MIL.KLASSE: 1	421-1-6900				

Oeterbeton VLOEREN Tekeningnaam: 3420_L21 ZAPLTSRV:3.99

Shell Amsterdam

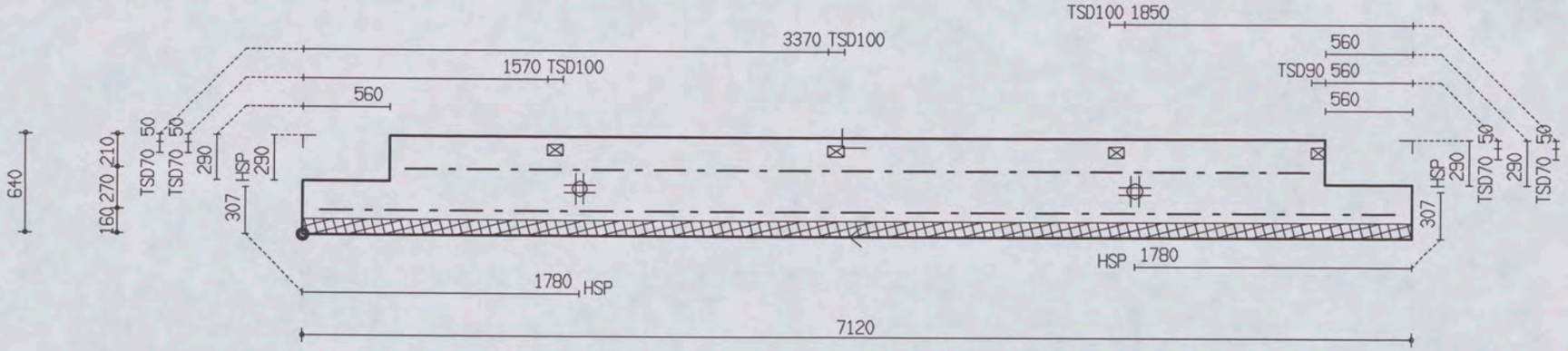

PROJ.NR.	3420

MALAFMETINGEN: 7120 x 640

DATUM : 29-06-06	NET NAAM : 8$52	TRALIE TYPE	TRALIES	LANGS mm2/m1	DWARS mm2/m1	AANTAL	MERK
PLAATDIKTE: 70	WAP. HORZ.: 6-550	421					
DEKKING : 25	WAP. VERT.: 6-219	8 5 5	421-1-5800	0	0	1	3039
BETONKWAL.: C35/45	SECTION : V863	MIL.KLASSE: 1	421-1-6900				

the scale towards document
Jet Engineering Scan Reference Chart TE363 Serial No. 546
Patch Reference numbers on LHT

Oeterbeton VLOEREN Tekeningnaam: 3420_L21 ZAPLTSAV: 3.99

Shell Amsterdam

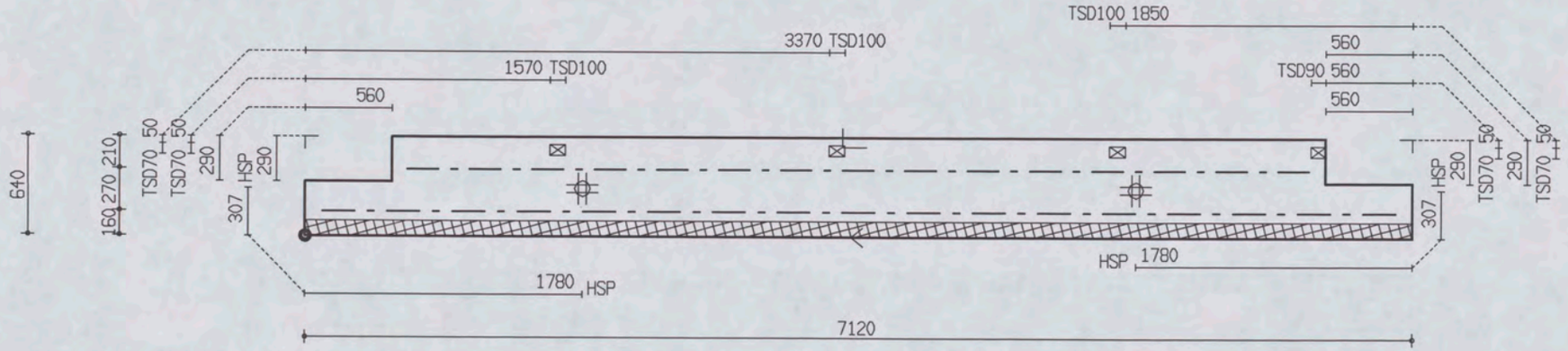

PROJ.NR.	3420

MALAFMETINGEN: 7120 x 640

DATUM : 29-06-06	NET NAAM : 8$52	TRALIE TYPE			TRALIES	LANGS mm2/m1	DWARS mm2/m1	AANTAL	MERK
PLAATDIKTE: 70	WAP. HORZ.: 6-550	421			421-1-5800 421-1-6900	0	0	1	3040
DEKKING : 25	WAP. VERT.: 6-219	8	5	5					
BETONKWAL.: C35/45	SECTION : V864	MIL.KLASSE: 1							

Oeterbeton VLOEREN Tekeningnaam: 3420_L21 ZAPLTSRV:3.99

Shell Amsterdam

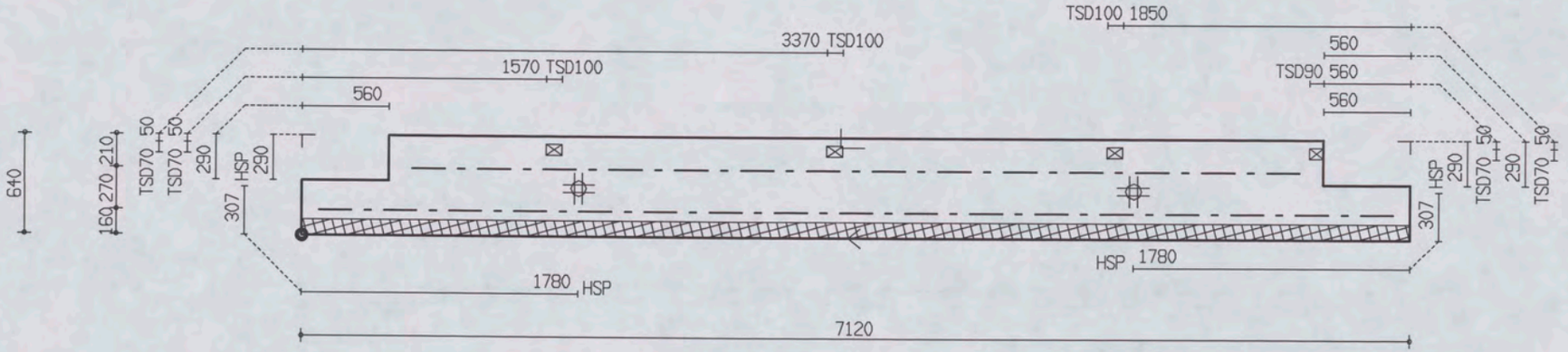

PROJ.NR.	3420

MALAFMETINGEN: 7120 x 640

DATUM : 29-06-06	NET NAAM : 8$52	TRALIE TYPE	TRALIES	LANGS mm2/m1	DWARS mm2/m1	AANTAL	MERK
PLAATDIKTE: 70	WAP. HORZ.: 6-550	421	421-1-5700	0	0	1	3041
DEKKING : 25	WAP. VERT.: 6-219	8 5 5	421-1-6900				
BETONKWAL.: C35/45	SECTION : V865	MIL.KLASSE: 1					

the scale towards document
Patch Reference numbers on UTT
Scan Reference Chart TZ363 Serial No. 546

Oeterbeton VLOEREN Tekeningnaam: 3420_L21 ZAPLTSAV:3.99

Shell Amsterdam

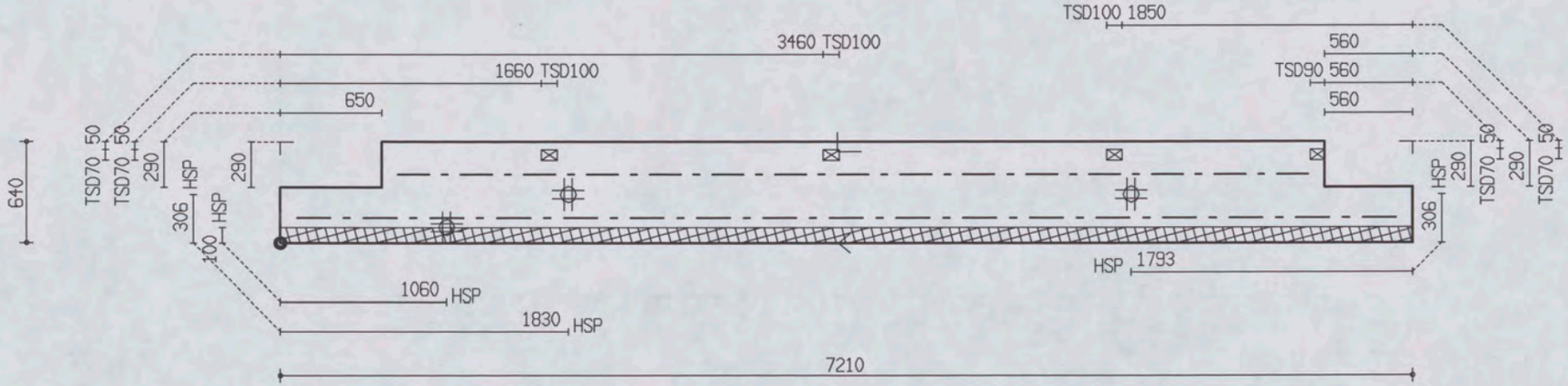

PROJ.NR.	3420

MALAFMETINGEN: 7210 x 640

DATUM : 29-06-06	NET NAAM : 8$52	TRALIE TYPE			TRALIES	LANGS mm2/m1	DWARS mm2/m1	AANTAL	MERK
PLAATDIKTE: 70	WAP. HORZ.: 6-550	421							
DEKKING : 25	WAP. VERT.: 6-219	8	5	5	421-1-5800	0	0	1	3042
BETONKWAL.: C35/45	SECTION : V866	MIL.KLASSE:		1	421-1-7000				

Oeterbeton VLOEREN Tekeningnaam: 3420_L21 ZAPLTSAV: 3.99

Shell Amsterdam

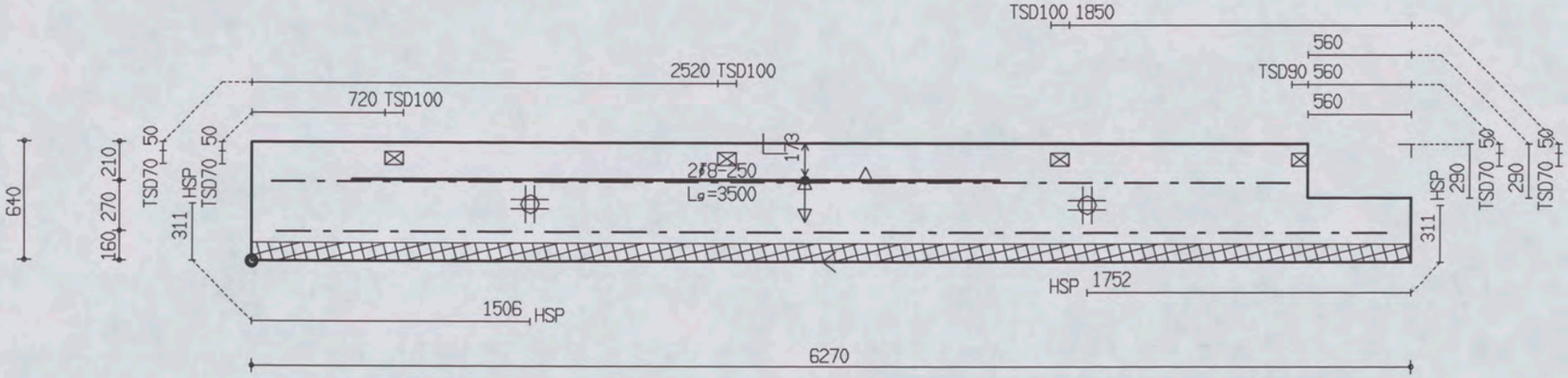

MALAFMETINGEN: 6270 x 640

PROJ.NR.	3420							
DATUM : 29-06-06	NET NAAM : 8$52	TRALIE TYPE	TRALIES	LANGS mm2/m1	DWARS mm2/m1	AANTAL	MERK
PLAATDIKTE: 70	WAP. HORZ.: 6-550	421	421-1-6000 421-1-5500	0	0	1	3043
DEKKING : 25	WAP. VERT.: 6-219	8 5 5					
BETONKWAL.: C35/45	SECTION : V867	MIL.KLASSE: 1					

the scale towards document
Patch Reference numbers on UTT
Serial No. 546

Oeterbeton VLOEREN Tekeningnaam: 3420_L21 ZAPLTSAV: 3.99

Shell Amsterdam

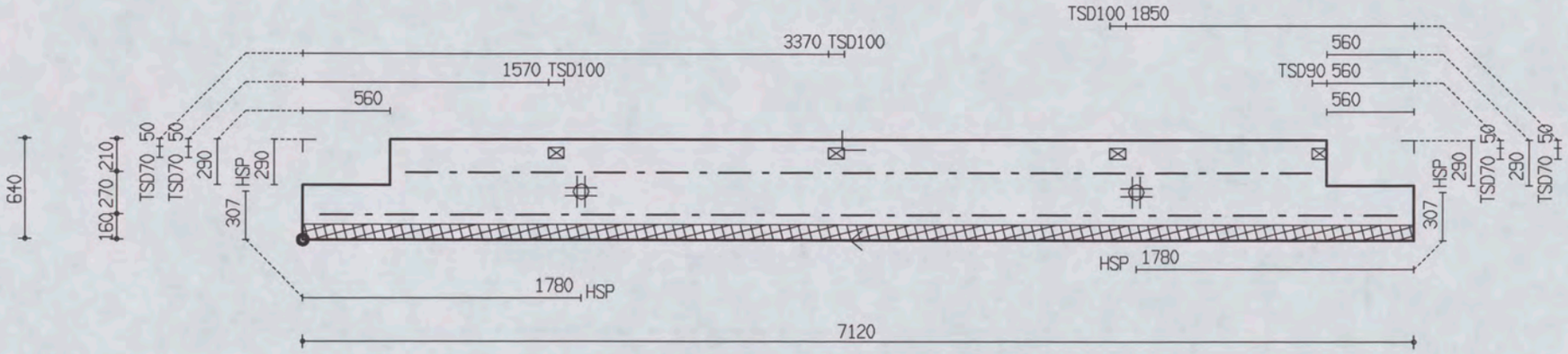

PROJ.NR.	3420

MALAFMETINGEN: 7120 x 640

DATUM : 29-06-06	NET NAAM : 8$52	TRALIE TYPE	TRALIES	LANGS mm2/m1	DWARS mm2/m1	AANTAL	MERK
PLAATDIKTE: 70	WAP. HORZ.: 6-550	421	421-1-6900 421-1-5800	0	0	1	3044
DEKKING : 25	WAP. VERT.: 6-219	8 5 5					
BETONKWAL.: C35/45	SECTION : V868	MIL.KLASSE: 1					

Oeterbeton VLOEREN Tekeningnaam: 3420_L21 ZAPLTSRV: 3.99

Shell Amsterdam

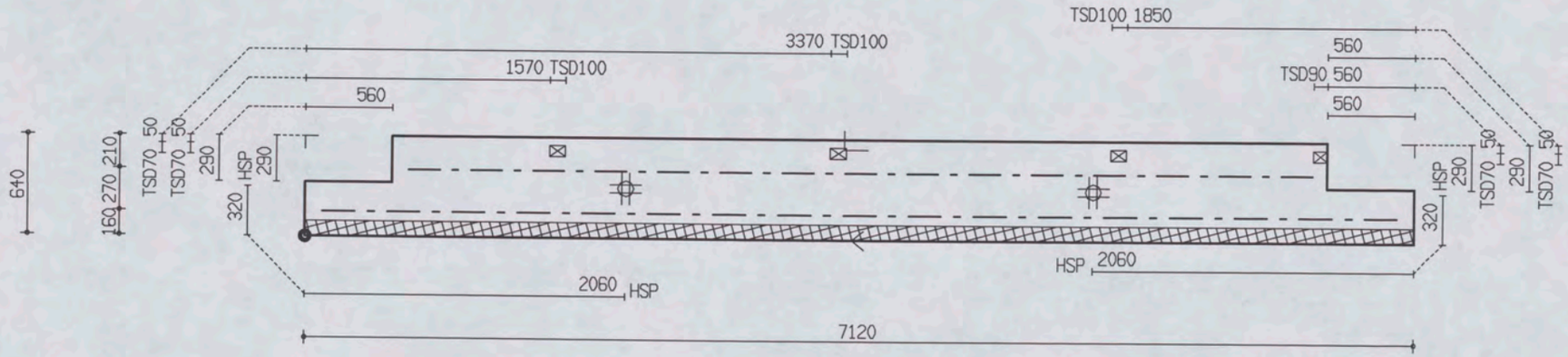

PROJ.NR.	3420

MALAFMETINGEN: 7120 x 640

DATUM : 29-06-06	NET NAAM : 8$52	TRALIE TYPE	TRALIES	LANGS mm2/m1	DWARS mm2/m1	AANTAL	MERK
PLAATDIKTE: 70	WAP. HORZ.: 6-550	421	421-1-6900	0	0	1	3045
DEKKING : 25	WAP. VERT.: 6-219	8 5 5	421-1-5800				
BETONKWAL.: C35/45	SECTION : V869	MIL.KLASSE: 1					

the scale towards document
Jet Engineering Scan Reference Chart TE263 Serial No. 546
Patch Reference numbers on UTI

Oeterbeton VLOEREN Tekeningnaam: 3420_L21 ZAPLTSRV:3.99

Shell Amsterdam

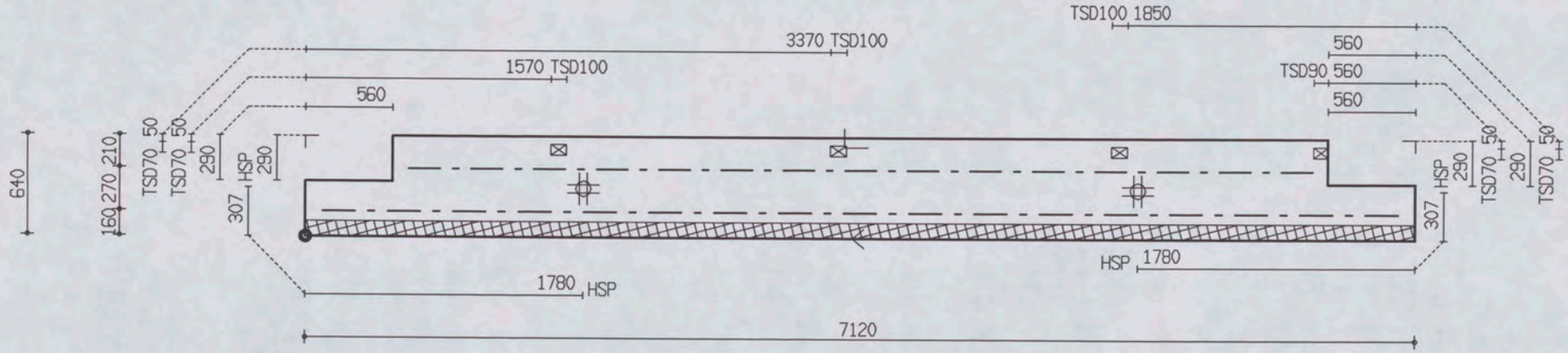

PROJ.NR.	3420

MALAFMETINGEN: 7120 x 640

DATUM : 29-06-06	NET NAAM : 8$52	TRALIE TYPE			TRALIES	LANGS mm2/m1	DWARS mm2/m1	AANTAL	MERK
PLAATDIKTE: 70	WAP. HORZ.: 6-550	421			421-1-6900 421-1-5800	0	0	1	3046
DEKKING : 25	WAP. VERT.: 6-219	8	5	5					
BETONKWAL.: C35/45	SECTION : V870	MIL.KLASSE: 1							

the scale towards document
Patch Reference numbers on UTT Serial No. 546

Oeterbeton VLOEREN Tekeningnaam: 3420_L21 ZAPLTSRV:3.99

Shell Amsterdam

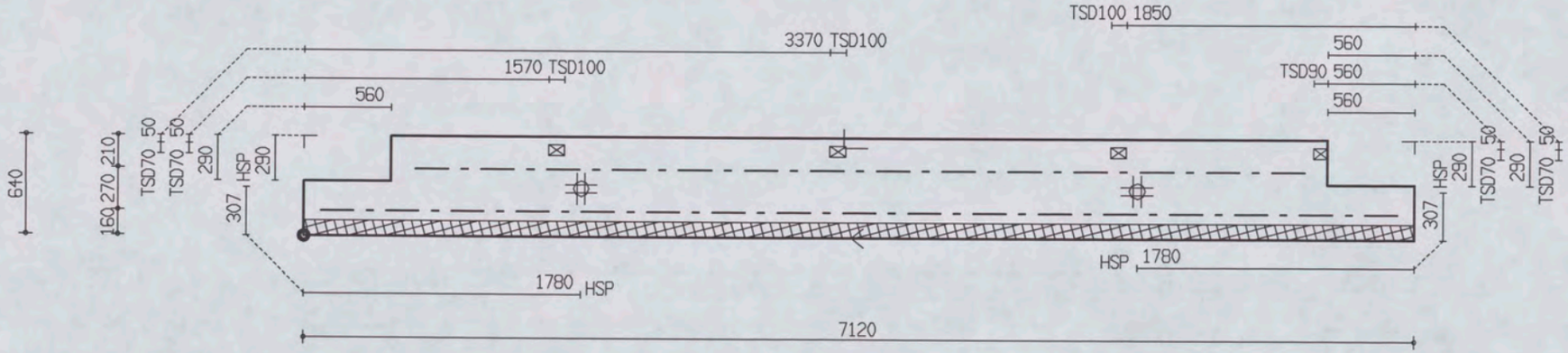

PROJ.NR.	3420

MALAFMETINGEN: 7120 x 640

DATUM : 29-06-06	NET NAAM : 8$52	TRALIE TYPE	TRALIES	LANGS mm2/m1	DWARS mm2/m1	AANTAL	MERK
PLAATDIKTE: 70	WAP. HORZ.: 6-550	421					
DEKKING : 25	WAP. VERT.: 6-219	8 5 5	421-1-6900	0	0	1	3047
BETONKWAL.: C35/45	SECTION : V871	MIL.KLASSE:	421-1-5700				

the scale towards document
Patch Reference numbers on UTT
546

Oeterbeton VLOEREN Tekeningnaam: 3420_L21 ZAPLTSAV: 3.99

Shell Amsterdam

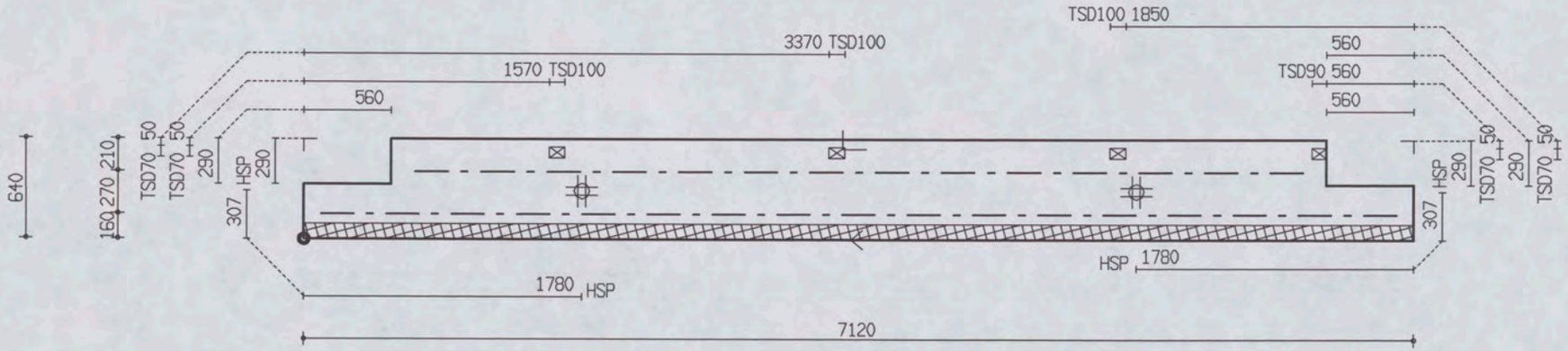

PROJ.NR.	3420

MALAFMETINGEN: 7120 x 640

DATUM : 29-06-06	NET NAAM : 8$52	TRALIE TYPE			TRALIES	LANGS mm2/m1	DWARS mm2/m1	AANTAL	MERK
PLAATDIKTE: 70	WAP. HORZ.: 6-550	421			421-1-6900 421-1-5700	0	0	1	3048
DEKKING : 25	WAP. VERT.: 6-219	8	5	5					
BETONKWAL.: C35/45	SECTION : V872	MIL.KLASSE: 1							

Oeterbeton VLOEREN Tekeningnaam : 3420_L21 ZAPLTSAV : 3.99

Shell Amsterdam

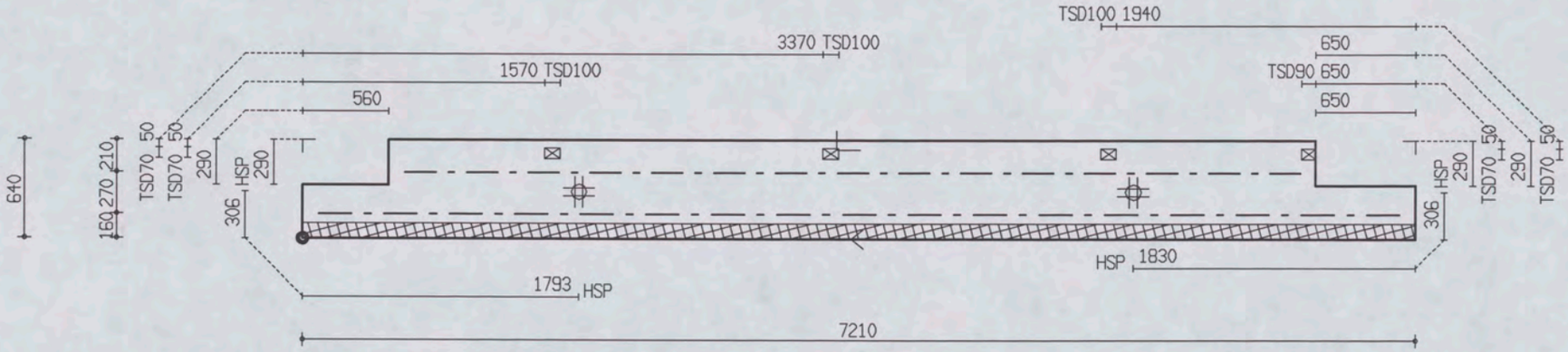

PROJ.NR.	3420

MALAFMETINGEN: 7210 x 640

DATUM : 29-06-06	NET NAAM : 8$52	TRALIE TYPE	TRALIES	LANGS mm2/m1	DWARS mm2/m1	AANTAL	MERK
PLAATDIKTE: 70	WAP. HORZ.: 6-550	421					
DEKKING : 25	WAP. VERT.: 6-219	8 5 5	421-1-7000	0	0	1	3049
BETONKWAL.: C35/45	SECTION : V873	MIL.KLASSE: 1	421-1-5800				

the scale towards document
Patch Reference numbers on UTI Serial No. 546

Plaat overzicht

Project: 3420 Section: V825

Element	Schil	Aantal	Lengte	Breedte	NetNaam
2913	A	1x	6910	1190	8$52

Aantal platen: 1

Layer A: Oppervlakte: 8.2 m2

Project: 3420 Section: V821

Element	Schil	Aantal	Lengte	Breedte	NetNaam
2914	A	1x	2530	2400	S188
2915	A	1x	2530	2400	S188
2916	A	1x	2530	1370	S188

Aantal platen: 3

Layer A: Oppervlakte: 15.6 m2

Project: 3420 Section: V823

Element	Schil	Aantal	Lengte	Breedte	NetNaam
2918	A	1x	2530	1751	S188
2919	A	1x	2530	2400	S188
2920	A	1x	2530	2400	S188
2921	A	1x	2530	2400	S188
2922	A	1x	2530	2400	S188
2923	A	1x	2530	2400	S188
2924	A	1x	2530	2400	S188
2925	A	1x	2530	2400	S188

Aantal platen: 8

Layer A: Oppervlakte: 46.9 m2

Project: 3420 Section: V826

Element	Schil	Aantal	Lengte	Breedte	NetNaam
2941	A	1x	6910	1190	8$52

Aantal platen: 1

Layer A: Oppervlakte: 8.2 m2

Project: 3420 Section: V827

Element	Schil	Aantal	Lengte	Breedte	NetNaam
2942	A	1x	7760	1190	8$52

Aantal platen: 1

Layer A: Oppervlakte: 9.2 m2

Project: 3420 Section: V828

Element	Schil	Aantal	Lengte	Breedte	NetNaam
2943	A	1x	7120	1190	8$52

Aantal platen: 1

Layer A: Oppervlakte: 8.5 m2

Project: 3420 Section: V829

Element	Schil	Aantal	Lengte	Breedte	NetNaam
2944	A	1x	4101	1190	8$52

Aantal platen: 1

Layer A: Oppervlakte: 4.9 m2

Project: 3420 Section: V830

Element	Schil	Aantal	Lengte	Breedte	NetNaam
2945	A	1x	7760	1190	8$52

Aantal platen: 1

Layer A: Oppervlakte: 9.2 m2

Project: 3420 Section: V831

Element	Schil	Aantal	Lengte	Breedte	NetNaam
2946	A	1x	7120	1190	8$52

Aantal platen: 1

Layer A: Oppervlakte: 8.5 m2

Project: 3420 Section: V832

Element	Schil	Aantal	Lengte	Breedte	NetNaam
2947	A	1x	4320	1190	8$52

Aantal platen: 1

Layer A: Oppervlakte: 5.1 m2

Project: 3420 Section: V833

Element	Schil	Aantal	Lengte	Breedte	NetNaam
2948	A	1x	6270	640	8$52

Aantal platen: 1

Layer A: Oppervlakte: 4.0 m2

Project: 3420 Section: V834

Element	Schil	Aantal	Lengte	Breedte	NetNaam
2949	A	1x	7120	640	8$52

Aantal platen: 1

Layer A: Oppervlakte: 4.6 m2

Project: 3420 Section: V835

Element	Schil	Aantal	Lengte	Breedte	NetNaam
2950	A	1x	7120	640	8$52

Aantal platen: 1

Layer A: Oppervlakte: 4.6 m2

Project: 3420 Section: V836

Element	Schil	Aantal	Lengte	Breedte	NetNaam
2951	A	1x	5960	640	8$52

Aantal platen: 1

Layer A: Oppervlakte: 3.8 m2

Project: 3420 Section: V837

Element	Schil	Aantal	Lengte	Breedte	NetNaam
2952	A	1x	6270	640	8$52

Aantal platen: 1

Layer A: Oppervlakte: 4.0 m2

Project: 3420 Section: V838

Element	Schil	Aantal	Lengte	Breedte	NetNaam
2953	A	1x	7120	640	8$52

Aantal platen: 1

Layer A: Oppervlakte: 4.6 m2

Project: 3420 Section: V839

Element	Schil	Aantal	Lengte	Breedte	NetNaam
2954	A	1x	7120	640	8$52

Aantal platen: 1

Layer A: Oppervlakte: 4.6 m2

Project: 3420 Section: V840

Element	Schil	Aantal	Lengte	Breedte	NetNaam
2955	A	1x	7110	640	8$52

Aantal platen: 1

Layer A: Oppervlakte: 4.6 m2

Project: 3420 Section: V842

Element	Schil	Aantal	Lengte	Breedte	NetNaam
2980	A	1x	2530	2400	S188
2981	A	1x	2530	2400	S188
2982	A	1x	2530	1370	S188

Aantal platen: 3

Layer A: Oppervlakte: 15.6 m2

Project: 3420 Section: V844

Element	Schil	Aantal	Lengte	Breedte	NetNaam
2984	A	1x	2530	2400	S188
2985	A	1x	2530	2400	S188
2986	A	1x	2530	2400	S188
2987	A	1x	2530	2400	S188
2988	A	1x	2530	2400	S188
2989	A	1x	2530	2120	S188

Aantal platen: 6



Layer A: Oppervlakte: 35.7 m2

Project: 3420 Section: V846

Element	Schil	Aantal	Lengte	Breedte	NetNaam
2991	A	1x	2530	2400	S188
2992	A	1x	2530	2400	S188
2993	A	1x	2530	2400	S188
2994	A	1x	2530	2400	S188
2995	A	1x	2530	2400	S188
2996	A	1x	2530	2400	S188
2997	A	1x	2530	2400	S188
2998	A	1x	2530	2400	S188
2999	A	1x	2530	1751	S188

Aantal platen: 9

Layer A: Oppervlakte: 53.0 m2

Project: 3420 Section: V848

Element	Schil	Aantal	Lengte	Breedte	NetNaam
3024	A	1x	6910	1190	8$52

Aantal platen: 1

Layer A: Oppervlakte: 8.2 m2

Project: 3420 Section: V849

Element	Schil	Aantal	Lengte	Breedte	NetNaam
3025	A	1x	7760	1190	8$52

Aantal platen: 1

Layer A: Oppervlakte: 9.2 m2

Project: 3420 Section: V850

Element	Schil	Aantal	Lengte	Breedte	NetNaam
3026	A	1x	7760	1190	8$52

Aantal platen: 1

Layer A: Oppervlakte: 9.2 m2

Project: 3420 Section: V851

Element	Schil	Aantal	Lengte	Breedte	NetNaam
3027	A	1x	7760	1190	8$52

Aantal platen: 1

Layer A: Oppervlakte: 9.2 m2

Project: 3420 Section: V852

Element	Schil	Aantal	Lengte	Breedte	NetNaam
3028	A	1x	7120	1190	8$52

Aantal platen: 1

Layer A: Oppervlakte: 8.5 m2

Project: 3420 Section: V853

Element	Schil	Aantal	Lengte	Breedte	NetNaam
3029	A	1x	6501	1190	8$52

Aantal platen: 1

Layer A: Oppervlakte: 7.7 m2

Project: 3420 Section: V854

Element	Schil	Aantal	Lengte	Breedte	NetNaam
3030	A	1x	6910	1190	8$52

Aantal platen: 1

Layer A: Oppervlakte: 8.2 m2

Project: 3420 Section: V855

Element	Schil	Aantal	Lengte	Breedte	NetNaam
3031	A	1x	7760	1190	8$52

Aantal platen: 1

Layer A: Oppervlakte: 9.2 m2

Project: 3420 Section: V856

Element	Schil	Aantal	Lengte	Breedte	NetNaam
3032	A	1x	7760	1190	8$52

Aantal platen: 1

Layer A: Oppervlakte: 9.2 m2

Project: 3420 Section: V857

Element	Schil	Aantal	Lengte	Breedte	NetNaam
3033	A	1x	7760	1190	8$52

Aantal platen: 1

Layer A: Oppervlakte: 9.2 m2

Project: 3420 Section: V858

Element	Schil	Aantal	Lengte	Breedte	NetNaam
3034	A	1x	7120	1190	8$52

Aantal platen: 1

Layer A: Oppervlakte: 8.5 m2

Project: 3420 Section: V859

Element	Schil	Aantal	Lengte	Breedte	NetNaam
3035	A	1x	6720	1190	8$52

Aantal platen: 1

Layer A: Oppervlakte: 8.0 m2

Project: 3420 Section: V860

Element	Schil	Aantal	Lengte	Breedte	NetNaam
3036	A	1x	6270	640	8$52

Aantal platen: 1

Layer A: Oppervlakte: 4.0 m2

Project: 3420 Section: V861

Element	Schil	Aantal	Lengte	Breedte	NetNaam
3037	A	1x	7120	640	8$52

Aantal platen: 1

Layer A: Oppervlakte: 4.6 m2

Project: 3420 Section: V862

Element	Schil	Aantal	Lengte	Breedte	NetNaam
3038	A	1x	7120	640	8$52

Aantal platen: 1

Layer A: Oppervlakte: 4.6 m2

Project: 3420 Section: V863

Element	Schil	Aantal	Lengte	Breedte	NetNaam
3039	A	1x	7120	640	8$52

Aantal platen: 1

Layer A: Oppervlakte: 4.6 m2

Project: 3420 Section: V864

Element	Schil	Aantal	Lengte	Breedte	NetNaam
3040	A	1x	7120	640	8$52

Aantal platen: 1

Layer A: Oppervlakte: 4.6 m2

Project: 3420 Section: V865

Element	Schil	Aantal	Lengte	Breedte	NetNaam
3041	A	1x	7120	640	8$52

Aantal platen: 1

Layer A: Oppervlakte: 4.6 m2

Project: 3420 Section: V866

Element	Schil	Aantal	Lengte	Breedte	NetNaam
3042	A	1x	7210	640	8$52

Aantal platen: 1

Layer A: Oppervlakte: 4.6 m2

Project: 3420 Section: V867

Element	Schil	Aantal	Lengte	Breedte	NetNaam
3043	A	1x	6270	640	8$52

Aantal platen: 1

Layer A: Oppervlakte: 4.0 m2

Project: 3420 Section: V868

Element	Schil	Aantal	Lengte	Breedte	NetNaam
3044	A	1x	7120	640	8$52

Aantal platen: 1

Layer A: Oppervlakte: 4.6 m2

Project: 3420 Section: V869

Element	Schil	Aantal	Lengte	Breedte	NetNaam
3045	A	1x	7120	640	8$52

Aantal platen: 1

Layer A: Oppervlakte: 4.6 m2

Project: 3420 Section: V870

Element	Schil	Aantal	Lengte	Breedte	NetNaam
3046	A	1x	7120	640	8$52

Aantal platen: 1

Layer A: Oppervlakte: 4.6 m2

Project: 3420 Section: V871

Element	Schil	Aantal	Lengte	Breedte	NetNaam
3047	A	1x	7120	640	8$52

Aantal platen: 1

Layer A: Oppervlakte: 4.6 m2

Project: 3420 Section: V872

Element	Schil	Aantal	Lengte	Breedte	NetNaam
3048	A	1x	7120	640	8$52

Aantal platen: 1

Layer A: Oppervlakte: 4.6 m2

Project: 3420 Section: V873

Element	Schil	Aantal	Lengte	Breedte	NetNaam
3049	A	1x	7210	640	8$52

Aantal platen: 1

Layer A: Oppervlakte: 4.6 m2

Project: 3420 Section: V825

Uniek	Elmdef	Dek	Net	Trl. Ligger St Type	Lang	Staven Dia Leng. Gew.	Materiaal St Type
2913	2913 A	25	8$52	2 421 1 421	5.90 6.70	--HandWap-- 8.0 04x3.50 5.5	4 HSP

Project: 3420 Section: V821

Uniek	Elmdef	Dek	Net	Trl. Ligger St Type	Lang	Staven Dia Leng. Gew.	Materiaal St Type
2914	2914 A	15	S188	3 417	2.50		
2915	2915 A	15	S188	3 417	2.50	--HandWap-- 10.0 04x2.20 5.4	
2916	2916 A	15	S188	2 417	2.50		

Project: 3420 Section: V823

Uniek	Elmdef	Dek	Net	Trl. Ligger St Type	Lang	Staven Dia Leng. Gew.	Materiaal St Type
2918	2918 A	15	S188	3 417	2.50		
2919	2919 A	15	S188	3 417	2.50		
2920	2920 A	15	S188	3 417	2.50		
2921	2921 A	15	S188	3 417	2.50		
2922	2922 A	15	S188	3 417	2.50		
2923	2923 A	15	S188	3 417	2.50		
2924	2924 A	15	S188	3 417	2.50		
2925	2925 A	15	S188	3 417	2.50		

Project: 3420 Section: V826

Uniek	Elmdef	Dek	Net	Trl. Ligger St Type	Lang	Staven Dia Leng. Gew.	Materiaal St Type
2941	2941 A	25	8$52	2 421 1 421	5.90 6.70	--HandWap-- 8.0 04x3.50 5.5	4 HSP

Project: 3420 Section: V827

Uniek	Elmdef	Dek	Net	Trl. Ligger St Type	Lang	Staven Dia Leng. Gew.	Materiaal St Type
2942	2942 A	25	8$52	2 421 1 421	6.50 7.20		6 HSP 1 RXXX 80x80

Project: 3420 Section: V828

Uniek	Elmdef	Dek	Net	Trl. Ligger St Type	Lang	Staven Dia Leng. Gew.	Materiaal St Type
2943	2943 A	25	8$52	1 421 2 421	6.30 6.40		6 HSP

Project: 3420 Section: V829

Uniek	Elmdef	Dek	Net	Trl. Ligger St Type	Lang	Staven Dia Leng. Gew.	Materiaal St Type
2944	2944 A	25	8$52	1 421 2 421	3.50 3.60		4 HSP

Project: 3420 Section: V830

Uniek	Elmdef	Dek	Net	Trl. Ligger St Type	Lang	Staven Dia Leng. Gew.	Materiaal St Type
2945	2945 A	25	8$52	2 421 1 421	6.50 7.20		6 HSP

Project: 3420 Section: V831

Uniek	Elmdef	Dek	Net	Trl. Ligger St Type	Lang	Staven Dia Leng. Gew.	Materiaal St Type
2946	2946 A	25	8$52	1 421 2 421	6.30 6.40		6 HSP

Project: 3420 Section: V832



Uniek	Elmdef	Dek	Net	Trl. Ligger St Type	Lang	Staven Dia	Leng.	Gew.	Materiaal St Type
2947	2947 A	25	8$52	3 421	3.80				4 HSP

Project: 3420 Section: V833

Uniek	Elmdef	Dek	Net	Trl. Ligger St Type	Lang	Staven Dia	Leng.	Gew.	Materiaal St Type
2948	2948 A	25	8$52	1 421	5.50	--HandWap--			2 HSP
				1 421	6.00	8.0	02x3.50	2.8	3 TSD 100x70

Project: 3420 Section: V834

Uniek	Elmdef	Dek	Net	Trl. Ligger St Type	Lang	Staven Dia	Leng.	Gew.	Materiaal St Type
2949	2949 A	25	8$52	1 421	5.70				2 HSP
				1 421	6.90				1 TSD 90x70
									3 TSD 100x70

Project: 3420 Section: V835

Uniek	Elmdef	Dek	Net	Trl. Ligger St Type	Lang	Staven Dia	Leng.	Gew.	Materiaal St Type
2950	2950 A	25	8$52	1 421	5.80				2 HSP
				1 421	6.90				1 TSD 90x70
									3 TSD 100x70

Project: 3420 Section: V836

Uniek	Elmdef	Dek	Net	Trl. Ligger St Type	Lang	Staven Dia	Leng.	Gew.	Materiaal St Type
2951	2951 A	25	8$52	1 421	4.50				2 HSP
				1 421	5.70				1 TSD 90x70
									2 TSD 100x70

Project: 3420 Section: V837

Uniek	Elmdef	Dek	Net	Trl. Ligger St Type	Lang	Staven Dia	Leng.	Gew.	Materiaal St Type
2952	2952 A	25	8$52	1 421	5.50	--HandWap--			2 HSP
				1 421	6.00	8.0	02x3.50	2.8	1 TSD 90x70
									3 TSD 100x70

Project: 3420 Section: V838

Uniek	Elmdef	Dek	Net	Trl. Ligger St Type	Lang	Staven Dia	Leng.	Gew.	Materiaal St Type
2953	2953 A	25	8$52	1 421	5.80				2 HSP
				1 421	6.90				1 TSD 90x70
									3 TSD 100x70

Project: 3420 Section: V839

Uniek	Elmdef	Dek	Net	Trl. Ligger St Type	Lang	Staven Dia	Leng.	Gew.	Materiaal St Type
2954	2954 A	25	8$52	1 421	5.80				2 HSP
				1 421	6.90				1 TSD 90x70
									3 TSD 100x70

Project: 3420 Section: V840

Uniek	Elmdef	Dek	Net	Trl. Ligger St Type	Lang	Staven Dia	Leng.	Gew.	Materiaal St Type
2955	2955 A	25	8$52	1 421	5.70				2 HSP
				1 421	6.90				1 TSD 90x70
									3 TSD 100x70

Project: 3420 Section: V842



Uniek	Elmdef	Dek	Net	Trl. Ligger St Type	Lang	Staven Dia Leng. Gew.	Materiaal St Type
2980	2980 A	15	S188	3 417	2.50		
2981	2981 A	15	S188	3 417	2.50		
2982	2982 A	15	S188	2 417	2.50		

Project: 3420 Section: V844

Uniek	Elmdef	Dek	Net	Trl. Ligger St Type	Lang	Staven Dia Leng. Gew.	Materiaal St Type
2984	2984 A	15	S188	3 417	2.50		
2985	2985 A	15	S188	3 417	2.50		
2986	2986 A	15	S188	3 417	2.50		
2987	2987 A	15	S188	3 417	2.50		
2988	2988 A	15	S188	3 417	2.50		
2989	2989 A	15	S188	3 417	2.50		

Project: 3420 Section: V846

Uniek	Elmdef	Dek	Net	Trl. Ligger St Type	Lang	Staven Dia Leng. Gew.	Materiaal St Type
2991	2991 A	15	S188	3 417	2.50		
2992	2992 A	15	S188	3 417	2.50		
2993	2993 A	15	S188	3 417	2.50		
2994	2994 A	15	S188	3 417	2.50		
2995	2995 A	15	S188	3 417	2.50		
2996	2996 A	15	S188	3 417	2.50		
2997	2997 A	15	S188	3 417	2.50		
2998	2998 A	15	S188	3 417	2.50		
2999	2999 A	15	S188	3 417	2.50		

Project: 3420 Section: V848

Uniek	Elmdef	Dek	Net	Trl. Ligger St Type	Lang	Staven Dia Leng. Gew.	Materiaal St Type
3024	3024 A	25	8$52	2 421	5.90	--HandWap--	4 HSP
				1 421	6.70	8.0 04x3.50 5.5	

Project: 3420 Section: V849

Uniek	Elmdef	Dek	Net	Trl. Ligger St Type	Lang	Staven Dia Leng. Gew.	Materiaal St Type
3025	3025 A	25	8$52	2 421	6.50		6 HSP
				1 421	7.20		

Project: 3420 Section: V850

Uniek	Elmdef	Dek	Net	Trl. Ligger St Type	Lang	Staven Dia Leng. Gew.	Materiaal St Type
3026	3026 A	25	8$52	2 421	6.50		6 HSP
				1 421	7.20		

Project: 3420 Section: V851

Uniek	Elmdef	Dek	Net	Trl. Ligger St Type	Lang	Staven Dia Leng. Gew.	Materiaal St Type
3027	3027 A	25	8$52	2 421	6.50		6 HSP
				1 421	7.20		1 RXXX 80x80

Project: 3420 Section: V852

Uniek	Elmdef	Dek	Net	Trl. Ligger St Type	Lang	Staven Dia Leng. Gew.	Materiaal St Type
3028	3028 A	25	8$52	1 421	6.30		6 HSP
				2 421	6.40		

Project: 3420 Section: V853

Uniek	Elmdef	Dek	Net	Trl. Ligger St Type	Lang	Staven Dia Leng. Gew.	Materiaal St Type
3029	3029 A	25	8$52	1 421	5.90	--HandWap--	4 HSP
				2 421	6.00	8.0 04x3.50 5.5	

Project: 3420 Section: V854

Uniek	Elmdef	Dek	Net	Trl. Ligger St Type Lang	Staven Dia Leng. Gew.	Materiaal St Type
3030	3030 A	25	8$52	2 421 5.90 1 421 6.70	--HandWap-- 8.0 04x3.50 5.5	4 HSP

Project: 3420 Section: V855

Uniek	Elmdef	Dek	Net	Trl. Ligger St Type Lang	Staven Dia Leng. Gew.	Materiaal St Type
3031	3031 A	25	8$52	2 421 6.50 1 421 7.20		6 HSP

Project: 3420 Section: V856

Uniek	Elmdef	Dek	Net	Trl. Ligger St Type Lang	Staven Dia Leng. Gew.	Materiaal St Type
3032	3032 A	25	8$52	2 421 6.50 1 421 7.20		6 HSP

Project: 3420 Section: V857

Uniek	Elmdef	Dek	Net	Trl. Ligger St Type Lang	Staven Dia Leng. Gew.	Materiaal St Type
3033	3033 A	25	8$52	2 421 6.50 1 421 7.20		6 HSP

Project: 3420 Section: V858

Uniek	Elmdef	Dek	Net	Trl. Ligger St Type Lang	Staven Dia Leng. Gew.	Materiaal St Type
3034	3034 A	25	8$52	1 421 6.30 2 421 6.40		6 HSP

Project: 3420 Section: V859

Uniek	Elmdef	Dek	Net	Trl. Ligger St Type Lang	Staven Dia Leng. Gew.	Materiaal St Type
3035	3035 A	25	8$52	3 421 6.20	--HandWap-- 8.0 04x3.50 5.5	6 HSP 1 TSD 155x60

Project: 3420 Section: V860

Uniek	Elmdef	Dek	Net	Trl. Ligger St Type Lang	Staven Dia Leng. Gew.	Materiaal St Type
3036	3036 A	25	8$52	1 421 5.50 1 421 6.00	--HandWap-- 8.0 02x3.50 2.8	2 HSP 3 TSD 100x70

Project: 3420 Section: V861

Uniek	Elmdef	Dek	Net	Trl. Ligger St Type Lang	Staven Dia Leng. Gew.	Materiaal St Type
3037	3037 A	25	8$52	1 421 5.80 1 421 6.90		2 HSP 1 TSD 90x70 3 TSD 100x70

Project: 3420 Section: V862

Uniek	Elmdef	Dek	Net	Trl. Ligger St Type Lang	Staven Dia Leng. Gew.	Materiaal St Type
3038	3038 A	25	8$52	1 421 5.70 1 421 6.90		2 HSP 1 TSD 90x70 3 TSD 100x70

Project: 3420 Section: V863

Uniek	Elmdef	Dek	Net	Trl. Ligger St Type Lang	Staven Dia Leng. Gew.	Materiaal St Type
3039	3039 A	25	8$52	1 421 5.80 1 421 6.90		2 HSP 1 TSD 90x70 3 TSD 100x70

Project: 3420 Section: V864



Uniek	Elmdef	Dek	Net	Trl. Ligger St Type	Lang	Staven Dia	Leng.	Gew.	Materiaal St Type
3040	3040 A	25	8$52	1 421	5.80				2 HSP
				1 421	6.90				1 TSD 90x70
									3 TSD 100x70

Project: 3420 Section: V865

Uniek	Elmdef	Dek	Net	Trl. Ligger St Type	Lang	Staven Dia	Leng.	Gew.	Materiaal St Type
3041	3041 A	25	8$52	1 421	5.70				2 HSP
				1 421	6.90				1 TSD 90x70
									3 TSD 100x70

Project: 3420 Section: V866

Uniek	Elmdef	Dek	Net	Trl. Ligger St Type	Lang	Staven Dia	Leng.	Gew.	Materiaal St Type
3042	3042 A	25	8$52	1 421	5.80				3 HSP
				1 421	7.00				1 TSD 90x70
									3 TSD 100x70

Project: 3420 Section: V867

Uniek	Elmdef	Dek	Net	Trl. Ligger St Type	Lang	Staven Dia	Leng.	Gew.	Materiaal St Type
[redacted]043	3043 A	25	8$52	1 421	5.50	--HandWap--			2 HSP
				1 421	6.00	8.0	02x3.50	2.8	1 TSD 90x70
									3 TSD 100x70

Project: 3420 Section: V868

Uniek	Elmdef	Dek	Net	Trl. Ligger St Type	Lang	Staven Dia	Leng.	Gew.	Materiaal St Type
3044	3044 A	25	8$52	1 421	5.80				2 HSP
				1 421	6.90				1 TSD 90x70
									3 TSD 100x70

Project: 3420 Section: V869

Uniek	Elmdef	Dek	Net	Trl. Ligger St Type	Lang	Staven Dia	Leng.	Gew.	Materiaal St Type
3045	3045 A	25	8$52	1 421	5.80				2 HSP
				1 421	6.90				1 TSD 90x70
									3 TSD 100x70

Project: 3420 Section: V870

Uniek	Elmdef	Dek	Net	Trl. Ligger St Type	Lang	Staven Dia	Leng.	Gew.	Materiaal St Type
[redacted]046	3046 A	25	8$52	1 421	5.80				2 HSP
				1 421	6.90				1 TSD 90x70
									3 TSD 100x70

Project: 3420 Section: V871

Uniek	Elmdef	Dek	Net	Trl. Ligger St Type	Lang	Staven Dia	Leng.	Gew.	Materiaal St Type
3047	3047 A	25	8$52	1 421	5.70				2 HSP
				1 421	6.90				1 TSD 90x70
									3 TSD 100x70

Project: 3420 Section: V872

Uniek	Elmdef	Dek	Net	Trl. Ligger St Type	Lang	Staven Dia	Leng.	Gew.	Materiaal St Type
3048	3048 A	25	8$52	1 421	5.70				2 HSP
				1 421	6.90				1 TSD 90x70
									3 TSD 100x70

Project: 3420 Section: V873

Uniek	Elmdef	Dek	Net	Trl. Ligger St Type	Lang	Staven Dia	Leng.	Gew.	Materiaal St Type
3049	3049 A	25	8$52	1 421	5.80				2 HSP
				1 421	7.00				1 TSD 90x70
									3 TSD 100x70

Tralie liggers (Totaal)

Aantal	Type	Lengte	Tot. Lengte
85	417	2.50	212.50
Sub Totaal			212.50
1	421	3.50	3.50
2	421	3.60	7.20
3	421	3.80	11.40
1	421	4.50	4.50
4	421	5.50	22.00
7	421	5.70	39.90
11	421	5.80	63.80
9	421	5.90	53.10
6	421	6.00	36.00
3	421	6.20	18.60
4	421	6.30	25.20
8	421	6.40	51.20
16	421	6.50	104.00
4	421	6.70	26.80
15	421	6.90	103.50
2	421	7.00	14.00
8	421	7.20	57.60
Sub Totaal			642.30
Totaal (fysiek)	1209.1[kg]	=	854.80[m]
Totaal (wapening)	263.2[kg]	=	854.80[m]

Netten (Totaal)

Type	Oppervl.	Gewicht
8$52	254.0	373.4
S188	162.7	341.8

Materialen (Totaal)

Aantal	Type	Afmetingen
151	HSP	
2	RXXX	80 x 80
20	TSD	90 x 70
65	TSD	100 x 70
1	TSD	155 x 60

Wapening (In plaat)

Wapening handstaven

Dia	Lengte	Gewicht
8.0	112.00	44.2
10.0	8.80	5.4

(Geen bovenwapenings netten)

(Geen bovenwapeningsstaven)

Totaal overzicht	(gewichten in kg)
Handstaven	49.62
Prod. wap	0.00
Buigvorm wap	0.00
Tralie (constr)	263.24
Netten	715.13
Totaal:	1027.99
Bruto opp (lxb)	430.74m2
Kg/m2:	2.39
Gewicht bov.netten	0.00
Gewicht bov.staven	0.00
Gem. bov.wap/m2	0.00 kg (0.00 mm2)



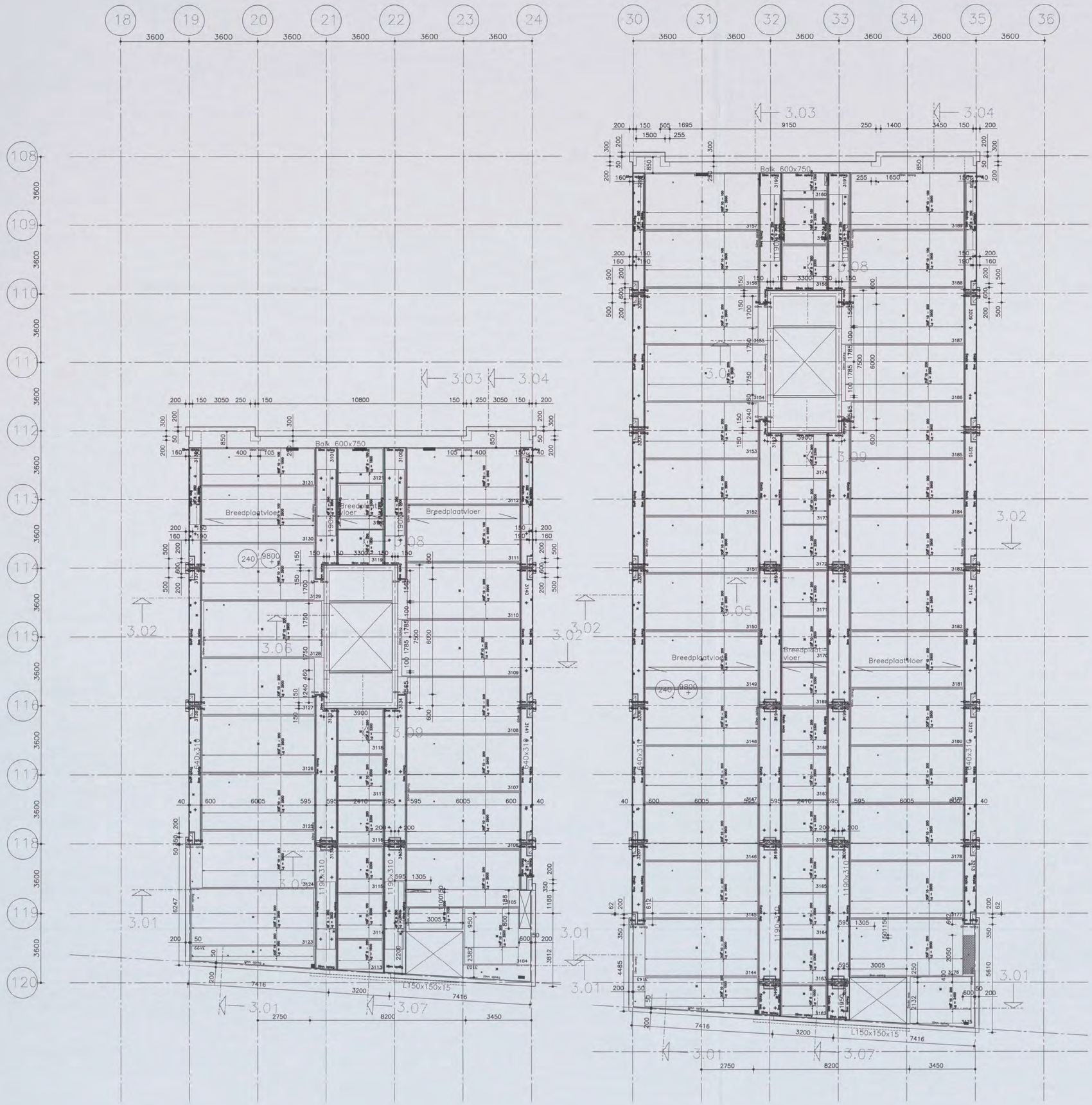

- De breedplaten zijn voorgespannen
- Brandwerendheid 60 min
- Peil = 13650 +
- Plaatdikte voor vloeren = 60 mm
- Plaatdikte voor stroken = 70 mm

+ = Hijshaak
⊕ = Electra centraaldoos 16"/19"
▪ = Gasbeton 70x70mm
⊠ = Open sparing
⊕ = Open ronde sparing

uitkisten

Situatie
Schaal 1:5000

VOOR UITVOERING
13 JUL 2006
SHELL NTC [redacted]

BELANGRIJK:

Voorgespannen

Voor het leggen van de breedplaatelementen, montagejukken aanbrengen op max. h.o.h. en bij opleggingen minder dan 60 mm. Deze montagejukken moeten naar alle zijden voldoende geschoord zijn, en mogen niet verwijderd worden voordat het in het werk gestorte beton voldoet aan de VBC 1990.
De breedplaatelementen tijdens de montage een zeeg geven van 1/400 L. De bovenstaven en de diagonalen van de traliedliggers mogen zonder overleg niet worden doorgeknipt.
Uitvoering overeenkomstig VBC 1990 en KOMO-attest met certificaat.
Betonkwaliteit van de breedplaatelementen B45
Betonkwaliteit van in het werk gestort beton B35
Staalkwaliteit wapeningsstaal en traliedligger FeB 500 hk of hw
Betondekking 20 mm
Traliedliggerhoogte 170/190 mm
VLOERDIKTE = breedplaatelement + het in het werk gestorte beton = 240/310 mm

ARCADIS
Ingek. d.d. 14 JUL 2006
Pr.nr. 30250147M Voor [redacted]
Actie Kopie

oeterbeton nv
hoogeisterveld 15 3680 maaseik-neeroeteren
tel. 00 32 89 860100 fax. 00 32 89 863705

breedplaatvloer

Opdrachtg: Heijmans IBC Bouw
Projekt: Shell Amsterdam
Onderdeel: 3e verdieping deel 1(vingers west deel C en E) Legplan

60 11 0491 + 2mm [redacted]
CONSTRUCTIE AKKOORD [redacted]

wijz.	datum	omschrijving
A	01.07.06	
B	09.07.06	Diverse
C		
D		
E		

ATLAS BOUWTECHNISCH ADVIESBURO
Postbus 116, 3454 ZJ De Meern Telefoon 030-6664314
Telefax 030-6663411

getek. [redacted] konstr.: naamkonstr schaal: 1:100 werknr.: 3420 L22 A B
datum: 21.05.06 gez.: gez

computer drafted by Atlas bouwtechnisch adviesburo

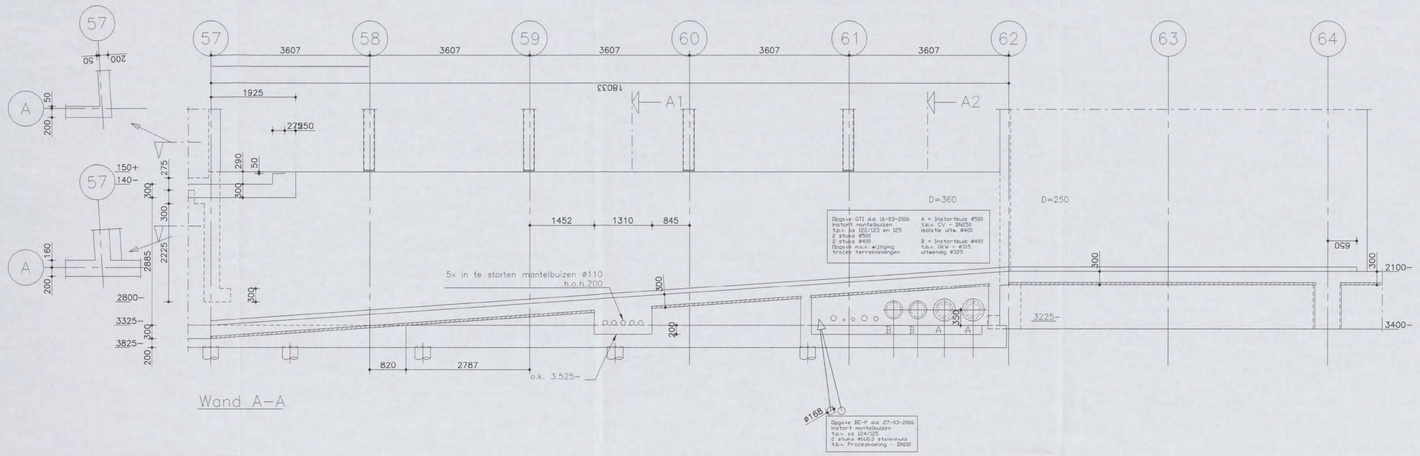

Wand A–A

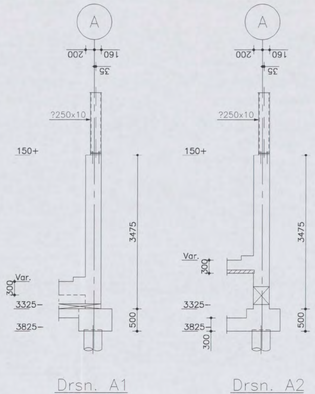

Drsn. A1 Drsn. A2

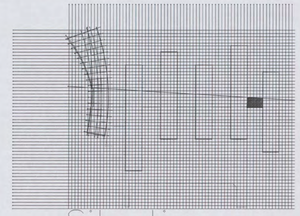

Situatie

Schaal 1:5000

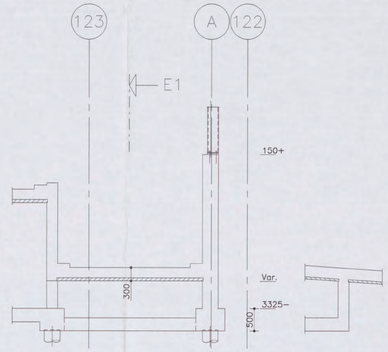

Wand E–E Drsn. E1

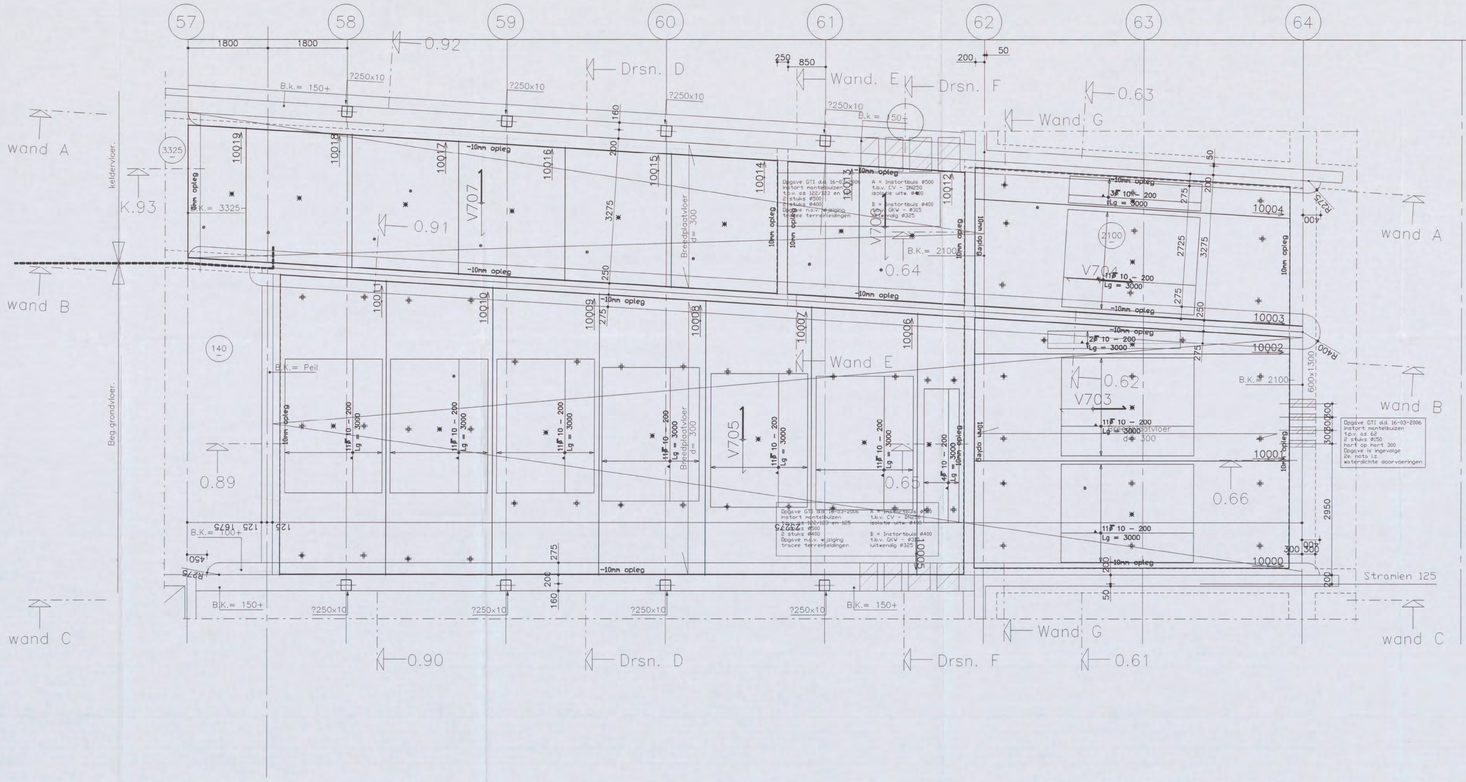

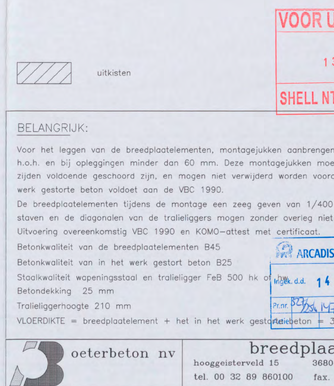

Wand E–E Drsn. E1

uitkisten

VOOR UITVOERING

13 JUL 2006

SHELL NTC [redacted]

BELANGRIJK:

Voor het leggen van de breedplaatelementen, montagejukken aanbrengen op max. 1.80 m h.o.h. en bij opleggingen minder dan 60 mm. Deze montagejukken moeten naar alle zijden voldoende geschoord zijn, en mogen niet verwijderd worden voordat het in het werk gestorte beton voldoet aan de VBC 1990.
De breedplaatelementen tijdens de montage een zeeg geven van 1/400 L. De boven–staven en de diagonalen van de traliedraggers mogen zonder overleg niet worden doorgeknipt.
Uitvoering overeenkomstig VBC 1990 en KOMO–attest met certificaat.

Betonkwaliteit van de breedplaatelementen B45
Betonkwaliteit van in het werk gestort beton B25
Staalkwaliteit wapeningsstaal en traliedraggers FeB 500 hk of
Betondekking 25 mm
Traliedraggerhoogte 210 mm
VLOERDIKTE = breedplaatelement + het in het werk gestorte beton = 300 mm

ARCADIS

Ontv. d.d. 14 JUL 2006

Prof. [redacted] Voor kennisgeving

oeterbeton nv

breedplaatvloer

hoogeisterveld 15 3680 maaseik–neeroeteren
tel. 00 32 89 860100 fax. 00 32 89 863705

Opdrachtg: Heijmans Bouw

Projekt: Shell NTC Amsterdam

Onderdeel: Legplan hellingbaan

60 1 / 0 4 9 1 - [redacted]

CONSTRUCTIE AKKOORD [redacted]

ATLAS BOUWTECHNISCH ADVIESBURO
Postbus 97 4100 AB Culemborg Telefoon 0345–549899
Telefax 0345–511220

E	08.07.06	Diverse	getek.: [redacted]	kontr.: [redacted]	schaal: 1:50	werknr.: 3420 L19	A	B
D	03.07.06	Diverse + wapening					C	
C	20.06.06	opmerkingen	datum: 11.04.06	gez.: gez				
B								
A								
wijz.	datum								

computer drafted by Atlas bouwtechnisch adviesburo

VOORGESPANNEN BREEDPLAAT

atlas

project :

Shell NTC Amsterdam

losadres :

onderdeel :

Legplan hellingbaan

elementnummer(s) :

10000-10019

elementnummer(s) :

	kwal.	dekking	plaat	tralie	vloerdikte
10000-10019	C35/45	25	70	421	300

VOOR UITVOERING

13 JUL 2006

SHELL NTC paraaf [redacted]

ARCADIS

Ingek. d.d. 14 JUL 2006

Pr.nr. 327/256147/1 voor [redacted]

Actie | Kopie

m2 per strengtype		C75/C95	totaal m2
8$29	: 54.10	-	214.45
12$29	: 0.00		
16$29	: 0.00	Sparingen	Kg/m2
20$29	: 0.00	0	0.00 Let op! (20 elm. zonder wapening!)
8$52	: 0.00		
12$52	: 0.00	m2polystyreen	tralielengte /m2
16$52	: 160.35	0.00	256.80 1.20
20$52	: 0.00		
8$100	: 0.00		
12$100	: 0.00	0.00	[redacted]
16$100	: 0.00		
20$100	: 0.00		

60110491 [redacted] 2004/OT396

CONSTRUCTIE AKKOORD

[redacted]

aann. bedr.: Heijmans Bouw	projectnummer 3420	bladnr. L19
getekend : [redacted]	datum (plot) : 10-07-06	

the scale towards document

Patch Reference numbers on UIT Scan Reference Chart TE263 Serial No. 546

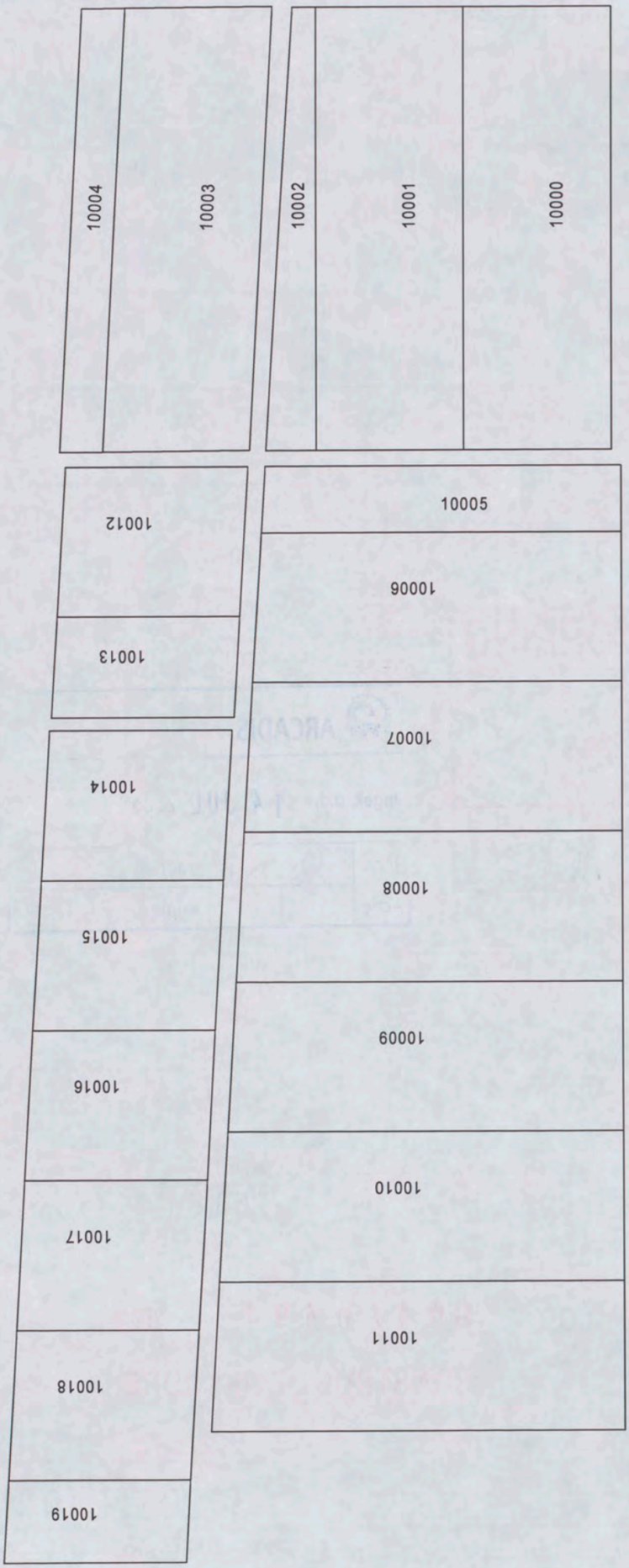
10004
10003
10002
10001
10000
10012
10005
10013
10006
10014
10007
10015
10008
10016
10009
10017
10010
10018
10011
10019

Oelerbeton VLOEREN Tekeningnaam: 3420_L19 ZAPLTSRV: 3.99

Shell Amsterdam

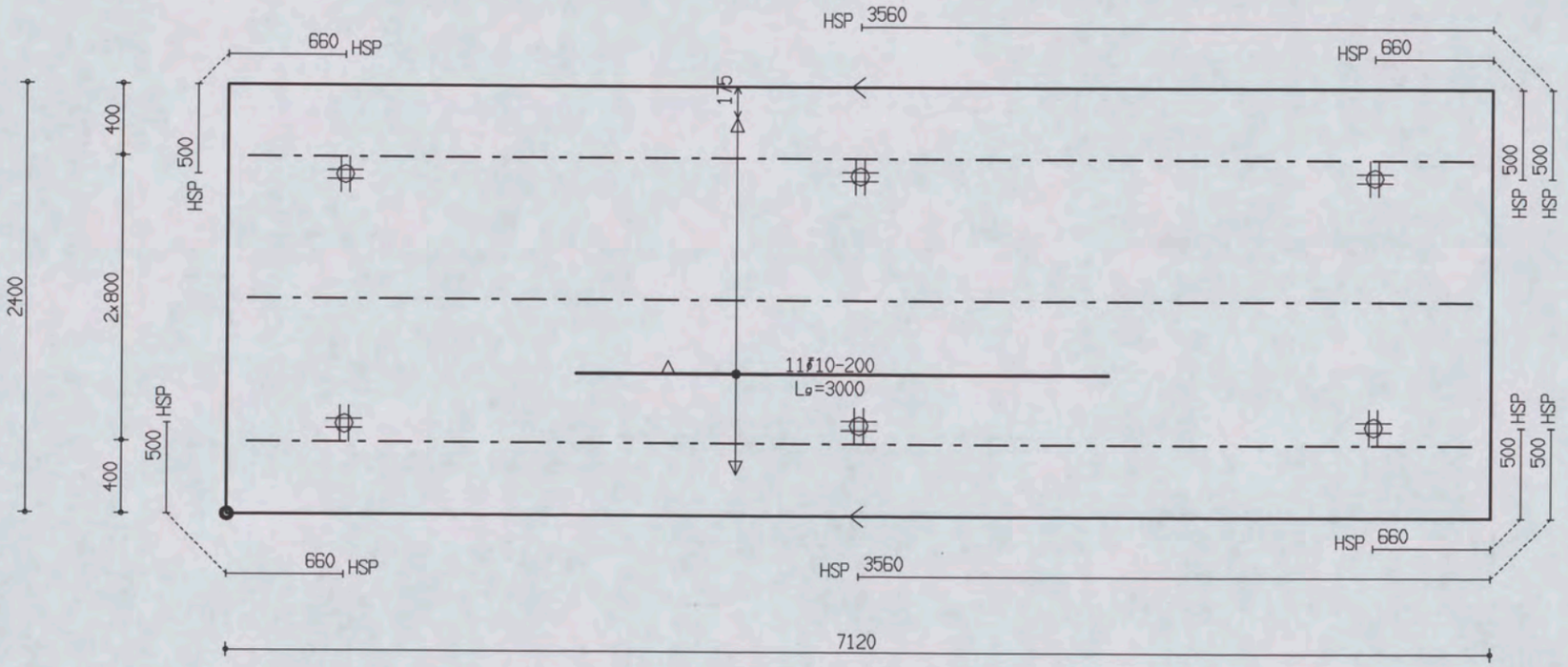

PROJ.NR.	3420

MALAFMETINGEN: 7120 x 2400

DATUM : 10-07-06	NET NAAM : 16$52	TRALIE TYPE			TRALIES	LANGS mm2/m1	DWARS mm2/m1	AANTAL	MERK
PLAATDIKTE: 70	WAP. HORZ.: 8-550	421							
DEKKING : 25	WAP. VERT.: 10-304	8	5	5					
BETONKWAL.: C35/45	SECTION : V703	MIL.KLASSE:	2		421-3-6900	0	0	1	10000

the scale towards document
Jae Engineering Scan Reference Chart TE263 Serial No. 546
Patch Reference numbers on UTT

Qeterbeton VLOEREN Tekeningnaam : 3420_L19 ZAPLTSRV:3.99

Shell Amsterdam

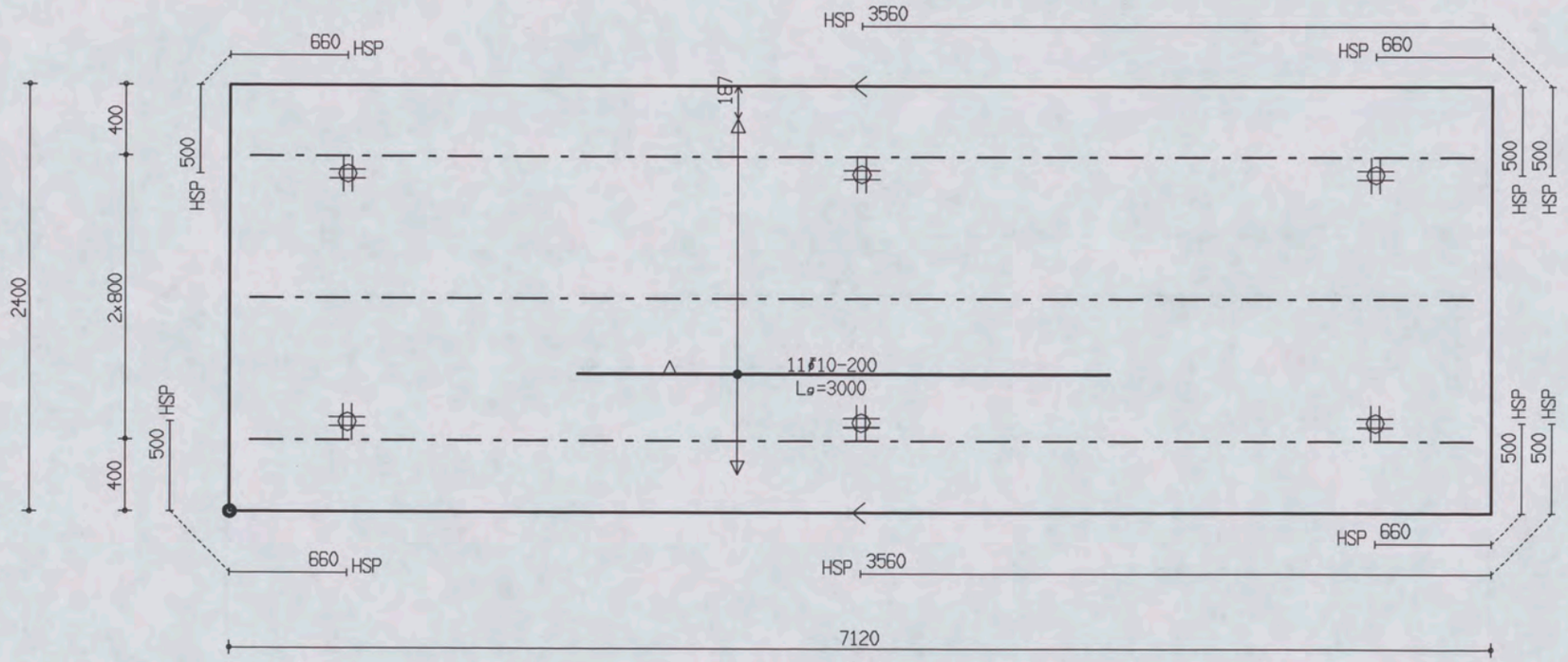

PROJ.NR.	3420

MALAFMETINGEN: 7120 x 2400

DATUM : 10-07-06	NET NAAM : 16$52	TRALIE TYPE			TRALIES	LANGS mm2/m1	DWARS mm2/m1	AANTAL	MERK
PLAATDIKTE: 70	WAP. HORZ.: 8-550	421							
DEKKING : 25	WAP. VERT.: 10-304	8	5	5					
BETONKWAL.: C35/45	SECTION : V703	MIL.KLASSE: 2			421-3-6900	0	0	1	10001

the scale towards document
Jae Engineering Scan Reference Chart TE263 Serial No. 546
Patch Reference numbers on UT1

Oeterbeton VLOEREN Tekeningnaam: 3420_L19 ZAPLTSAV: 3.99

Shell Amsterdam

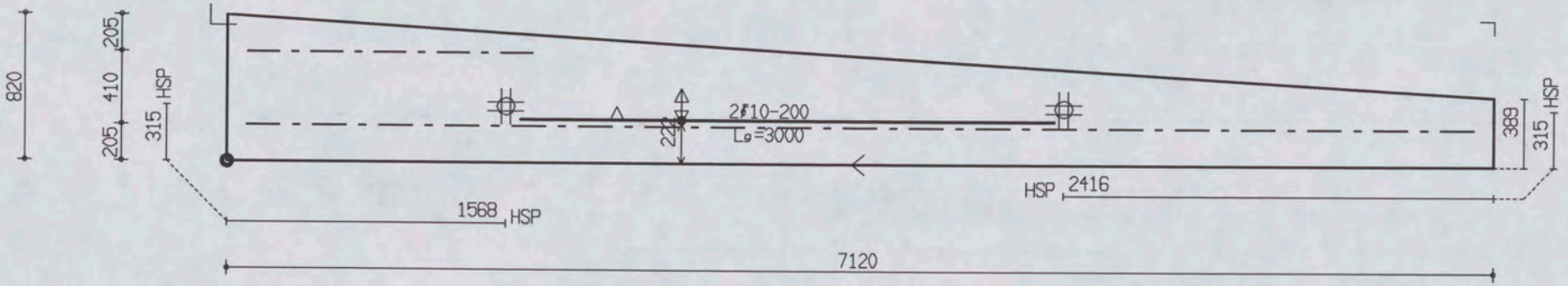

PROJ.NR.	3420

MALAFMETINGEN: 7120 x 820

DATUM : 10-07-06	NET NAAM : 16$52	TRALIE TYPE	TRALIES	LANGS mm2/m1	DWARS mm2/m1	AANTAL	MERK
PLAATDIKTE: 70	WAP. HORZ.: 8-550	421	421-1-1600 421-1-6900	0	0	1	10002
DEKKING : 25	WAP. VERT.: 10-304	8 5 5					
BETONKWAL.: C35/45	SECTION : V703	MIL.KLASSE: 2					

Qeterbeton VLOEREN Tekeningnaam: 3420_L19 ZAPLTSAV:3.99

Shell Amsterdam

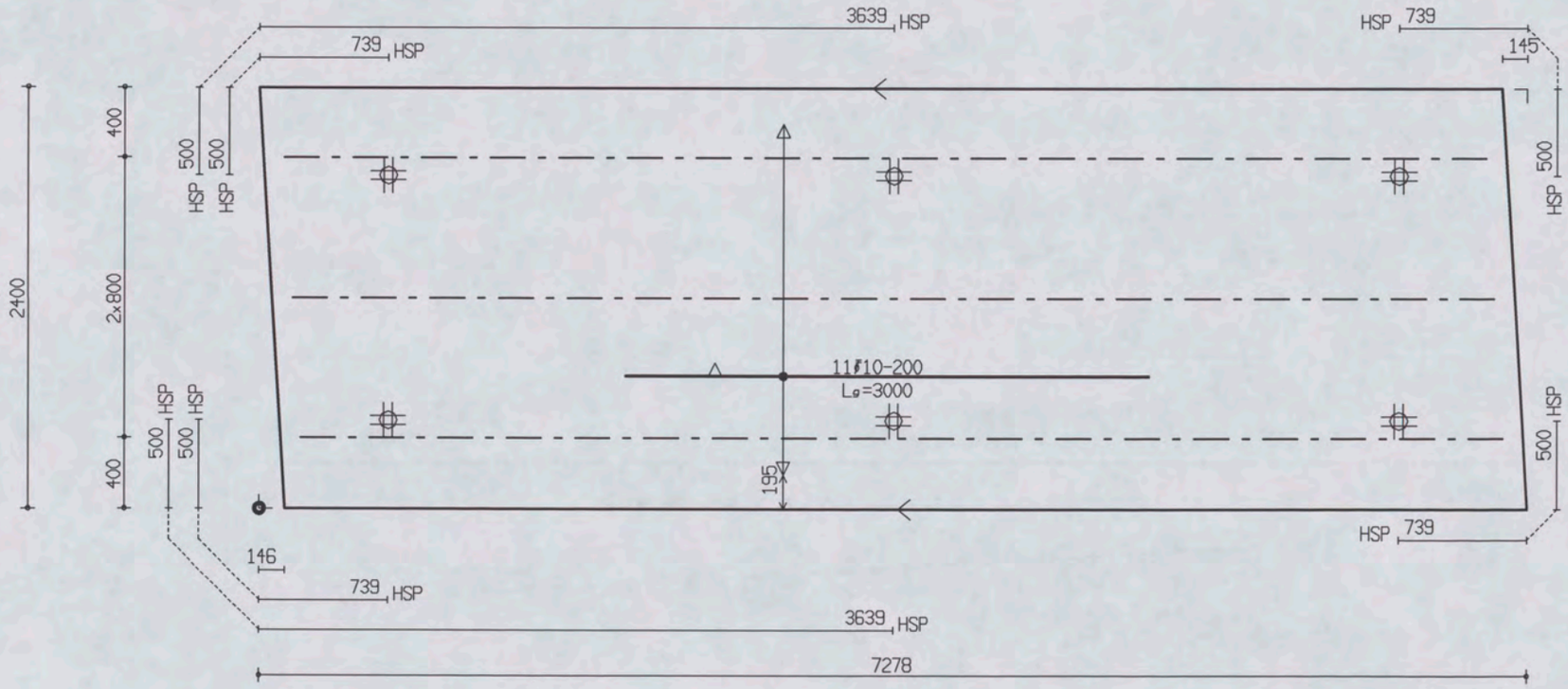

PROJ.NR.	3420

MALAFMETINGEN: 7278 x 2400

DATUM : 10-07-06	NET NAAM : 16$52	TRALIE TYPE			TRALIES	LANGS mm2/m1	DWARS mm2/m1	AANTAL	MERK
PLAATDIKTE: 70	WAP. HORZ.: 8-550	421							
DEKKING : 25	WAP. VERT.: 10-304	8	5	5					
BETONKWAL.: C35/45	SECTION : V704	MIL.KLASSE:		2	421-3-6900	0	0	1	10003

the scale towards document
Patch Reference numbers on UTT
Serial No. 546

Oeterbeton VLOEREN Tekeningnaam: 3420_L19 ZAPLTSAV: 3.99

Shell Amsterdam

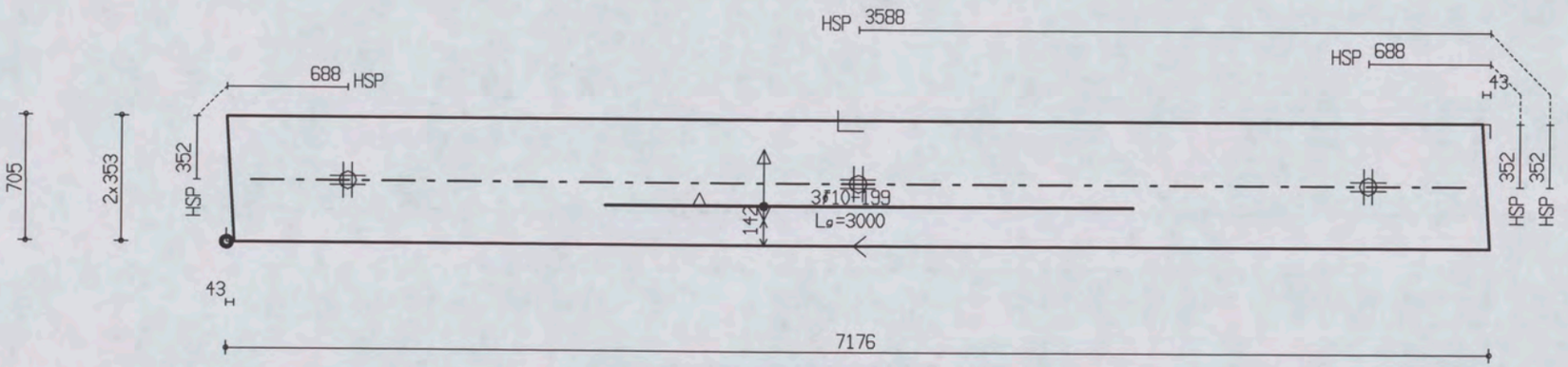

PROJ.NR.	3420

MALAFMETINGEN: 7176 x 705

DATUM : 10-07-06	NET NAAM : 16$52	TRALIE TYPE	TRALIES	LANGS mm2/m1	DWARS mm2/m1	AANTAL	MERK
PLAATDIKTE: 70	WAP. HORZ.: 8-550	421					
DEKKING : 25	WAP. VERT.: 10-304	8 5 5					
BETONKWAL.: C35/45	SECTION : V704	MIL.KLASSE: 2	421-1-6900	0	0	1	10004

the scale towards document
Patch Reference numbers on UTT
Serial No. 546

Qeterbeton VLOEREN Tekeningnaam: 3420_L19 ZAPLTSAV:3.99

Shell Amsterdam

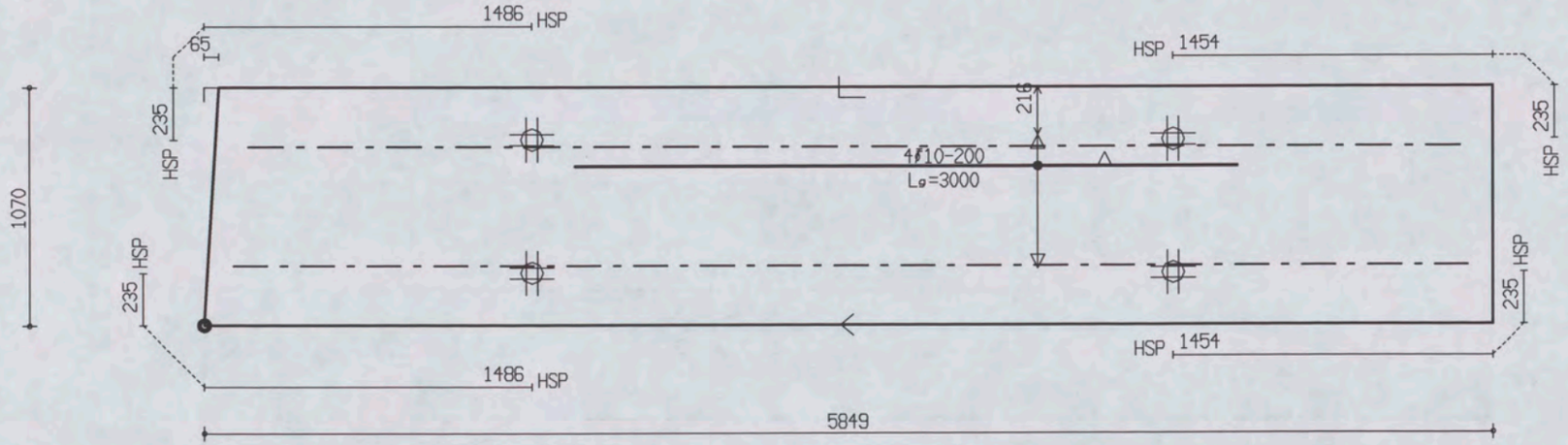

PROJ.NR.	3420

MALAFMETINGEN: 5849 x 1070

DATUM : 10-07-06	NET NAAM : 16$52	TRALIE TYPE	TRALIES	LANGS mm2/m1	DWARS mm2/m1	AANTAL	MERK
PLAATDIKTE: 70	WAP. HORZ.: 8-550	421	421-1-5500 421-1-5600	0	0	1	10005
DEKKING : 25	WAP. VERT.: 10-304	8 5 5					
BETONKWAL.: C35/45	SECTION : V705	MIL.KLASSE: 2					

the scale towards document
Patch Reference numbers on UTI
Serial No. 546

Oelerbeton VLOEREN Tekeningnaam: 3420_L19 ZAPLTSRV: 3.99

Shell Amsterdam

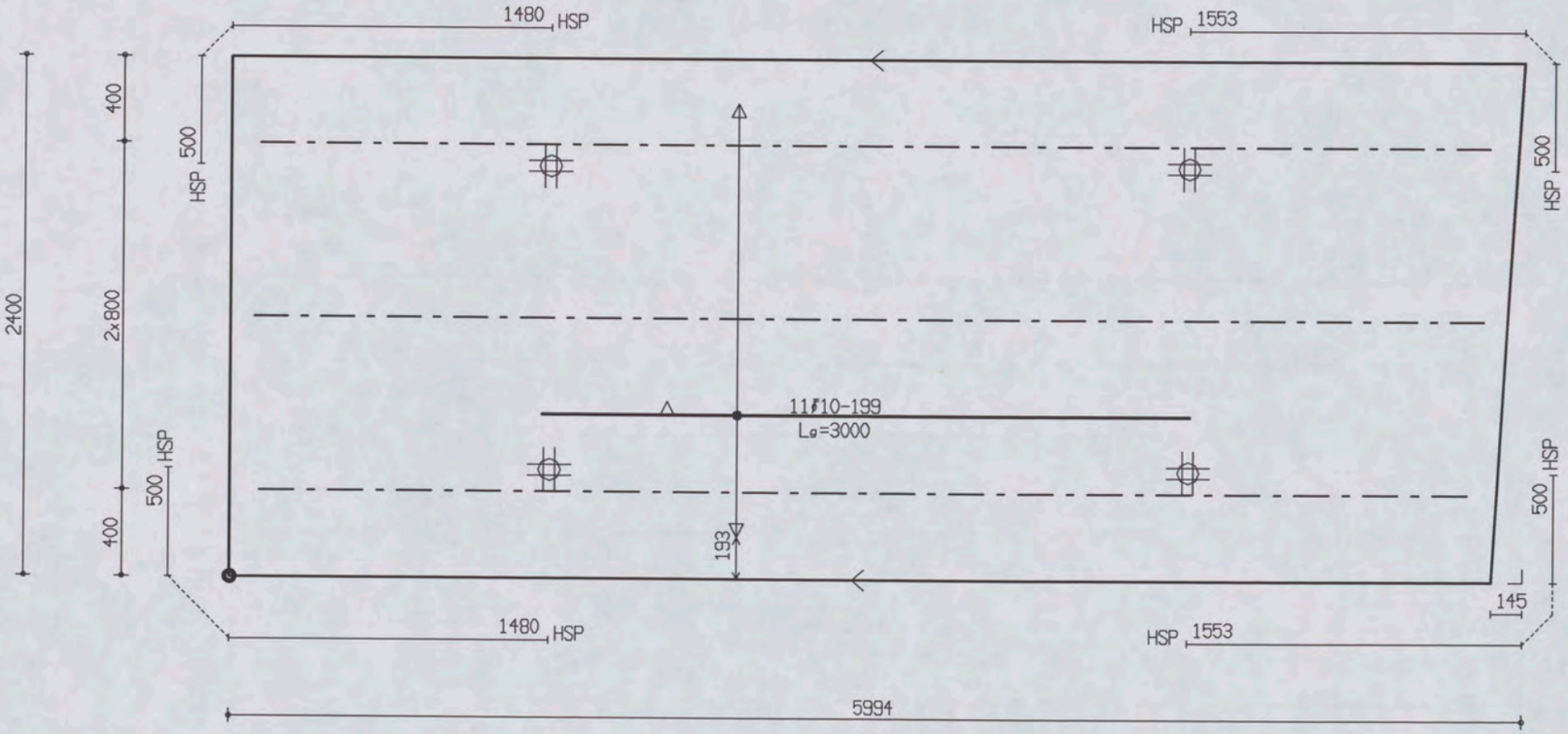

PROJ.NR.	3420

MALAFMETINGEN: 5994 x 2400

DATUM : 10-07-06	NET NAAM : 16$52	TRALIE TYPE	TRALIES	LANGS mm2/m1	DWARS mm2/m1	AANTAL	MERK
PLAATDIKTE: 70	WAP. HORZ.: 8-550	421					
DEKKING : 25	WAP. VERT.: 10-304	8 5 5	421-2-5700	0	0	1	10006
BETONKWAL.: C35/45	SECTION : V705	MIL.KLASSE: 2	421-1-5600				

the scale towards document
Patch Reference numbers on UTT
Agfa Engineering Scan Reference Chart TE263 Serial No. 546

Oeterbeton VLOEREN Tekeningnaam : 3420_L19 ZAPLTSAV:3.99

Shell Amsterdam

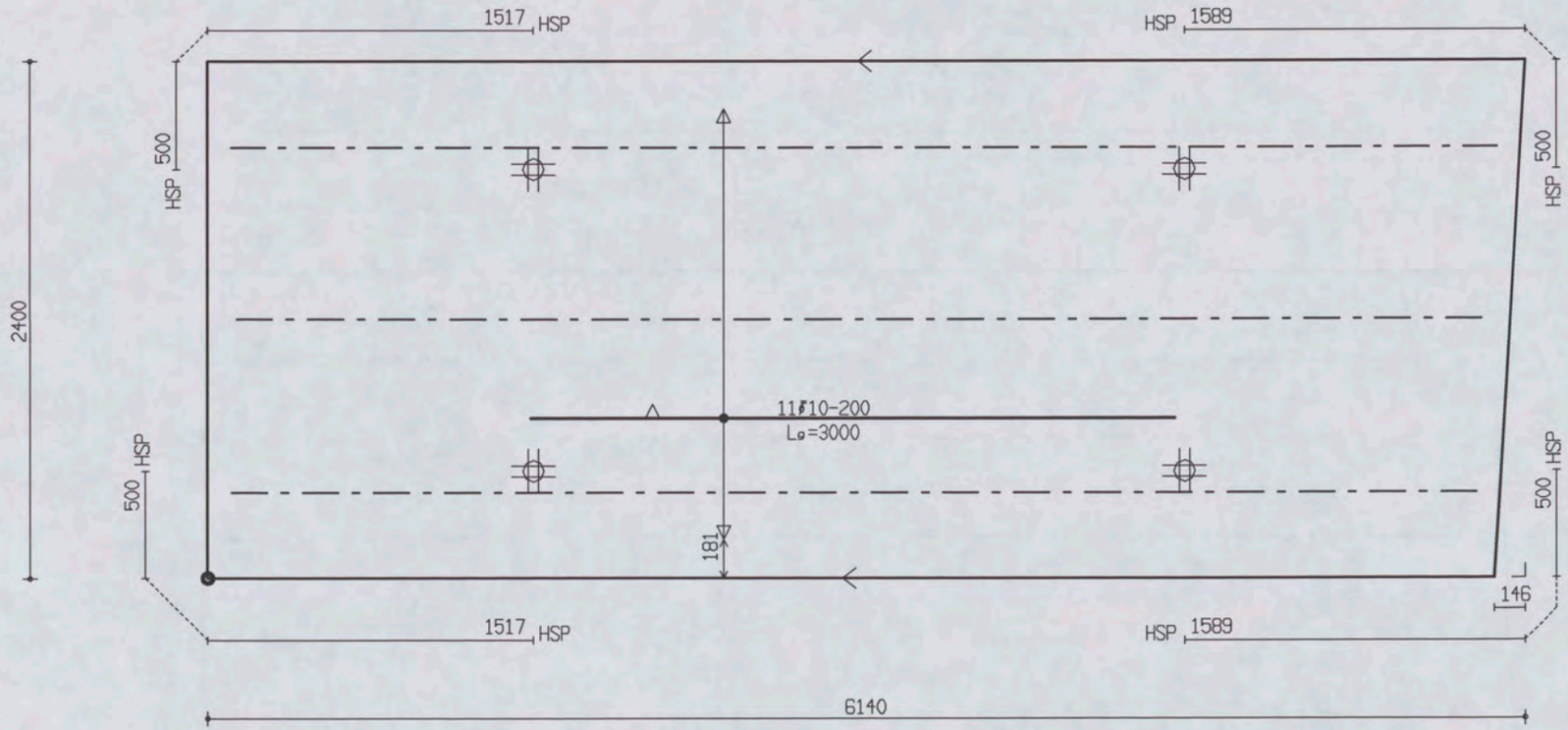

PROJ.NR.	3420

MALAFMETINGEN: 6140 x 2400

DATUM : 10-07-06	NET NAAM : 16$52	TRALIE TYPE			TRALIES	LANGS mm2/m1	DWARS mm2/m1	AANTAL	MERK
PLAATDIKTE: 70	WAP. HORZ.: 8-550	421			421-1-5900 421-2-5800	0	0	1	10007
DEKKING : 25	WAP. VERT.: 10-304	8	5	5					
BETONKWAL.: C35/45	SECTION : V705	MIL.KLASSE: 2							

Oelerbeton VLOEREN Tekeningnaam: 3420_L19 ZAPLTSAV:3.99

Shell Amsterdam

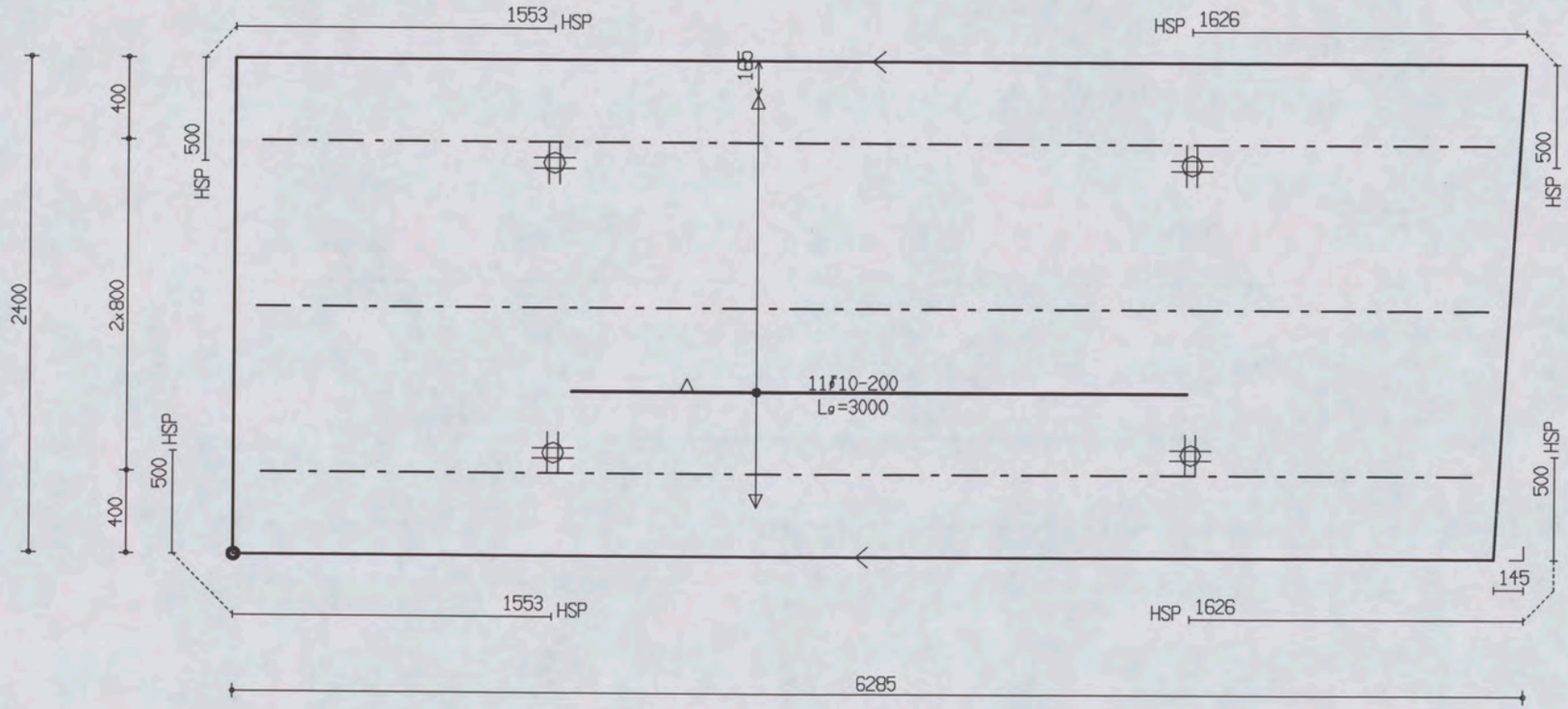

PROJ.NR.	3420

MALAFMETINGEN: 6285 x 2400

DATUM : 10-07-06	NET NAAM : 16$52	TRALIE TYPE	TRALIES	LANGS mm2/m1	DWARS mm2/m1	AANTAL	MERK
PLAATDIKTE: 70	WAP. HORZ.: 8-550	421	421-2-6000 421-1-5900	0	0	1	10008
DEKKING : 25	WAP. VERT.: 10-304	8 5 5					
BETONKWAL.: C35/45	SECTION : V705	MIL.KLASSE: 2					

the scale towards document
Patch Reference numbers on UTT
Serial No. 546

Qeterbeton VLOEREN Tekeningnaam : 3420_L19 ZAPLTSAV:3.99

Shell Amsterdam

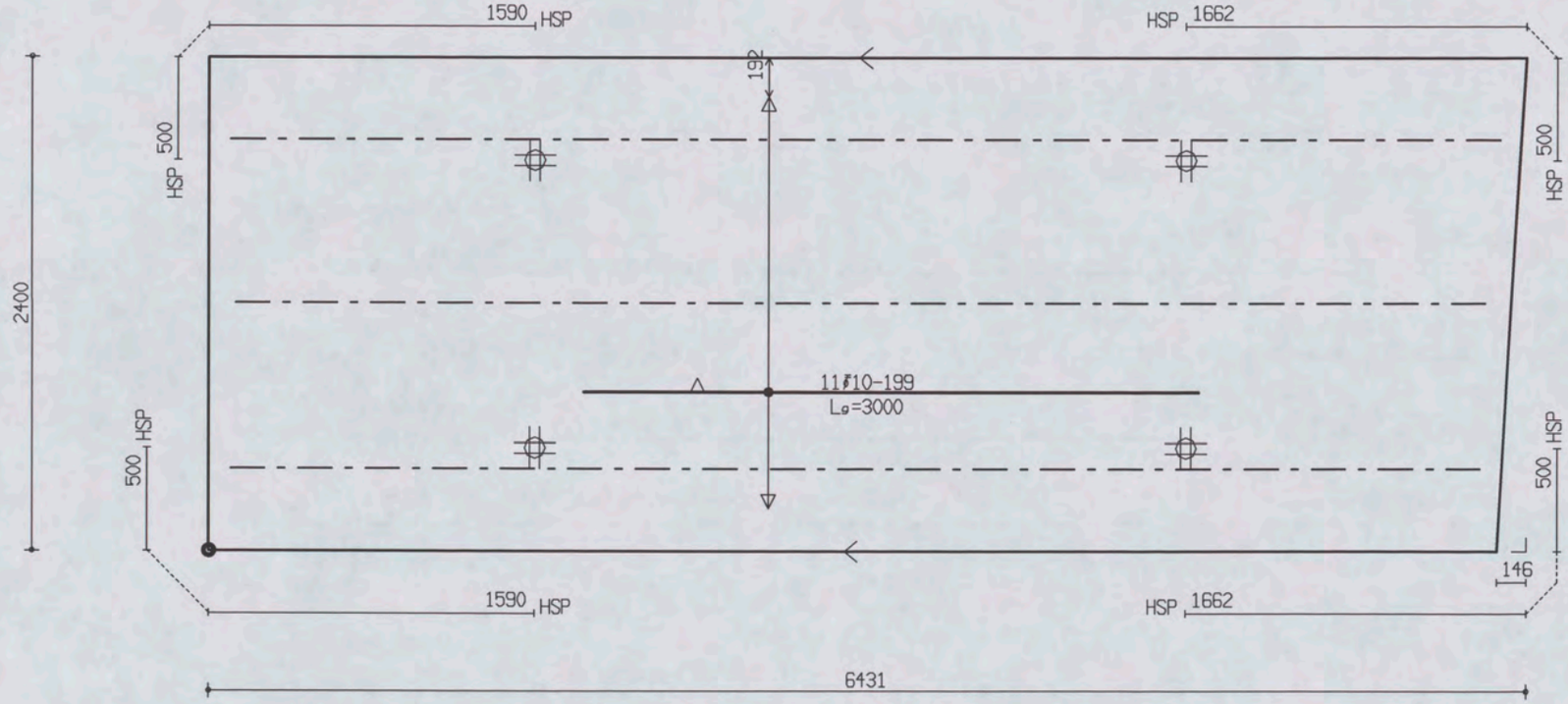

PROJ.NR.	3420

MALAFMETINGEN: 6431 x 2400

DATUM : 10-07-06	NET NAAM : 16$52	TRALIE TYPE	TRALIES	LANGS mm2/m1	DWARS mm2/m1	AANTAL	MERK
PLAATDIKTE: 70	WAP. HORZ.: 8-550	421	421-1-6200 421-2-6100	0	0	1	10009
DEKKING : 25	WAP. VERT.: 10-304	8 5 5					
BETONKWAL.: C35/45	SECTION : V705	MIL.KLASSE: 2					

the scale towards document
Patch Reference numbers on UTI Serial No. 546

Oeterbeton VLOEREN Tekeningnaam: 3420_L19 ZAPLTSAV: 3.99

Shell Amsterdam

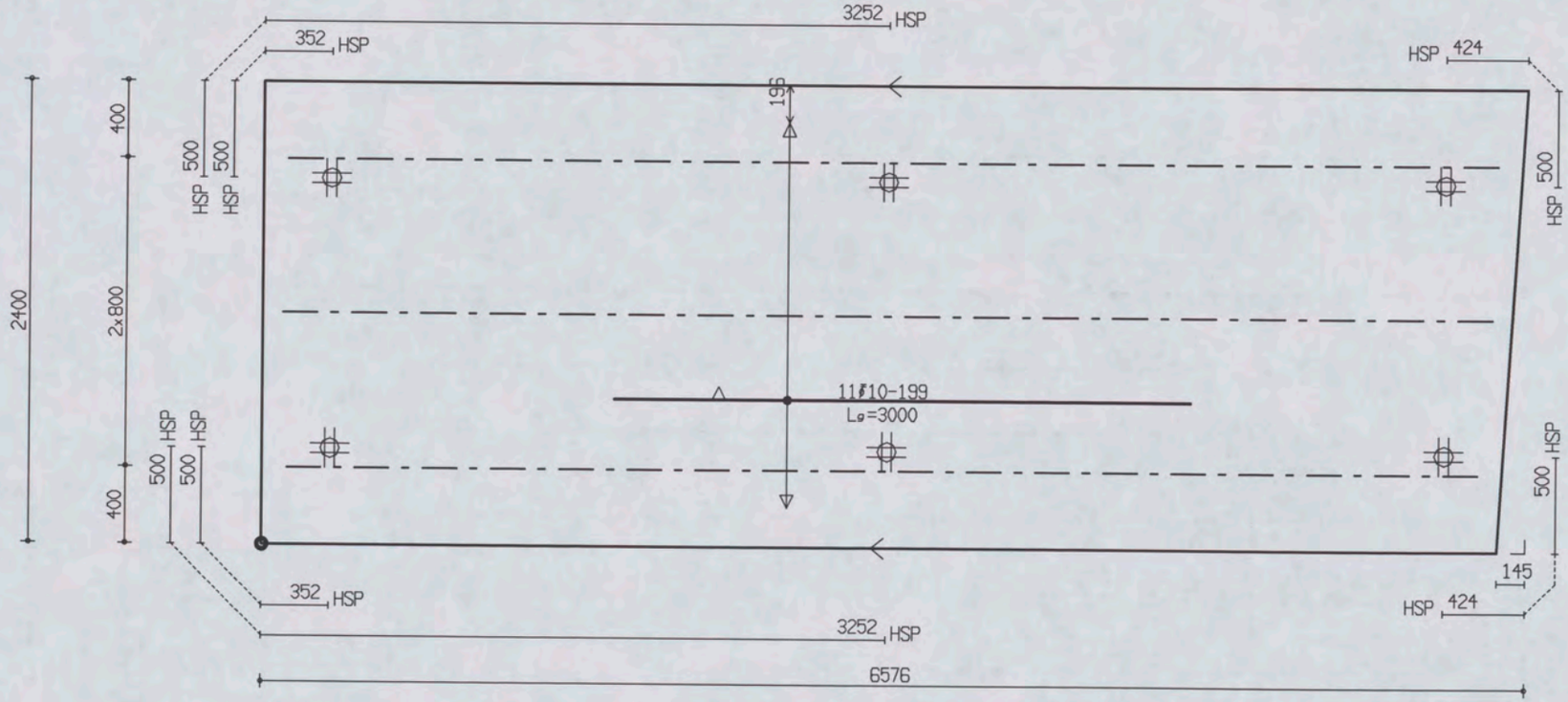

PROJ.NR.	3420							
DATUM : 10-07-06	NET NAAM : 16$52	TRALIE TYPE			TRALIES	LANGS mm2/m1	DWARS mm2/m1	AANTAL	MERK
PLAATDIKTE: 70	WAP. HORZ.: 8-550	421			421-2-6300 421-1-6200	0	0	1	10010
DEKKING : 25	WAP. VERT.: 10-304	8	5	5					
BETONKWAL.: C35/45	SECTION : V705	MIL.KLASSE:		2					

MALAFMETINGEN: 6576 x 2400

Qeterbeton VLOEREN Tekeningnaam : 3420_L19 ZAPLTSAV:3.99

Shell Amsterdam

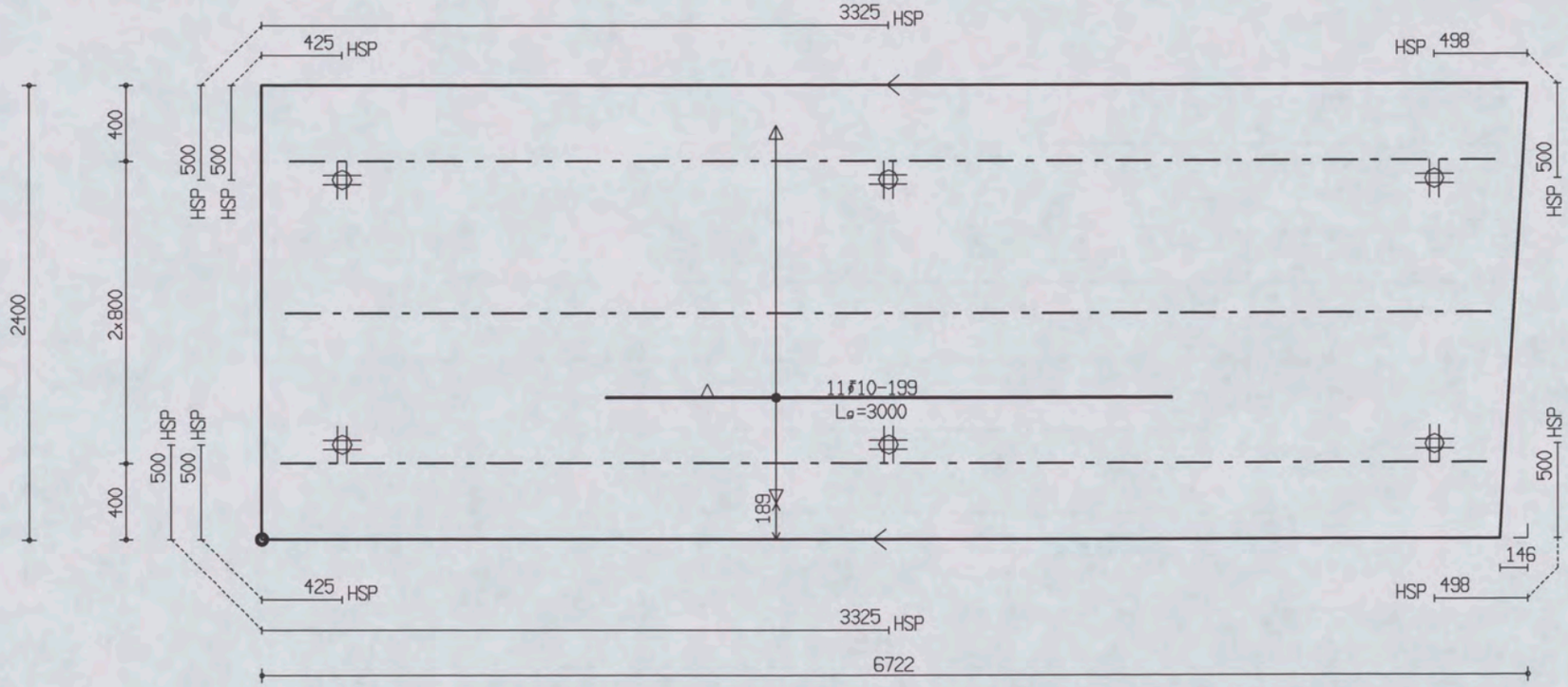

PROJ.NR.	3420

MALAFMETINGEN: 6722 x 2400

DATUM : 10-07-06	NET NAAM : 16$52	TRALIE TYPE			TRALIES	LANGS mm2/m1	DWARS mm2/m1	AANTAL	MERK
PLAATDIKTE: 70	WAP. HORZ.: 8-550	421							
DEKKING : 25	WAP. VERT.: 10-304	8	5	5					
BETONKWAL.: C35/45	SECTION : V705	MIL.KLASSE:	2		421-3-6400	0	0	1	10011

the scale towards document
Patch Reference numbers on UTT
Serial No. 546

Oeterbeton VLOEREN Tekeningnaam: 3420_L19 ZAPLTSAV:3.99

Shell Amsterdam

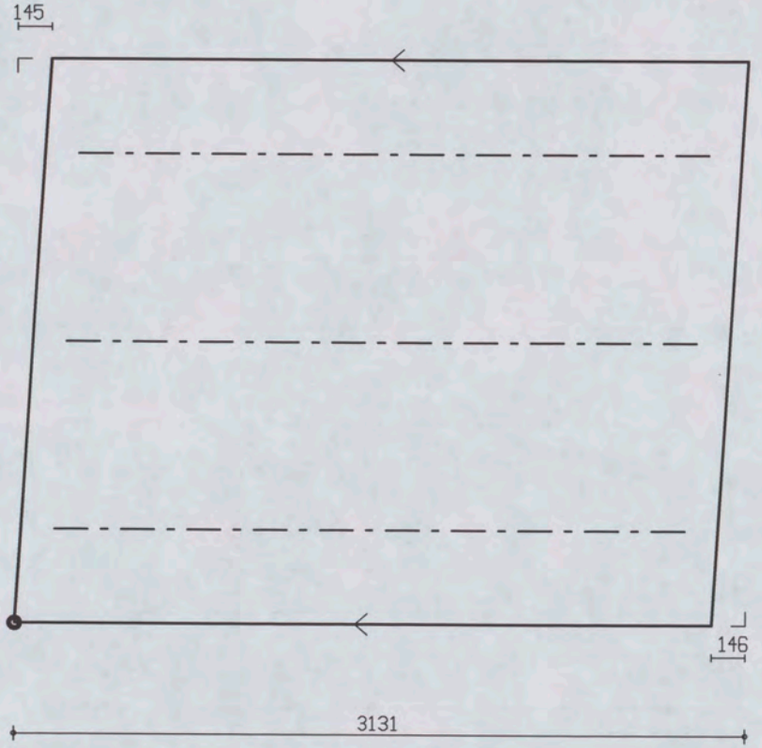

PROJ.NR.	3420

MALAFMETINGEN: 3131 x 2400

DATUM : 10-07-06	NET NAAM : 8$29	TRALIE TYPE	TRALIES	LANGS mm2/m1	DWARS mm2/m1	AANTAL	MERK
PLAATDIKTE: 70	WAP. HORZ.: 6-550	421					
DEKKING : 25	WAP. VERT.: 6-393	8 5 5					
BETONKWAL.: C35/45	SECTION : V706	MIL.KLASSE: 2	421-3-2700	0	0	1	10012

the scale towards document
Patch Reference numbers on UTT
Serial No. 546

Oeterbeton VLOEREN Tekeningnaam : 3420_L19 ZAPLTSAV:3.99

Shell Amsterdam

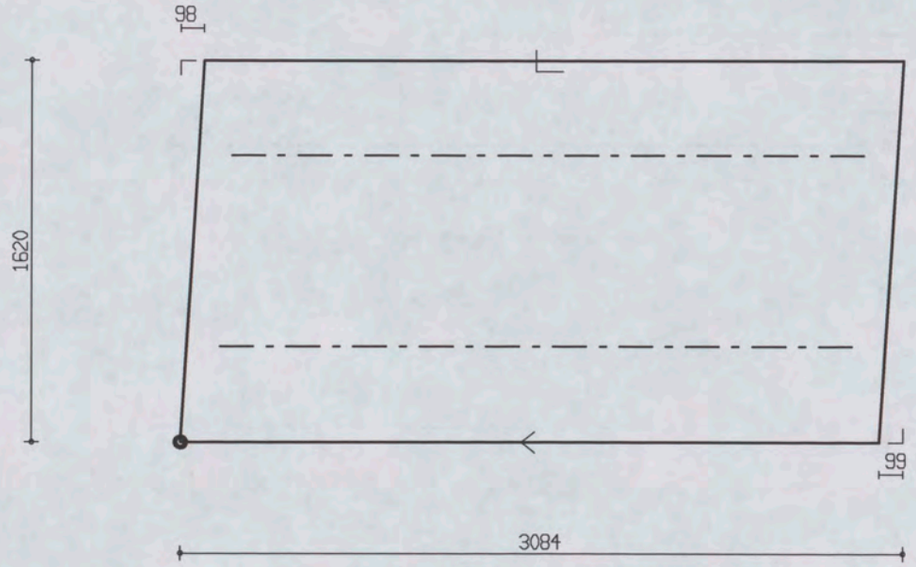

PROJ.NR.	3420

MALAFMETINGEN: 3084 x 1620

DATUM : 10-07-06	NET NAAM : 8$29	TRALIE TYPE			TRALIES	LANGS mm2/m1	DWARS mm2/m1	AANTAL	MERK
PLAATDIKTE: 70	WAP. HORZ.: 6-550	421							
DEKKING : 25	WAP. VERT.: 6-393	8	5	5					
BETONKWAL.: C35/45	SECTION : V706	MIL.KLASSE:		2	421-2-2700	0	0	1	10013

Oelerbeton VLOEREN Tekeningnaam: 3420_L19 ZAPLTSRV: 3.99

Shell Amsterdam

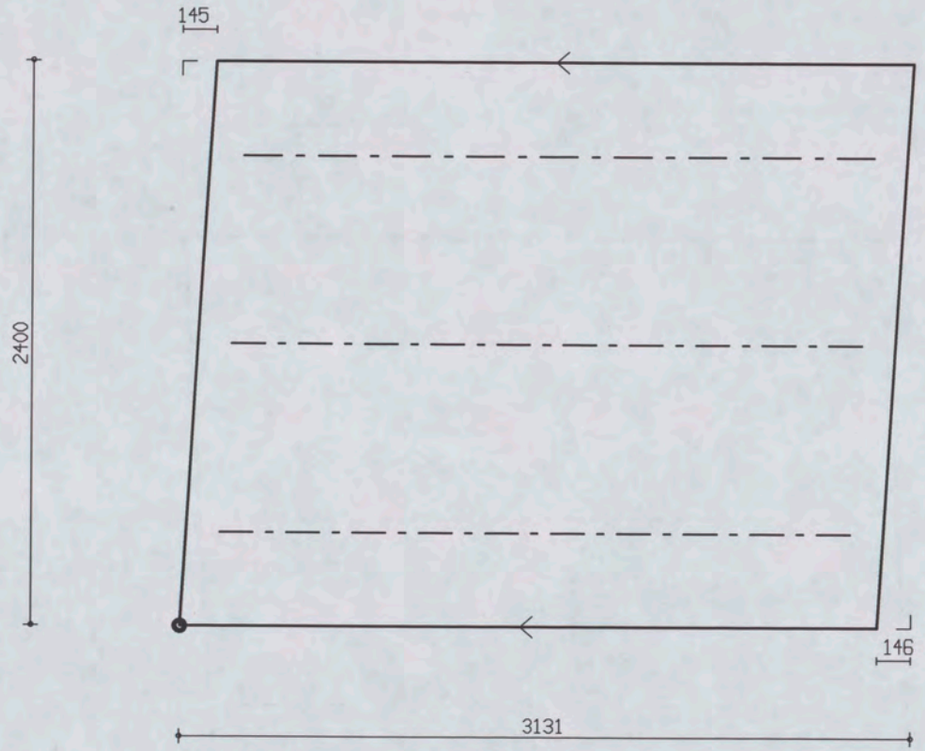

PROJ.NR.	3420

MALAFMETINGEN: 3131 x 2400

DATUM : 10-07-06	NET NAAM : 8$29	TRALIE TYPE	TRALIES	LANGS mm2/m1	DWARS mm2/m1	AANTAL	MERK
PLAATDIKTE: 70	WAP. HORZ.: 6-550	421					
DEKKING : 25	WAP. VERT.: 6-393	8 5 5					
BETONKWAL.: C35/45	SECTION : V707	MIL.KLASSE: 2	421-3-2700	0	0	1	10014

the scale towards document
Patch Reference numbers on UTT
Scan Reference Chart TE283 Serial No. 546

Qeterbeton VLOEREN Tekeningnaam : 3420_L19 ZAPLTSAV:3.99

Shell Amsterdam

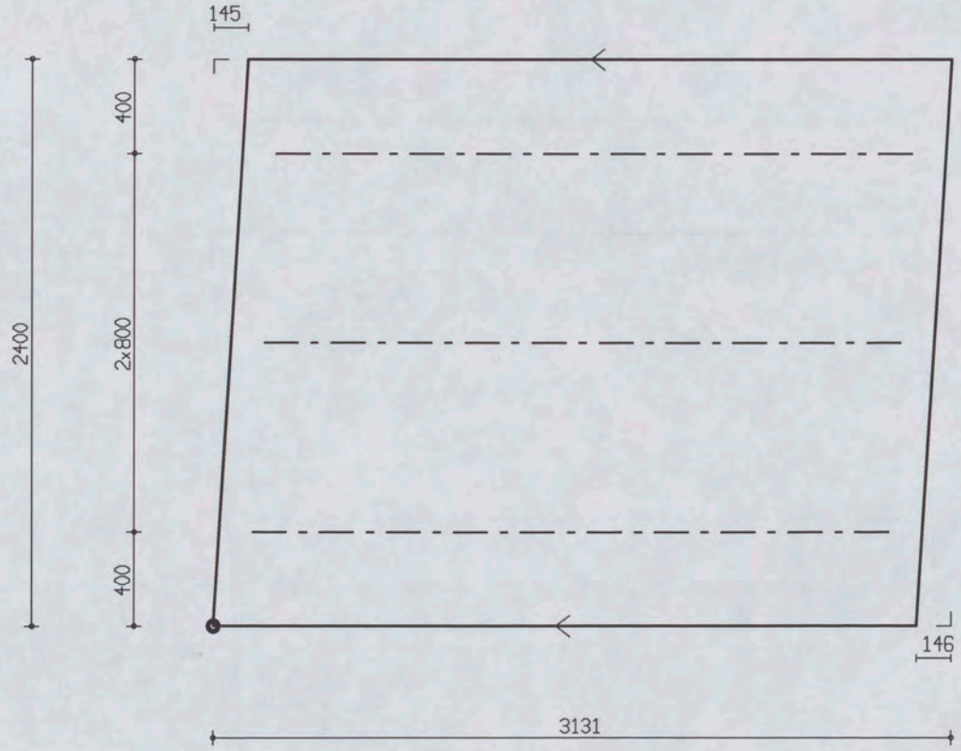

PROJ.NR.	3420

MALAFMETINGEN: 3131 x 2400

DATUM : 10-07-06	NET NAAM : 8$29	TRALIE TYPE			TRALIES	LANGS mm2/m1	DWARS mm2/m1	AANTAL	MERK
PLAATDIKTE: 70	WAP. HORZ.: 6-550	421							
DEKKING : 25	WAP. VERT.: 6-393	8	5	5					
BETONKWAL.: C35/45	SECTION : V707	MIL.KLASSE:	2		421-3-2700	0	0	1	10015

the scale towards document
Patch Reference numbers on UTT
Age Engineering Scan Reference Chart TE263 Serial No. 546

Oelerbeton VLOEREN Tekeningnaam: 3420_L19 ZAPLTSAV:3.99

Shell Amsterdam

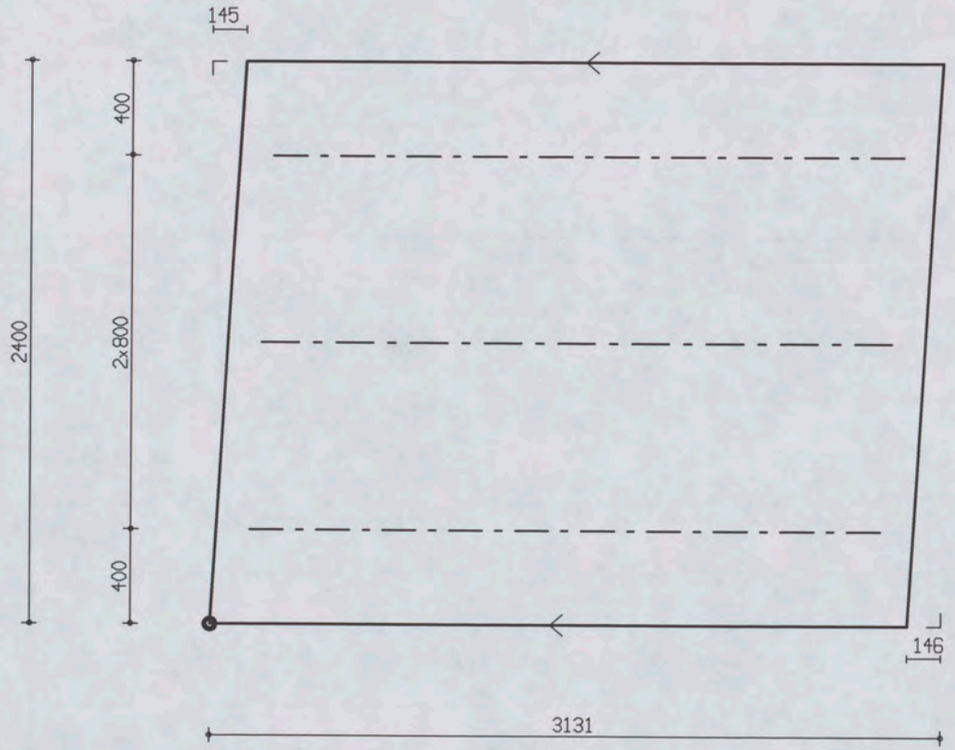

PROJ.NR.	3420

MALAFMETINGEN: 3131 x 2400

DATUM : 10-07-06	NET NAAM : 8$29	TRALIE TYPE			TRALIES	LANGS mm2/m1	DWARS mm2/m1	AANTAL	MERK
PLAATDIKTE: 70	WAP. HORZ.: 6-550	421			421-3-2700	0	0	1	10016
DEKKING : 25	WAP. VERT.: 6-393	8	5	5					
BETONKWAL.: C35/45	SECTION : V707	MIL.KLASSE: 2							

the scale towards document
Patch Reference numbers on UTT
Serial No. 546

Gelerbeton VLOEREN Tekeningnaam: 3420_L19 ZAPLTSAV: 3.99

Shell Amsterdam

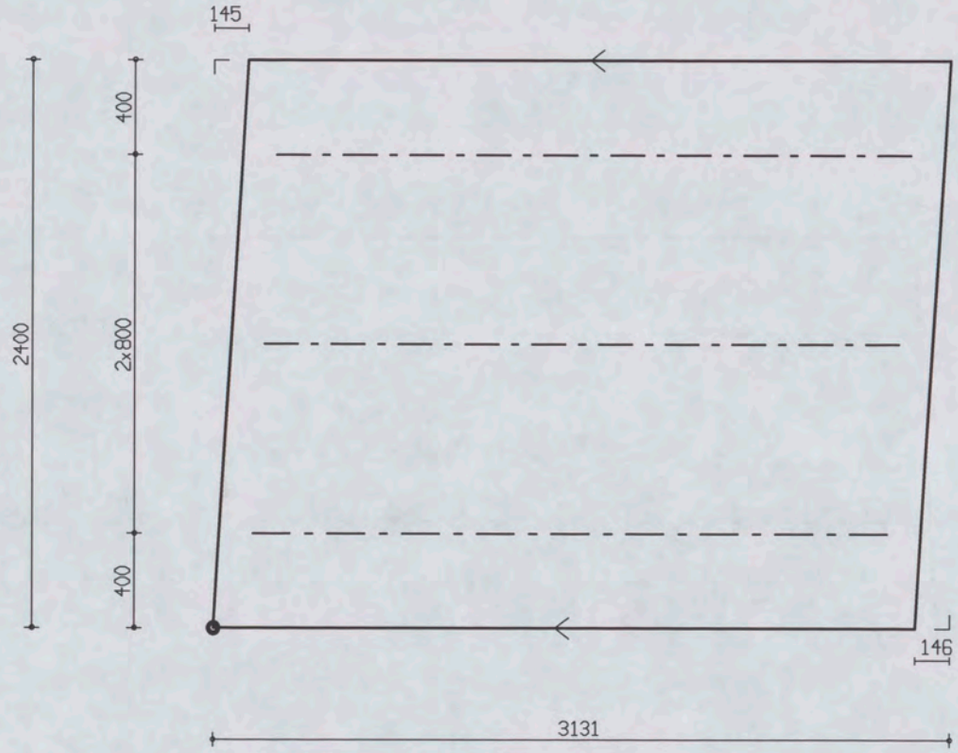

PROJ.NR.	3420

MALAFMETINGEN: 3131 x 2400

DATUM : 10-07-06	NET NAAM : 8$29	TRALIE TYPE			TRALIES	LANGS mm2/m1	DWARS mm2/m1	AANTAL	MERK
PLAATDIKTE: 70	WAP. HORZ.: 6-550	421							
DEKKING : 25	WAP. VERT.: 6-393	8	5	5					
BETONKWAL.: C35/45	SECTION : V707	MIL.KLASSE:		2	421-3-2700	0	0	1	10017

Oelerbeton VLOEREN Tekeningnaam: 3420_L19 ZAPLTSRV:3.99

Shell Amsterdam

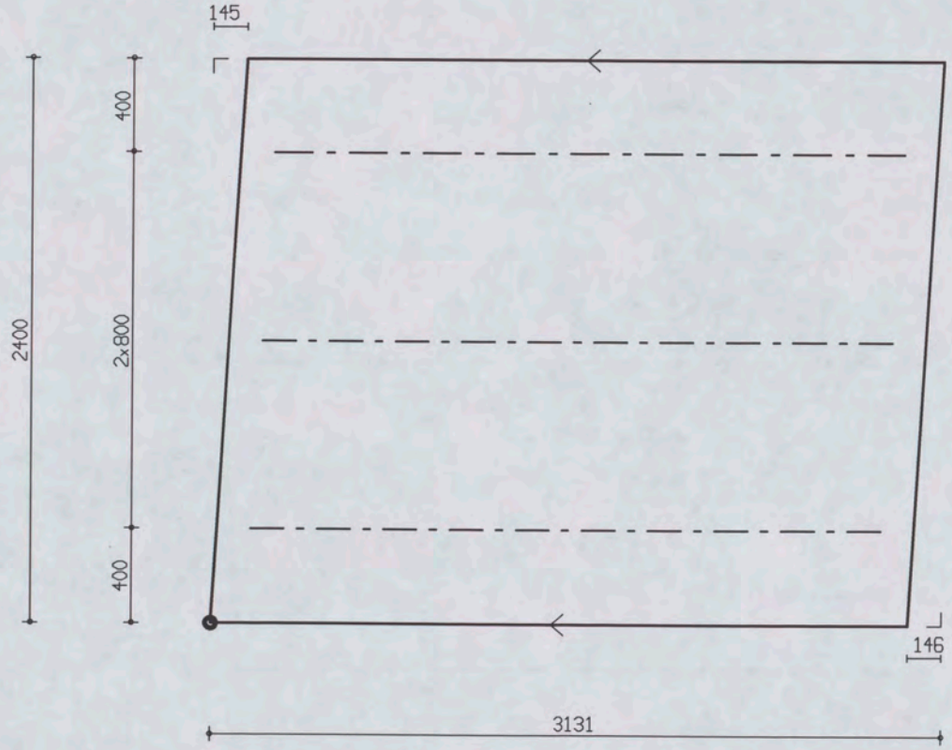

PROJ.NR.	3420

MALAFMETINGEN: 3131 x 2400

DATUM : 10-07-06	NET NAAM : 8$29	TRALIE TYPE	TRALIES	LANGS mm2/m1	DWARS mm2/m1	AANTAL	MERK
PLAATDIKTE: 70	WAP. HORZ.: 6-550	421					
DEKKING : 25	WAP. VERT.: 6-393	8 5 5					
BETONKWAL.: C35/45	SECTION : V707	MIL.KLASSE: 2	421-3-2700	0	0	1	10018

the scale towards document
Patch Reference numbers on UTI Serial No. 546

Oeterbeton VLOEREN Tekeningnaam : 3420_L19 ZAPLTSAV:3.99

Shell Amsterdam

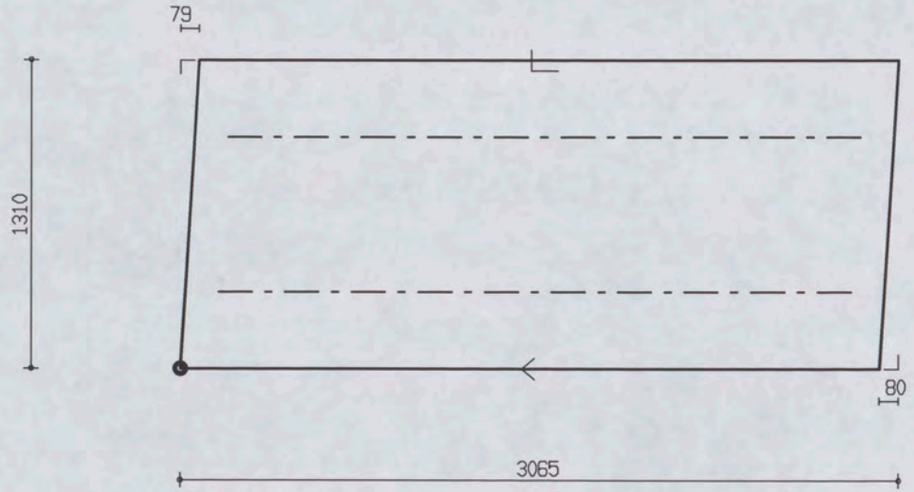

PROJ.NR.	3420

MALAFMETINGEN: 3065 x 1310

DATUM : 10-07-06	NET NAAM : 8$29	TRALIE TYPE			TRALIES	LANGS mm2/m1	DWARS mm2/m1	AANTAL	MERK
PLAATDIKTE: 70	WAP. HORZ.: 6-550	421							
DEKKING : 25	WAP. VERT.: 6-393	8	5	5	421-2-2700	0	0	1	10019
BETONKWAL.: C35/45	SECTION : V707	MIL.KLASSE:		2					

Plaat overzicht

Project: 3420 Section: V703

Element	Schil	Aantal	Lengte	Breedte	NetNaam
10000	A	1x	7120	2400	16$52
10001	A	1x	7120	2400	16$52
10002	A	1x	7120	820	16$52

Aantal platen: 3

Layer A: Oppervlakte: 40.0 m2

Project: 3420 Section: V704

Element	Schil	Aantal	Lengte	Breedte	NetNaam
10003	A	1x	7278	2400	16$52
10004	A	1x	7176	705	16$52

Aantal platen: 2

Layer A: Oppervlakte: 22.5 m2

Project: 3420 Section: V705

Element	Schil	Aantal	Lengte	Breedte	NetNaam
10005	A	1x	5849	1070	16$52
10006	A	1x	5994	2400	16$52
10007	A	1x	6140	2400	16$52
10008	A	1x	6285	2400	16$52
10009	A	1x	6431	2400	16$52
10010	A	1x	6576	2400	16$52
10011	A	1x	6721	2400	16$52

Aantal platen: 7

Layer A: Oppervlakte: 97.8 m2

Project: 3420 Section: V706

Element	Schil	Aantal	Lengte	Breedte	NetNaam
10012	A	1x	3131	2400	8$29
10013	A	1x	3084	1620	8$29

Aantal platen: 2

Layer A: Oppervlakte: 12.5 m2

Project: 3420 Section: V707

Element	Schil	Aantal	Lengte	Breedte	NetNaam
10014	A	1x	3131	2400	8$29
10015	A	1x	3131	2400	8$29
10016	A	1x	3131	2400	8$29
10017	A	1x	3131	2400	8$29
10018	A	1x	3131	2400	8$29
10019	A	1x	3065	1310	8$29

Aantal platen: 6

Layer A: Oppervlakte: 41.6 m2

Project: 3420 Section: V703

Uniek	Elmdef	Dek	Net	Trl. Ligger St Type	Lang	Staven Dia Leng. Gew.	Materiaal St Type
10000	10000 A	25	16$52	3 421	6.90	--HandWap-- 10.0 11x3.00 20.3	6 HSP
10001	10001 A	25	16$52	3 421	6.90	--HandWap-- 10.0 11x3.00 20.3	6 HSP
10002	10002 A	25	16$52	1 421 1 421	1.60 6.90	--HandWap-- 10.0 02x3.00 3.7	2 HSP

Project: 3420 Section: V704

Uniek	Elmdef	Dek	Net	Trl. Ligger St Type	Lang	Staven Dia Leng. Gew.	Materiaal St Type
10003	10003 A	25	16$52	3 421	6.90	--HandWap-- 10.0 11x3.00 20.3	6 HSP
10004	10004 A	25	16$52	1 421	6.90	--HandWap-- 10.0 03x3.00 5.5	3 HSP

Project: 3420 Section: V705

Uniek	Elmdef	Dek	Net	Trl. Ligger St Type	Lang	Staven Dia Leng. Gew.	Materiaal St Type
10005	10005 A	25	16$52	1 421 1 421	5.50 5.60	--HandWap-- 10.0 04x3.00 7.4	4 HSP
10006	10006 A	25	16$52	1 421 2 421	5.60 5.70	--HandWap-- 10.0 11x3.00 20.3	4 HSP
10007	10007 A	25	16$52	2 421 1 421	5.80 5.90	--HandWap-- 10.0 11x3.00 20.3	4 HSP
10008	10008 A	25	16$52	1 421 2 421	5.90 6.00	--HandWap-- 10.0 11x3.00 20.3	4 HSP
10009	10009 A	25	16$52	2 421 1 421	6.10 6.20	--HandWap-- 10.0 11x3.00 20.3	4 HSP
10010	10010 A	25	16$52	1 421 2 421	6.20 6.30	--HandWap-- 10.0 11x3.00 20.3	6 HSP
10011	10011 A	25	16$52	3 421	6.40	--HandWap-- 10.0 11x3.00 20.3	6 HSP

Project: 3420 Section: V706

Uniek	Elmdef	Dek	Net	Trl. Ligger St Type	Lang	Staven Dia Leng. Gew.	Materiaal St Type
10012	10012 A	25	8$29	3 421	2.70		
10013	10013 A	25	8$29	2 421	2.70		

Project: 3420 Section: V707

Uniek	Elmdef	Dek	Net	Trl. Ligger St Type	Lang	Staven Dia Leng. Gew.	Materiaal St Type
10014	10014 A	25	8$29	3 421	2.70		
10015	10015 A	25	8$29	3 421	2.70		
10016	10016 A	25	8$29	3 421	2.70		
10017	10017 A	25	8$29	3 421	2.70		
10018	10018 A	25	8$29	3 421	2.70		
10019	10019 A	25	8$29	2 421	2.70		

Tralie liggers (Totaal)

Aantal	Type	Lengte	Tot. Lengte
1	421	1.60	1.60
22	421	2.70	59.40
1	421	5.50	5.50
2	421	5.60	11.20
2	421	5.70	11.40
2	421	5.80	11.60

the scale towards document
Patch Reference numbers on UTT
Engineering Scan Reference Chart TE263 Serial No. 546

(continued)

Aantal	Type	Lengte	Tot. Lengte
2	421	5.90	11.80
2	421	6.00	12.00
2	421	6.10	12.20
2	421	6.20	12.40
2	421	6.30	12.60
3	421	6.40	19.20
11	421	6.90	75.90
Sub Totaal			256.80
Totaal (fysiek)	370.5[kg]	=	256.80[m]
Totaal (wapening)	79.1[kg]	=	256.80[m]

Netten (Totaal)

Type	Oppervl.	Gewicht
16$52	157.2	390.0
8$29	52.8	53.9

Materialen (Totaal)

Aantal	Type	Afmetingen
55	HSP	

Wapening (In plaat)

Wapening handstaven

Dia	Lengte	Gewicht
10.0	324.00	199.8

(Geen bovenwapenings netten)

(Geen bovenwapeningsstaven)

Totaal overzicht	(gewichten in kg)
Handstaven	199.76
Prod. wap	0.00
Buigvorm wap	0.00
Tralie (constr)	79.08
Netten	443.86
Totaal:	722.70
Bruto opp (lxb)	214.45m2
Kg/m2:	3.37
Gewicht bov.netten	0.00
Gewicht bov.staven	0.00
Gem. bov.wap/m2	0.00 kg (0.00 mm2)



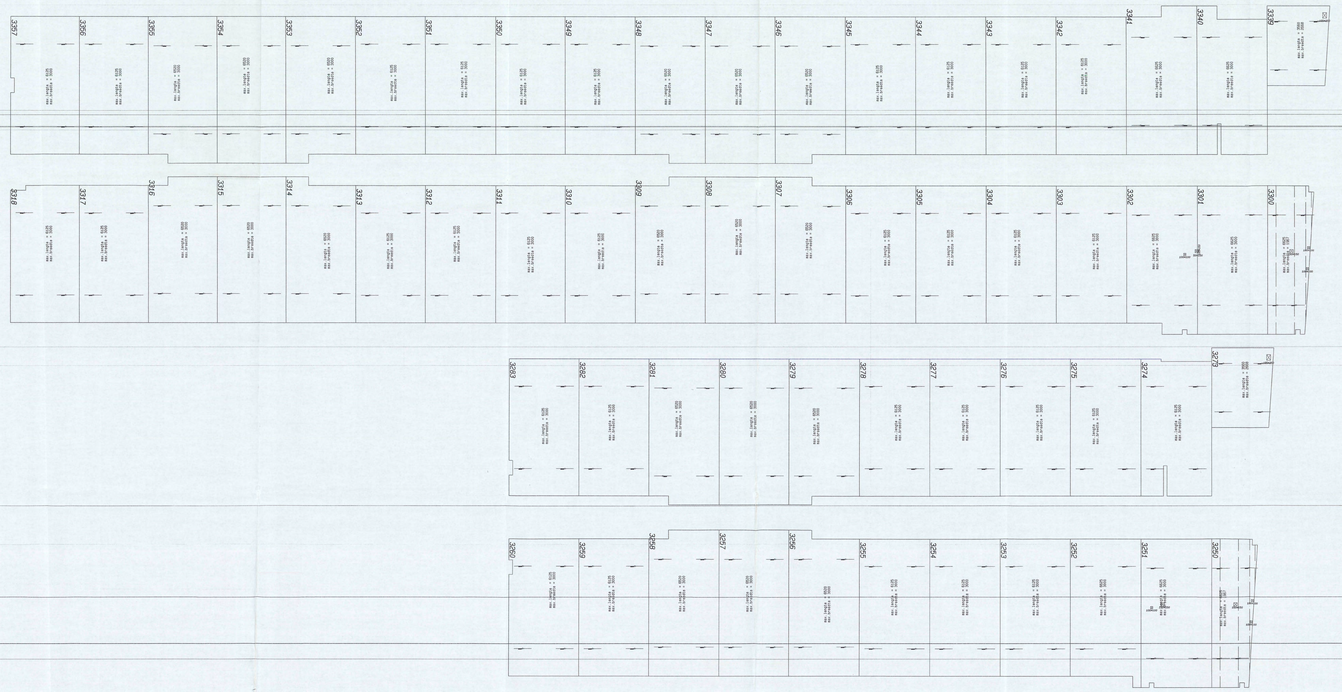



ABCAIDS
ingek. d.d. 14 JUL 2008
Proc. 1555/00 2670
Lock

VOOR UITVOERING
19 JUL 2008
SHELL NTC [redacted]

Deze tekening is nu voor gezien gezien op basis van voor u verstrekte gegevens. Wij vertrouwen er daarbij op dat deze gegevens volledig en juist zijn. Indien dit niet blijkt hebben wij het recht hiervoor aanvullende kosten in rekening te brengen.
Wij verzoeken U daarom wel klas en maatvoering van de tekening, eventuele afwijkingen van de door u verstrekte gegevens, aan ons kenbaar te maken.
Controleren, en eventueel corrigeren van de gevens.
De daarmee gelegde uitgangen en afslagen en de plaatsmaker zijn niet door Dycore voor rekening van de aannemer.
De in tekening met aanduidingen betreffende de kunnen toevoegen, dienen de aannemer uitdrukkelijk te zijn een onze gevens te controle doorgaan. Aanpassingen zijn in dit een exclusief aannemer te laten toegepast.
Dycore B.V.
Tekening akkoord bevonden:
Datum: Handtekening opdrachtgever:
Tekening niet akkoord bevonden, zie opmerkingen op aparte bijgevoegde lijst

Bruto vloeroppervlak: - m²
Merken: - 1/m -
GG 1/049.1 [redacted] 2232
CONSTRUCTIE AKKOORD

Betreff: Indeling

Contactpersonen: Tekenaar [redacted] Constructeur [redacted]
tel.nr.

Dycore bekistingsplaatvloer
Postbus 2002 4800EA Breda Tel. 076-5215000 Fax. 076-5215050
E-mail adres tekenkamer [redacted]

DYCORE SYSTEEMVLOEREN

project: Shell New Technology Centre
bouwplaats: AMSTERDAM
onderdeel: De hard deel 1 en 2
opdrachtgever: Detaerbeton NV

Gereedmaat: 1:00
Datum: 00-00-00
Schaal: 1:50

wijziging A:- B:- C:- D:-
A:- B:- C:- D:-

ordernr: 1059158-09
bijlage: 166

de tekeningen blijven het eigendom van Dycore B.V. - Auteursrecht voorbehouden