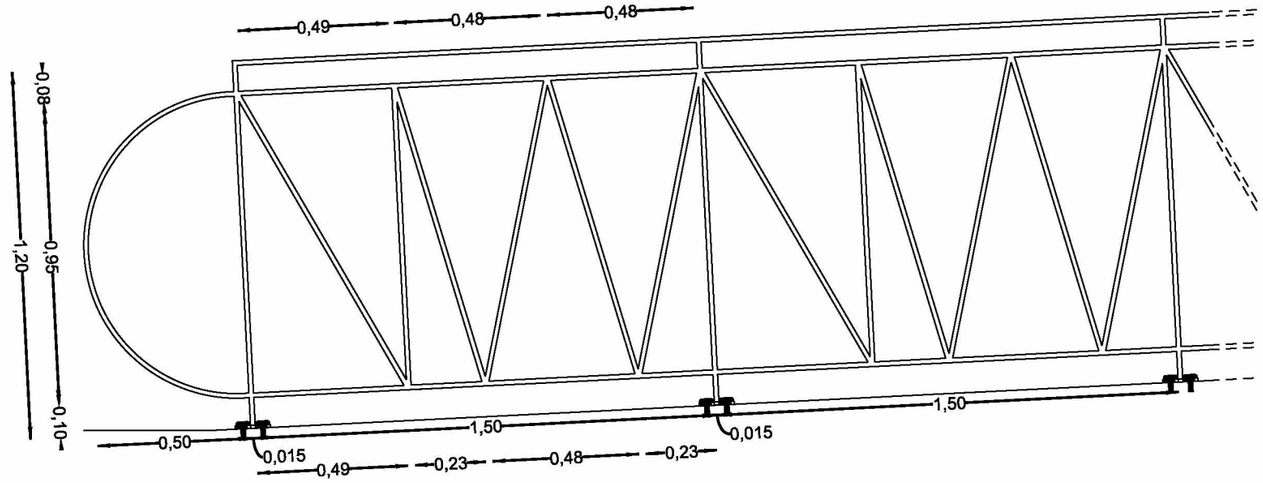

Detail brugleuning ("CNW" motief)

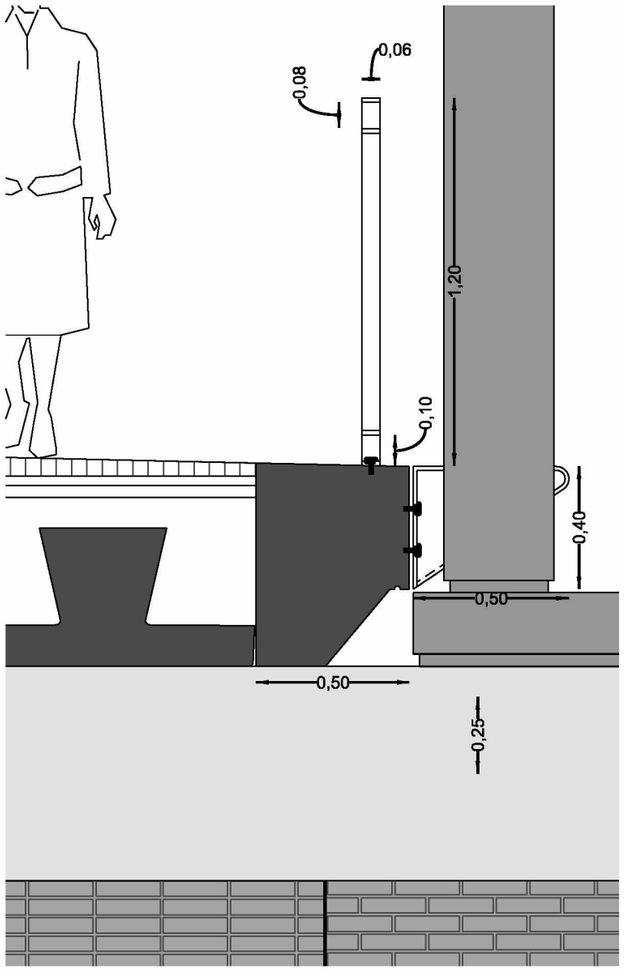

Detail randligger Hoekenesbrug

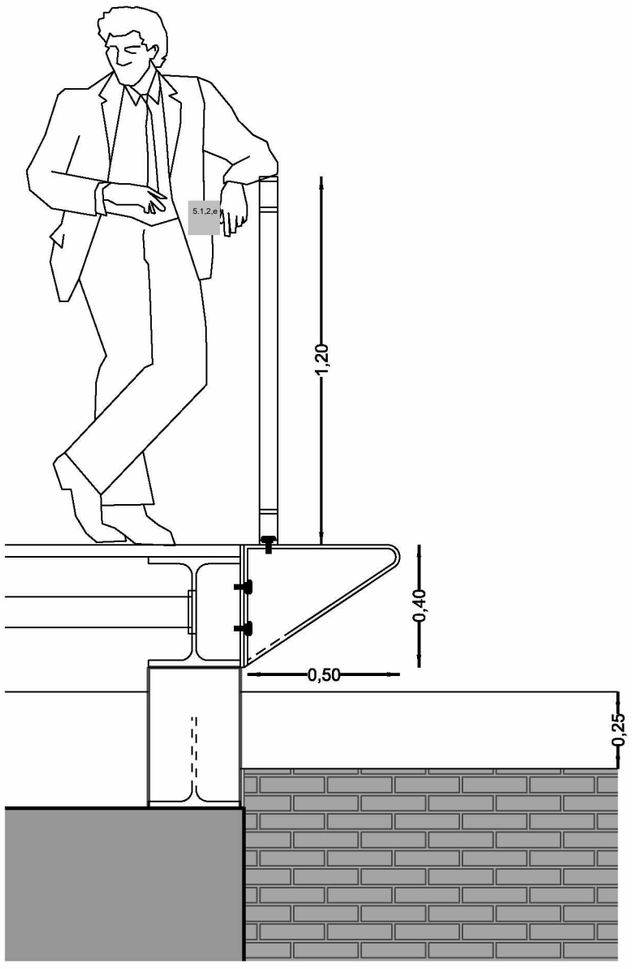

Detail randligger Inzet- en Volhardingbrug



Voorbeeld brugleuning (gepoedercoat staal)



Voorbeeld brugleuning

Voorbeeld brugleuning

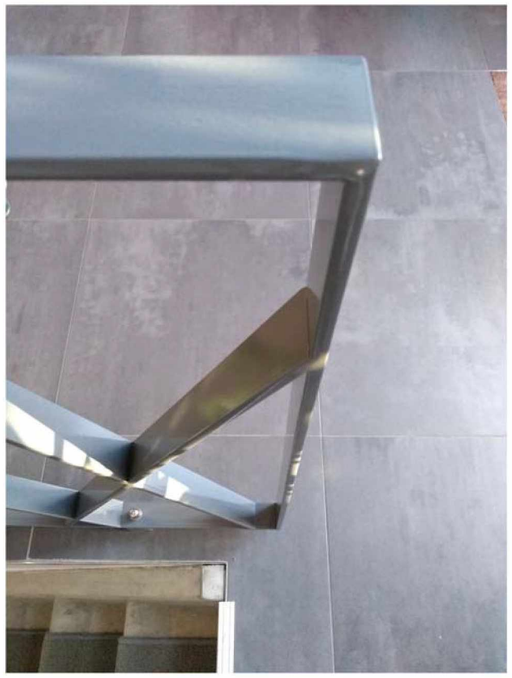

Voorbeeld brugleuning

Versie	Datum	Omschrijving wijziging(en)	Tekenaar	Projectleider
01	24-10-2018	eerste versie	5.1.2.e	5.1.2.e
02	-	-	-	-
03	-	-	-	-

Project	Centrum Nieuw West Amsterdam	Proj. nr.	17045.A
Onderdeel	BKP Leuningen en randliggers	Tek. nr.	do 0501
Fase	Definitief ontwerp	Schaal	1:20
Opdrachtgever	Gemeente Amsterdam	Formaat	A3

Bureau Maris b.v.
Gildenveld 18
3892 DG Zeewolde
036 - 5220971
info@bureau-maris.nl

[X] Concept
[ ] Definitief
Akkoord opdrachtgever

printdatum: $DATE$ bestandsnaam: $FILES$

© AUTEURSRECHT VOORBEHOUDEN