1.9 Driedimensionale impressie in kleur of foto's

Salonboot Flagship Beeldbepalend:

- De boot is in hoge mate esthetisch vormgegeven en visueel aantrekkelijk. Deze boot straalt luxe en comfort uit.
- Dit klassiek type salonboot is wat past bij de karakteristiek van de historische binnenstad van Amsterdam.
- Gebouwd met duurzame luxe en echte materialen.
- Afmeting 19,95 M x 4,25 M

Nautische Chrome luchtinlaat

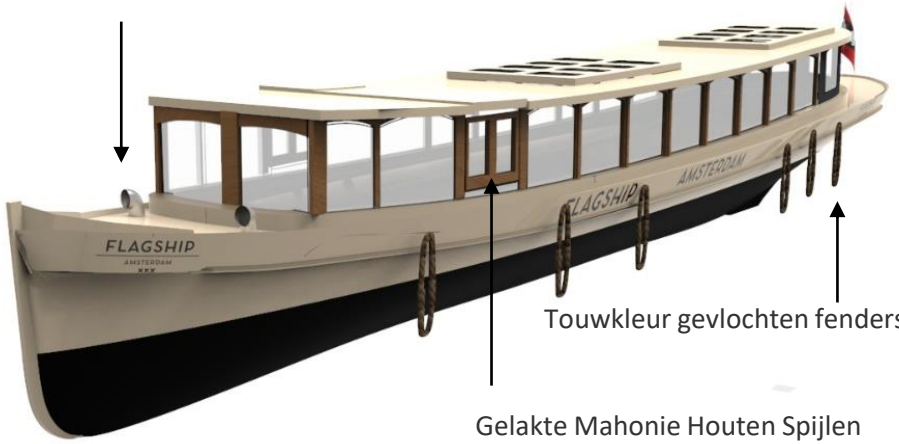

Touwkleur gevlochten fenders

Gelakte Mahonie Houten Spijlen



Ronde salon achterkant met optie om de kunststoffen zijkant open te maken. (Zeildoek, zorgvuldig ontworpen en strakgespannen uitgevoerd.
De raampartijen zitten aan de achter-, en zijkanten, en nooit op het dak. De raampartijen bestaan uit stijlen en doorzichtige delen in een passende verhouding.)

Rompkleur RAL-1015

Klassieke stijl zeeg

Dakkleur RAL-1015

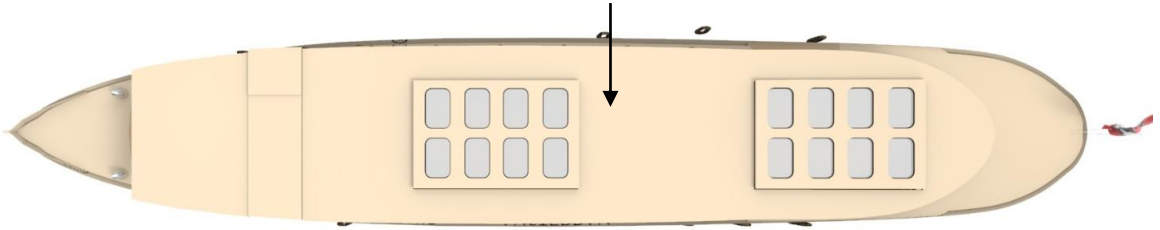



Ronde Achterkant

Salonboot Flagship interieur

Salonboot Flagship beschikt over een uitermate luxe interieur. De ruimte beschikt over goede binnenverlichting en mooi gelakte en afgewerkte houten tafels. Comfortabele kussens en genoeg zitruimte verzekert een luxueuze ervaring aan boord.

Deze foto’s laten het interieur van **een voorbeeld boot** zien waar het interieur van onze boot op is geïnspireerd. Dezelfde stijl wordt toegepast.

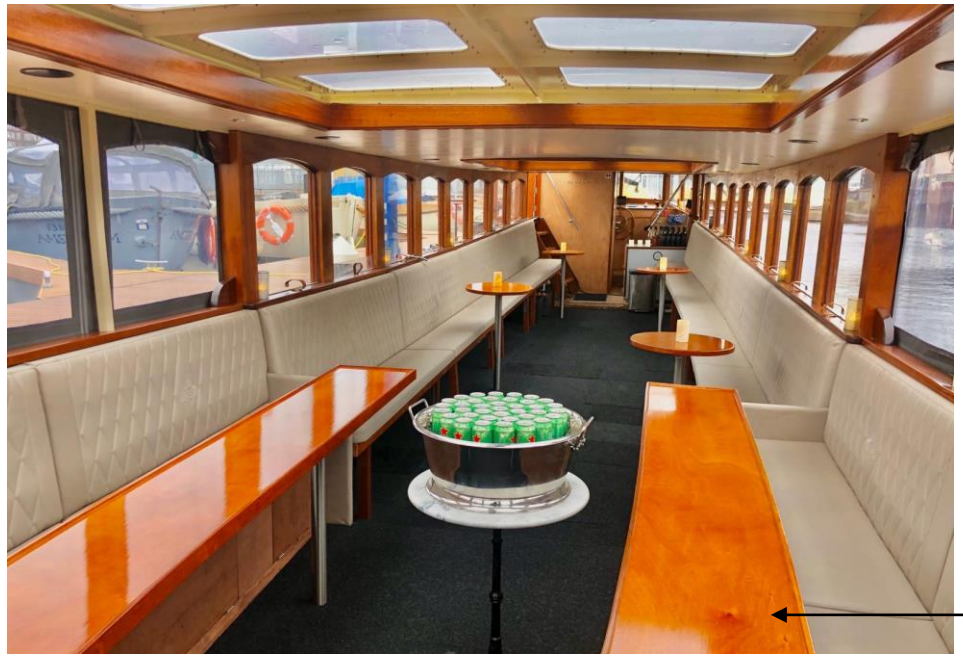



Mahonie houten afwerking binnen

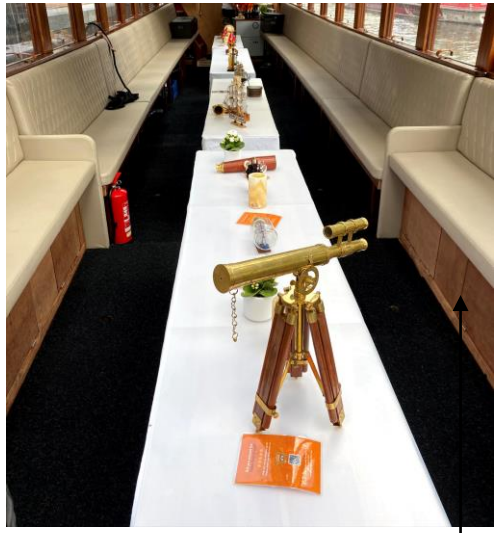

Houten afwerking binnen banken



Deze vormgeving verwijst duidelijk naar een historisch beeldbepalend vaartuig. Luxe klassieke salonboot die comfort uitstraalt

Beeldbepalende salonboot van een type dat past bij de karakteristiek van de historische binnenstad van Amsterdam

in hoge mate esthetisch vormgegeven en visueel heel aantrekkelijk





Is gebouwd met luxe, duurzame en echte materialen zoals Staal, Hout, touw en kwaliteitsbekleding weersbestendig.

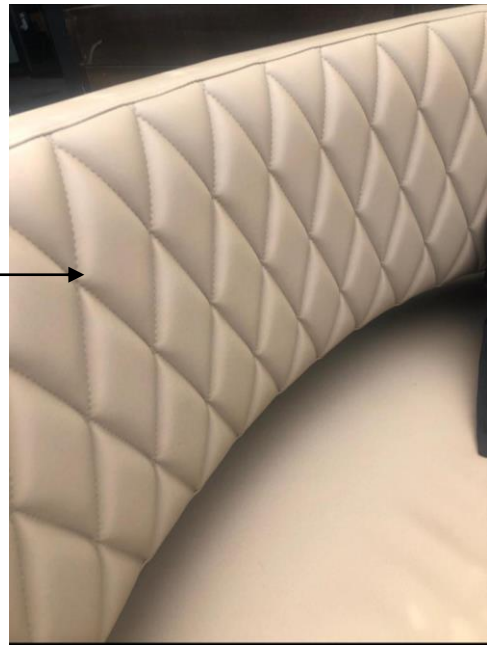

07:28

salonbootavanti.nl — Privé

Geschiedenis Salonboot Avanti

De Salonboot Avanti heeft een rijke geschiedenis. Het is dan ook een varend Monument. Zowel een directieschip danwel Salonboot

Gebouwd in 1909 door van der Giessen in Krimpen aan de IJssel bij de werf "De Hoop"



De Salonboot is van 1909 tot en met midden jaren dertig in het bezit geweest van de familie van der Giesen. Ze bevoeren ermee de binnenwateren van Nederland en gingen ook naar evenementen zoals de Hollandia wedstrijden en de Kaagweek.

Een andere taak voor de Avanti was te pendelen tussen de werf in

Beeldbepalend omdat vergelijkende boten voor 1970 rondvaarde

Een vergelijkend model van salonboot Avanti uit 1909 vaart nog steeds in de grachten van Amsterdam.
Hier zijn veel vergelijkingen te vinden met de eerder getoonde concept salonboten.

Salonboot uit 1909



Ronde achterkant met een open salon

Gelakte houten Spijlen

Witte romp met een duidelijke zeeg



Spitse voorkant



Beeldbepalend omdat vergelijkende boten voor 1970 rondvaarde

07:30

rederijbelle.nl — Privé

Bekijk de Dame van Amstel



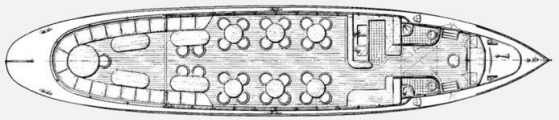

Plattegrond Salonboot Dame van Amstel

Boekingsinformatie

Tijden

Ook dit vergelijkbare schip heeft een klassiek uiterlijk met stijlvolle details van de jaren 20. Onze boot bevat veel vergelijkbare elementen.

Spitse voorkant

Gelakte houten opbouw

Open salon



07:30

rederijbelle.nl — Privé



Salonboot Dame van Amstel

De Dame van Amstel is in 2004 door Rederij Belle gerestaureerd om luxe vaartochten mee te maken. Het vaargebied is Amsterdam, de Amstel, de Vecht en omliggende wateren. Het schip heeft een klassiek uiterlijk, met alle stijlvolle details van de jaren ’20. De salonboot biedt ruimte aan 50 tot 70 personen.

07:33

luxesalonbootagatha.nl — Privé

De aanvraag verwijst ook naar dit schip uit 1910 stijlvol weergegeven met houten gelakte opbouw.
Zeer vergelijkbare stijl met de eerder getoonde salonboot (pagina 1).



Duidelijke Zeeg



Gelakte Mahonie Houten Spijlen



Open salon aan de achterkant



Spitse punt



1.10 Tekeningen

Rondvaartboot type "Frisia"

L.o.a.	19.95	m
B.o.a.	4.25	m
B.m	4.15	m
H	1.95	m
D	1.00	m

Alle gelakte hout conform
brandklasse B, EN13501-1

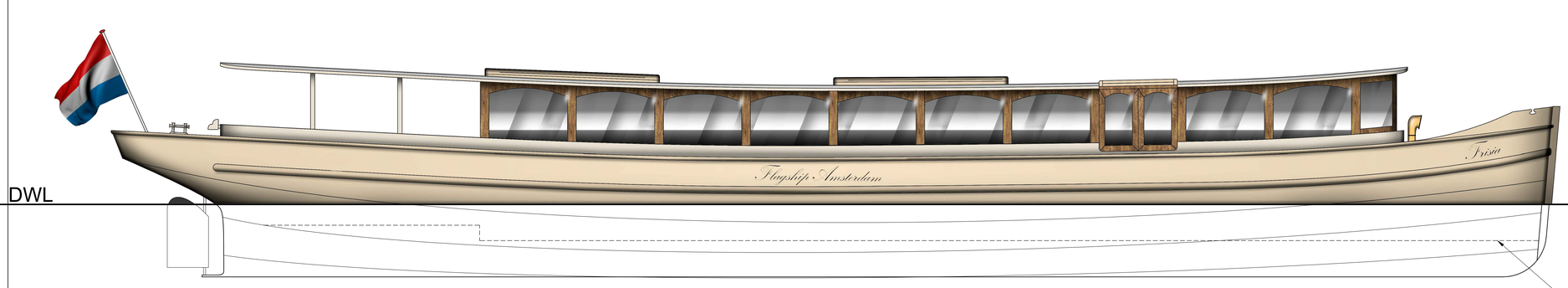

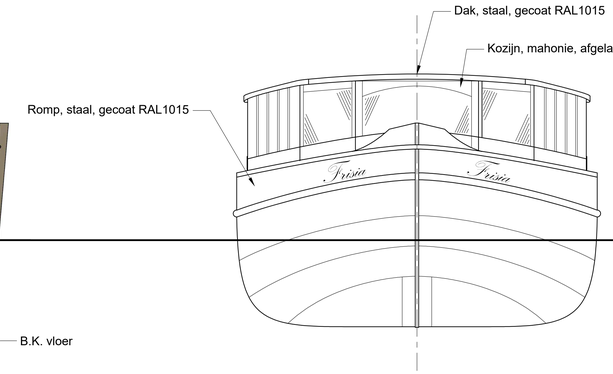

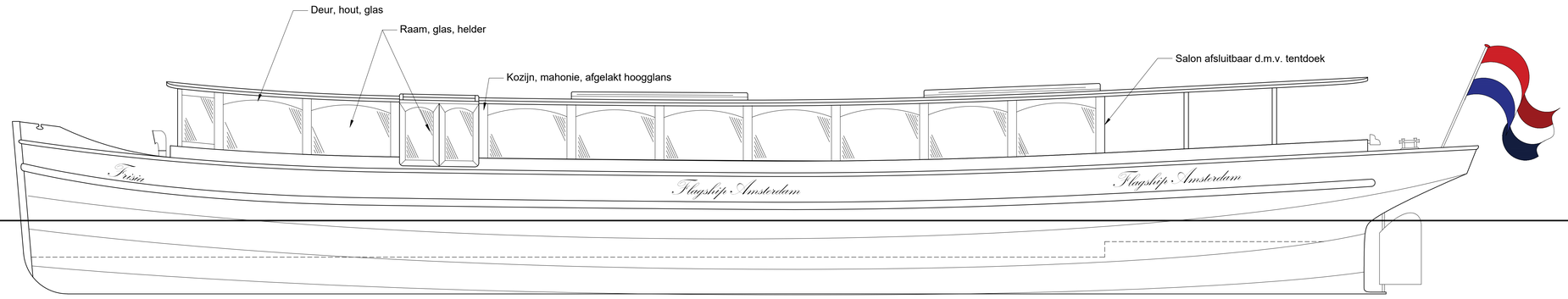

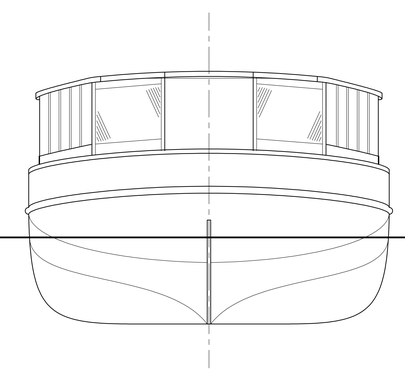

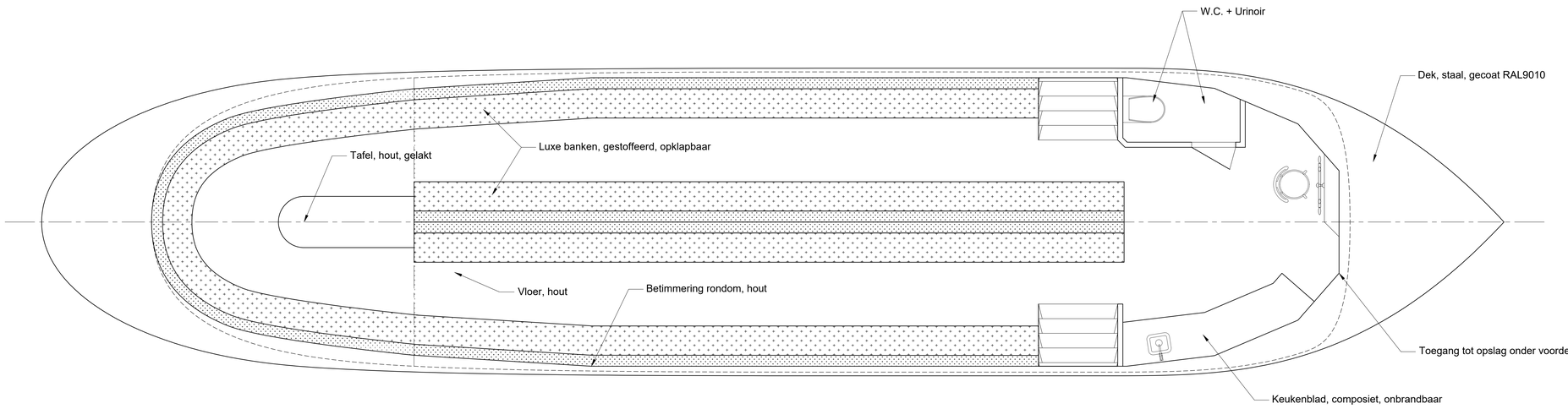

Revision:	Description:	Initials:
A	29-09-2020 Concept	[redacted]

[redacted]

Salonboot Flagship

Drawing no.: XXXX	Date: 28-09-2020
Drawer: [redacted]	Sheet: 1-1
Scale: 1:25	Paper size: A0

Phone: [redacted]
Mail: [redacted]
Address: [redacted]