DETAIL 1 TOEGANGSDEUR (zijkant)

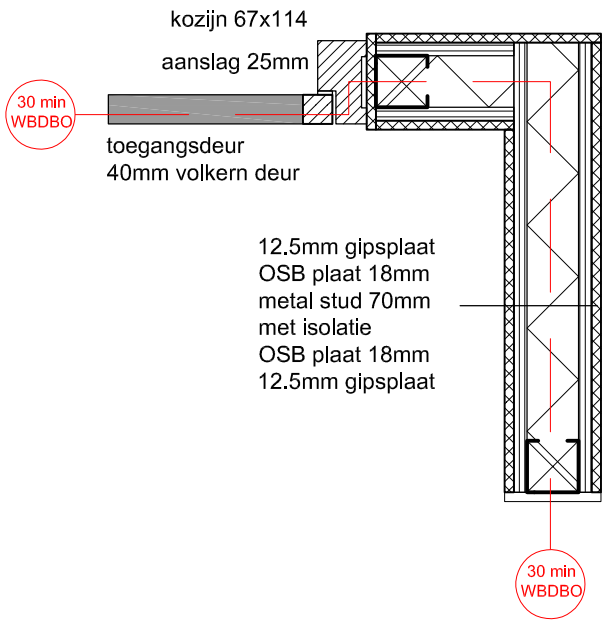

DETAIL 2 TOEGANGSDEUR (bovenkant)

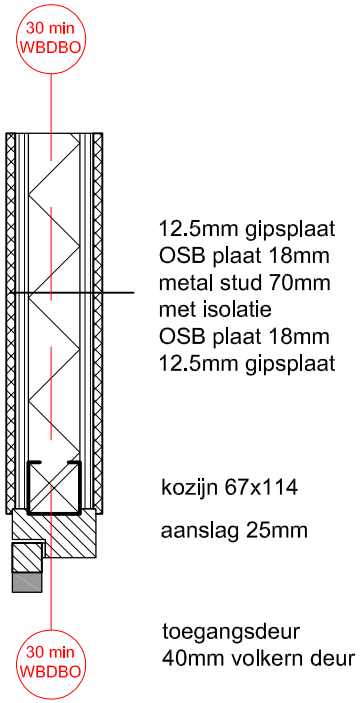

DETAIL 3 TRAPPENHUIS

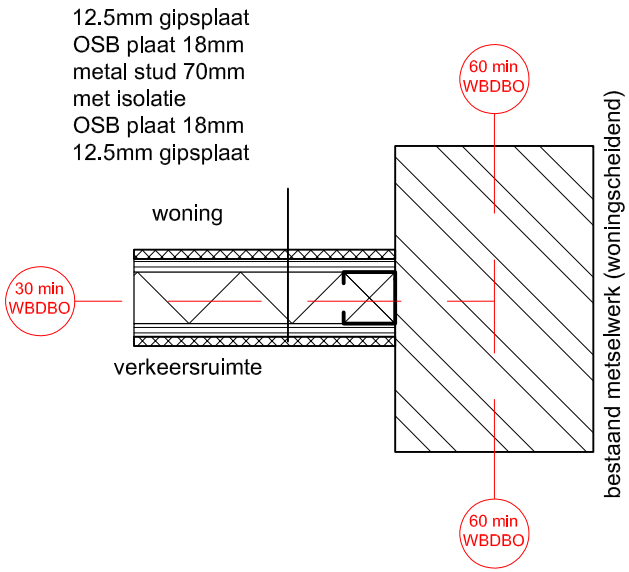

Alle maten in het werk controleren
Aan deze tekening kan geen rechten worden ontleend

1	DETAILS BOUWKUNDIG 1 - 3	schaal 1:10 formaat: A4	d.d 07-09-2021 gew.	LINQ