Oeterbeton VLOEREN Tekeningnaam: 3420_L01 ZAPLTSAV: 3.99

Shell Amsterdam

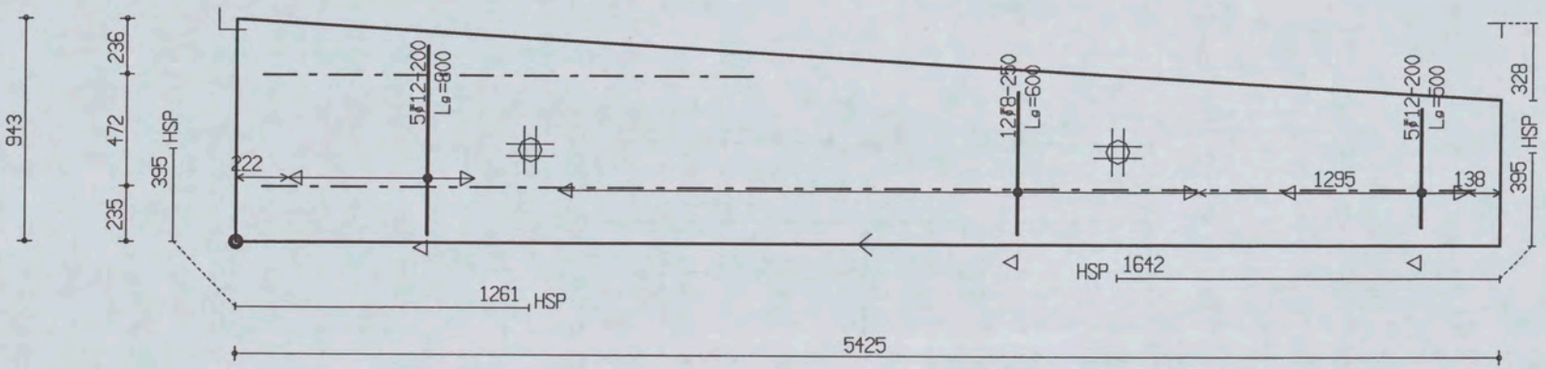

PROJ.NR.	3420

MALAFMETINGEN: 5425 x 943

DATUM : 18-01-06	NET NAAM : 12$29	TRALIE TYPE	TRALIES	LANGS mm2/m1	DWARS mm2/m1	AANTAL	MERK
PLAATDIKTE: 70	WAP. HORZ.: 6-550	190					
DEKKING : 25	WAP. VERT.: 6-261	7 | 4.5 | 5	190-1-2100	0	0	1	065
BETONKWAL.: B45	SECTION : V008	MIL.KLASSE: 2	190-1-5200				

the scale towards document
Patch Reference numbers on UTT
549

Oeterbeton VLOEREN TeKeningnaam: 3420_L01 ZAPLTSAV:3.99

Shell Amsterdam

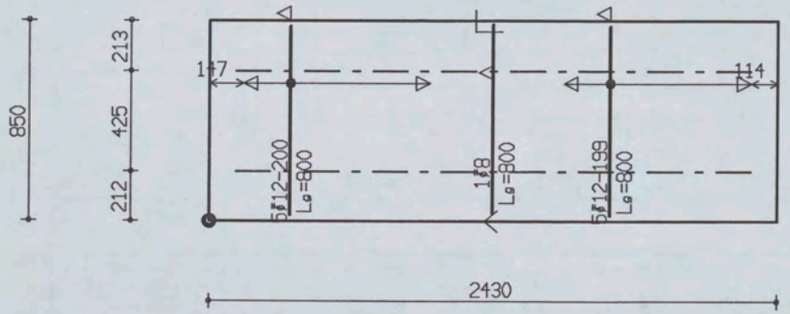

PROJ.NR.	3420

MALAFMETINGEN: 2430 x 850

DATUM : 18-01-06	NET NAAM : 8$29	TRALIE TYPE			TRALIES	LANGS mm2/m1	DWARS mm2/m1	AANTAL	MERK
PLAATDIKTE: 70	WAP. HORZ.: 6-550	190							
DEKKING : 25	WAP. VERT.: 6-393	7	4.5	5					
BETONKWAL.: B45	SECTION : V009	MIL.KLASSE:	2		190-2-2200	0	0	1	066

Oeterbeton VLOEREN Tekeningnaam: 3420_L01 ZAPLTSAV:3.99

Shell Amsterdam

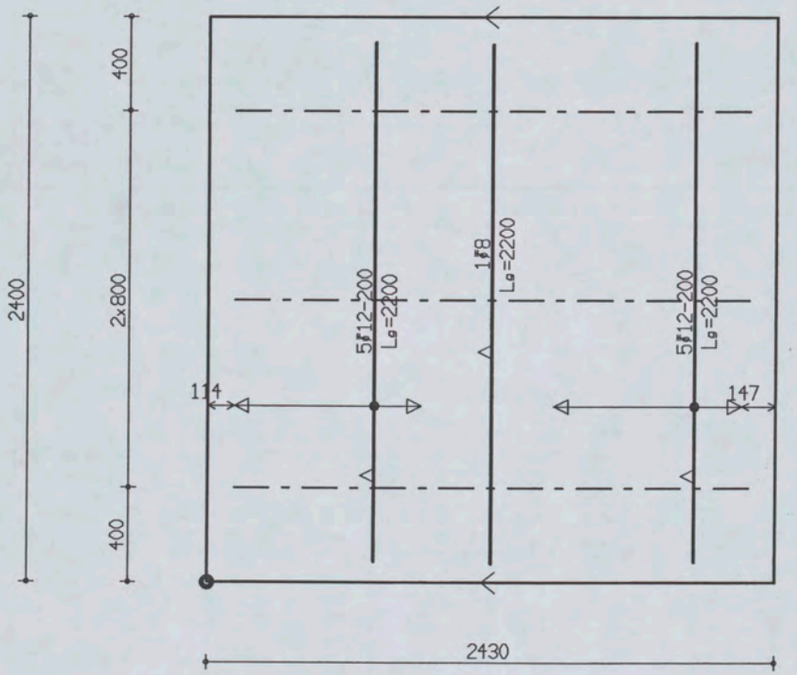

PROJ.NR.	3420							
DATUM : 18-01-06	NET NAAM : 8$29	TRALIE TYPE			TRALIES	LANGS mm2/m1	DWARS mm2/m1	AANTAL	MERK
PLAATDIKTE: 70	WAP. HORZ.: 6-550	190							
DEKKING : 25	WAP. VERT.: 6-393	7	4.5	5	190-3-2200	0	0	1	067
BETONKWAL.: B45	SECTION : V009	MIL.KLASSE:							

MALAFMETINGEN: 2430 x 2400

Oeterbeton VLOEREN Tekeningnaam: 3420_L01 ZAPLTSAV:3.99

Shell Amsterdam

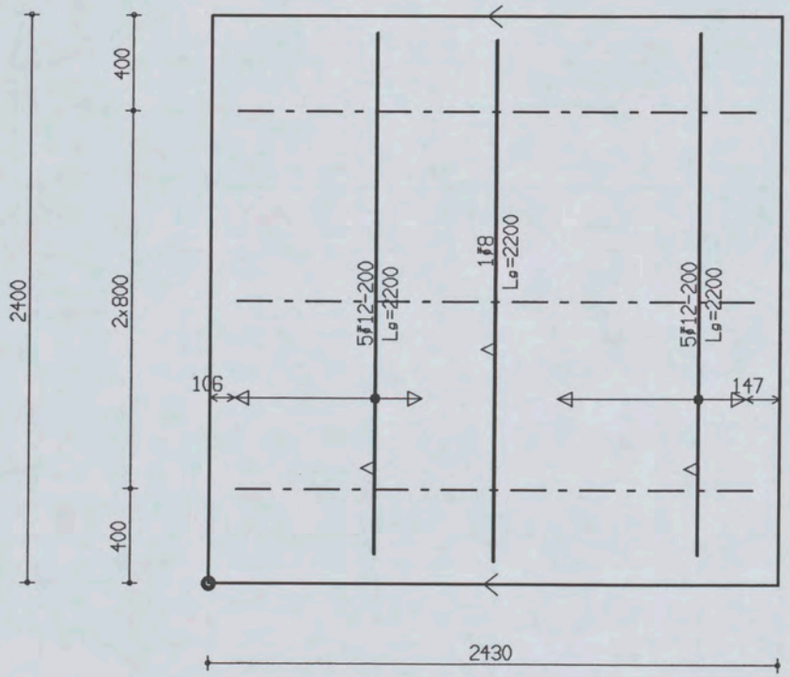

PROJ.NR.	3420

MALAFMETINGEN: 2430 x 2400

DATUM : 18-01-06	NET NAAM : 8$29	TRALIE TYPE			TRALIES	LANGS mm2/m1	DWARS mm2/m1	AANTAL	MERK
PLAATDIKTE: 70	WAP. HORZ.: 6-550	190							
DEKKING : 25	WAP. VERT.: 6-393	7	4.5	5					
BETONKWAL.: B45	SECTION : V009	MIL.KLASSE:	2		190-3-2200	0	0	1	068

the scale towards document
Patch Reference numbers on UTT
549

Oeterbeton VLOEREN Tekeningnaam: 3420_L01 ZAPLTSAV:3.99

Shell Amsterdam

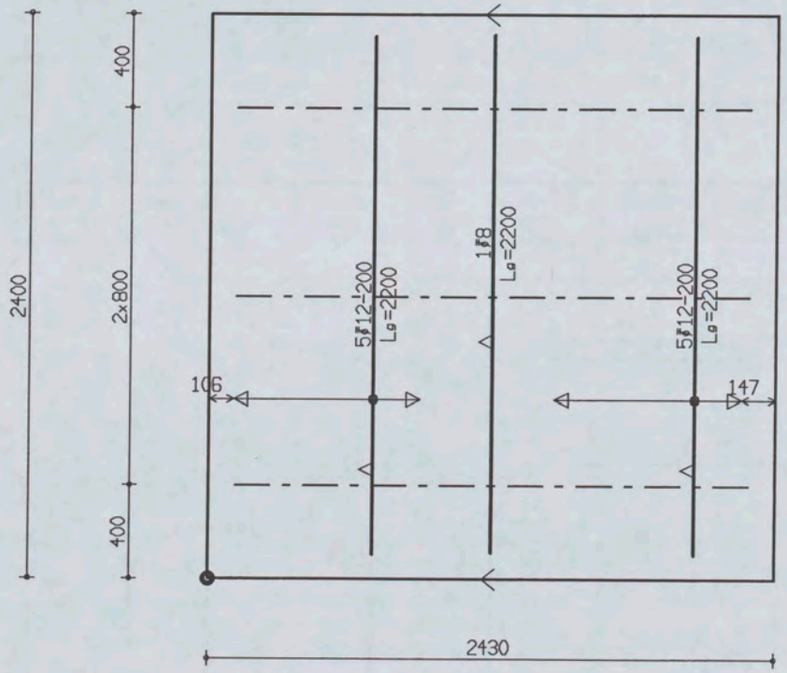

PROJ.NR.	3420						
DATUM : 18-01-06	NET NAAM : 8$29	TRALIE TYPE	TRALIES	LANGS mm2/m1	DWARS mm2/m1	AANTAL	MERK
PLAATDIKTE: 70	WAP. HORZ.: 6-550	190					
DEKKING : 25	WAP. VERT.: 6-393	7 | 4.5 | 5	190-3-2200	0	0	1	069
BETONKWAL.: B45	SECTION : V009	MIL.KLASSE: 2					

MALAFMETINGEN: 2430 x 2400

Oeterbeton VLOEREN Tekeningnaam: 3420_L01 ZAPLTSAV:3.99

Shell Amsterdam

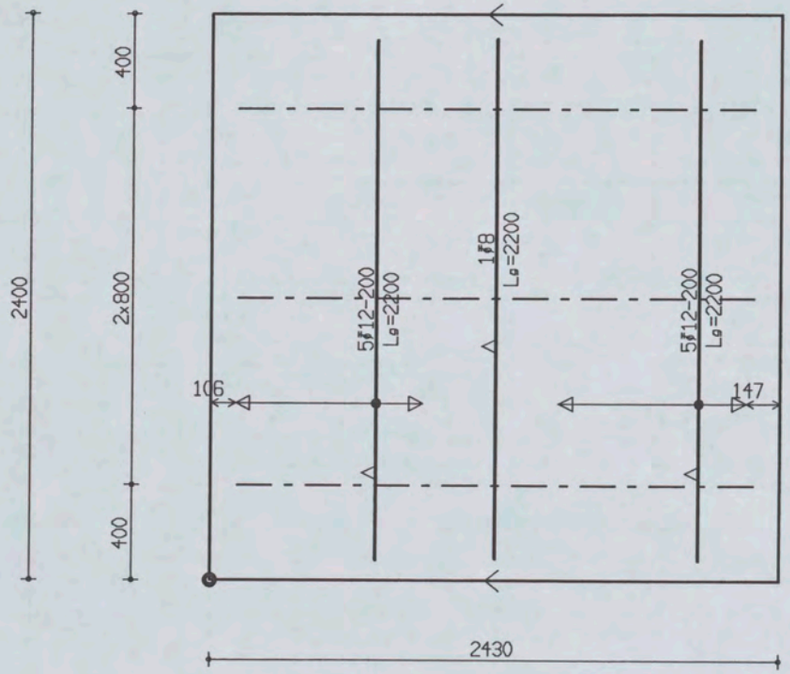

PROJ.NR.	3420

MALAFMETINGEN: 2430 x 2400

DATUM : 18-01-06	NET NAAM : 8$29	TRALIE TYPE			TRALIES	LANGS mm2/m1	DWARS mm2/m1	AANTAL	MERK
PLAATDIKTE: 70	WAP. HORZ.: 6-550	190							
DEKKING : 25	WAP. VERT.: 6-393	7	4.5	5					
BETONKWAL.: B45	SECTION : V009	MIL.KLASSE:	2		190-3-2200	0	0	1	070

Oelerbeton VLOEREN Tekeningnaam: 3420_L01 ZAPLTSAV: 3.99

Shell Amsterdam

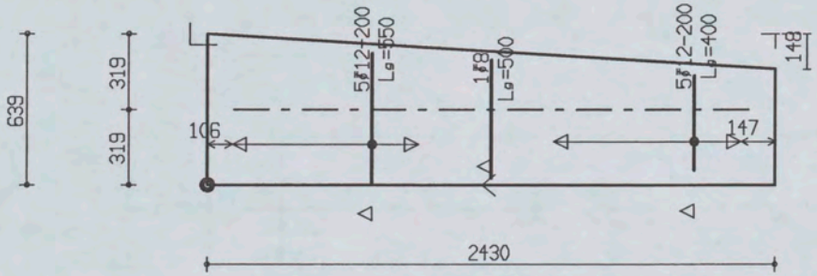

PROJ.NR.	3420

MALAFMETINGEN: 2430 x 639

DATUM : 18-01-06	NET NAAM : 8$29	TRALIE TYPE			TRALIES	LANGS mm2/m1	DWARS mm2/m1	AANTAL	MERK
PLAATDIKTE: 70	WAP. HORZ.: 6-550	190							
DEKKING : 25	WAP. VERT.: 6-393	7	4.5	F	190-1-2200	0	0	1	071
BETONKWAL.: B45	SECTION : V009	MIL.KLASSE: 2							

the scale towards document
Patch Reference numbers on UTT
gineering Scan Reference Chart TE263 Serial No. 549

Oeterbeton VLOEREN Tekeningnaam: 3420_L01 ZAPLTSAV:3.99

Shell Amsterdam

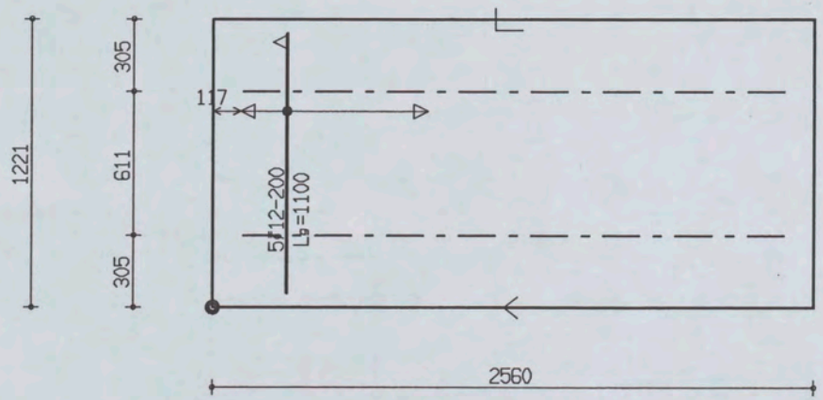

PROJ.NR.	3420

MALAFMETINGEN: 2560 x 1221

DATUM : 18-01-06	NET NAAM : 8$29	TRALIE TYPE			TRALIES	LANGS mm2/m1	DWARS mm2/m1	AANTAL	MERK
PLAATDIKTE: 70	WAP. HORZ.: 6-550	190							
DEKKING : 25	WAP. VERT.: 6-393	7	4.5	5					
BETONKWAL.: B45	SECTION : V010	MIL.KLASSE:		2	190-2-2300	0	0	1	072

the scale towards document
Patch Reference numbers on UT7 Serial No. 549

Oeterbeton VLOEREN Tekeningnaam: 3420_L01 ZAPLTSRV: 3.99

Shell Amsterdam

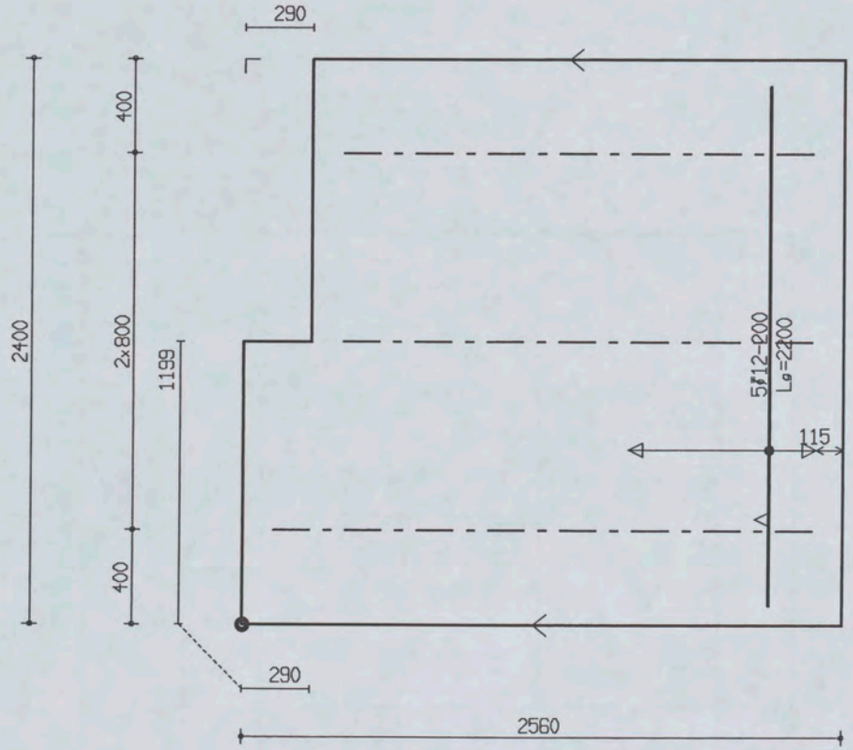

PROJ.NR.	3420

MALAFMETINGEN: 2560 x 2400

DATUM : 18-01-06	NET NAAM : 8$29	TRALIE TYPE			TRALIES	LANGS mm2/m1	DWARS mm2/m1	AANTAL	MERK
PLAATDIKTE: 70	WAP. HORZ.: 6-550	190							
DEKKING : 25	WAP. VERT.: 6-393	7	4.5	5	190-2-2000	0	0	1	073
BETONKWAL.: B45	SECTION : V010	MIL.KLASSE:			190-1-2300				

Oeterbeton VLOEREN Tekeningnaam: 3420_L01 ZAPLTSAV:3.99

Shell Amsterdam

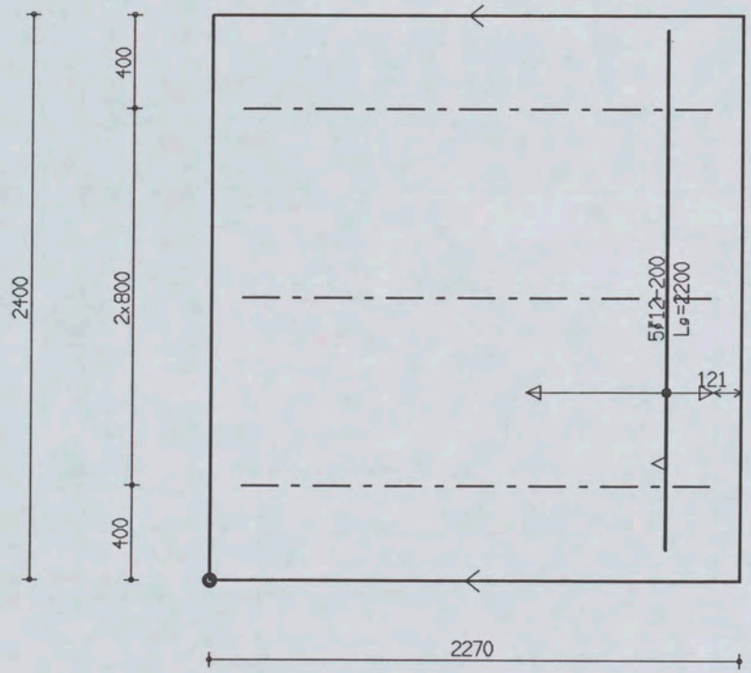

PROJ.NR.	3420

MALAFMETINGEN: 2270 x 2400

DATUM : 18-01-06	NET NAAM : 8$29	TRALIE TYPE			TRALIES	LANGS mm2/m1	DWARS mm2/m1	AANTAL	MERK
PLAATDIKTE: 70	WAP. HORZ.: 6-550	190							
DEKKING : 25	WAP. VERT.: 6-393	7	4.5	5					
BETONKWAL.: B45	SECTION : V010	MIL.KLASSE:		2	190-3-2000	0	0	1	074

the scale towards document
Patch Reference numbers on UTT
549

Oeterbeton VLOEREN Tekeningnaam: 3420_L01 ZAPLTSAV:3.99

Shell Amsterdam

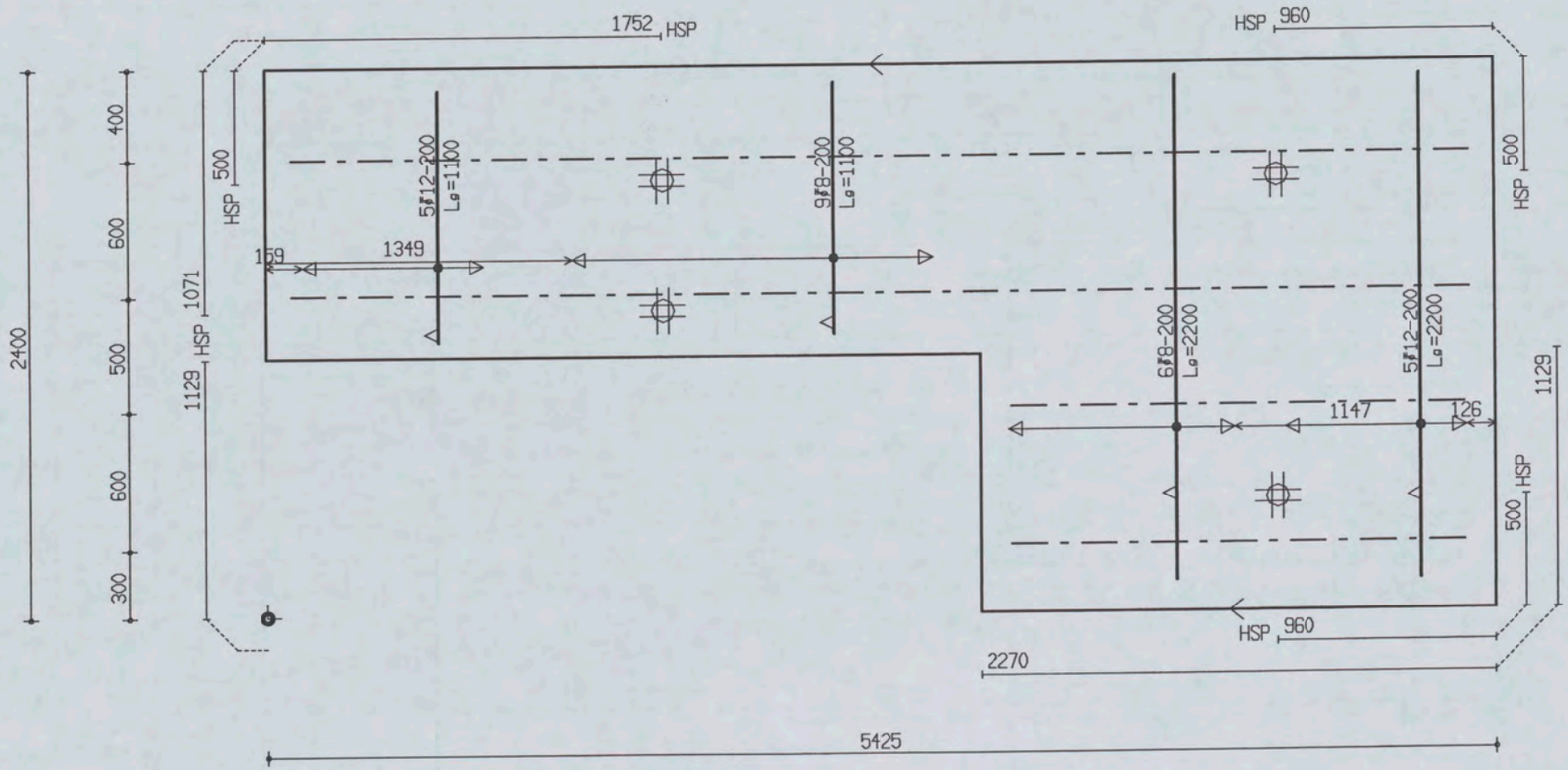

PROJ.NR.	3420							
DATUM : 18-01-06	NET NAAM : 8$29	TRALIE TYPE	TRALIES	LANGS mm2/m1	DWARS mm2/m1	AANTAL	MERK
PLAATDIKTE: 70	WAP. HORZ.: 6-550	190					
DEKKING : 25	WAP. VERT.: 6-393	7 | 4.5 | F	190-2-5200	0	0	1	075
BETONKWAL.: B45	SECTION : V010	MIL.KLASSE: 2	190-2-2000				

MALAFMETINGEN: 5425 x 2400

Oeterbeton VLOEREN Tekeningnaam: 3420_L01 ZAPLTSAV:3.99

Shell Amsterdam

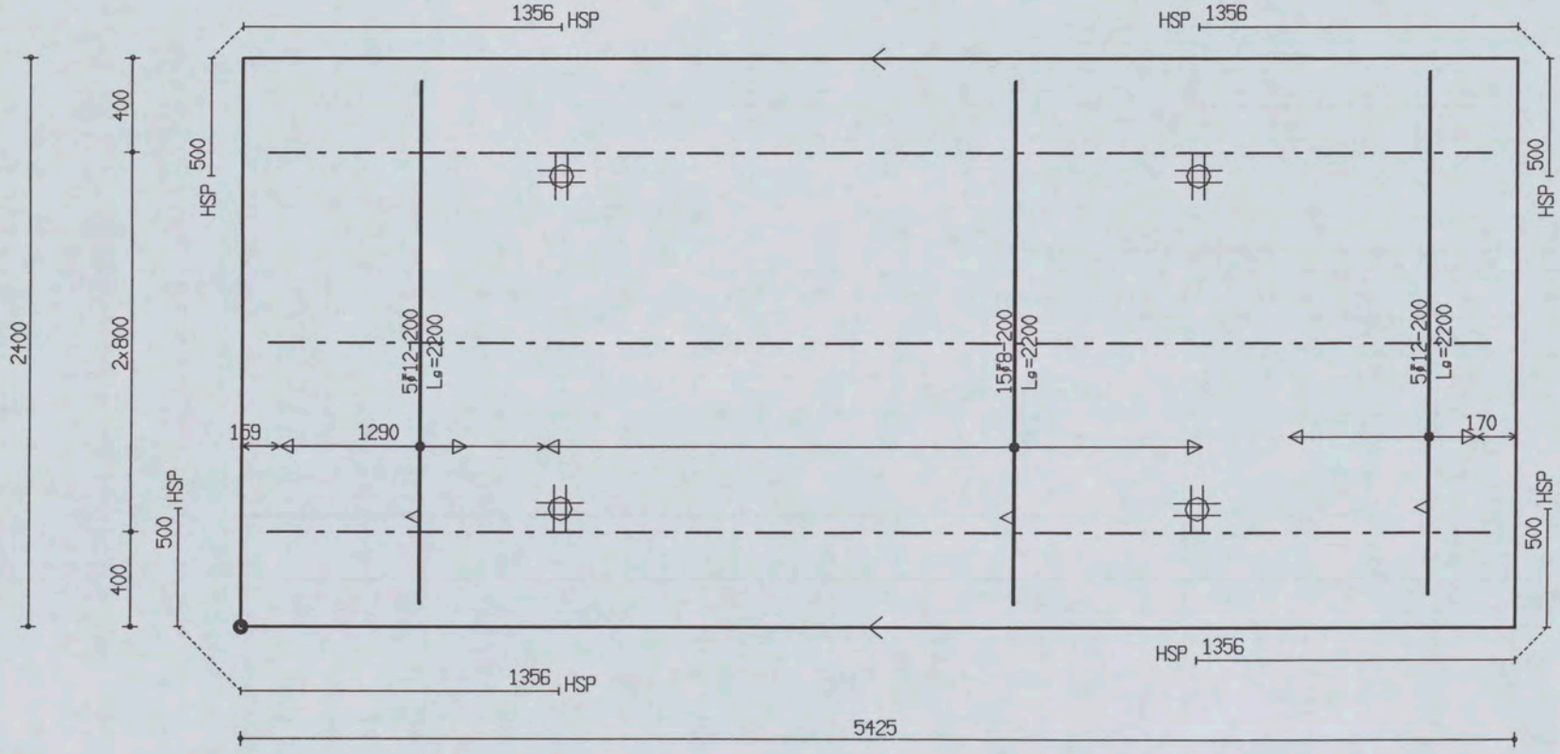

PROJ.NR.	3420

MALAFMETINGEN: 5425 x 2400

DATUM : 18-01-06	NET NAAM : 12$29	TRALIE TYPE			TRALIES	LANGS mm2/m1	DWARS mm2/m1	AANTAL	MERK
PLAATDIKTE: 70	WAP. HORZ.: 6-550	190							
DEKKING : 25	WAP. VERT.: 6-261	7	4.5	5					
BETONKWAL.: B45	SECTION : V010	MIL.KLASSE:		2	190-3-5200	0	0	1	076

the scale towards document
Patch Reference numbers on UTT
549

Oeterbeton VLOEREN Tekeningnaam: 3420_L01 ZAPLTSAV:3.99

Shell Amsterdam

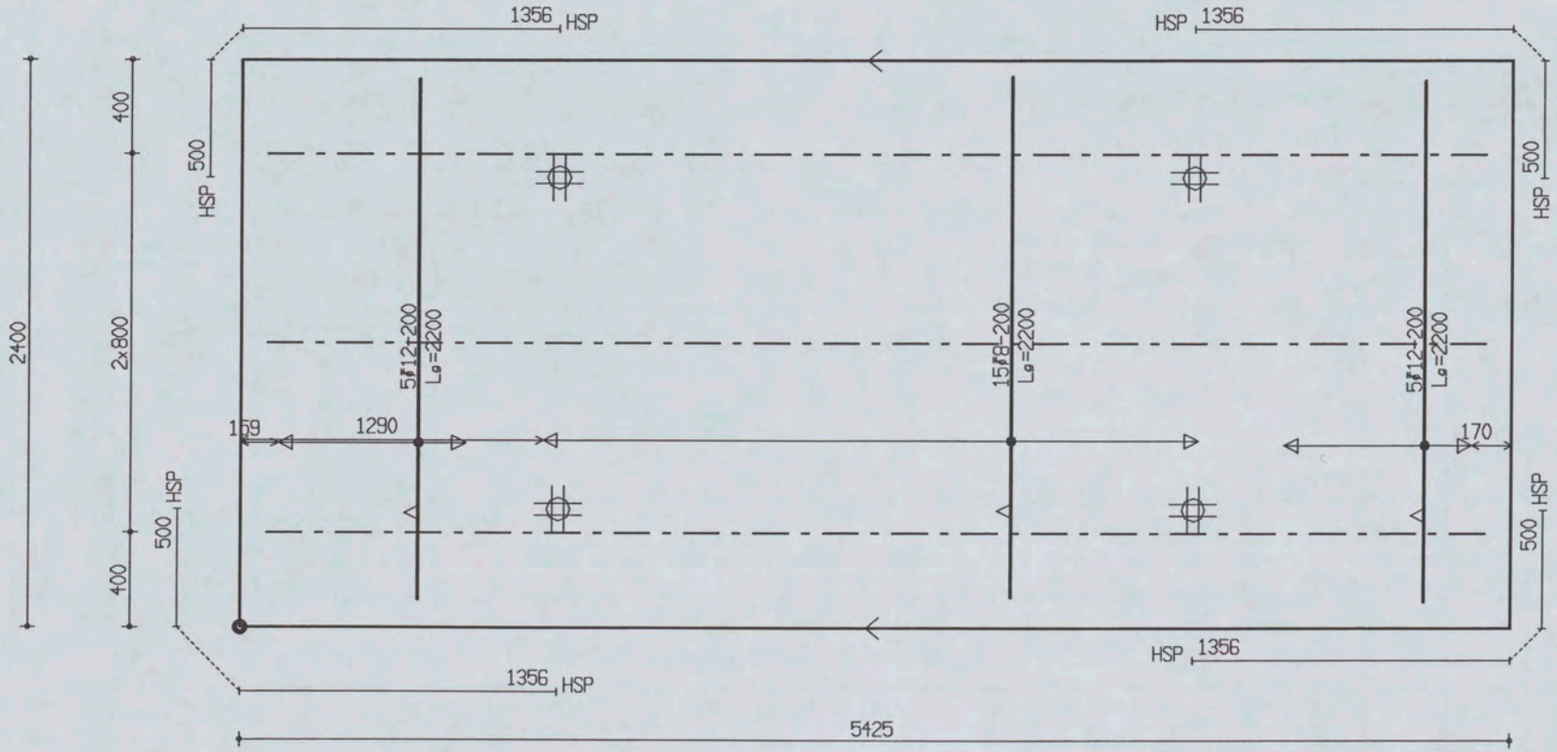

PROJ.NR.	3420

MALAFMETINGEN: 5425 x 2400

DATUM : 18-01-06	NET NAAM : 12$29	TRALIE TYPE	TRALIES	LANGS mm2/m1	DWARS mm2/m1	AANTAL	MERK
PLAATDIKTE: 70	WAP. HORZ.: 6-550	190					
DEKKING : 25	WAP. VERT.: 6-261	7 | 4.5 | 5					
BETONKWAL.: B45	SECTION : V010	MIL.KLASSE:	190-3-5200	0	0	1	077

the scale towards document
Patch Reference numbers on UTT
Scan Reference Chart TE263 Serial No. 549

Oeterbeton VLOEREN Tekeningnaam: 3420_L01 ZAPLTSAV: 3.99

Shell Amsterdam

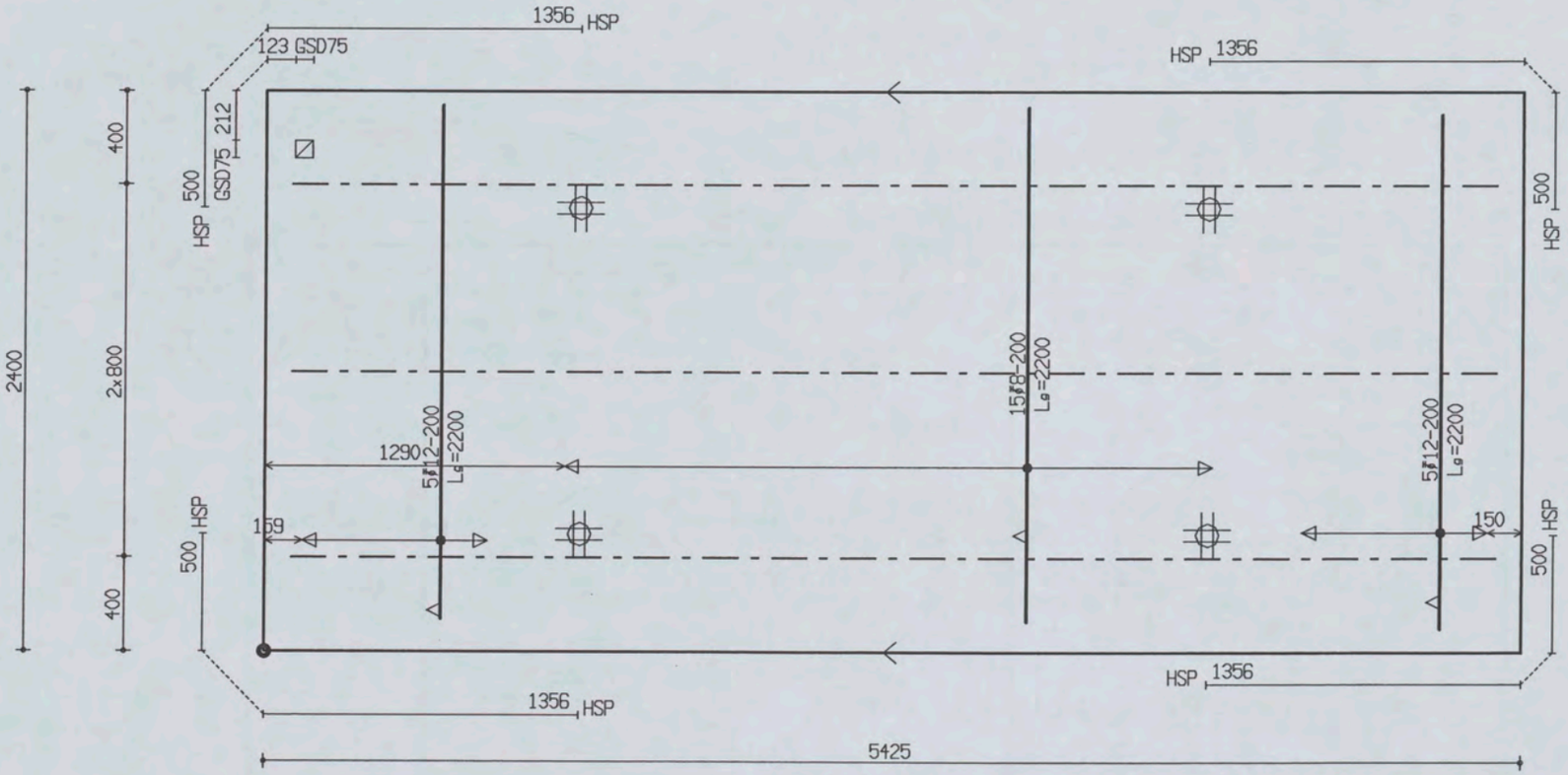

PROJ.NR.	3420

MALAFMETINGEN: 5425 x 2400

DATUM : 18-01-06	NET NAAM : 12$29	TRALIE TYPE			TRALIES	LANGS mm2/m1	DWARS mm2/m1	AANTAL	MERK
PLAATDIKTE: 70	WAP. HORZ.: 6-550	190							
DEKKING : 25	WAP. VERT.: 6-261	7	4.5	5					
BETONKWAL.: B45	SECTION : V010	MIL.KLASSE: 2			190-3-5200	0	0	1	078

the scale towards document
Patch Reference numbers on UTT
Serial No. 549

Oelerbeton VLOEREN Tekeningnaam: 3420_L01 ZAPLTSRV:3.99

Shell Amsterdam

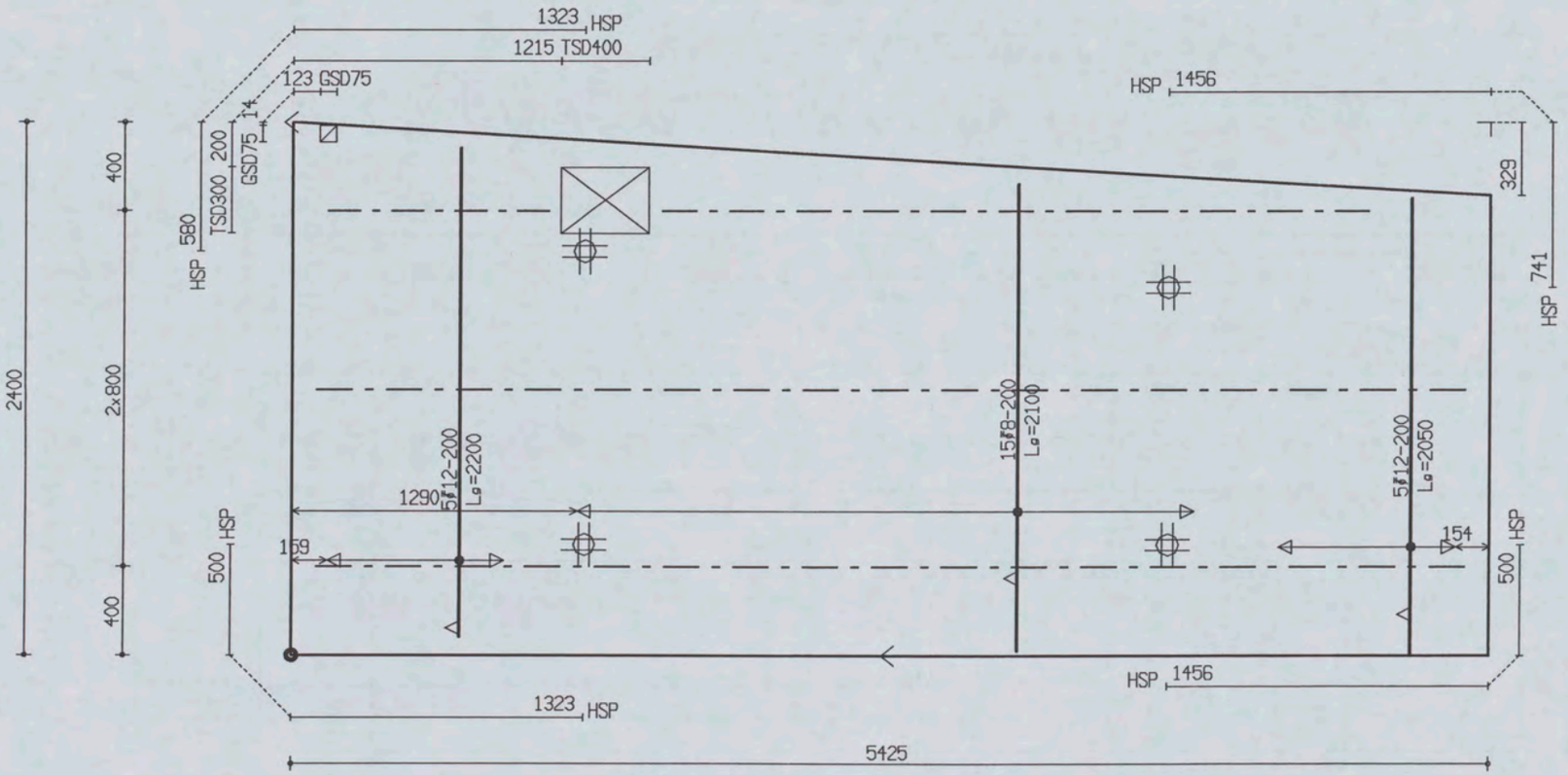

PROJ.NR.	3420

MALAFMETINGEN: 5425 x 2400

DATUM : 18-01-06	NET NAAM : 12$29	TRALIE TYPE	TRALIES	LANGS mm2/m1	DWARS mm2/m1	AANTAL	MERK
PLAATDIKTE: 70	WAP. HORZ.: 6-550	190	190-1-3200				
DEKKING : 25	WAP. VERT.: 6-261	7 4.5 F	190-1-1000	0	0	1	079
BETONKWAL.: B45	SECTION : V010	MIL.KLASSE: 2	190-2-5200				

the scale towards document
Patch Reference numbers on UTT
549

Oeterbeton VLOEREN Tekeningnaam: 3420_L01 ZAPLTSAV:3.99

Shell Amsterdam

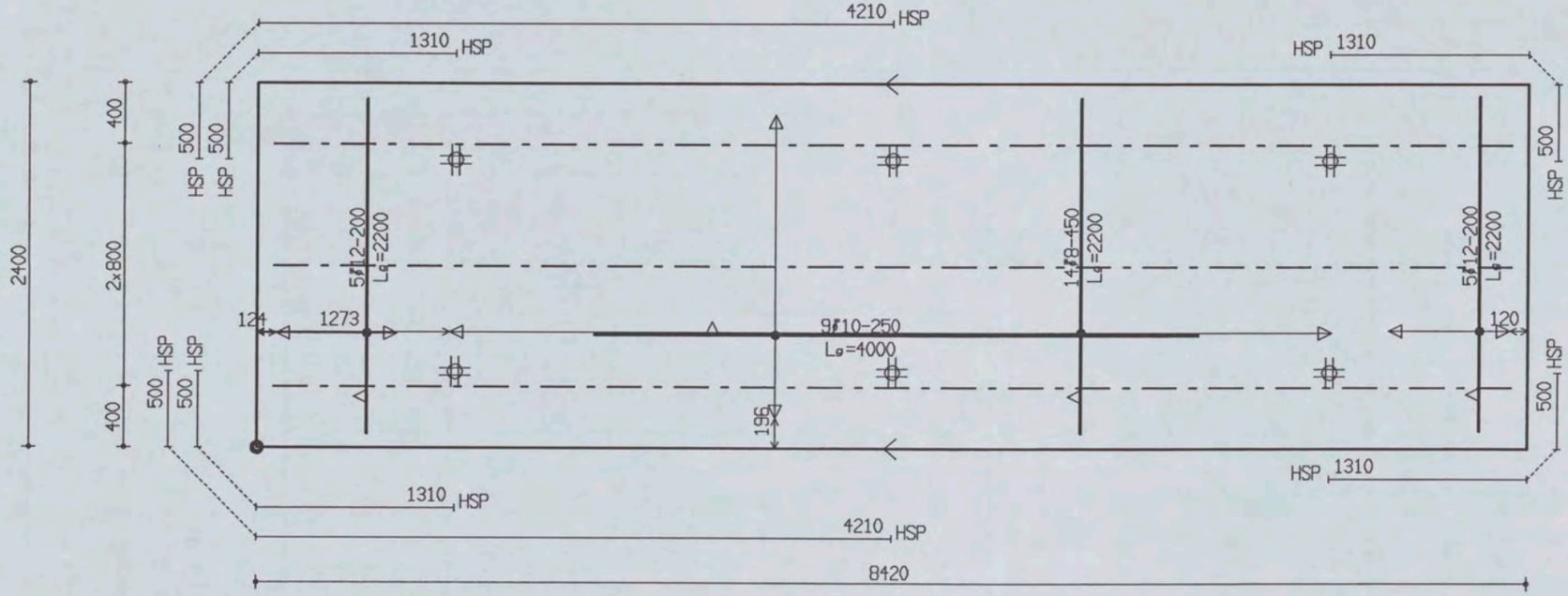

PROJ.NR.	3420

MALAFMETINGEN: 8420 x 2400

DATUM : 18-01-06	NET NAAM : 12$52	TRALIE TYPE			TRALIES	LANGS mm2/m1	DWARS mm2/m1	AANTAL	MERK
PLAATDIKTE: 70	WAP. HORZ.: 6-550	190							
DEKKING : 25	WAP. VERT.: 8-260	7	4.5	5					
BETONKWAL.: B45	SECTION : V011	MIL.KLASSE:		2	190-3-8200	0	0	1	080

the scale towards document
Patch Reference numbers on UT7
549

Oeterbeton VLOEREN Tekeningnaam: 3420_L01 ZAPLTSAV:3.99

Shell Amsterdam

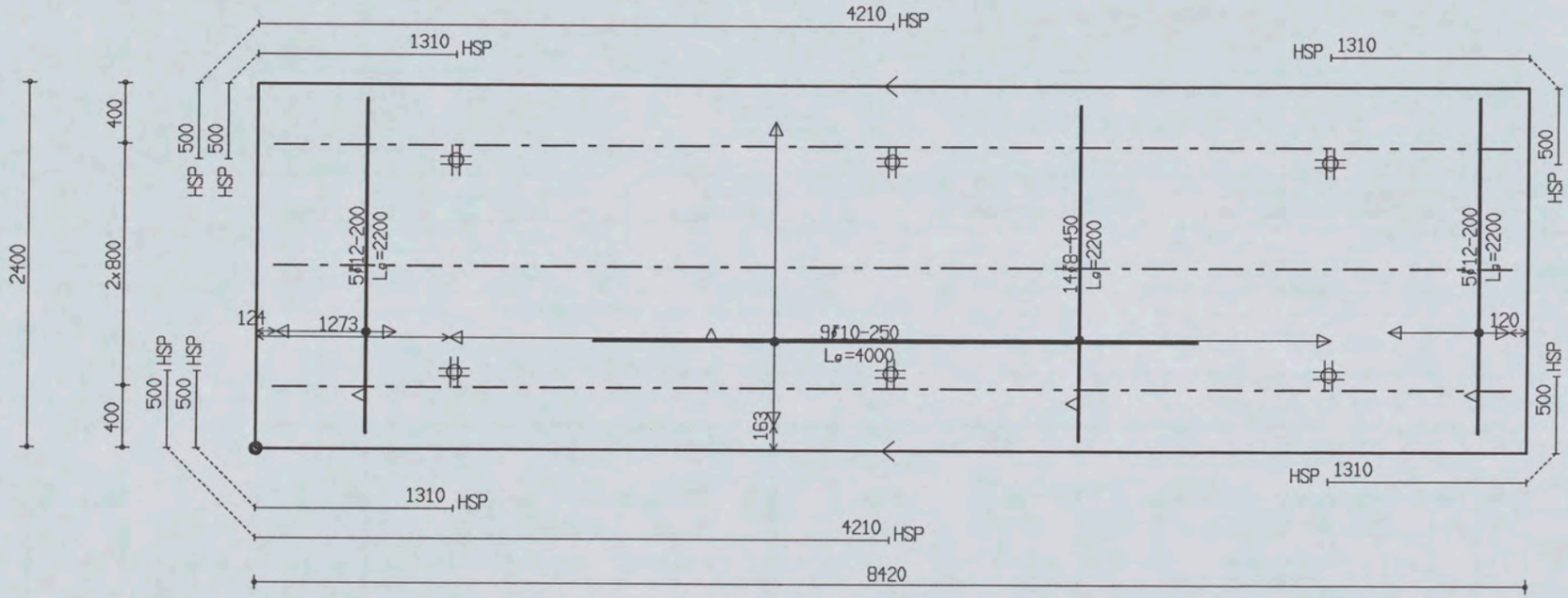

PROJ.NR.	3420						
DATUM : 18-01-06	NET NAAM : 12$52	TRALIE TYPE	TRALIES	LANGS mm2/m1	DWARS mm2/m1	AANTAL	MERK
PLAATDIKTE: 70	WAP. HORZ.: 6-550	190					
DEKKING : 25	WAP. VERT.: 8-260	7 | 4.5 | 5					
BETONKWAL.: B45	SECTION : V011	MIL.KLASSE: 2	190-3-8200	0	0	1	081

MALAFMETINGEN: 8420 x 2400

Betonbeton VLOEREN Tekeningnaam: 3420_L01 ZAPLTSAV:3.99

Shell Amsterdam

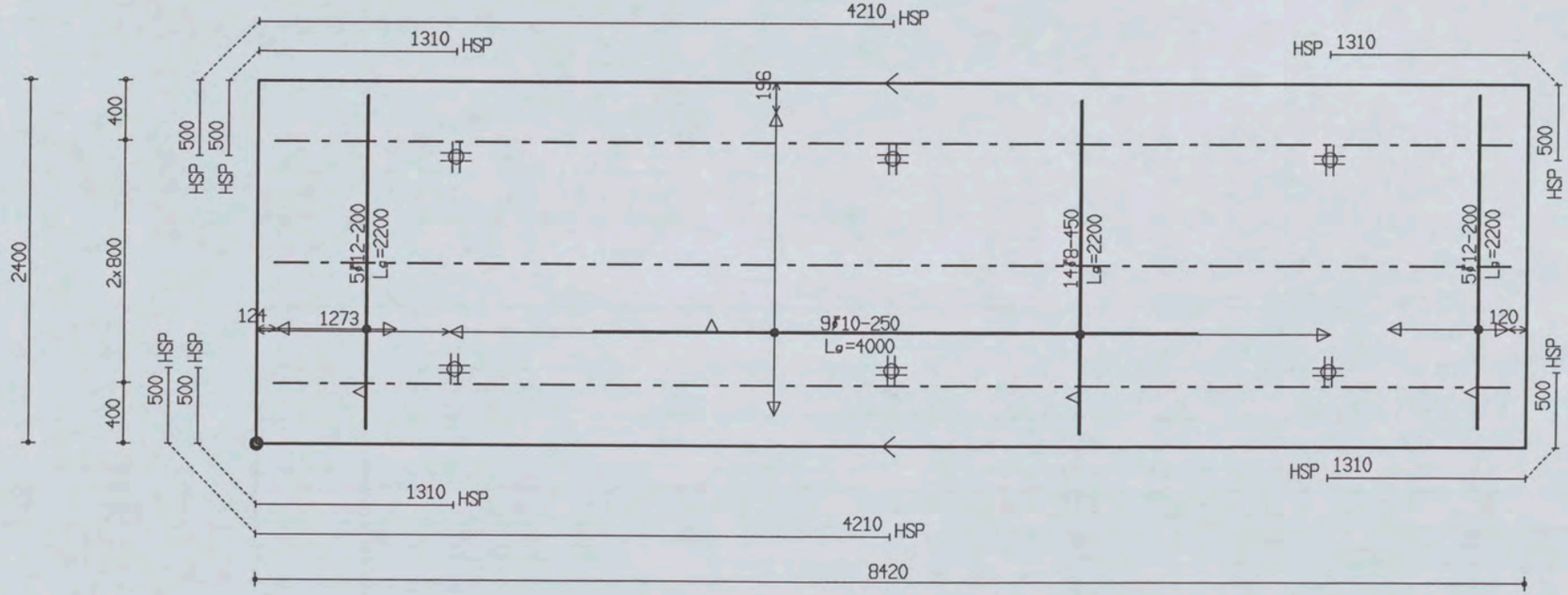

PROJ.NR.	3420

MALAFMETINGEN: 8420 x 2400

DATUM : 18-01-06	NET NAAM : 12$52	TRALIE TYPE			TRALIES	LANGS mm2/m1	DWARS mm2/m1	AANTAL	MERK
PLAATDIKTE: 70	WAP. HORZ.: 6-550	190							
DEKKING : 25	WAP. VERT.: 8-260	7	4.5	5					
BETONKWAL.: B45	SECTION : V011	MIL.KLASSE:		2	190-3-8200	0	0	1	082

the scale towards document
C1 B1 A1 C2 B2 A2 B5 A5 20 18 17 16 11 10 09 03 02 01 C7 B7 A7 C8 B8 A8 C9 B9
Patch Reference numbers on UTT
549

Oeterbeton VLOEREN Tekeningnaam: 3420_L01 ZAPLTSAV:3.99

Shell Amsterdam

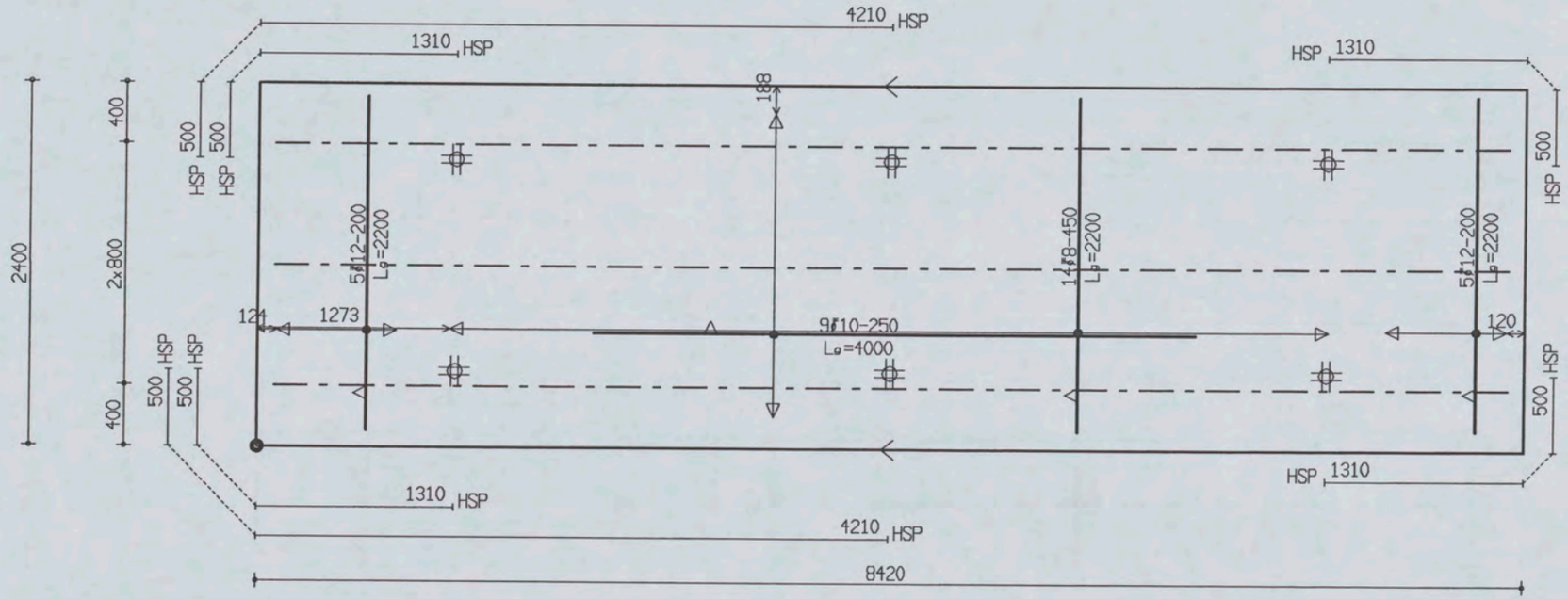

PROJ.NR.	3420						
					MALAFMETINGEN: 8420 x 2400		
DATUM : 18-01-06	NET NAAM : 12$52	TRALIE TYPE	TRALIES	LANGS mm2/m1	DWARS mm2/m1	AANTAL	MERK
PLAATDIKTE: 70	WAP. HORZ.: 6-550	190					
DEKKING : 25	WAP. VERT.: 8-260	7 | 4.5 | F					
BETONKWAL.: B45	SECTION : V011	MIL.KLASSE: 2	190-3-8200	0	0	1	083

the scale towards document
Patch Reference numbers on UTT
Engineering Scan Reference Chart TE263 Serial No. 549

Oeterbeton VLOEREN Tekeningnaam: 3420_L01 ZAPLTSAV:3.99

Shell Amsterdam

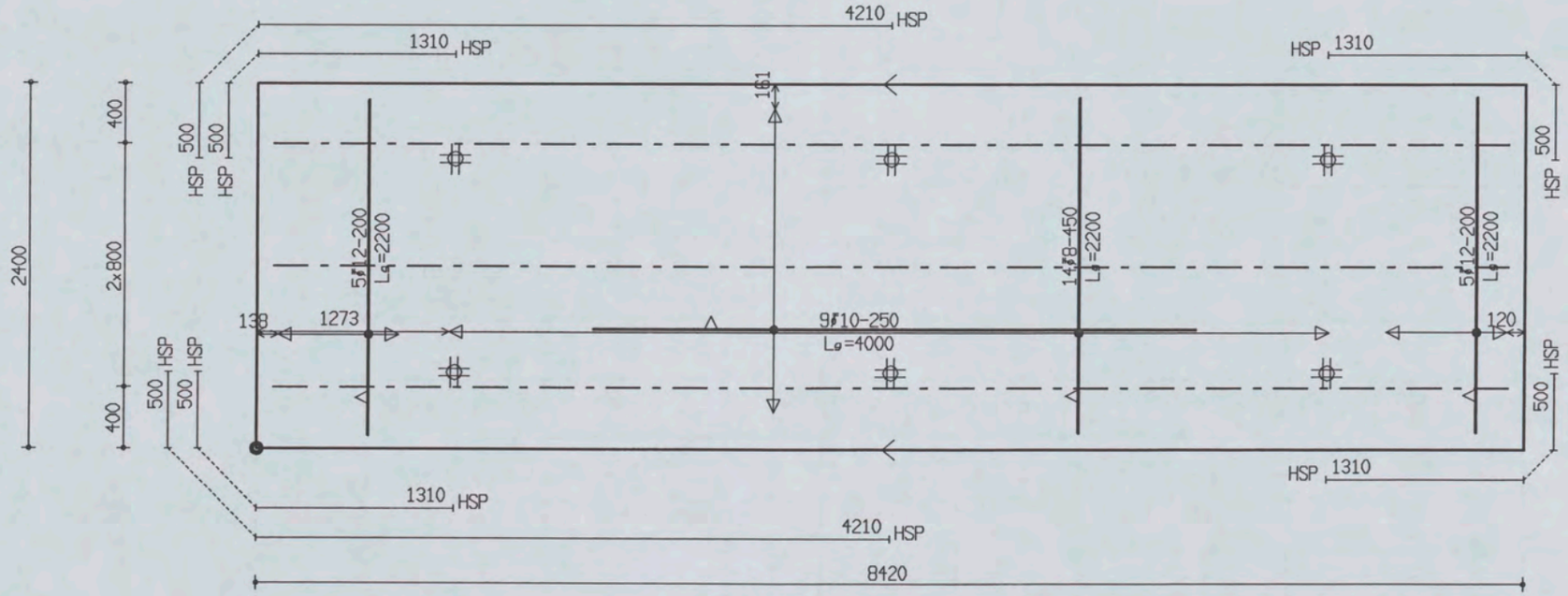

PROJ.NR.	3420

MALAFMETINGEN: 8420 x 2400

DATUM : 18-01-06	NET NAAM : 12$52	TRALIE TYPE			TRALIES	LANGS mm2/m1	DWARS mm2/m1	AANTAL	MERK
PLAATDIKTE: 70	WAP. HORZ.: 6-550	190							
DEKKING : 25	WAP. VERT.: 8-260	7	4.5	5					
BETONKWAL.: B45	SECTION : V011	MIL.KLASSE:		2	190-3-8200	0	0	1	084

the scale towards document
Patch Reference numbers on UTT
549

Oeterbeton VLOEREN Tekeningnaam: 3420_L01 ZAPLTSAV:3.99

Shell Amsterdam

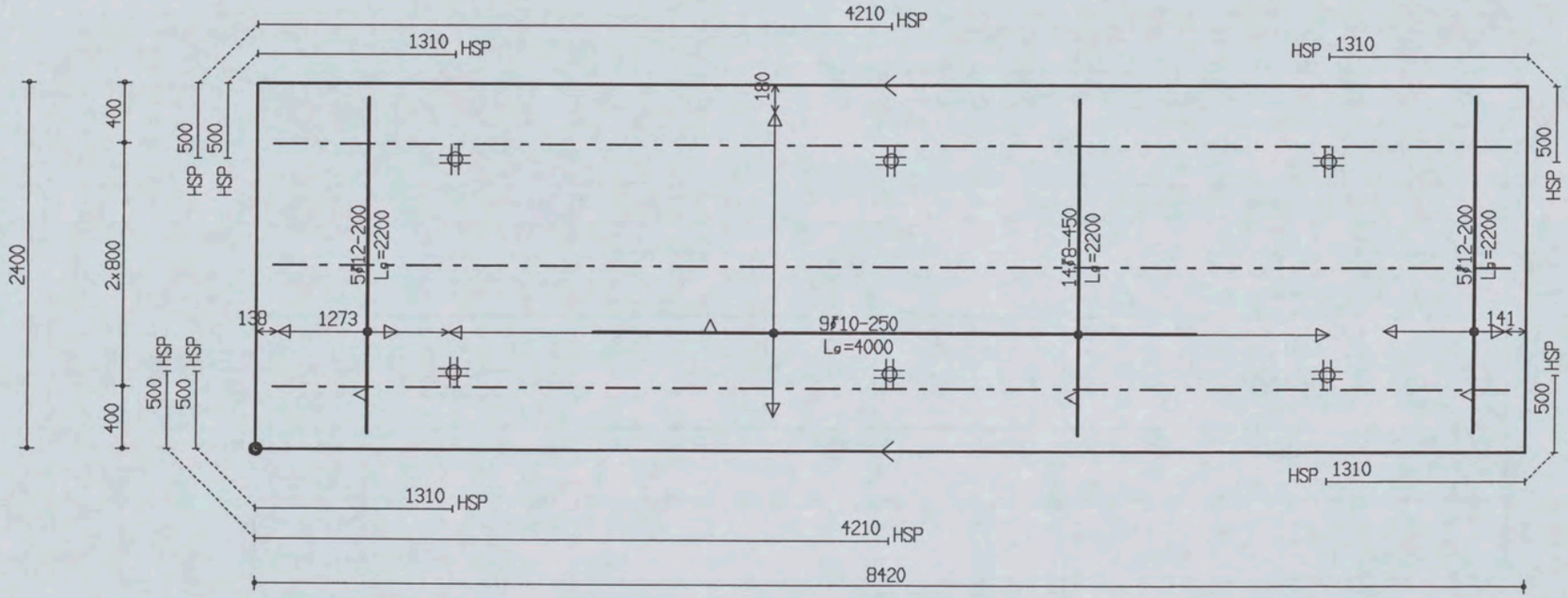

PROJ.NR.	3420							
DATUM : 18-01-06	NET NAAM : 12$52	TRALIE TYPE		TRALIES	LANGS mm2/m1	DWARS mm2/m1	AANTAL	MERK
PLAATDIKTE: 70	WAP. HORZ.: 6-550	190						
DEKKING : 25	WAP. VERT.: 8-260	7	4.5	5				
BETONKWAL.: B45	SECTION : V011	MIL.KLASSE:		190-3-8200	0	0	1	085

MALAFMETINGEN: 8420 x 2400

Oeterbeton VLOEREN Tekeningnaam: 3420_L01 ZAPLTSAV:3.99

Shell Amsterdam

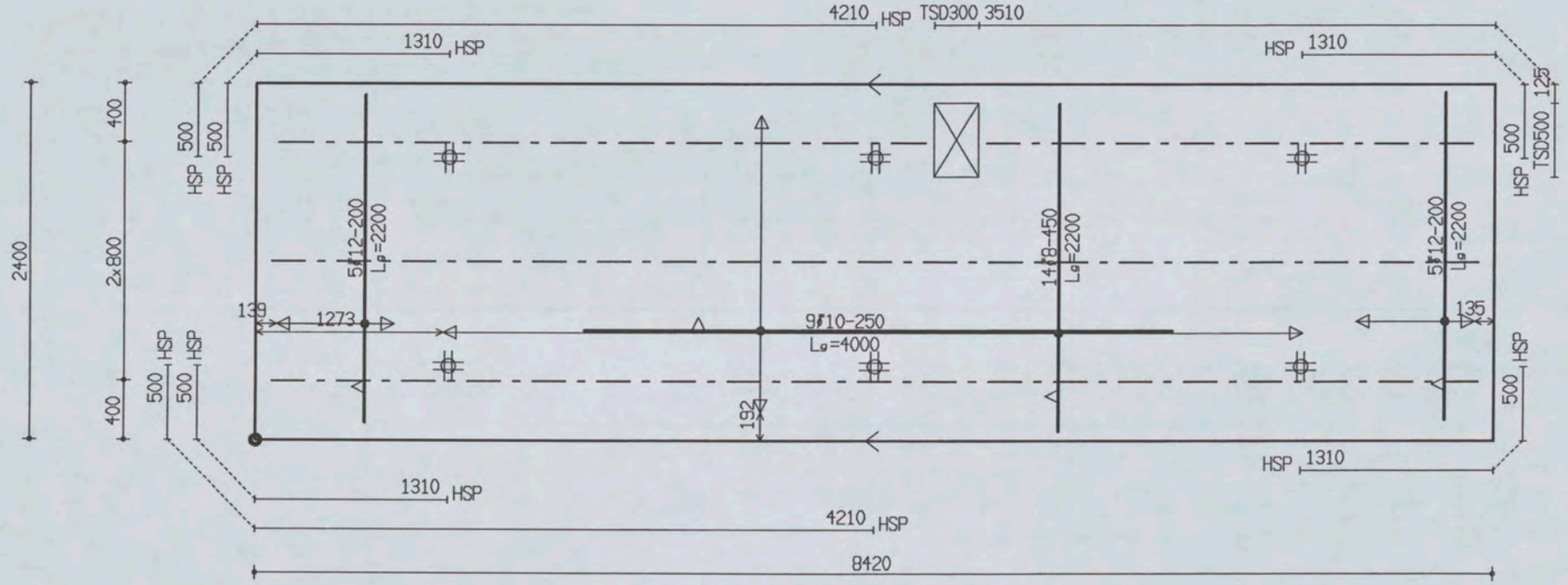

PROJ.NR.	3420

MALAFMETINGEN: 8420 x 2400

DATUM : 18-01-06	NET NAAM : 12$52	TRALIE TYPE			TRALIES	LANGS mm2/m1	DWARS mm2/m1	AANTAL	MERK
PLAATDIKTE: 70	WAP. HORZ.: 6-550	190			190-1-3300				
DEKKING : 25	WAP. VERT.: 8-260	7	4.5	5	190-1-4400	0	0	1	086
BETONKWAL.: B45	SECTION : V011	MIL.KLASSE:	2		190-2-8200				

the scale towards document
Patch Reference numbers on UTT
549

Oeterbeton VLOEREN Tekeningnaam: 3420_L01 ZAPLTSAV:3.99

Shell Amsterdam

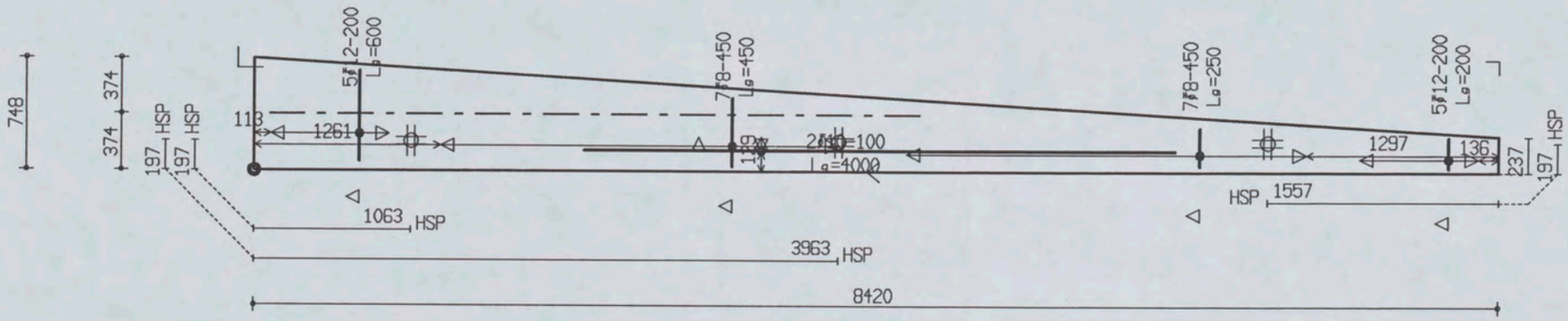

PROJ.NR.	3420

MALAFMETINGEN: 8420 x 748

DATUM : 18-01-06	NET NAAM : 12$52	TRALIE TYPE	TRALIES	LANGS mm2/m1	DWARS mm2/m1	AANTAL	MERK
PLAATDIKTE: 70	WAP. HORZ.: 6-550	190					
DEKKING : 25	WAP. VERT.: 8-260	7 | 4.5 |					
BETONKWAL.: B45	SECTION : V011	MIL.KLASSE:	190-1-4400	0	0	1	087

Betonbeton VLOEREN Tekeningnaam: 3420_L01 ZAPLTSAV:3.99

Shell Amsterdam

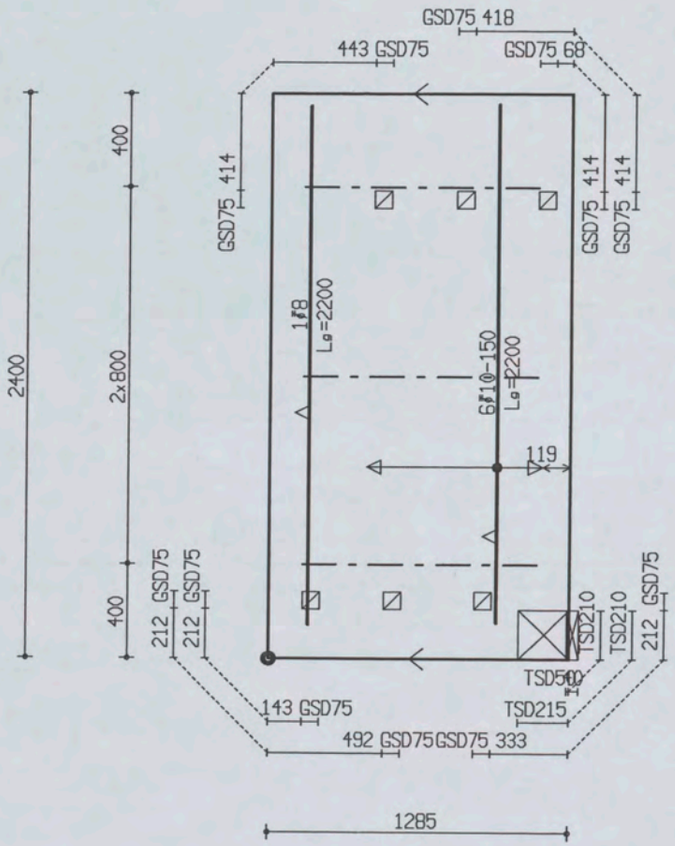

PROJ.NR.	3420

MALAFMETINGEN: 1285 x 2400

DATUM : 18-01-06	NET NAAM : 8$29	TRALIE TYPE			TRALIES	LANGS mm2/m1	DWARS mm2/m1	AANTAL	MERK
PLAATDIKTE: 70	WAP. HORZ.: 6-550	190							
DEKKING : 25	WAP. VERT.: 6-393	7	4.5	5					
BETONKWAL.: B45	SECTION : V012	MIL.KLASSE:		2	190-3-1000	0	0	1	088

the scale towards document
Patch Reference numbers on UTT
549

Oelerbeton VLOEREN Tekeningnaam: 3420_L01 ZAPLTSRV:3.99

Shell Amsterdam

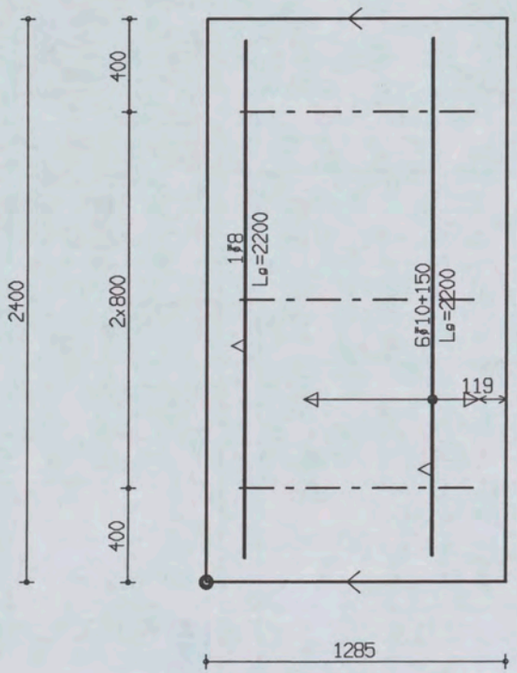

PROJ.NR.	3420							
DATUM : 18-01-06	NET NAAM : 8$29	TRALIE TYPE	TRALIES	LANGS mm2/m1	DWARS mm2/m1	AANTAL	MERK
PLAATDIKTE: 70	WAP. HORZ.: 6-550	190					
DEKKING : 25	WAP. VERT.: 6-393	7 | 4.5 | 5	190-3-1000	0	0	1	089
BETONKWAL.: B45	SECTION : V012	MIL.KLASSE: 2					

MALAFMETINGEN: 1285 x 2400

Oeterbeton VLOEREN Tekeningnaam: 3420_L01 ZAPLTSRV:3.99

Shell Amsterdam

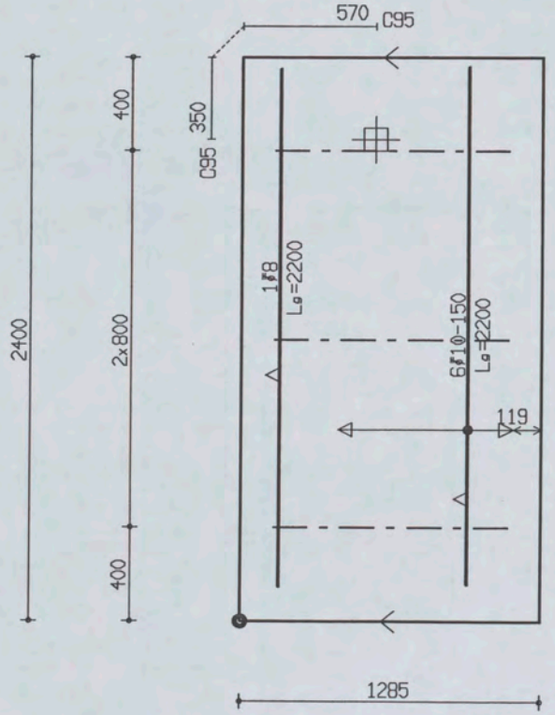

PROJ.NR.	3420

MALAFMETINGEN: 1285 x 2400

DATUM : 18-01-06	NET NAAM : 8$29	TRALIE TYPE			TRALIES	LANGS mm2/m1	DWARS mm2/m1	AANTAL	MERK
PLAATDIKTE: 70	WAP. HORZ.: 6-550	190							
DEKKING : 25	WAP. VERT.: 6-393	7	4.5	5					
BETONKWAL.: B45	SECTION : V012	MIL.KLASSE:	2		190-3-1000	0	0	1	090

Oeterbeton VLOEREN Tekeningnaam: 3420_L01 ZAPLTSAV:3.99

Shell Amsterdam

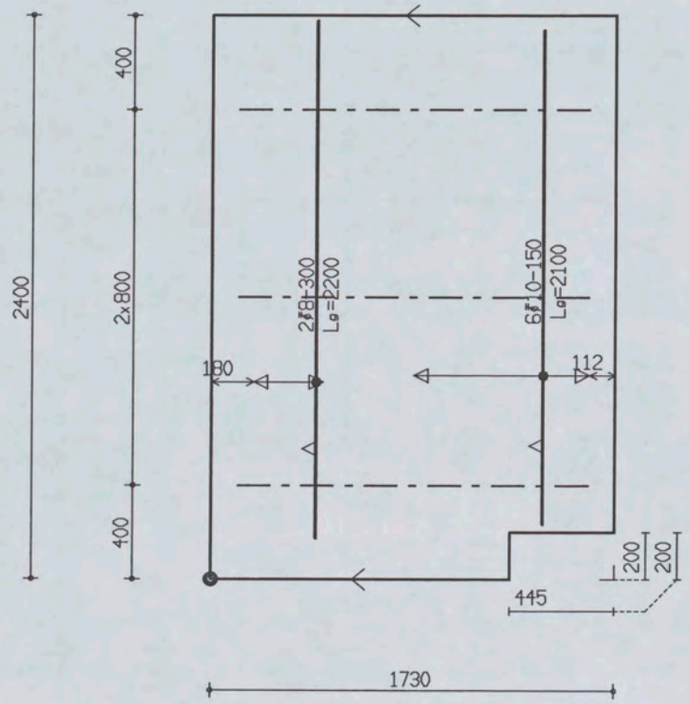

PROJ.NR.	3420							
DATUM : 18-01-06	NET NAAM : 8$29	TRALIE TYPE			TRALIES	LANGS mm2/m1	DWARS mm2/m1	AANTAL	MERK
PLAATDIKTE: 70	WAP. HORZ.: 6-550	190							
DEKKING : 25	WAP. VERT.: 6-393	7	4.5	5					
BETONKWAL.: B45	SECTION : V012	MIL.KLASSE:			190-3-1500	0	0	1	091

MALAFMETINGEN: 1730 x 2400

Oeterbeton VLOEREN Tekeningnaam: 3420_L01 ZAPLTSAV:3.99

Shell Amsterdam

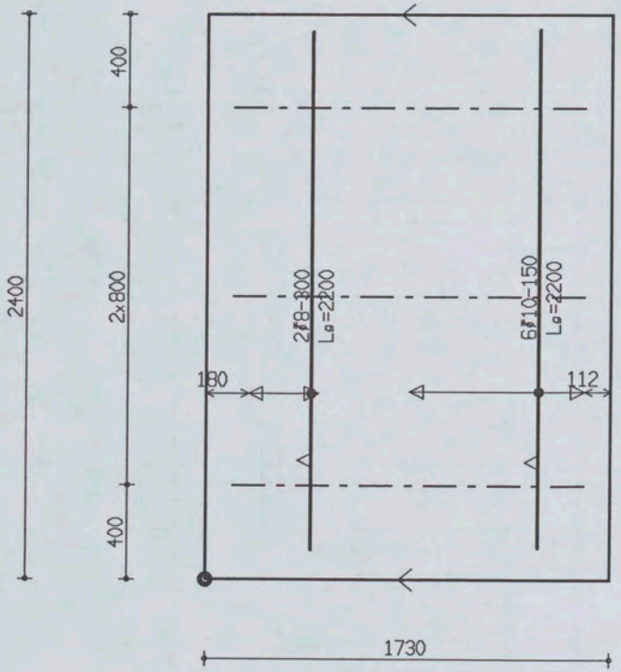

PROJ.NR.	3420

MALAFMETINGEN: 1730 x 2400

DATUM : 18-01-06	NET NAAM : 8$29	TRALIE TYPE			TRALIES	LANGS mm2/m1	DWARS mm2/m1	AANTAL	MERK
PLAATDIKTE: 70	WAP. HORZ.: 6-550	190							
DEKKING : 25	WAP. VERT.: 6-393	7	4.5	5					
BETONKWAL.: B45	SECTION : V012	MIL.KLASSE:	2		190-3-1500	0	0	1	092

Oeterbeton VLOEREN Tekeningnaam: 3420_L01 ZAPLTSAV:3.99

Shell Amsterdam

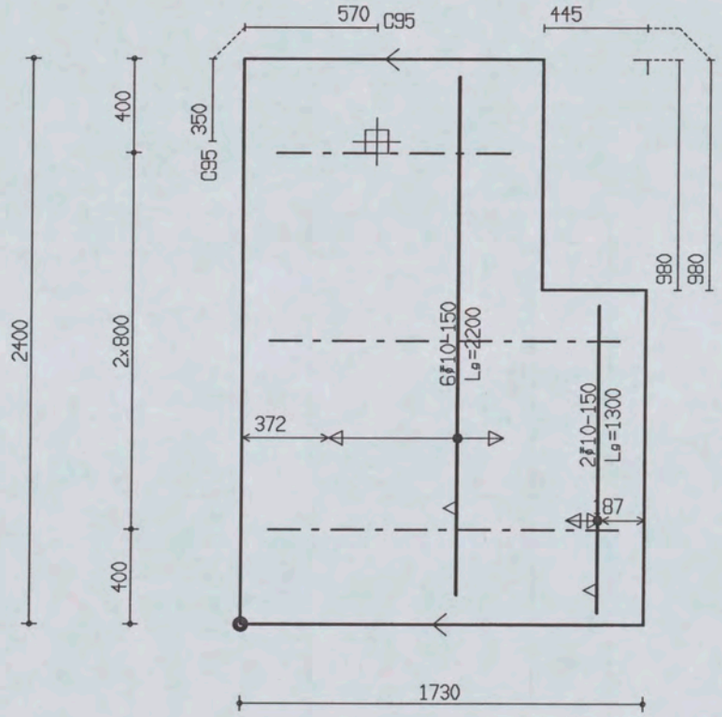

MALAFMETINGEN: 1730 x 2400

PROJ.NR.	3420							
DATUM : 18-01-06	NET NAAM : 8$29	TRALIE TYPE	TRALIES	LANGS mm2/m1	DWARS mm2/m1	AANTAL	MERK
PLAATDIKTE: 70	WAP. HORZ.: 6-550	190					
DEKKING : 25	WAP. VERT.: 6-393	7 | 4.5 | F	190-1-1000	0	0	1	093
BETONKWAL.: B45	SECTION : V012	MIL.KLASSE: 2	190-2-1500				

the scale towards document
Patch Reference numbers on UTT
549

Oeterbeton VLOEREN Tekeningnaam: 3420_L01 ZAPLTSAV:3.99

Shell Amsterdam

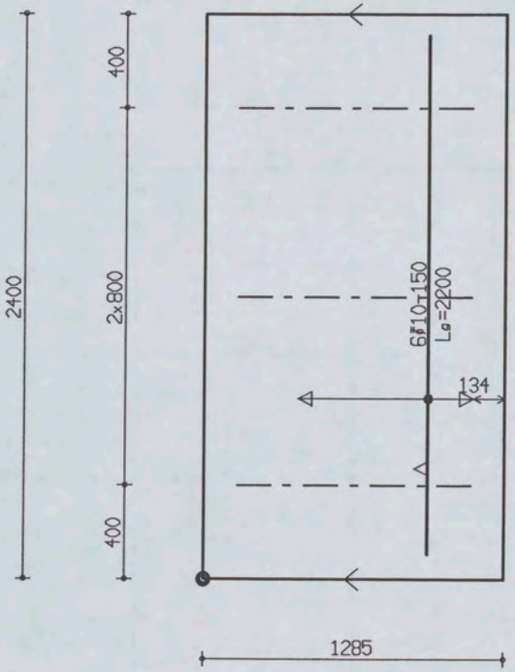

PROJ.NR.	3420

MALAFMETINGEN: 1285 x 2400

DATUM : 18-01-06	NET NAAM : 8$29	TRALIE TYPE			TRALIES	LANGS mm2/m1	DWARS mm2/m1	AANTAL	MERK
PLAATDIKTE: 70	WAP. HORZ.: 6-550	190							
DEKKING : 25	WAP. VERT.: 6-393	7	4.5	5					
BETONKWAL.: B45	SECTION : V012	MIL.KLASSE:		2	190-3-1000	0	0	1	094

the scale towards document
Patch Reference numbers on UTI
Scan Reference Chart TE263 Serial No. 549

Oeterbeton VLOEREN Tekeningnaam: 3420_L01 ZAPLTSAV:3.99

Shell Amsterdam

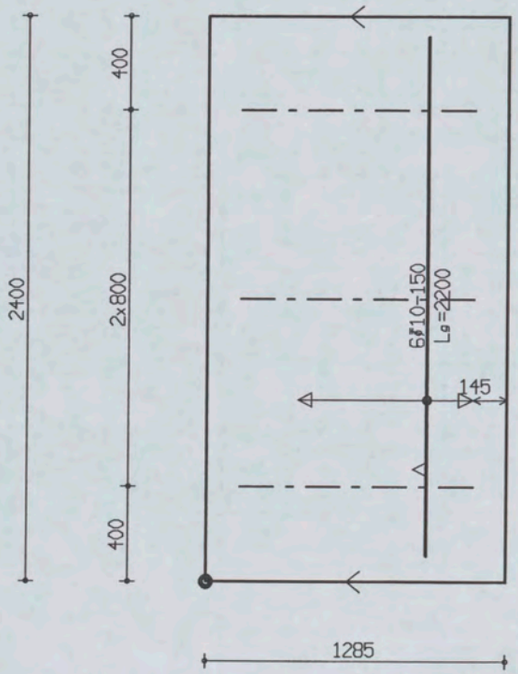

MALAFMETINGEN: 1285 x 2400

PROJ.NR.	3420							
DATUM : 18-01-06	NET NAAM : 8$29	TRALIE TYPE	TRALIES	LANGS mm2/m1	DWARS mm2/m1	AANTAL	MERK
PLAATDIKTE: 70	WAP. HORZ.: 6-550	190					
DEKKING : 25	WAP. VERT.: 6-393	7 4.5 F					
BETONKWAL.: B45	SECTION : V012	MIL.KLASSE: 2	190-3-1000	0	0	1	095

Betonbeton VLOEREN TeKeningnaam: 3420_L01 ZAPLTSRV:3.99

Shell Amsterdam

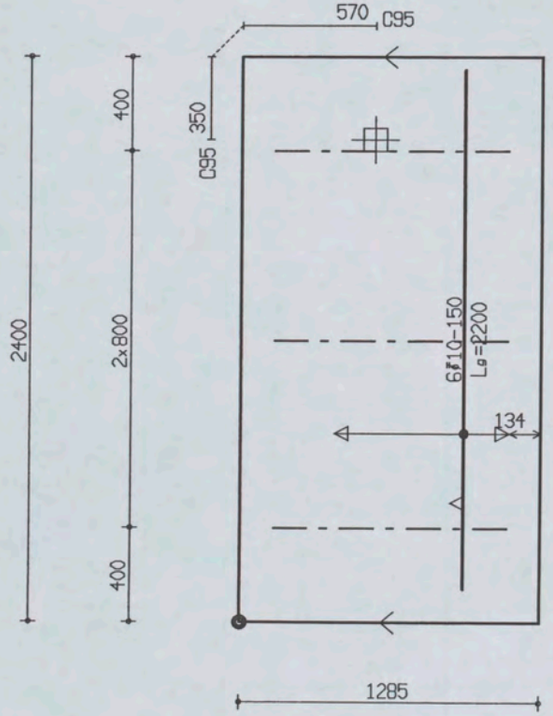

PROJ.NR.	3420

MALAFMETINGEN: 1285 x 2400

DATUM : 18-01-06	NET NAAM : 8$29	TRALIE TYPE			TRALIES	LANGS mm2/m1	DWARS mm2/m1	AANTAL	MERK
PLAATDIKTE: 70	WAP. HORZ.: 6-550	190							
DEKKING : 25	WAP. VERT.: 6-393	7	4.5	5					
BETONKWAL.: B45	SECTION : V012	MIL.KLASSE: 2			190-3-1000	0	0	1	096

Oeterbeton VLOEREN Tekeningnaam: 3420_L01 ZAPLTSAV:3.99

Shell Amsterdam

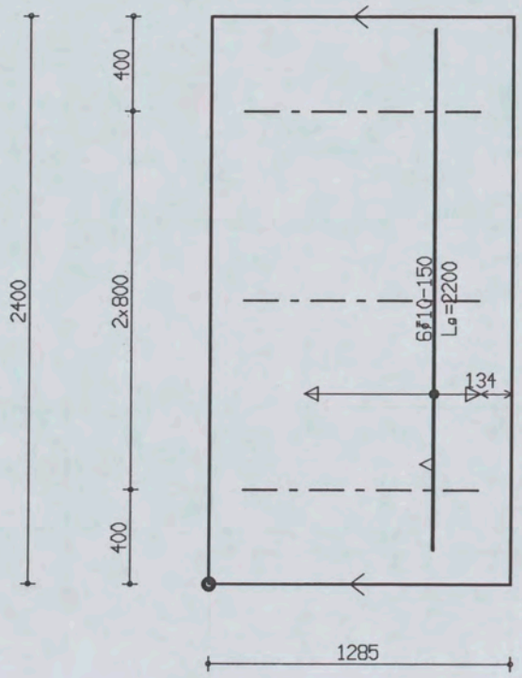

PROJ.NR.	3420

MALAFMETINGEN: 1285 x 2400

DATUM : 18-01-06	NET NAAM : 8$29	TRALIE TYPE			TRALIES	LANGS mm2/m1	DWARS mm2/m1	AANTAL	MERK
PLAATDIKTE: 70	WAP. HORZ.: 6-550	190							
DEKKING : 25	WAP. VERT.: 6-393	7	4.5	5					
BETONKWAL.: B45	SECTION : V012	MIL.KLASSE:			190-3-1000	0	0	1	097

Oeterbeton VLOEREN Tekeningnaam: 3420_L01 ZAPLTSAV:3.99

Shell Amsterdam

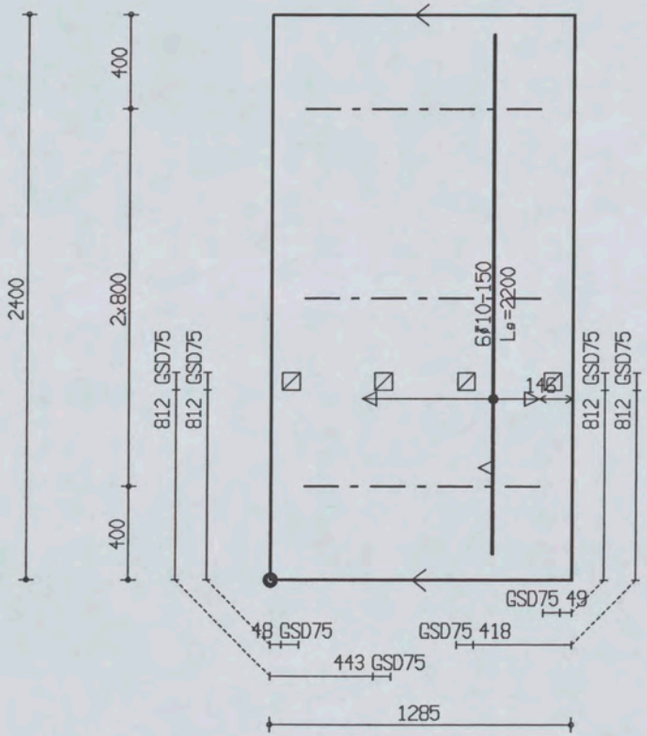

PROJ.NR.	3420

MALAFMETINGEN: 1285 x 2400

DATUM : 18-01-06	NET NAAM : 8$29	TRALIE TYPE			TRALIES	LANGS mm2/m1	DWARS mm2/m1	AANTAL	MERK
PLAATDIKTE: 70	WAP. HORZ.: 6-550	190							
DEKKING : 25	WAP. VERT.: 6-393	7	4.5	5					
BETONKWAL.: B45	SECTION : V012	MIL.KLASSE:		2	190-3-1000	0	0	1	098

Oeterbeton VLOEREN Tekeningnaam: 3420_L01 ZAPLTSAV:3.99

Shell Amsterdam

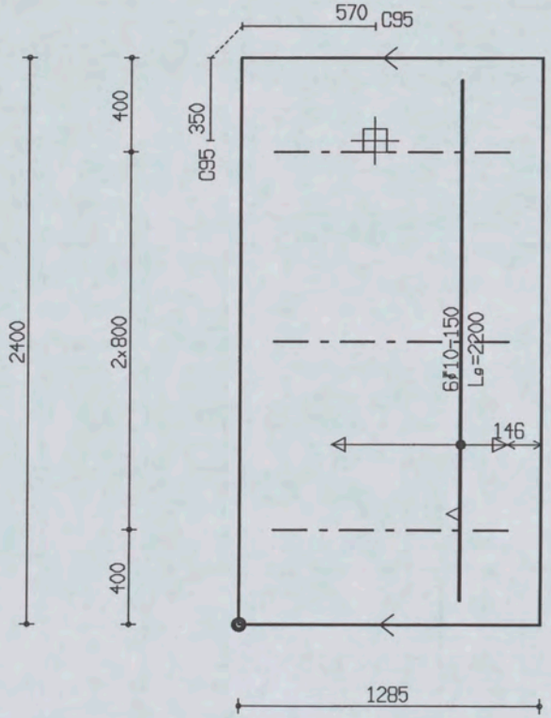

PROJ.NR.	3420

MALAFMETINGEN: 1285 x 2400

DATUM : 18-01-06	NET NAAM : 8$29	TRALIE TYPE			TRALIES	LANGS mm2/m1	DWARS mm2/m1	AANTAL	MERK
PLAATDIKTE: 70	WAP. HORZ.: 6-550	190							
DEKKING : 25	WAP. VERT.: 6-393	7	4.5	5	190-3-1000	0	0	1	099
BETONKWAL.: B45	SECTION : V012	MIL.KLASSE:							

Oeterbeton VLOEREN Tekeningnaam: 3420_L01 ZAPLTSAV:3.99

Shell Amsterdam

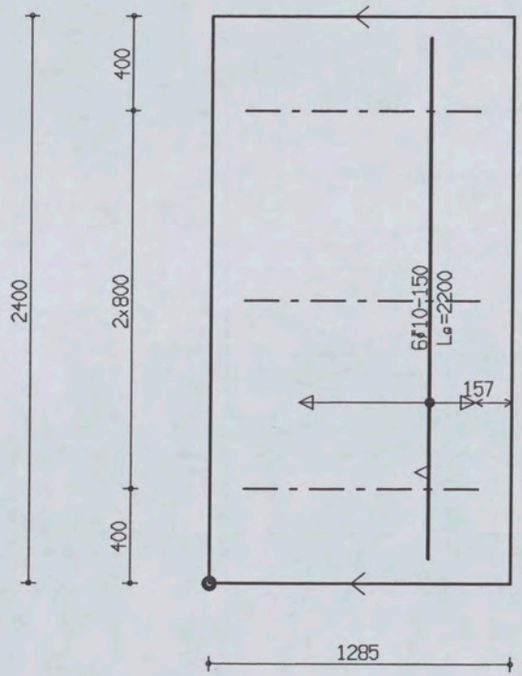

PROJ.NR.	3420

MALAFMETINGEN: 1285 x 2400

DATUM : 18-01-06	NET NAAM : 8$29	TRALIE TYPE			TRALIES	LANGS mm2/m1	DWARS mm2/m1	AANTAL	MERK
PLAATDIKTE: 70	WAP. HORZ.: 6-550	190							
DEKKING : 25	WAP. VERT.: 6-393	7	4.5	5					
BETONKWAL.: B45	SECTION : V012	MIL.KLASSE:		2	190-3-1000	0	0	1	100

Oeterbeton VLOEREN Tekeningnaam : 3420_L01 ZAPLTSAV:3.99

Shell Amsterdam

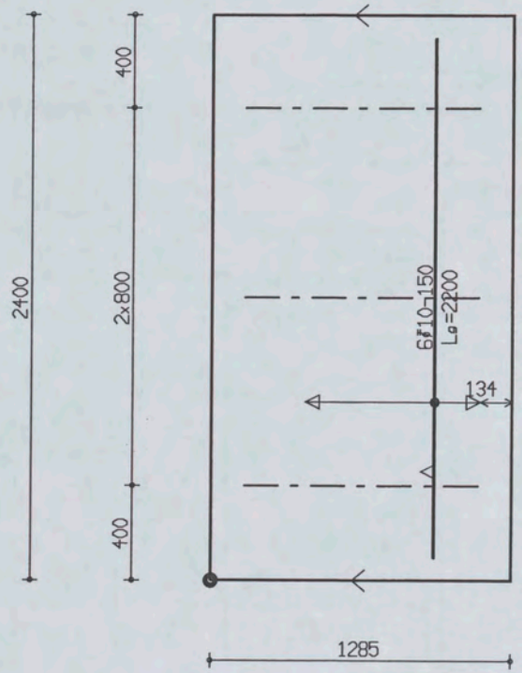

PROJ.NR.	3420

MALAFMETINGEN: 1285 x 2400

DATUM : 18-01-06	NET NAAM : 8$29	TRALIE TYPE	TRALIES	LANGS mm2/m1	DWARS mm2/m1	AANTAL	MERK
PLAATDIKTE: 70	WAP. HORZ.: 6-550	190					
DEKKING : 25	WAP. VERT.: 6-393	7 | 4.5 | F	190-3-1000	0	0	1	101
BETONKWAL.: B45	SECTION : V012	MIL.KLASSE: 2					

the scale towards document
Patch Reference numbers on UTT
549

Oeterbeton VLOEREN Tekeningnaam: 3420_L01 ZAPLTSAV: 3.99

Shell Amsterdam

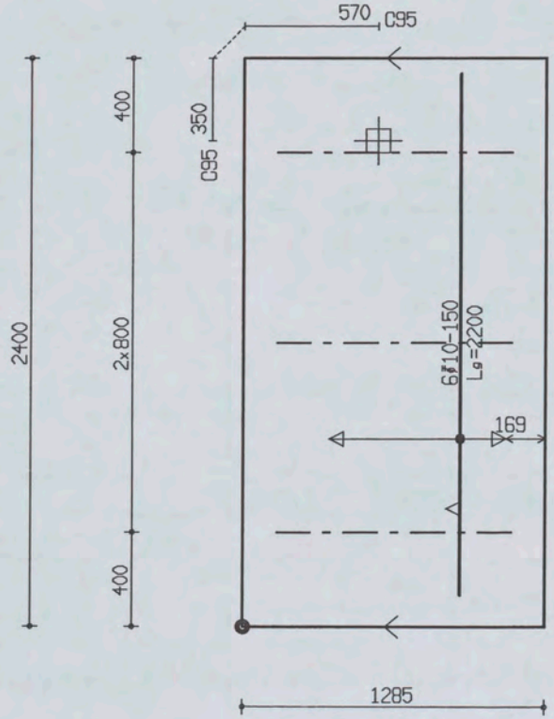

PROJ.NR.	3420

MALAFMETINGEN: 1285 x 2400

DATUM : 18-01-06	NET NAAM : 8$29	TRALIE TYPE			TRALIES	LANGS mm2/m1	DWARS mm2/m1	AANTAL	MERK
PLAATDIKTE: 70	WAP. HORZ.: 6-550	190							
DEKKING : 25	WAP. VERT.: 6-393	7	4.5	5					
BETONKWAL.: B45	SECTION : V012	MIL.KLASSE:	2		190-3-1000	0	0	1	102

Shell Amsterdam

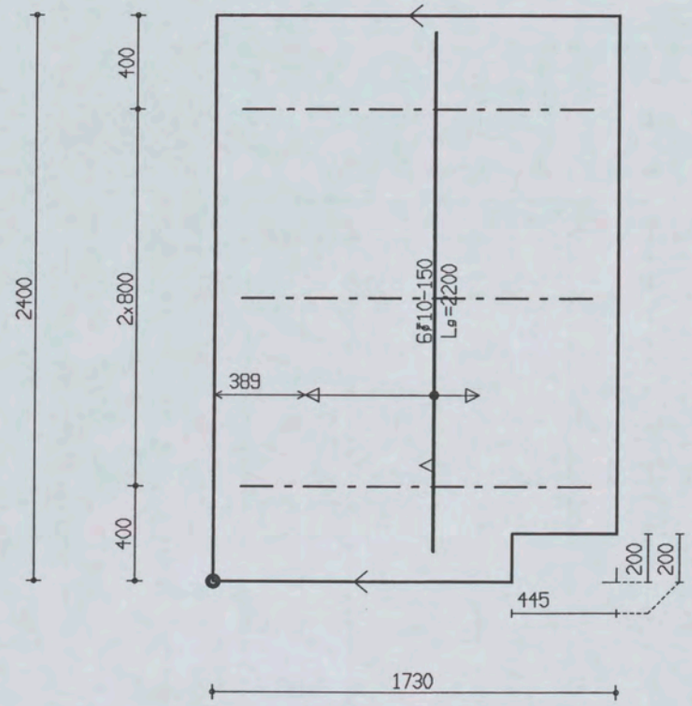

PROJ.NR.	3420							
DATUM : 18-01-06	NET NAAM : 8$29	TRALIE TYPE	TRALIES	LANGS mm2/m1	DWARS mm2/m1	AANTAL	MERK
PLAATDIKTE: 70	WAP. HORZ.: 6-550	190					
DEKKING : 25	WAP. VERT.: 6-393	7 | 4.5 | 5	190-3-1500	0	0	1	103
BETONKWAL.: B45	SECTION : V012	MIL.KLASSE: 2					

MALAFMETINGEN: 1730 x 2400

Oeterbeton VLOEREN Tekeningnaam: 3420_L01 ZAPLTSAV:3.99

Shell Amsterdam

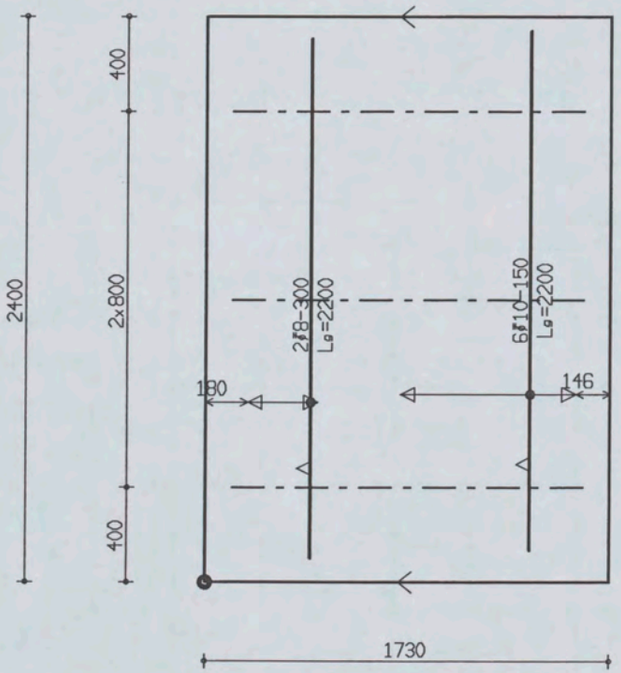

PROJ.NR.	3420

MALAFMETINGEN: 1730 x 2400

DATUM : 18-01-06	NET NAAM : 8$29	TRALIE TYPE			TRALIES	LANGS mm2/m1	DWARS mm2/m1	AANTAL	MERK
PLAATDIKTE: 70	WAP. HORZ.: 6-550	190							
DEKKING : 25	WAP. VERT.: 6-393	7	4.5	5					
BETONKWAL.: B45	SECTION : V012	MIL.KLASSE:		2	190-3-1500	0	0	1	104

Ueterbeton VLOEREN Tekeningnaam : 3420_L01 ZAPLTSAV:3.99

Shell Amsterdam

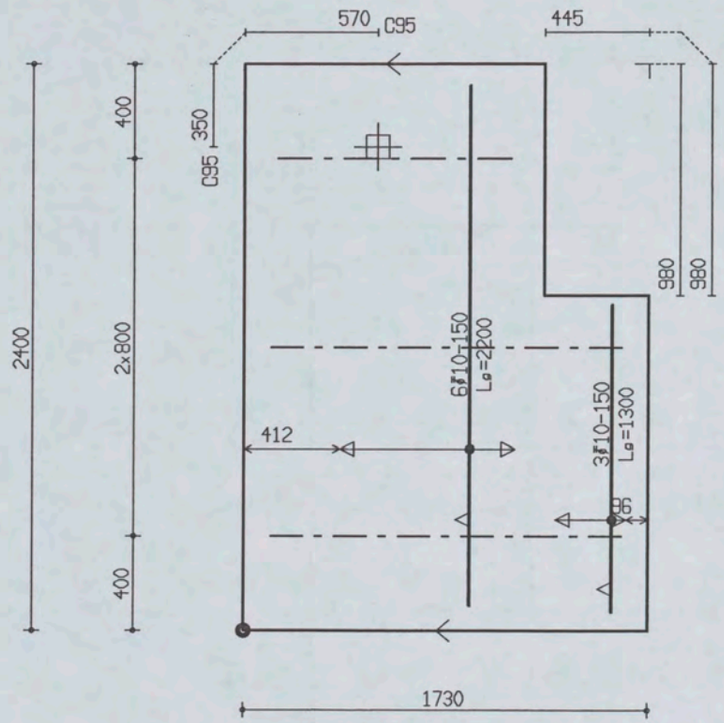

PROJ.NR.	3420

MALAFMETINGEN: 1730 x 2400

DATUM : 18-01-06	NET NAAM : 8$29	TRALIE TYPE			TRALIES	LANGS mm2/m1	DWARS mm2/m1	AANTAL	MERK
PLAATDIKTE: 70	WAP. HORZ.: 6-550	190							
DEKKING : 25	WAP. VERT.: 6-393	7	4.5	5	190-1-1000 190-2-1500	0	0	1	105
BETONKWAL.: B45	SECTION : V012	MIL.KLASSE: 2							

549

Oeterbeton VLOEREN Tekeningnaam: 3420_L01 ZAPLTSAV:3.99

Shell Amsterdam

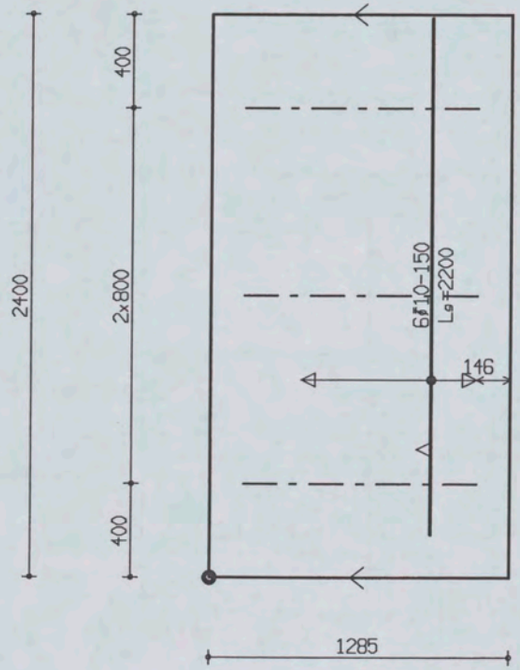

PROJ.NR.	3420

MALAFMETINGEN: 1285 x 2400

DATUM : 18-01-06	NET NAAM : 8$29	TRALIE TYPE			TRALIES	LANGS mm2/m1	DWARS mm2/m1	AANTAL	MERK
PLAATDIKTE: 70	WAP. HORZ.: 6-550	190							
DEKKING : 25	WAP. VERT.: 6-393	7	4.5	5					
BETONKWAL.: B45	SECTION : V012	MIL.KLASSE:	2		190-3-1000	0	0	1	106

the scale towards document
Patch Reference numbers on UTT
549

Oelerbeton VLOEREN Tekeningnaam: 3420_L01 ZAPLTSAV:3.99

Shell Amsterdam

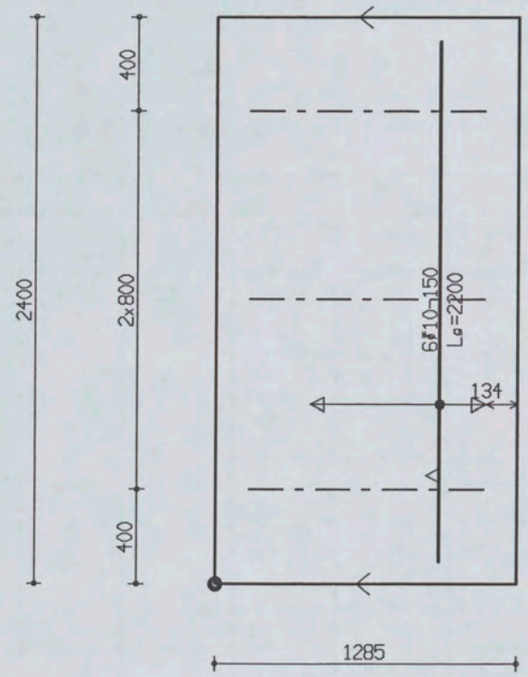

PROJ.NR.	3420

MALAFMETINGEN: 1285 x 2400

DATUM : 18-01-06	NET NAAM : 8$29	TRALIE TYPE			TRALIES	LANGS mm2/m1	DWARS mm2/m1	AANTAL	MERK
PLAATDIKTE: 70	WAP. HORZ.: 6-550	190							
DEKKING : 25	WAP. VERT.: 6-393	7	4.5	5	190-3-1000	0	0	1	107
BETONKWAL.: B45	SECTION : V012	MIL.KLASSE:							

Oosterbeton VLOEREN TeKeningnaam: 3420_L01 ZAPLTSAV:3.99

Shell Amsterdam

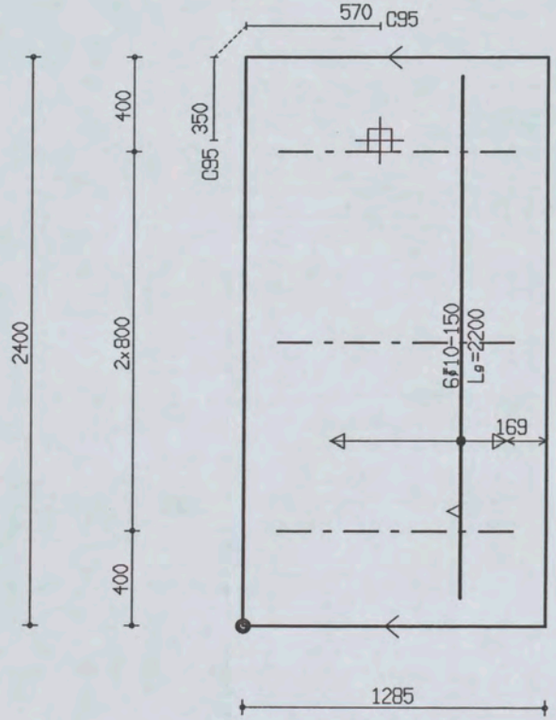

PROJ.NR.	3420

MALAFMETINGEN: 1285 x 2400

DATUM : 18-01-06	NET NAAM : 8$29	TRALIE TYPE			TRALIES	LANGS mm2/m1	DWARS mm2/m1	AANTAL	MERK
PLAATDIKTE: 70	WAP. HORZ.: 6-550	190							
DEKKING : 25	WAP. VERT.: 6-393	7	4.5	5					
BETONKWAL.: B45	SECTION : V012	MIL.KLASSE:		2	190-3-1000	0	0	1	108

Oeterbeton VLOEREN Tekeningnaam: 3420_L01 ZAPLTSAV:3.99

Shell Amsterdam

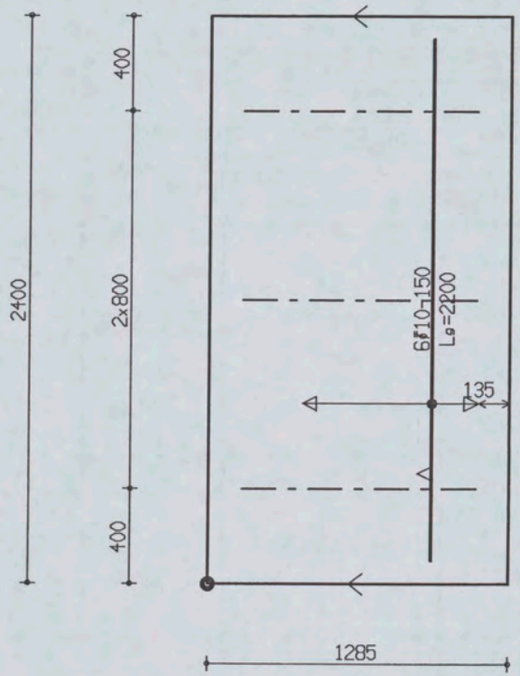

PROJ.NR.	3420

MALAFMETINGEN: 1285 x 2400

DATUM : 18-01-06	NET NAAM : 8$29	TRALIE TYPE	TRALIES	LANGS mm2/m1	DWARS mm2/m1	AANTAL	MERK
PLAATDIKTE: 70	WAP. HORZ.: 6-550	190					
DEKKING : 25	WAP. VERT.: 6-393	7 | 4.5 | 5	190-3-1000	0	0	1	109
BETONKWAL.: B45	SECTION : V012	MIL.KLASSE:					

Ueterbeton VLUEHEN Tekeningnaam: 3420_L01 ZAPLTSAV:3.99

Shell Amsterdam

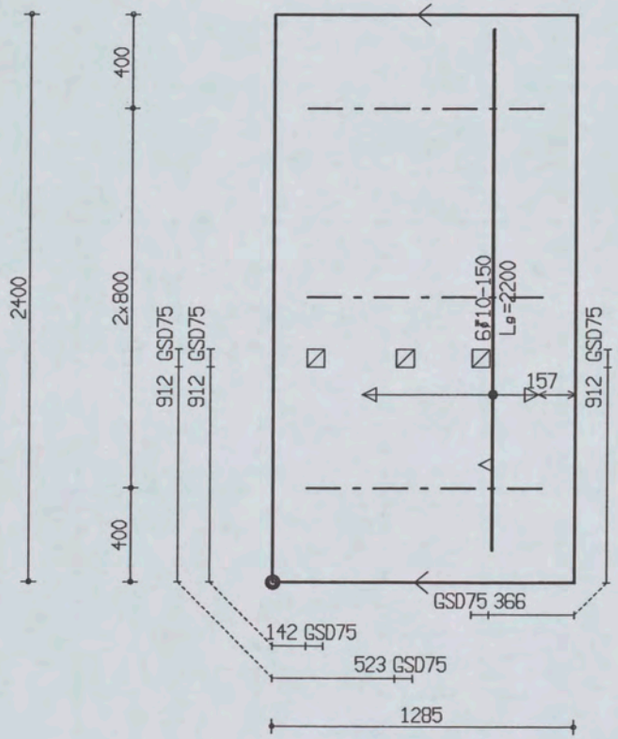

PROJ.NR.	3420

MALAFMETINGEN: 1285 x 2400

DATUM : 18-01-06	NET NAAM : 8$29	TRALIE TYPE			TRALIES	LANGS mm2/m1	DWARS mm2/m1	AANTAL	MERK
PLAATDIKTE: 70	WAP. HORZ.: 6-550	190							
DEKKING : 25	WAP. VERT.: 6-393	7	4.5	5					
BETONKWAL.: B45	SECTION : V012	MIL.KLASSE: 2			190-3-1000	0	0	1	110

Oeterbeton VLOEREN Tekeningnaam: 3420_L01 ZAPLTSAV:3.99

Shell Amsterdam

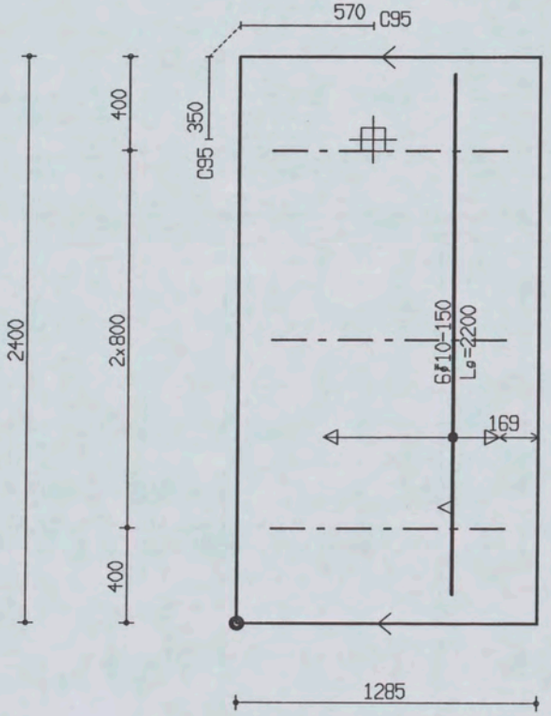

PROJ.NR.	3420

MALAFMETINGEN: 1285 x 2400

DATUM : 18-01-06	NET NAAM : 8$29	TRALIE TYPE	TRALIES	LANGS mm2/m1	DWARS mm2/m1	AANTAL	MERK
PLAATDIKTE: 70	WAP. HORZ.: 6-550	190					
DEKKING : 25	WAP. VERT.: 6-393	7 4.5 5					
BETONKWAL.: B45	SECTION : V012	MIL.KLASSE: 2	190-3-1000	0	0	1	111

Oeterbeton VLOEREN Tekeningnaam: 3420_L01 ZAPLTSAV:3.99

Shell Amsterdam

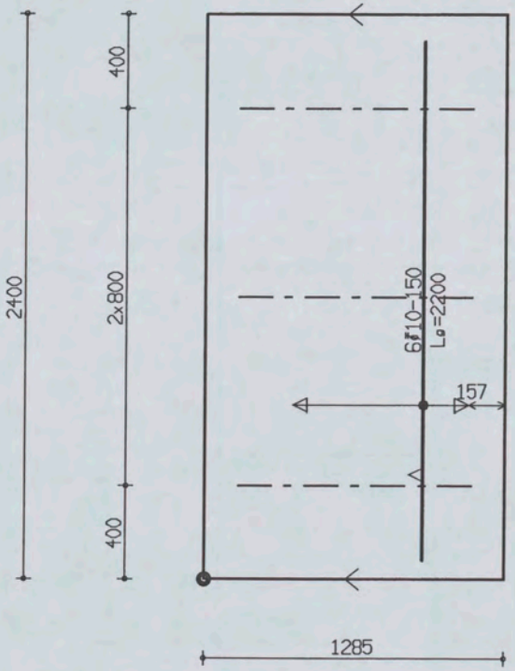

PROJ.NR.	3420

MALAFMETINGEN: 1285 x 2400

DATUM : 18-01-06	NET NAAM : 8$29	TRALIE TYPE			TRALIES	LANGS mm2/m1	DWARS mm2/m1	AANTAL	MERK
PLAATDIKTE: 70	WAP. HORZ.: 6-550	190							
DEKKING : 25	WAP. VERT.: 6-393	7	4.5	5					
BETONKWAL.: B45	SECTION : V012	MIL.KLASSE:		2	190-3-1000	0	0	1	112

the scale towards document
Patch Reference numbers on UTT
ngineering Scan Reference Chart TE263 Serial No. 549

Oeterbeton VLOEREN Tekeningnaam: 3420_L01 ZAPLTSRV:3.99

Shell Amsterdam

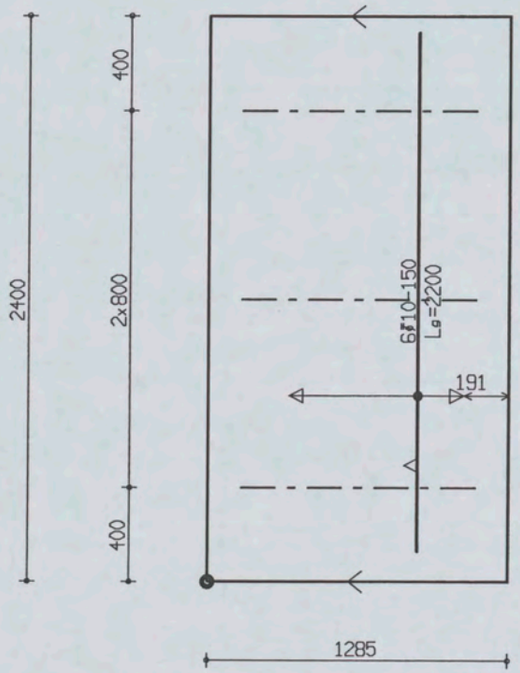

PROJ.NR.	3420							
DATUM : 18-01-06	NET NAAM : 8$29	TRALIE TYPE			TRALIES	LANGS mm2/m1	DWARS mm2/m1	AANTAL	MERK
PLAATDIKTE: 70	WAP. HORZ.: 6-550	190							
DEKKING : 25	WAP. VERT.: 6-393	7	4.5	5					
BETONKWAL.: B45	SECTION : V012	MIL.KLASSE:			190-3-1000	0	0	1	113

MALAFMETINGEN: 1285 x 2400

Oeterbeton VLOEREN Tekeningnaam: 3420_L01 ZAPLTSRV:3.99

Shell Amsterdam

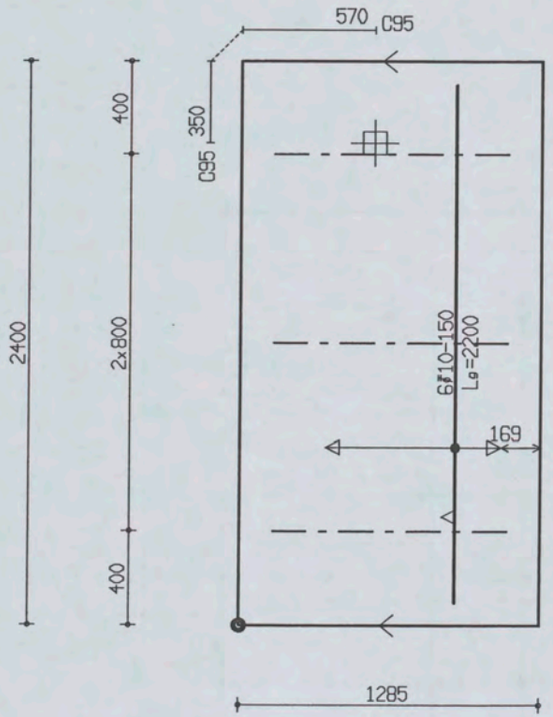

PROJ.NR.	3420

MALAFMETINGEN: 1285 x 2400

DATUM : 18-01-06	NET NAAM : 8$29	TRALIE TYPE			TRALIES	LANGS mm2/m1	DWARS mm2/m1	AANTAL	MERK
PLAATDIKTE: 70	WAP. HORZ.: 6-550	190							
DEKKING : 25	WAP. VERT.: 6-393	7	4.5	5					
BETONKWAL.: B45	SECTION : V012	MIL.KLASSE:		2	190-3-1000	0	0	1	114

the scale towards document
Patch Reference numbers on UTT
549

Oeterbeton VLOEREN Tekeningnaam: 3420_L01 ZAPLTSAV:3.99

Shell Amsterdam

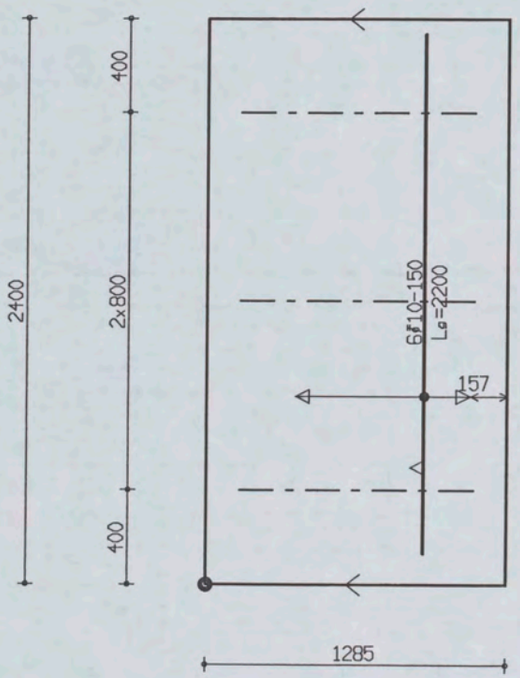

PROJ.NR.	3420

MALAFMETINGEN: 1285 x 2400

DATUM : 18-01-06	NET NAAM : 8$29	TRALIE TYPE	TRALIES	LANGS mm2/m1	DWARS mm2/m1	AANTAL	MERK
PLAATDIKTE: 70	WAP. HORZ.: 6-550	190					
DEKKING : 25	WAP. VERT.: 6-393	7 4.5		0	0	1	115
BETONKWAL.: B45	SECTION : V012	MIL.KLASSE:	190-3-1000				

Oeterbeton VLOEREN Tekeningnaam: 3420_L01 ZAPLTSAV:3.99

Shell Amsterdam

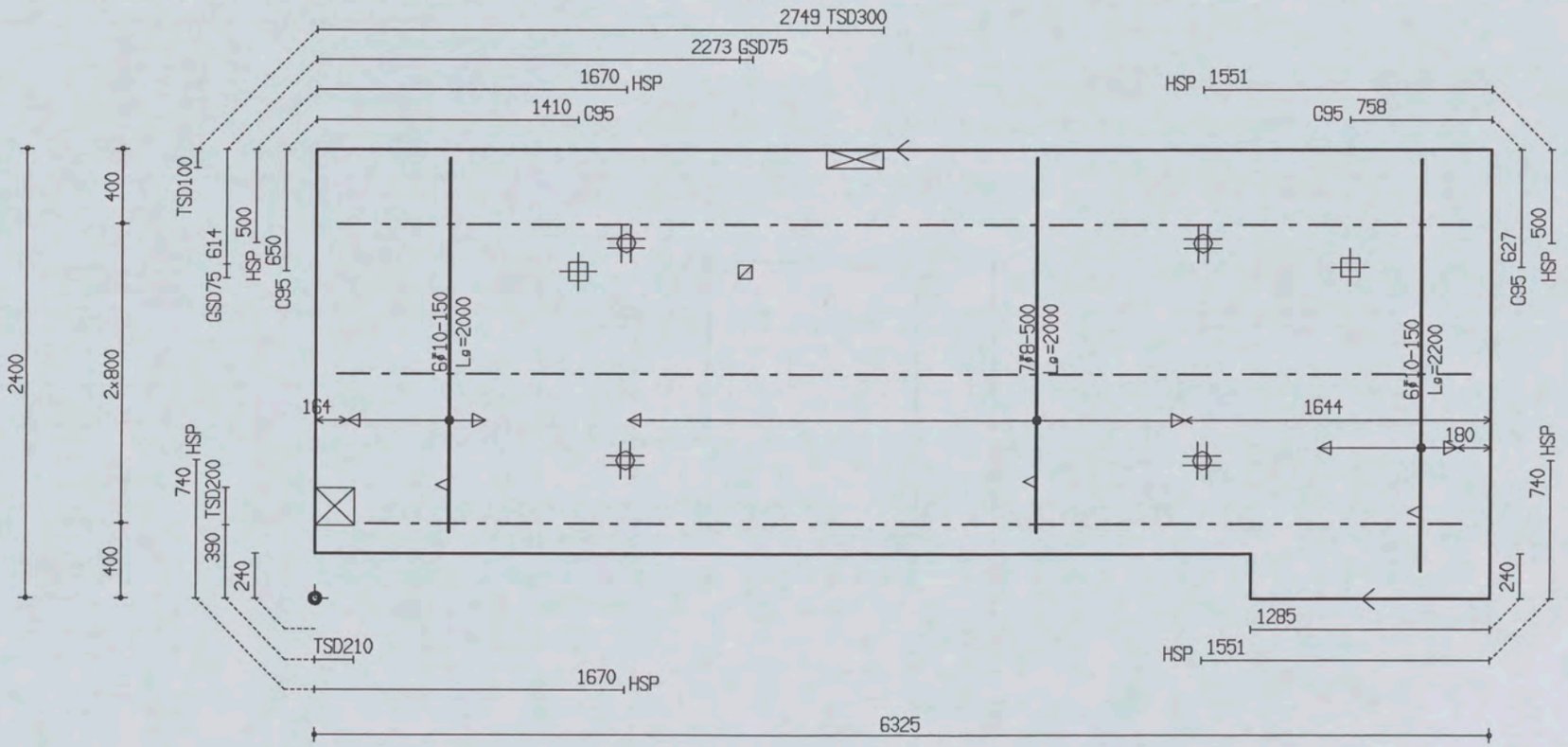

PROJ.NR.	3420

MALAFMETINGEN: 6325 x 2400

DATUM : 18-01-06	NET NAAM : 8$52	TRALIE TYPE	TRALIES	LANGS mm2/m1	DWARS mm2/m1	AANTAL	MERK
PLAATDIKTE: 70	WAP. HORZ.: 6-550	190	190-2-6100 190-1-5900	0	0	1	116
DEKKING : 25	WAP. VERT.: 6-219	7 | 4.5 | 5					
BETONKWAL.: B45	SECTION : V012	MIL.KLASSE: 2					

the scale towards document
C1 B1 A1 C2 B2 A5 B5 20 18 17 16 11 10 09 03 02 01 C7 B7 A7 C8 B8 A8 C9 B9
Patch Reference numbers on UTT
549

Oeterbeton VLOEREN Tekeningnaam: 3420_L01 ZAPLTSAV: 3.99

Shell Amsterdam

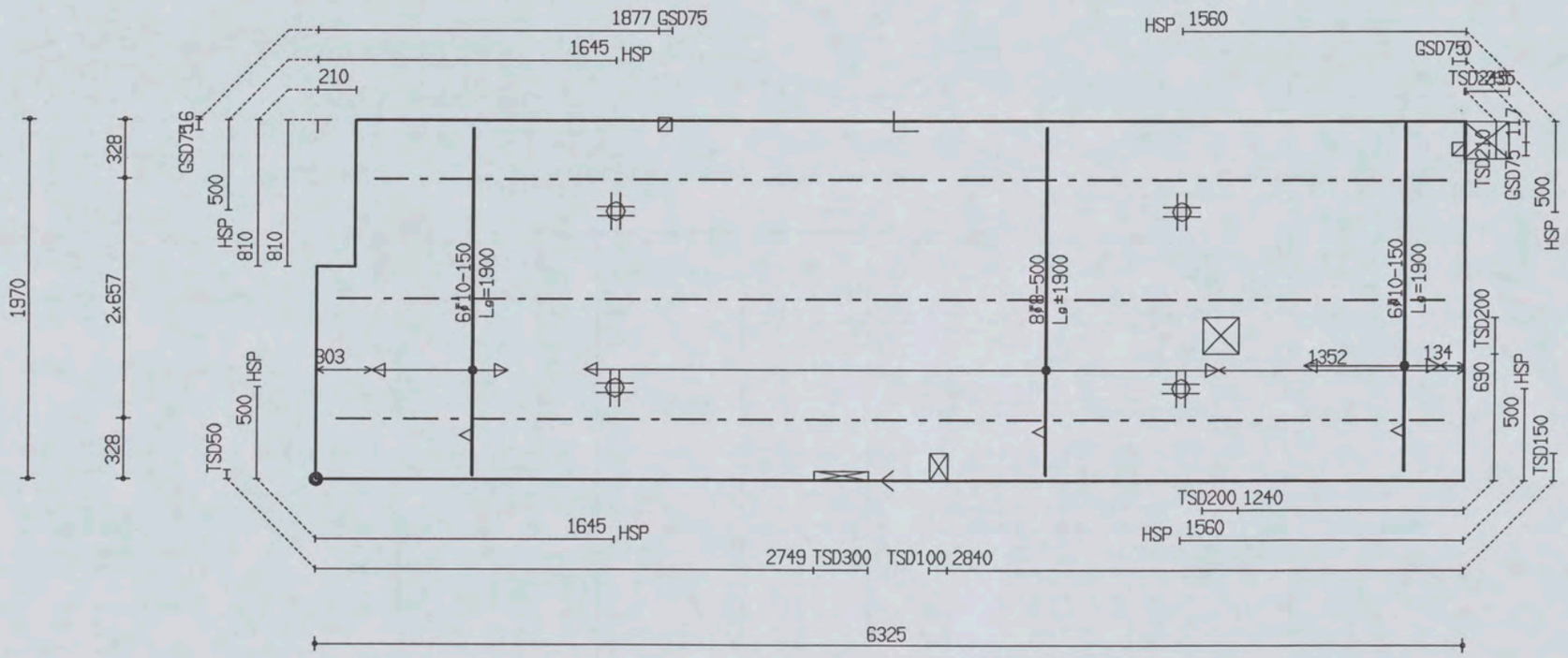

PROJ.NR.	3420

MALAFMETINGEN: 6325 x 1970

DATUM : 18-01-06	NET NAAM : 8$52	TRALIE TYPE			TRALIES	LANGS mm2/m1	DWARS mm2/m1	AANTAL	MERK
PLAATDIKTE: 70	WAP. HORZ.: 6-550	190							
DEKKING : 25	WAP. VERT.: 6-219	7	4.5	5	190-1-5900	0	0	1	117
BETONKWAL.: B45	SECTION : V012	MIL.KLASSE:			190-2-6100				

Oeterbeton VLOEREN Tekeningnaam: 3420_L01 ZAPLTSAV: 3.99

Shell Amsterdam

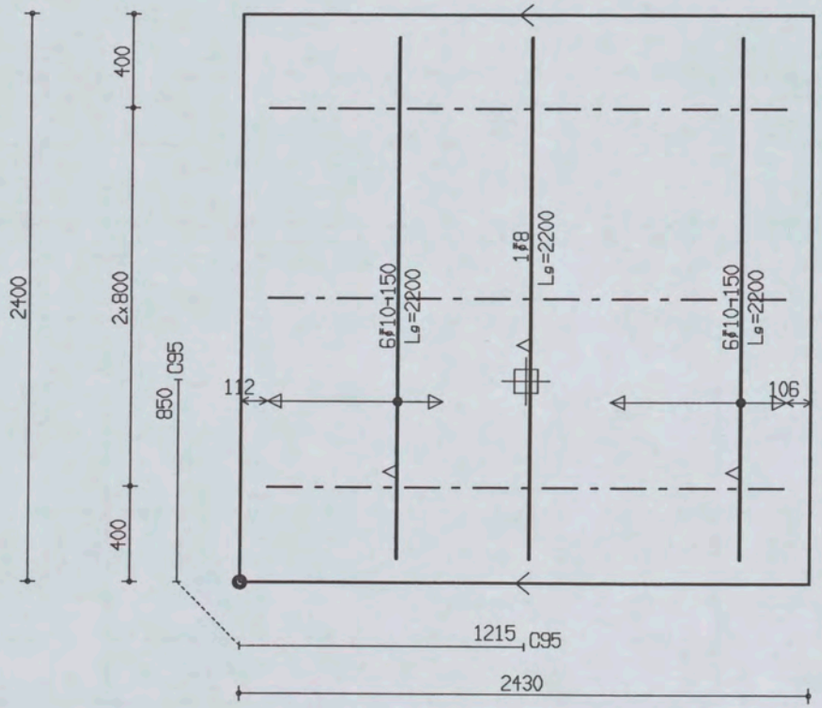

PROJ.NR.	3420

MALAFMETINGEN: 2430 x 2400

DATUM : 18-01-06	NET NAAM : 8$29	TRALIE TYPE			TRALIES	LANGS mm2/m1	DWARS mm2/m1	AANTAL	MERK
PLAATDIKTE: 70	WAP. HORZ.: 6-550	190							
DEKKING : 25	WAP. VERT.: 6-393	7	4.5	5					
BETONKWAL.: B45	SECTION : V013	MIL.KLASSE: 2			190-3-2200	0	0	1	118

the scale towards document
Patch Reference numbers on UTT
549

Ueterbeton VLOEREN Tekeningnaam: 3420_L01 ZAPLTSAV:3.99

Shell Amsterdam

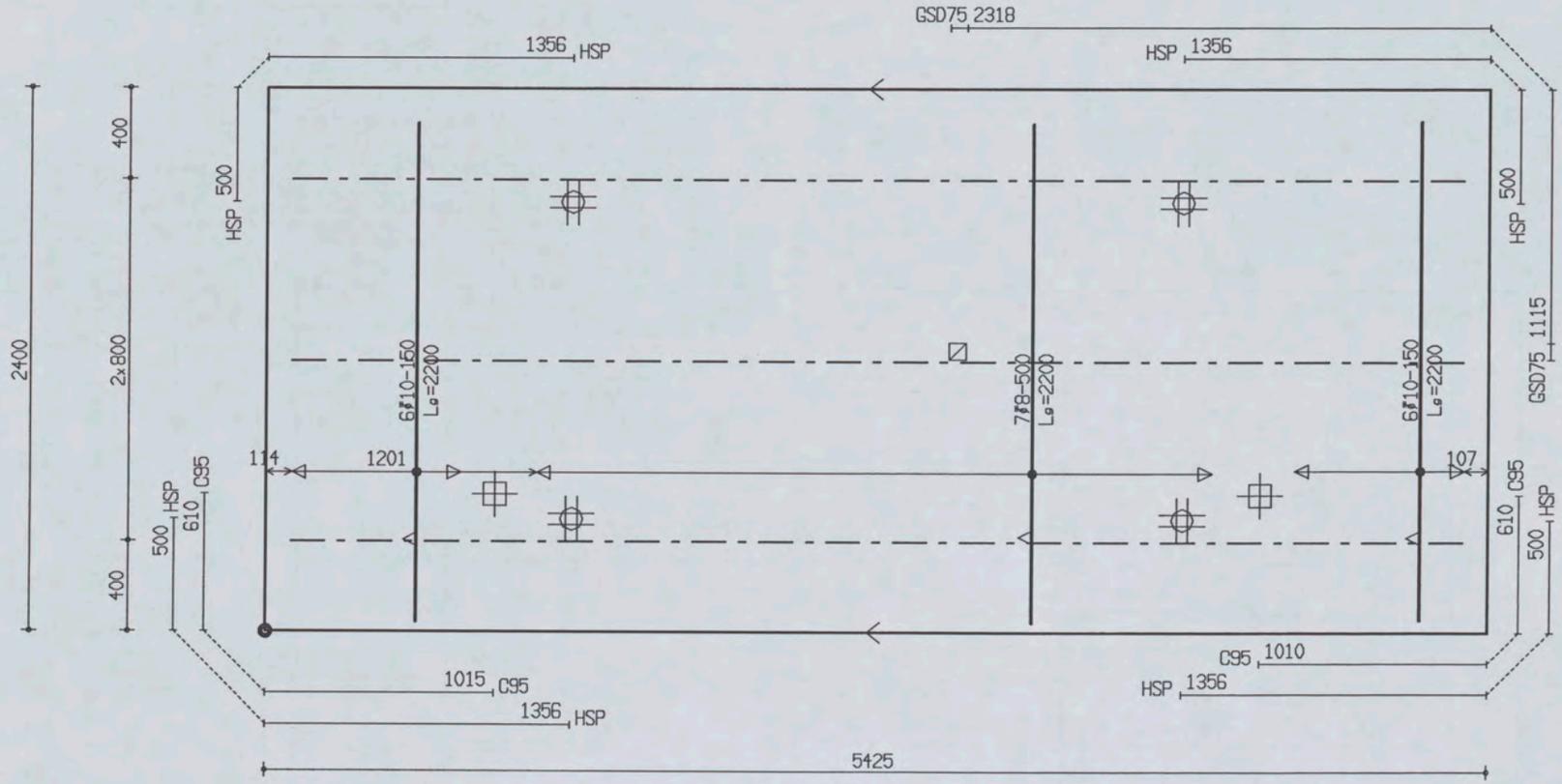

PROJ.NR.	3420

MALAFMETINGEN: 5425 x 2400

DATUM : 18-01-06	NET NAAM : 12$29	TRALIE TYPE			TRALIES	LANGS mm2/m1	DWARS mm2/m1	AANTAL	MERK
PLAATDIKTE: 70	WAP. HORZ.: 6-550	190							
DEKKING : 25	WAP. VERT.: 6-261	7	4.5	5					
BETONKWAL.: B45	SECTION : V018	MIL.KLASSE:	2		190-3-5200	0	0	1	158

the scale towards document
Patch Reference numbers on UTT
549

Oeterbeton VLOEREN Tekeningnaam: 3420_L01 ZAPLTSAV: 3.99

Shell Amsterdam

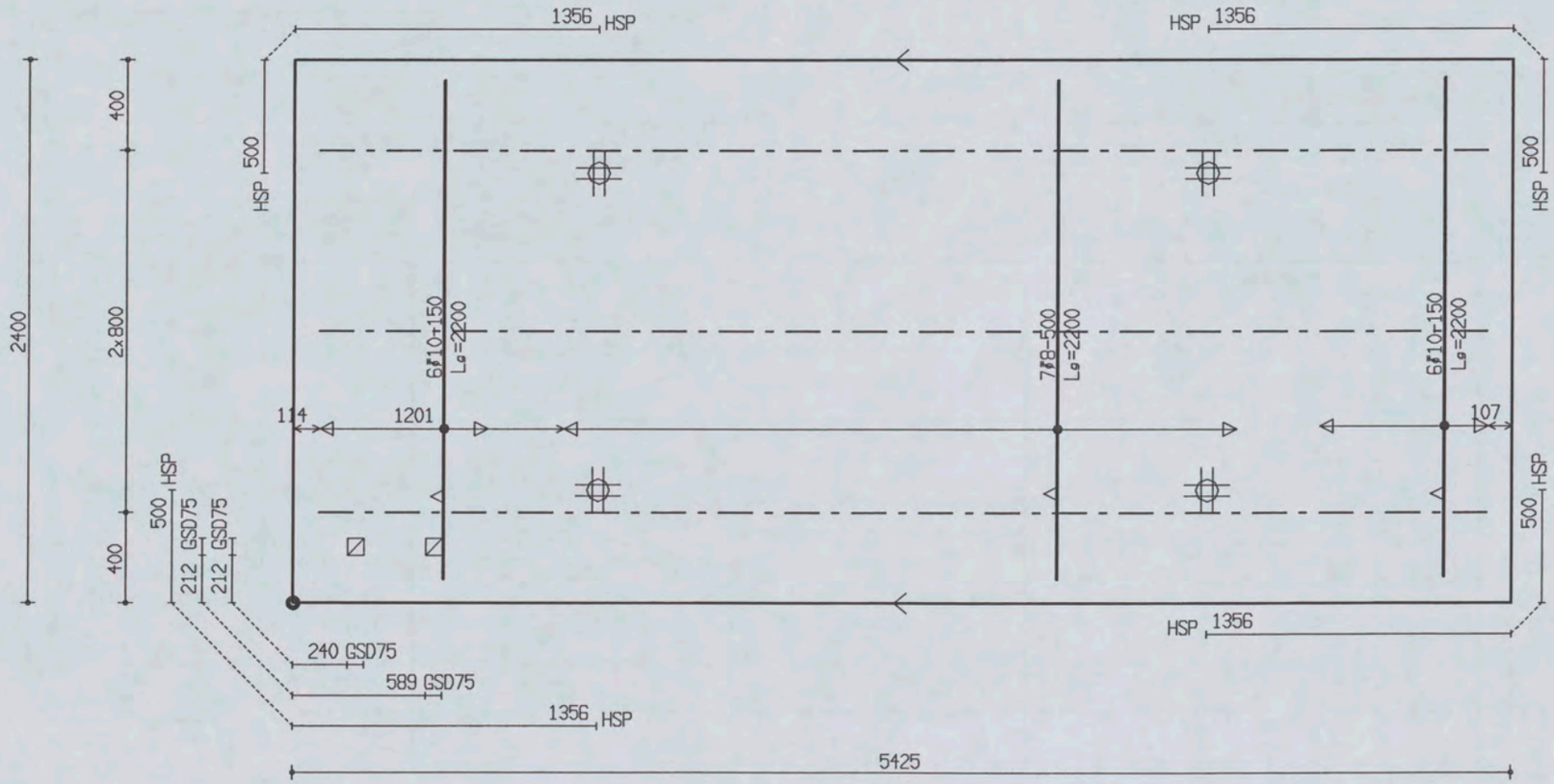

PROJ.NR.	3420							
DATUM : 18-01-06	NET NAAM : 12$29	TRALIE TYPE		TRALIES	LANGS mm2/m1	DWARS mm2/m1	AANTAL	MERK
PLAATDIKTE: 70	WAP. HORZ.: 6-550	190						
DEKKING : 25	WAP. VERT.: 6-261	7	4.5	5	0	0	1	157
BETONKWAL.: B45	SECTION : V018	MIL.KLASSE:		190-3-5200				

MALAFMETINGEN: 5425 x 2400

Oeterbeton VLOEREN Tekeningnaam: 3420_L01 ZAPLTSRV:3.99

Shell Amsterdam

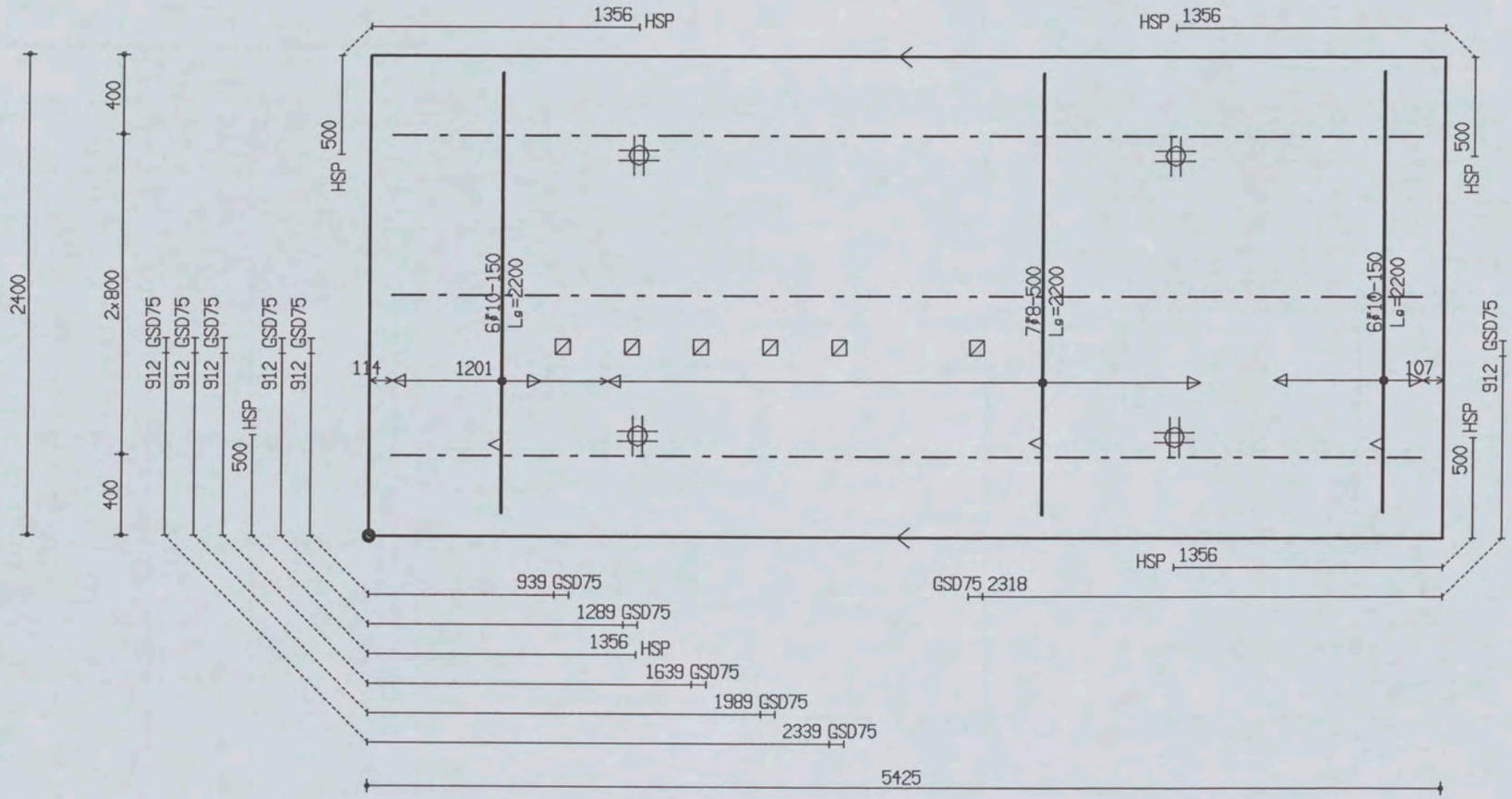

PROJ.NR.	3420

MALAFMETINGEN: 5425 x 2400

DATUM : 18-01-06	NET NAAM : 12$29	TRALIE TYPE			TRALIES	LANGS mm2/m1	DWARS mm2/m1	AANTAL	MERK
PLAATDIKTE: 70	WAP. HORZ.: 6-550	190							
DEKKING : 25	WAP. VERT.: 6-261	7	4.5	5					
BETONKWAL.: B45	SECTION : V018	MIL.KLASSE:	2		190-3-5200	0	0	1	156

the scale towards document
Patch Reference numbers on UTT Engineering Scan Reference Chart TE263 Serial No. 549

Oeterbeton VLOEREN Tekeningnaam: 3420_L01 ZAPLTSAV:3.99

Shell Amsterdam

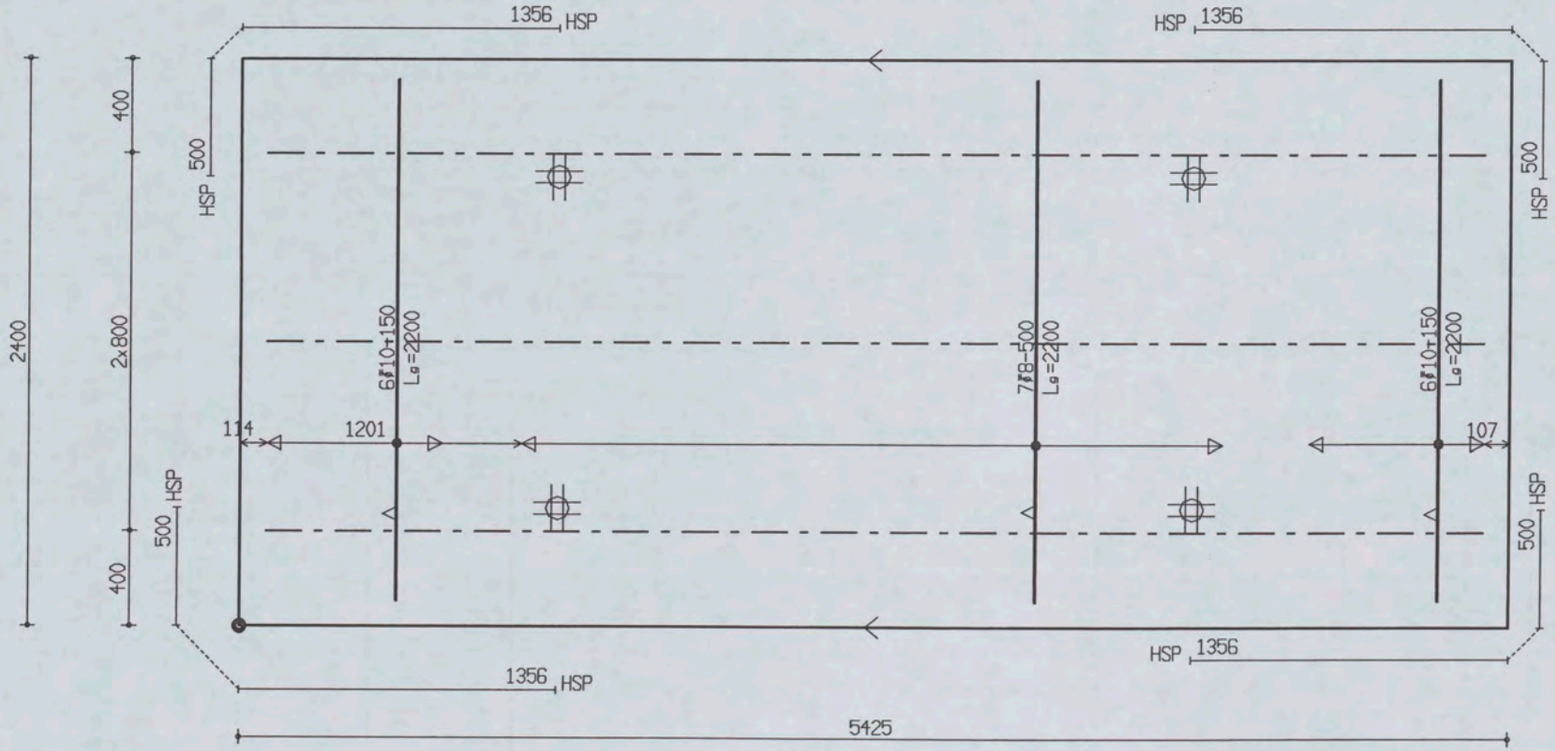

PROJ.NR.	3420

MALAFMETINGEN: 5425 x 2400

DATUM : 18-01-06	NET NAAM : 12$29	TRALIE TYPE	TRALIES	LANGS mm2/m1	DWARS mm2/m1	AANTAL	MERK
PLAATDIKTE: 70	WAP. HORZ.: 6-550	190					
DEKKING : 25	WAP. VERT.: 6-261	7 | 4.5 | 5					
BETONKWAL.: B45	SECTION : V018	MIL.KLASSE: 2	190-3-5200	0	0	1	155

Oosterbeton VLOEREN Tekeningnaam: 3420_L01 ZAPLTSAV:3.99

Shell Amsterdam

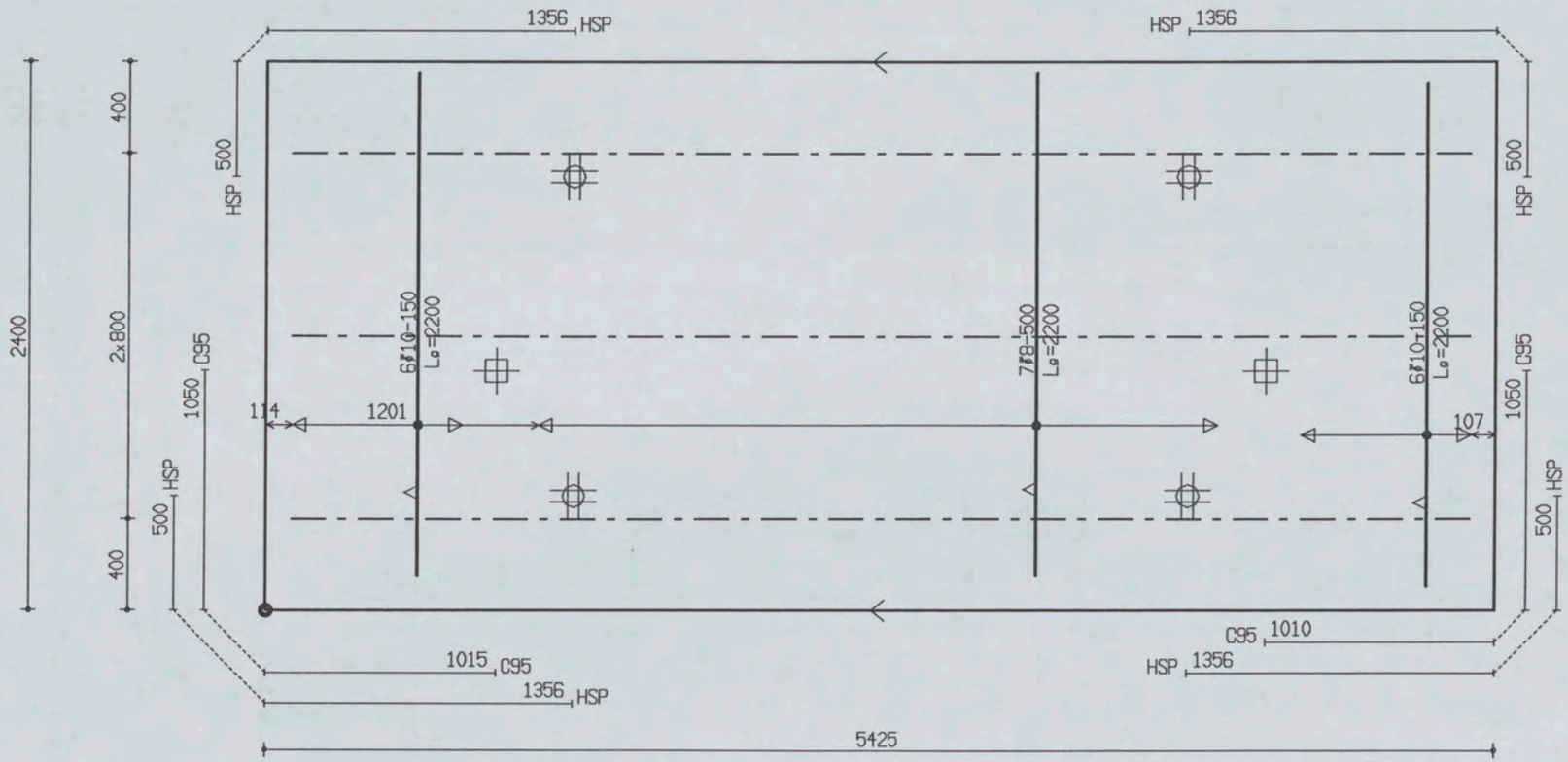

PROJ.NR.	3420

MALAFMETINGEN: 5425 x 2400

DATUM : 18-01-06	NET NAAM : 12$29	TRALIE TYPE			TRALIES	LANGS mm2/m1	DWARS mm2/m1	AANTAL	MERK
PLAATDIKTE: 70	WAP. HORZ.: 6-550	190							
DEKKING : 25	WAP. VERT.: 6-261	7	4.5	5					
BETONKWAL.: B45	SECTION : V018	MIL.KLASSE:		2	190-3-5200	0	0	1	154

the scale towards document
C1 B1 A1 C2 B2 A5 B5 A2 11 16 17 18 20 C9 B9 A8 C8 B8 A7 C7 B7 01 02 03 09 10
Patch Reference numbers on UTI
Engineering Scan Reference Chart TE263 Serial No. 549

Oeterbeton VLOEREN Tekeningnaam: 3420_L01 ZAPLTSAV:3.99

Shell Amsterdam

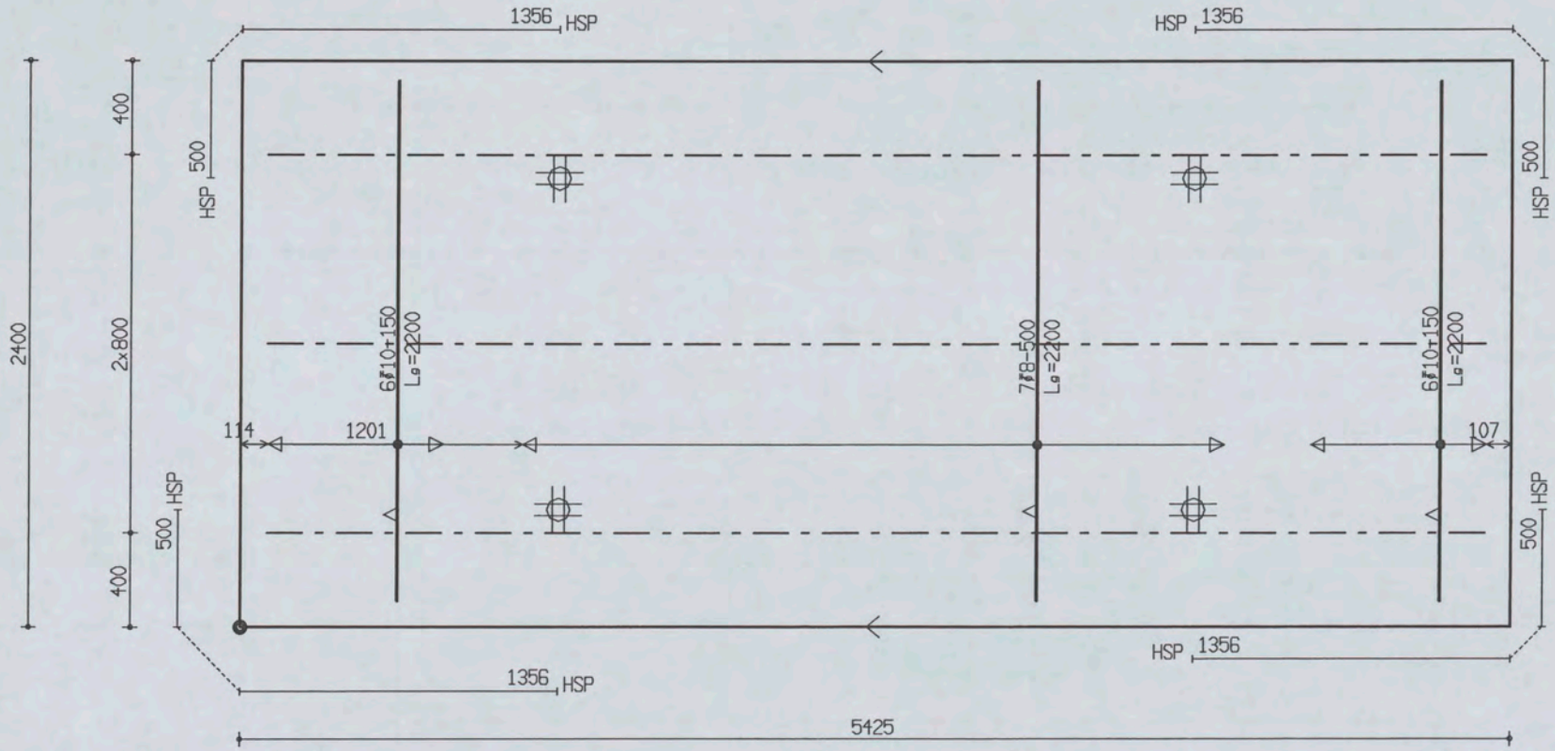

PROJ.NR.	3420

MALAFMETINGEN: 5425 x 2400

DATUM : 18-01-06	NET NAAM : 12$29	TRALIE TYPE			TRALIES	LANGS mm2/m1	DWARS mm2/m1	AANTAL	MERK
PLAATDIKTE: 70	WAP. HORZ.: 6-550	190							
DEKKING : 25	WAP. VERT.: 6-261	7	4.5	E	190-3-5200	0	0	1	153
BETONKWAL.: B45	SECTION : V018	MIL.KLASSE:							

the scale towards document
Patch Reference numbers on UTT
Scan Reference Chart TE263 Serial No. 549

Oeterbeton VLOEREN Tekeningnaam: 3420_L01 ZAPLTSAV: 3.99

Shell Amsterdam

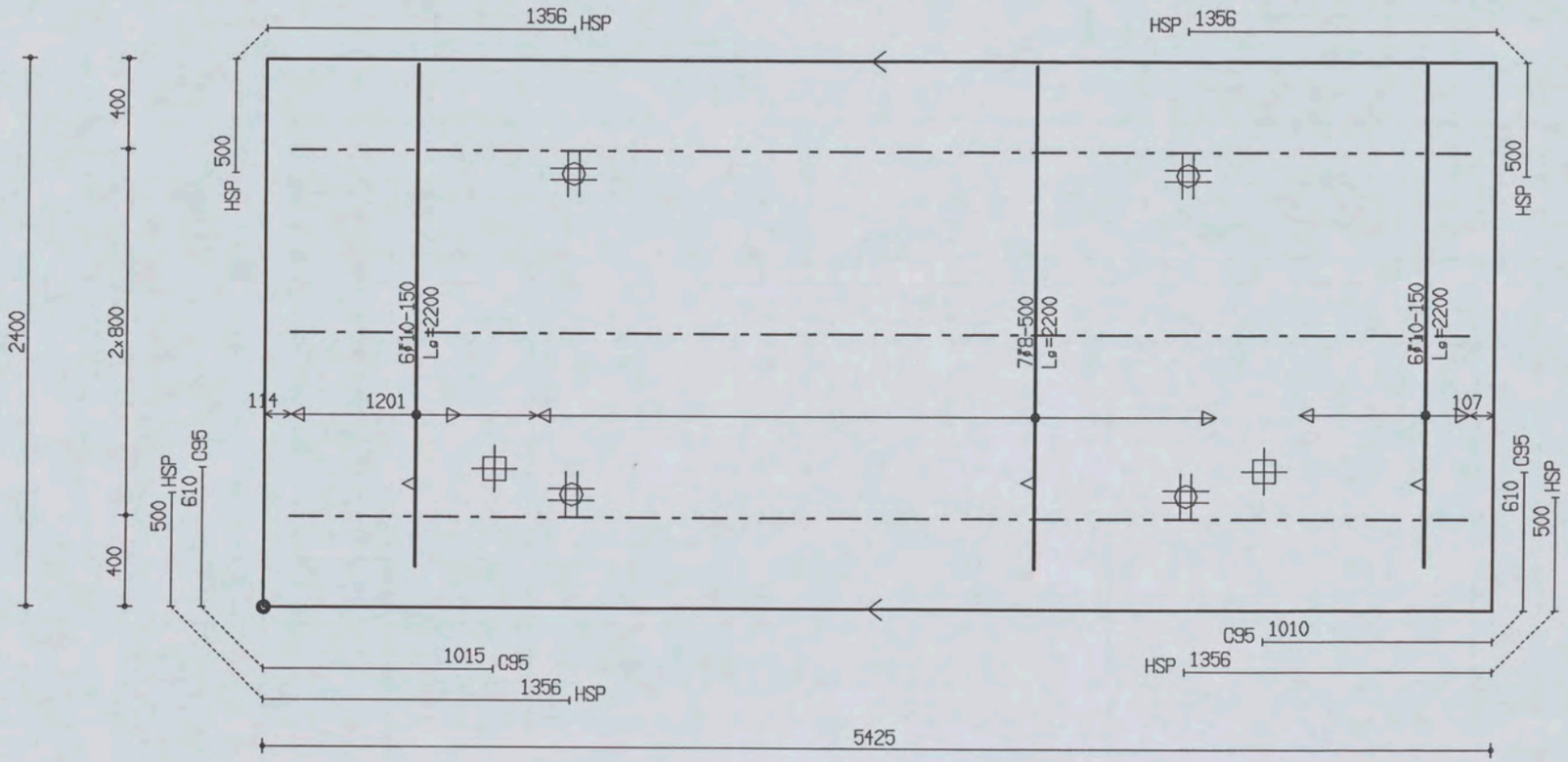

PROJ.NR.	3420

MALAFMETINGEN: 5425 x 2400

DATUM : 18-01-06	NET NAAM : 12$29	TRALIE TYPE			TRALIES	LANGS mm2/m1	DWARS mm2/m1	AANTAL	MERK
PLAATDIKTE: 70	WAP. HORZ.: 6-550	190							
DEKKING : 25	WAP. VERT.: 6-261	7	4.5	5					
BETONKWAL.: B45	SECTION : V018	MIL.KLASSE:		2	190-3-5200	0	0	1	152

the scale towards document
Patch Reference numbers on UTT
Scan Reference Chart TE263 Serial No. 549

Oeterbeton VLOEREN Tekeningnaam: 3420_L01 ZAPLTSAV:3.99

Shell Amsterdam

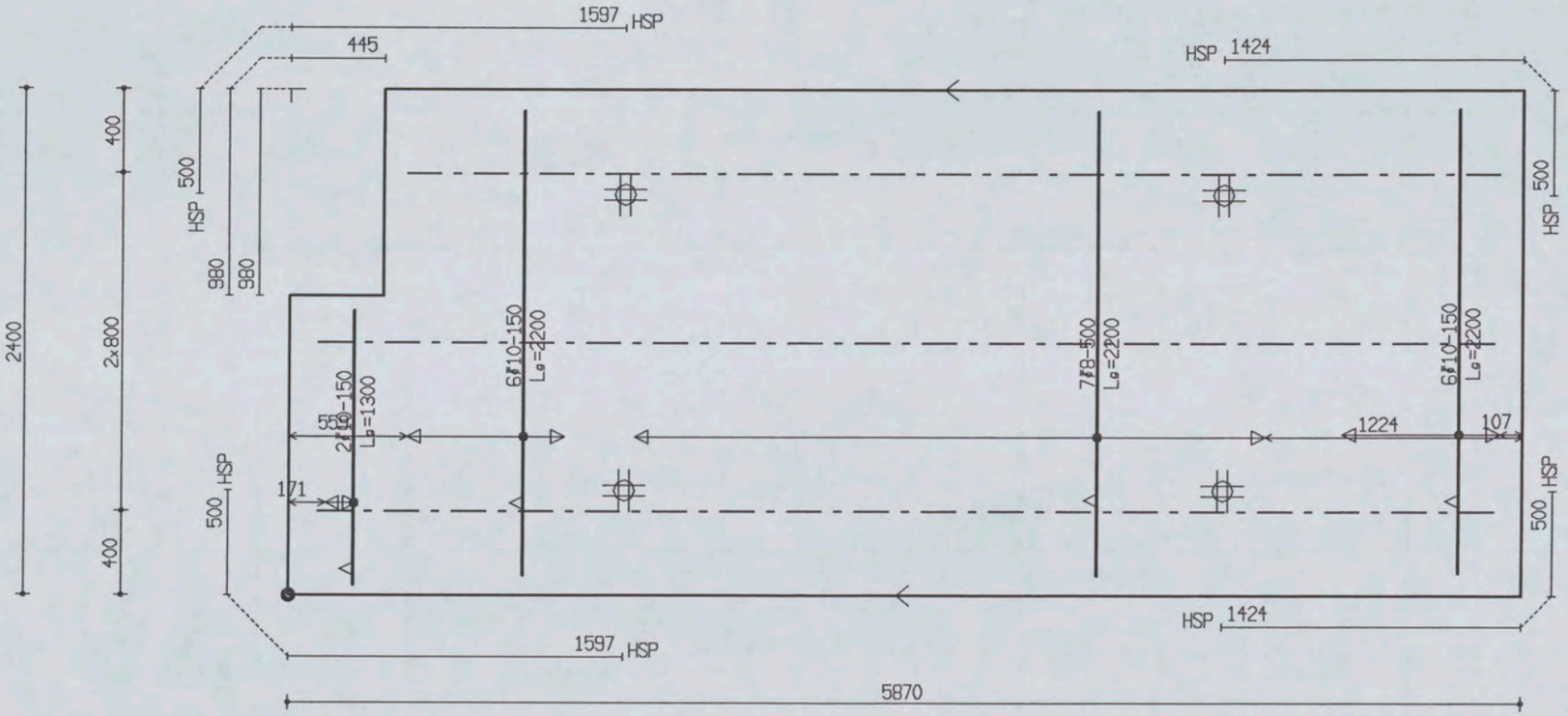

PROJ.NR.	3420							
DATUM : 18-01-06	NET NAAM : 12$29	TRALIE TYPE	TRALIES	LANGS mm2/m1	DWARS mm2/m1	AANTAL	MERK
PLAATDIKTE: 70	WAP. HORZ.: 6-550	190					
DEKKING : 25	WAP. VERT.: 6-261	7 | 4.5 | F	190-1-5200	0	0	1	151
BETONKWAL.: B45	SECTION : V018	MIL.KLASSE: 2	190-2-5600				

MALAFMETINGEN: 5870 x 2400

Ueterbeton VLUEHEN Tekeningnaam: 3420_L01 ZAPLTSAV: 3.99

Shell Amsterdam

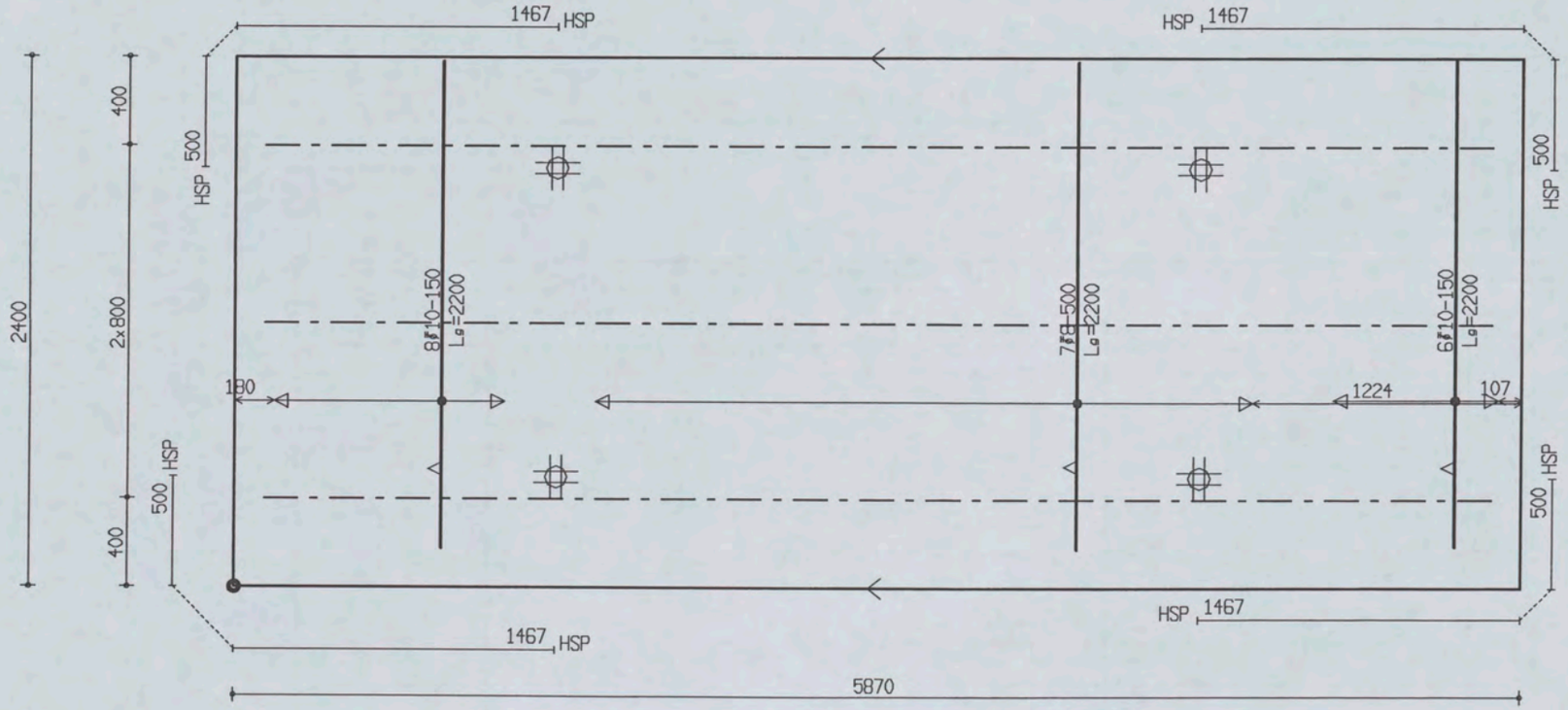

PROJ.NR.	3420

MALAFMETINGEN: 5870 x 2400

DATUM : 18-01-06	NET NAAM : 12$29	TRALIE TYPE			TRALIES	LANGS mm2/m1	DWARS mm2/m1	AANTAL	MERK
PLAATDIKTE: 70	WAP. HORZ.: 6-550	190							
DEKKING : 25	WAP. VERT.: 6-261	7	4.5	5					
BETONKWAL.: B45	SECTION : V018	MIL.KLASSE: 2			190-3-5600	0	0	1	150

the scale towards document
C1 B1 A1 C2 B2 A2 B5 A5 20 18 17 16 11 10 09 03 02 01 C7 B7 A7 C8 B8 A8 C9 B9
Patch Reference numbers on UTT
Engineering Scan Reference Chart TE263 Serial No. 549

Oeterbeton VLOEREN Tekeningnaam: 3420_L01 ZAPLTSAV:3.99

Shell Amsterdam

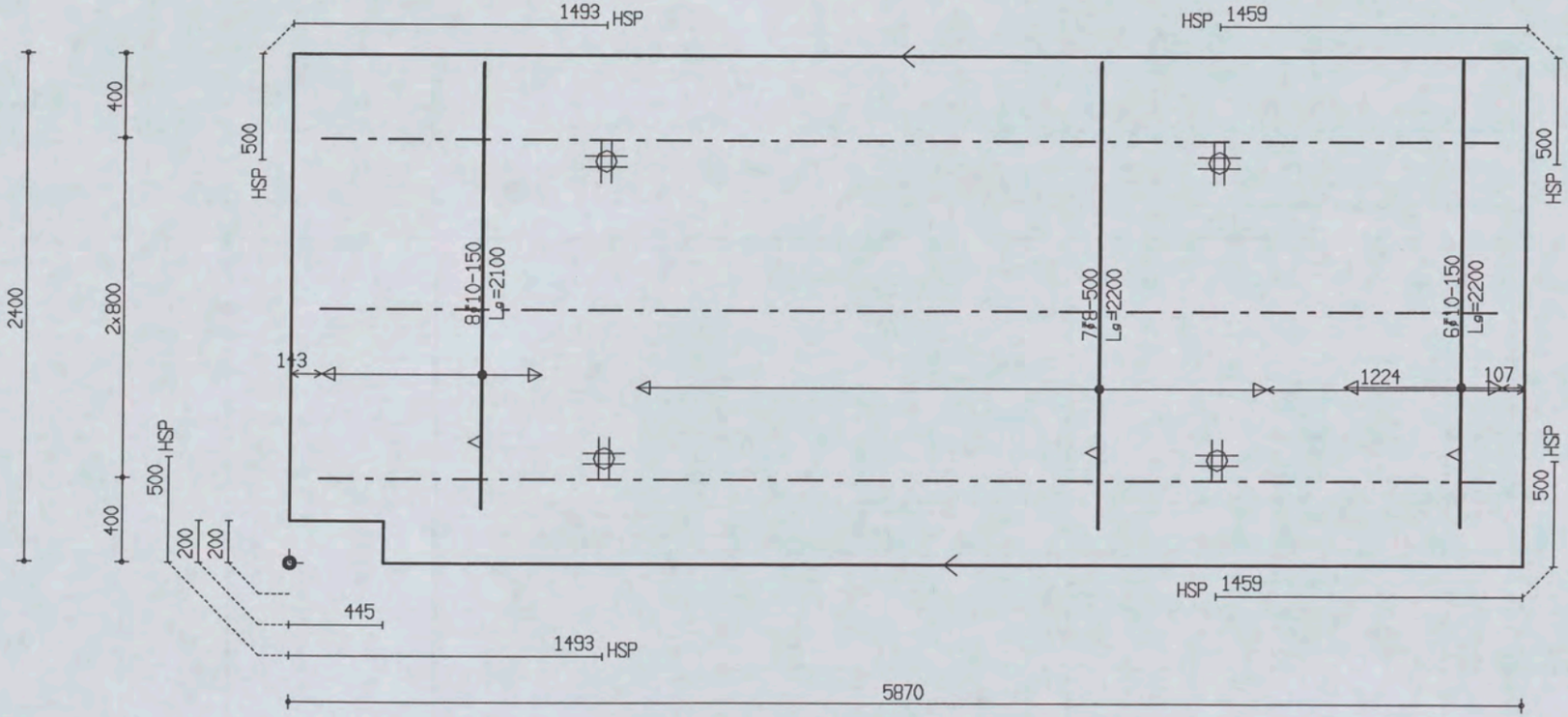

PROJ.NR.	3420							
DATUM : 18-01-06	NET NAAM : 12$29	TRALIE TYPE		TRALIES	LANGS mm2/m1	DWARS mm2/m1	AANTAL	MERK
PLAATDIKTE: 70	WAP. HORZ.: 6-550	190						
DEKKING : 25	WAP. VERT.: 6-261	7	4.5					
BETONKWAL.: B45	SECTION : V018	MIL.KLASSE:		190-3-5600	0	0	1	149

MALAFMETINGEN: 5870 x 2400

Oeterbeton VLOEREN Tekeningnaam : 3420_L01 ZAPLTSAV:3.99

Shell Amsterdam

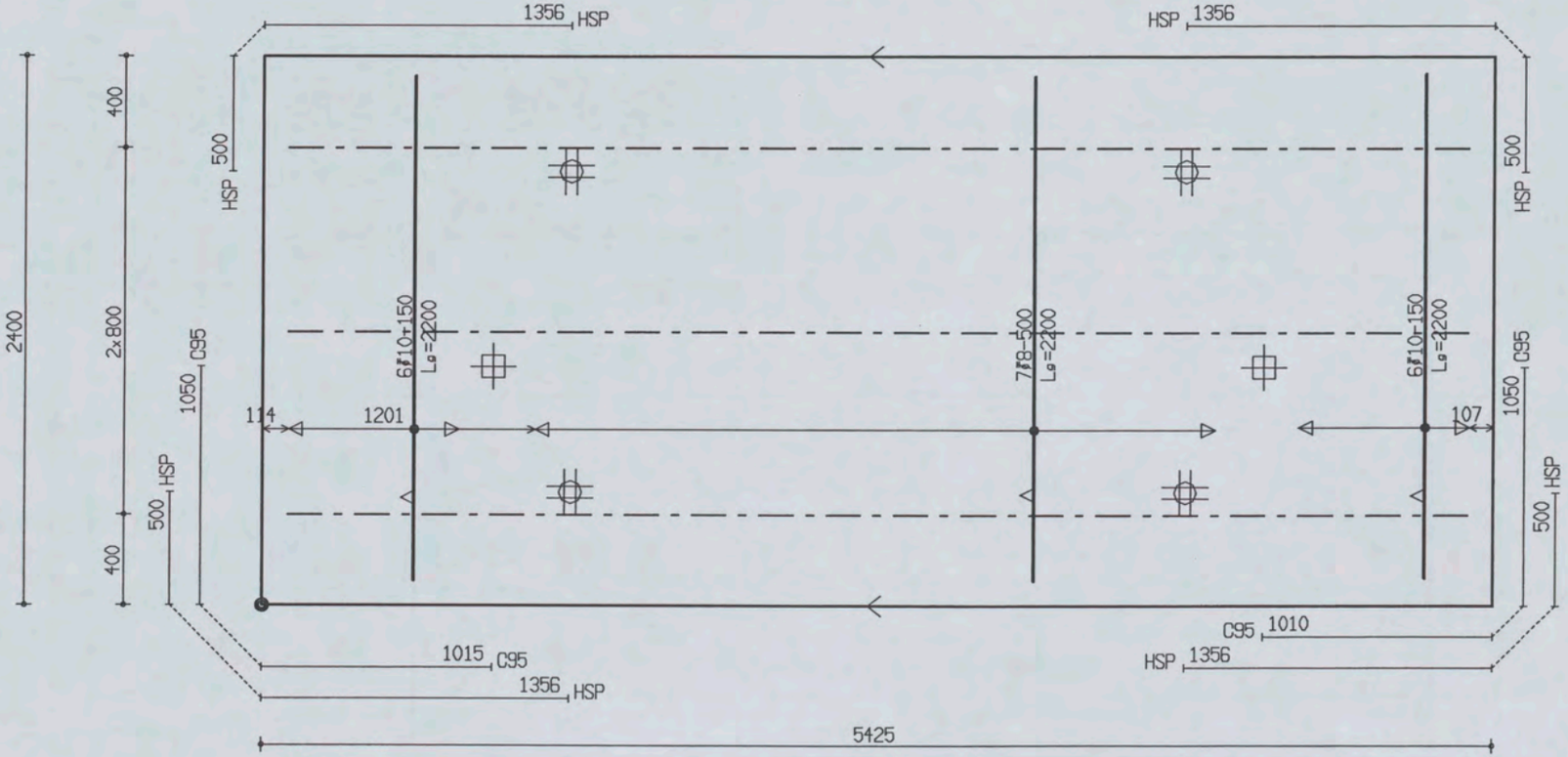

PROJ.NR.	3420

MALAFMETINGEN: 5425 x 2400

DATUM : 18-01-06	NET NAAM : 12$29	TRALIE TYPE			TRALIES	LANGS mm2/m1	DWARS mm2/m1	AANTAL	MERK
PLAATDIKTE: 70	WAP. HORZ.: 6-550	190							
DEKKING : 25	WAP. VERT.: 6-261	7	4.5	5					
BETONKWAL.: B45	SECTION : V018	MIL.KLASSE:	2		190-3-5200	0	0	1	148

the scale towards document
549

Oeterbeton VLOEREN Tekeningnaam: 3420_L01 ZAPLTSAV: 3.99

Shell Amsterdam

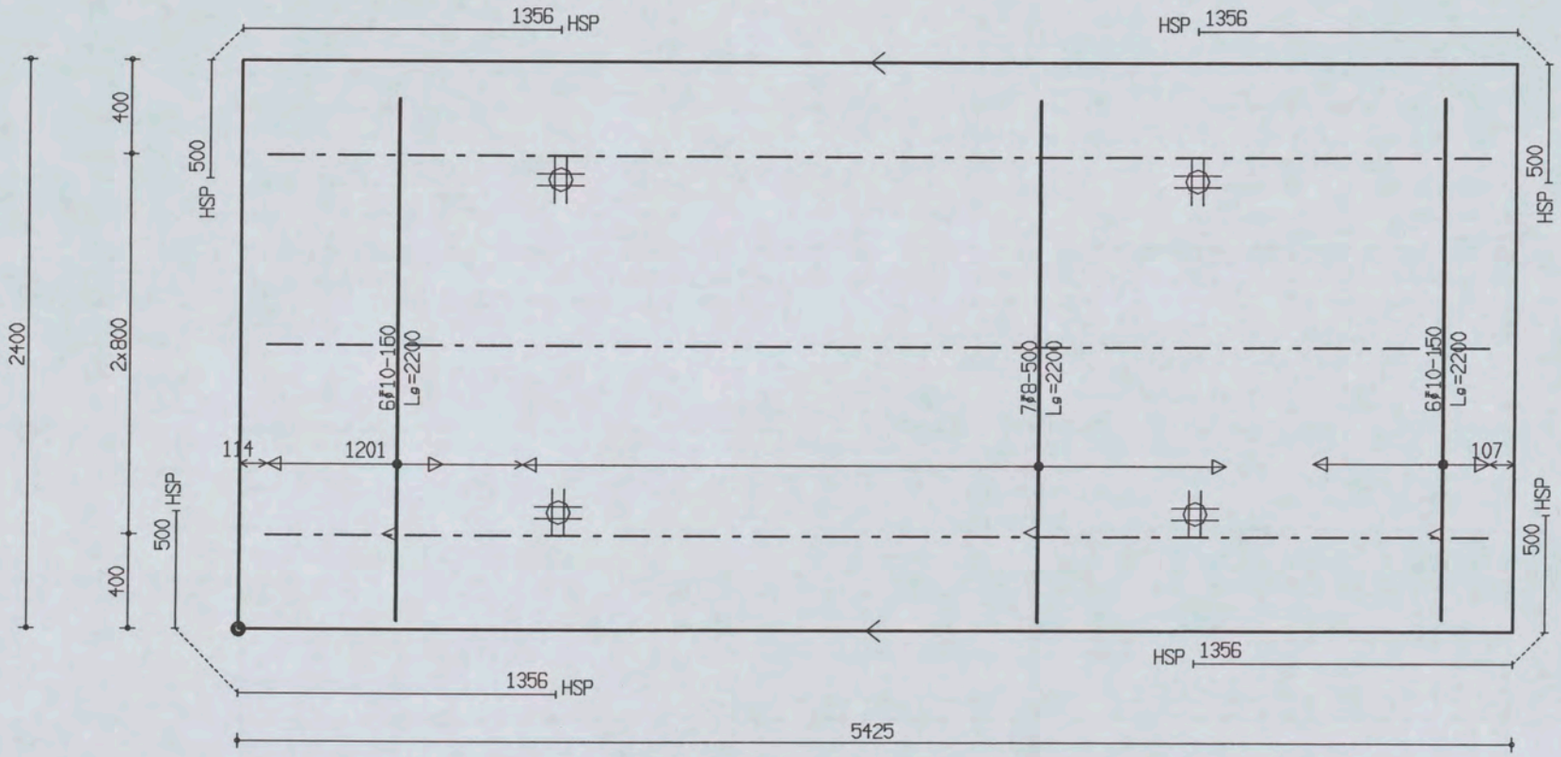

PROJ.NR.	3420

MALAFMETINGEN: 5425 x 2400

DATUM : 18-01-06	NET NAAM : 12$29	TRALIE TYPE	TRALIES	LANGS mm2/m1	DWARS mm2/m1	AANTAL	MERK
PLAATDIKTE: 70	WAP. HORZ.: 6-550	190					
DEKKING : 25	WAP. VERT.: 6-261	7 | 4.5 | E	190-3-5200	0	0	1	147
BETONKWAL.: B45	SECTION : V018	MIL.KLASSE: C					

the scale towards document
Patch Reference numbers on UTT
Serial No. 549

Oeterbeton VLOEREN Tekeningnaam: 3420_L01 ZAPLTSAV:3.99

Shell Amsterdam

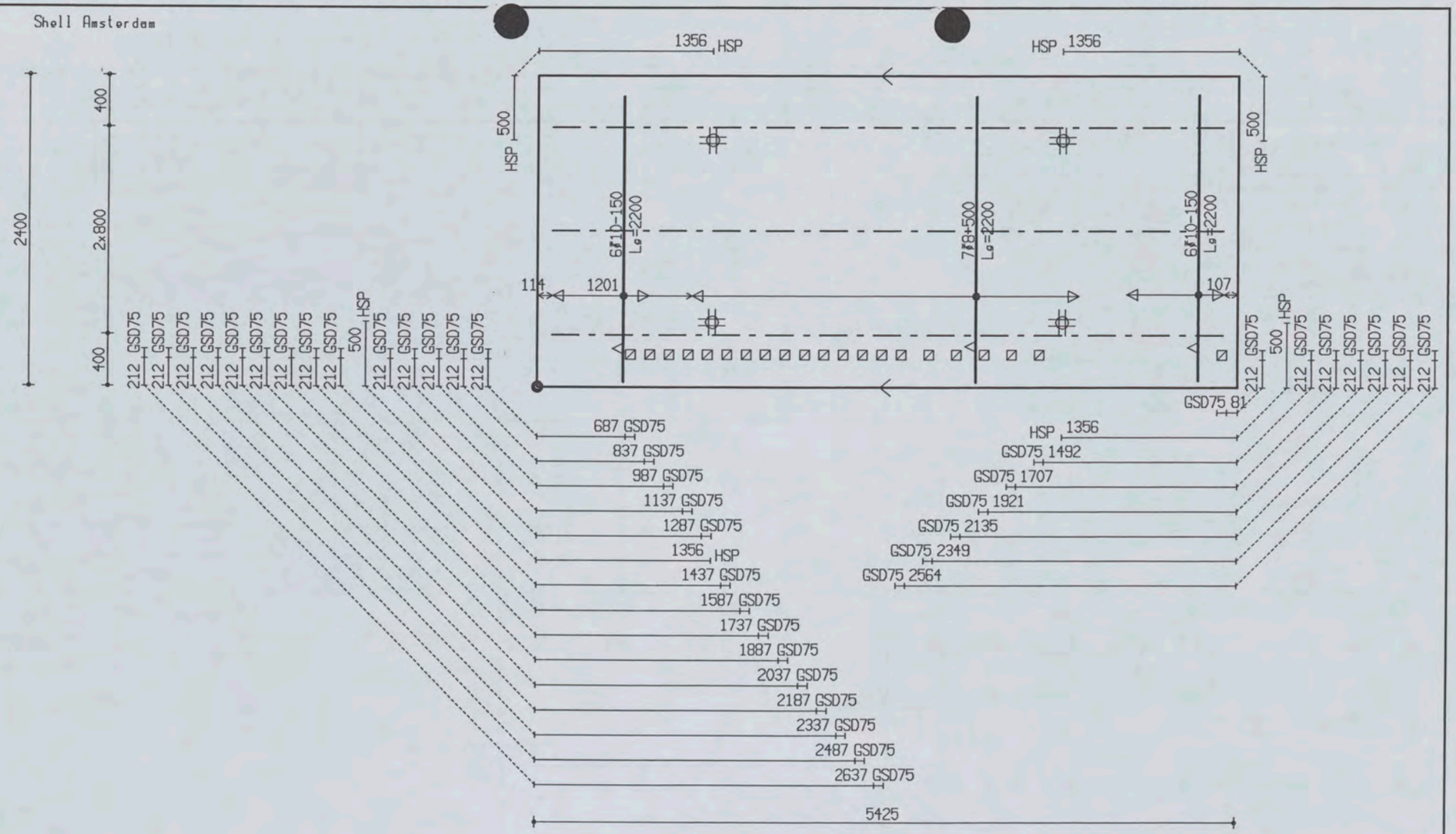

PROJ.NR.	3420

MALAFMETINGEN: 5425 x 2400

DATUM : 18-01-06	NET NAAM : 12$29	TRALIE TYPE			TRALIES	LANGS mm2/m1	DWARS mm2/m1	AANTAL	MERK
PLAATDIKTE: 70	WAP. HORZ.: 6-550	190							
DEKKING : 25	WAP. VERT.: 6-261	7	4.5	5					
BETONKWAL.: B45	SECTION : V018	MIL.KLASSE:	2		190-3-5200	0	0	1	146

the scale towards document
Patch Reference numbers on UTT
ignvering Scan Reference Chart TE263 Serial No. 549
C1 B1 A1 C2 B2 A5 B5 A2 20 18 17 16 11 10 09 03 02 01 C7 B7 A7 C8 B8 A8 C9 B9

Oeterbeton VLOEREN Tekeningnaam: 3420_L01 ZAPLTSAV:3.99

Shell Amsterdam

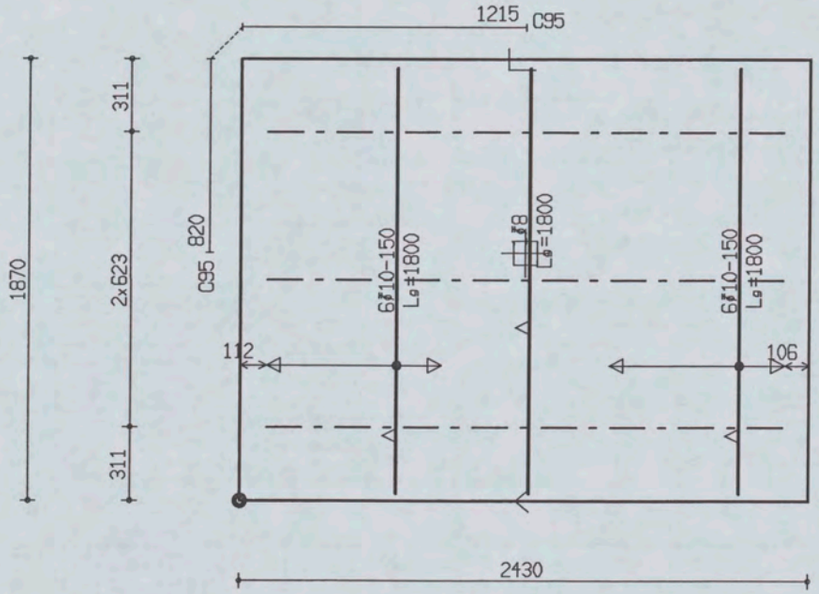

PROJ.NR.	3420							
DATUM : 18-01-06	NET NAAM : 8$29	TRALIE TYPE			TRALIES	LANGS mm2/m1	DWARS mm2/m1	AANTAL	MERK
PLAATDIKTE: 70	WAP. HORZ.: 6-550	190							
DEKKING : 25	WAP. VERT.: 6-393	7	4.5	5	190-3-2200	0	0	1	145
BETONKWAL.: B45	SECTION : V017	MIL.KLASSE: 2							

MALAFMETINGEN: 2430 x 1870

Oeterbeton VLOEREN Tekeningnaam: 3420_L01 ZAPLTSAV:3.99

Shell Amsterdam

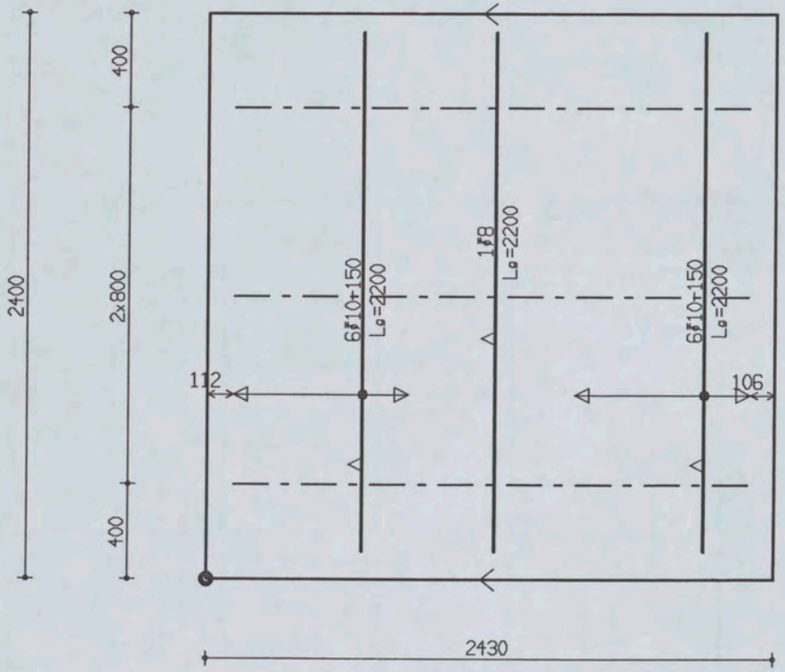

PROJ.NR.	3420

MALAFMETINGEN: 2430 x 2400

DATUM : 18-01-06	NET NAAM : 8$29	TRALIE TYPE			TRALIES	LANGS mm2/m1	DWARS mm2/m1	AANTAL	MERK
PLAATDIKTE: 70	WAP. HORZ.: 6-550	190							
DEKKING : 25	WAP. VERT.: 6-393	7	4.5	5					
BETONKWAL.: B45	SECTION : V017	MIL.KLASSE:	2		190-3-2200	0	0	1	144

the scale towards document
Patch Reference numbers on UTT
Serial No. 549

Oelerbeton VLOEREN Tekeningnaam: 3420_L01 ZAPLTSAV:3.99

Shell Amsterdam

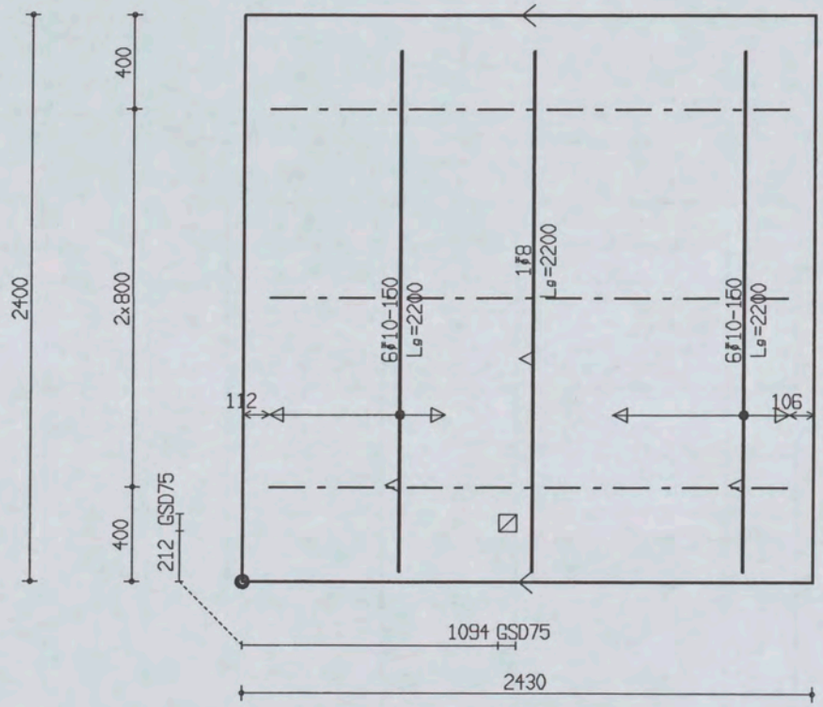

PROJ.NR.	3420

MALAFMETINGEN: 2430 x 2400

DATUM : 18-01-06	NET NAAM : 8$29	TRALIE TYPE	TRALIES	LANGS mm2/m1	DWARS mm2/m1	AANTAL	MERK
PLAATDIKTE: 70	WAP. HORZ.: 6-550	190					
DEKKING : 25	WAP. VERT.: 6-393	7 | 4.5 | F					
BETONKWAL.: B45	SECTION : V017	MIL.KLASSE: 2	190-3-2200	0	0	1	143

Oeterbeton VLOEREN Tekeningnaam: 3420_L01 ZAPLTSAV: 3.99

Shell Amsterdam

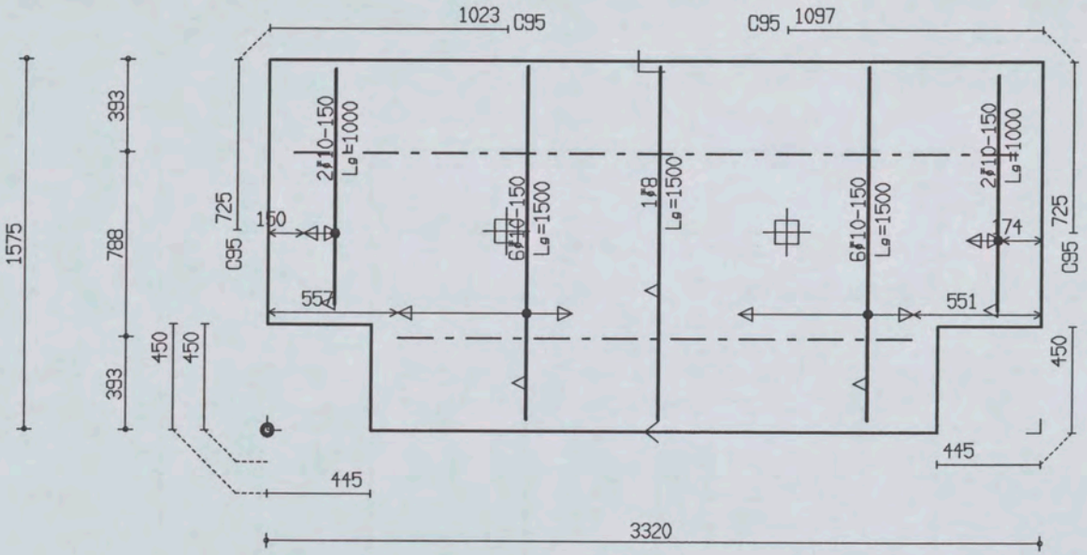

PROJ.NR.	3420

MALAFMETINGEN: 3320 x 1575

DATUM : 18-01-06	NET NAAM : 8$29	TRALIE TYPE			TRALIES	LANGS mm2/m1	DWARS mm2/m1	AANTAL	MERK
PLAATDIKTE: 70	WAP. HORZ.: 6-550	150			150-1-3100 150-1-2200	0	0	1	142
DEKKING : 25	WAP. VERT.: 6-393	7	4.5	5					
BETONKWAL.: B45	SECTION : V016	MIL.KLASSE: 2							

the scale towards document
Patch Reference numbers on UTT
549

Oeterbeton VLOEREN Tekeningnaam: 3420_L01 ZAPLTSAV:3.99

Shell Amsterdam

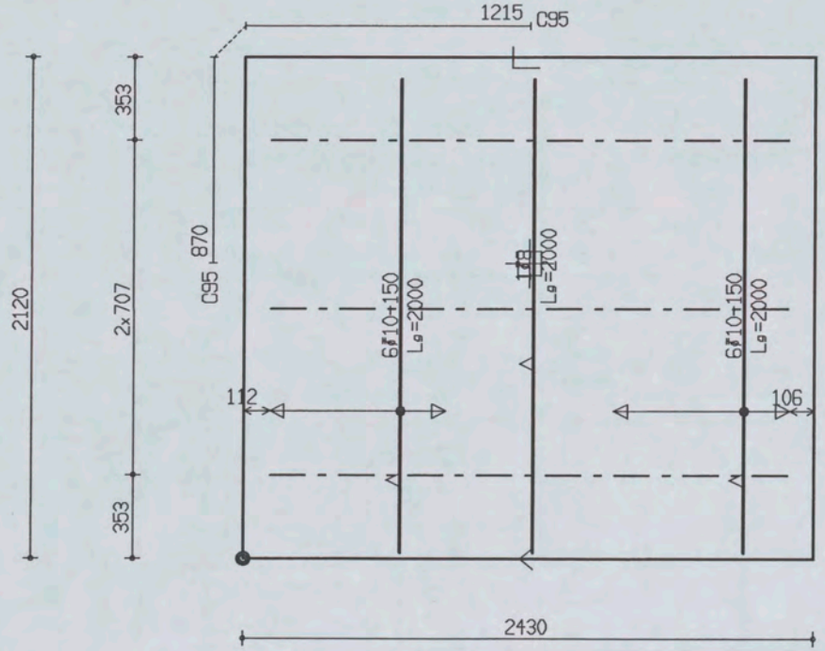

PROJ.NR.	3420

MALAFMETINGEN: 2430 x 2120

DATUM : 18-01-06	NET NAAM : 8$29	TRALIE TYPE	TRALIES	LANGS mm2/m1	DWARS mm2/m1	AANTAL	MERK
PLAATDIKTE: 70	WAP. HORZ.: 6-550	190					
DEKKING : 25	WAP. VERT.: 6-393	7 | 4.5 | 5	190-3-2200	0	0	1	141
BETONKWAL.: B45	SECTION : V015	MIL.KLASSE: 2					

the scale towards document
Patch Reference numbers on UTT Serial No. 549

Oeterbeton VLOEREN Tekeningnaam: 3420_L01 ZAPLTSAV:3.99

Shell Amsterdam

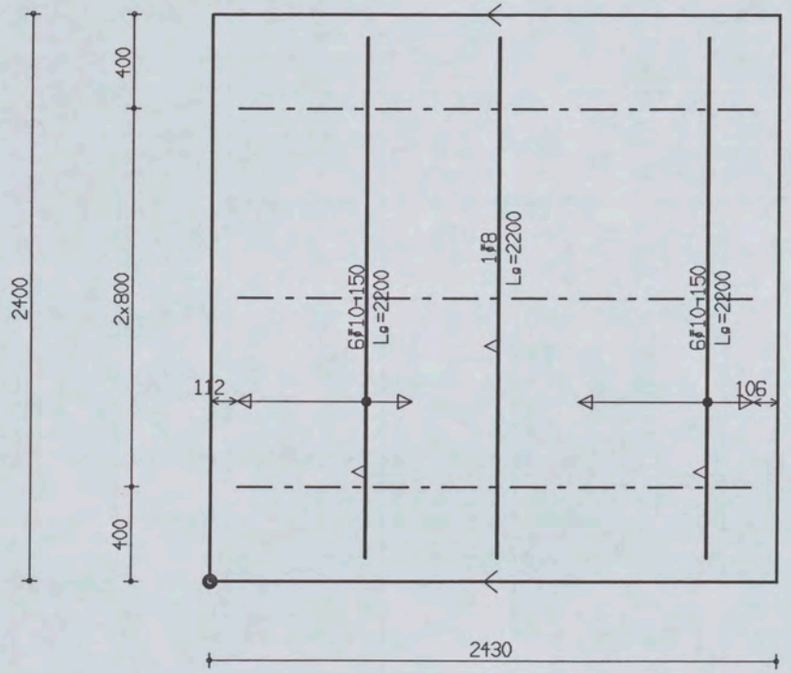

PROJ.NR.	3420

MALAFMETINGEN: 2430 x 2400

DATUM : 18-01-06	NET NAAM : 8$29	TRALIE TYPE			TRALIES	LANGS mm2/m1	DWARS mm2/m1	AANTAL	MERK
PLAATDIKTE: 70	WAP. HORZ.: 6-550	190							
DEKKING : 25	WAP. VERT.: 6-393	7	4.5	5					
BETONKWAL.: B45	SECTION : V015	MIL.KLASSE: 2			190-3-2200	0	0	1	140

Oelerbeton VLOEREN Tekeningnaam: 3420_L01 ZAPLTSAV: 3.99

Shell Amsterdam

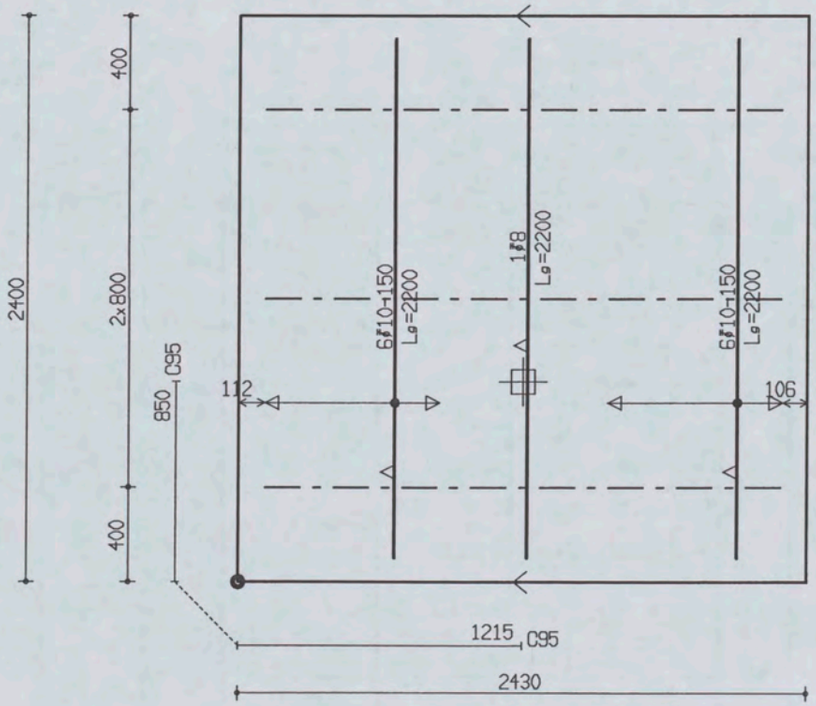

PROJ.NR.	3420

MALAFMETINGEN: 2430 x 2400

DATUM : 18-01-06	NET NAAM : 8$29	TRALIE TYPE	TRALIES	LANGS mm2/m1	DWARS mm2/m1	AANTAL	MERK
PLAATDIKTE: 70	WAP. HORZ.: 6-550	190					
DEKKING : 25	WAP. VERT.: 6-393	7 | 4.5 | F	190-3-2200	0	0	1	139
BETONKWAL.: B45	SECTION : V015	MIL.KLASSE: C					

Oeterbeton VLOEREN Tekeningnaam: 3420_L01 ZAPLTSRV:3.99

Shell Amsterdam

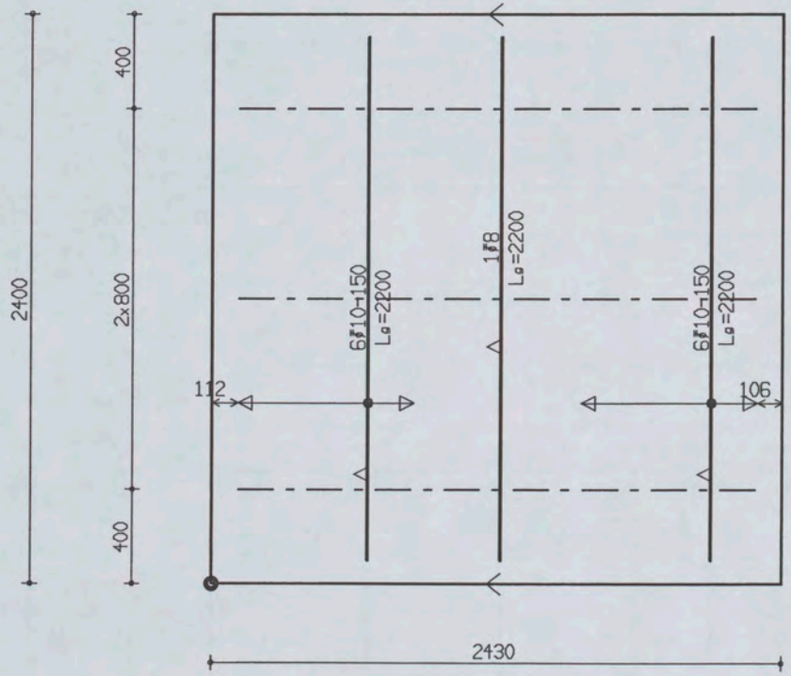

PROJ.NR.	3420

MALAFMETINGEN: 2430 x 2400

DATUM : 18-01-06	NET NAAM : 8$29	TRALIE TYPE			TRALIES	LANGS mm2/m1	DWARS mm2/m1	AANTAL	MERK
PLAATDIKTE: 70	WAP. HORZ.: 6-550	190							
DEKKING : 25	WAP. VERT.: 6-393	7	4.5	5					
BETONKWAL.: B45	SECTION : V015	MIL.KLASSE:	2		190-3-2200	0	0	1	138

the scale towards document
Patch Reference numbers on UTT
549

Oeterbeton VLOEREN Tekeningnaam: 3420_L01 ZAPLTSAV:3.99

Shell Amsterdam

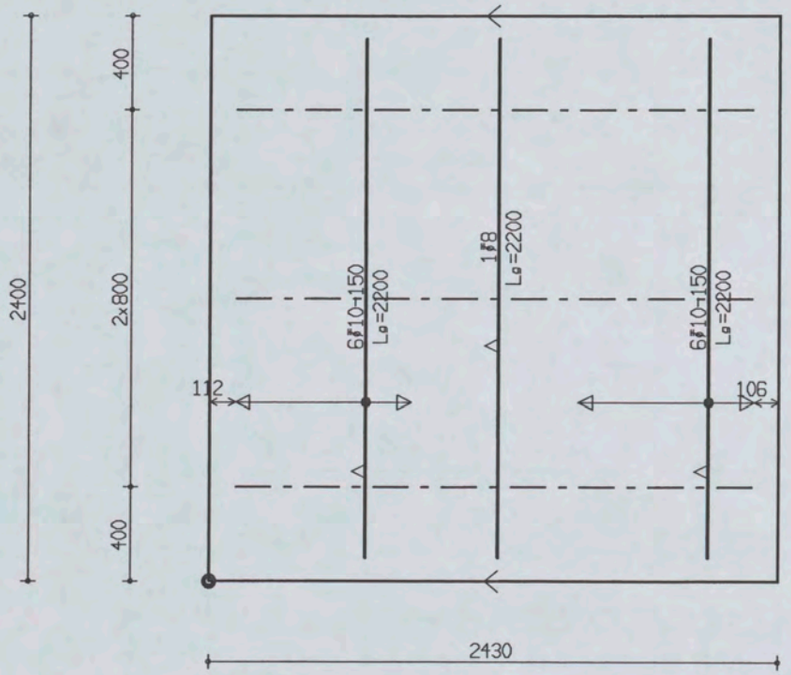

PROJ.NR.	3420							
DATUM : 18-01-06	NET NAAM : 8$29	TRALIE TYPE	TRALIES	LANGS mm2/m1	DWARS mm2/m1	AANTAL	MERK
PLAATDIKTE: 70	WAP. HORZ.: 6-550	190					
DEKKING : 25	WAP. VERT.: 6-393	7 | 4.5 | 5					
BETONKWAL.: B45	SECTION : V015	MIL.KLASSE: 2	190-3-2200	0	0	1	137

MALAFMETINGEN: 2430 x 2400

Oeterbeton VLOEREN Tekeningnaam: 3420_L01 ZAPLTSAV:3.99

Shell Amsterdam

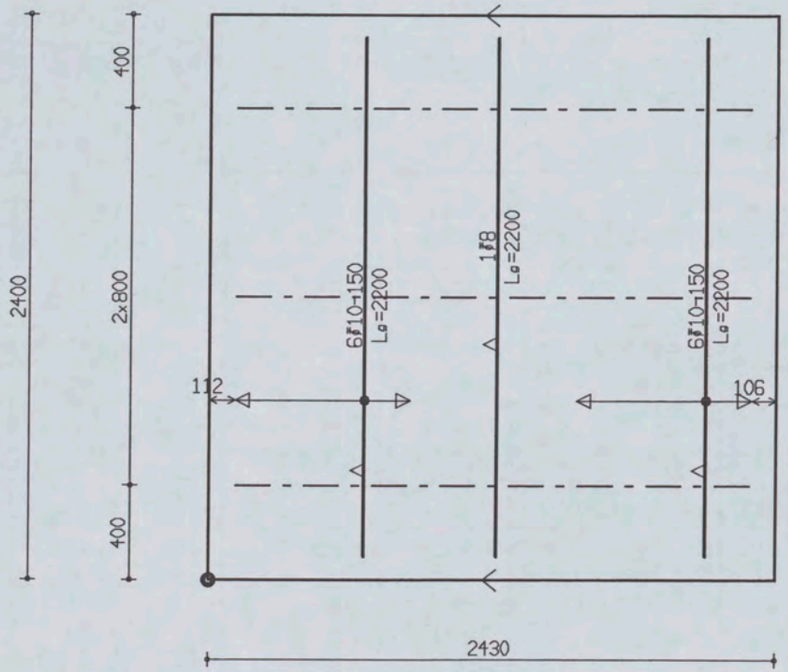

PROJ.NR.	3420

MALAFMETINGEN: 2430 x 2400

DATUM : 18-01-06	NET NAAM : 8$29	TRALIE TYPE			TRALIES	LANGS mm2/m1	DWARS mm2/m1	AANTAL	MERK
PLAATDIKTE: 70	WAP. HORZ.: 6-550	190							
DEKKING : 25	WAP. VERT.: 6-393	7	4.5	5					
BETONKWAL.: B45	SECTION : V015	MIL.KLASSE:		2	190-3-2200	0	0	1	136

Oeterbeton VLOEREN Tekeningnaam: 3420_L01 ZAPLTSAV:3.99

Shell Amsterdam

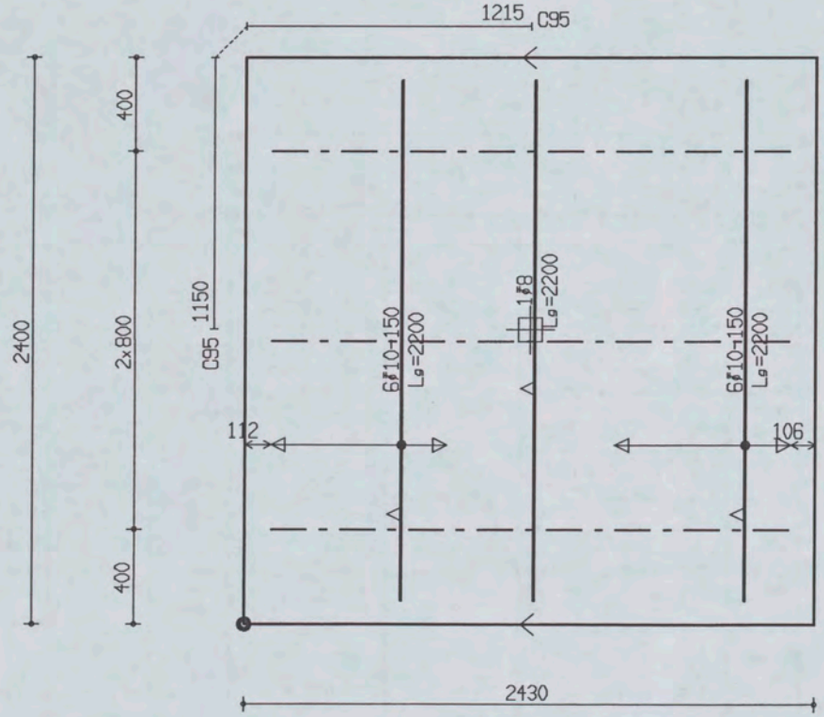

PROJ.NR.	3420

MALAFMETINGEN: 2430 x 2400

DATUM : 18-01-06	NET NAAM : 8$29	TRALIE TYPE	TRALIES	LANGS mm2/m1	DWARS mm2/m1	AANTAL	MERK
PLAATDIKTE: 70	WAP. HORZ.: 6-550	190					
DEKKING : 25	WAP. VERT.: 6-393	7 | 4.5 | 5					
BETONKWAL.: B45	SECTION : V015	MIL.KLASSE: 2	190-3-2200	0	0	1	135

Oeterbeton VLOEREN Tekeningnaam: 3420_L01 ZAPLTSRV:3.99

Shell Amsterdam

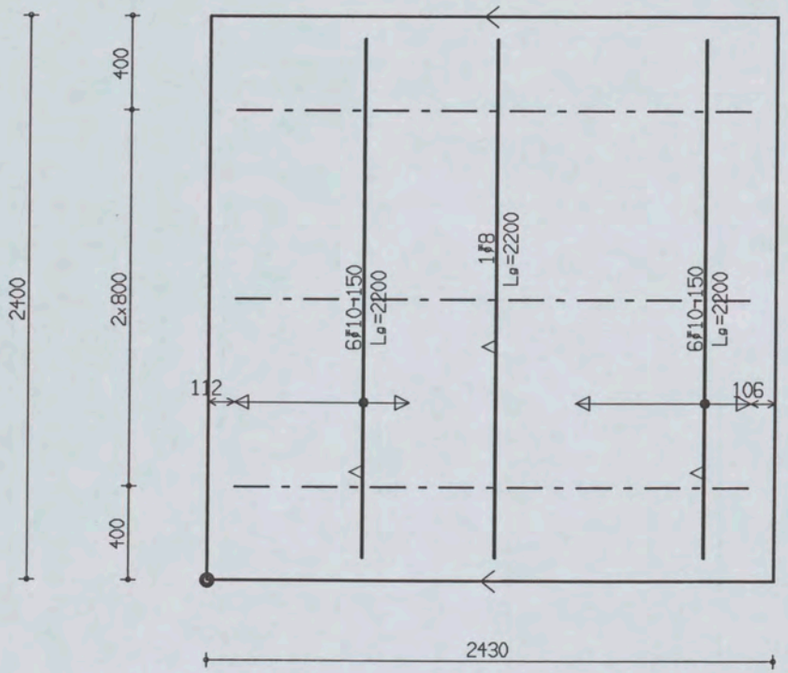

PROJ.NR.	3420

MALAFMETINGEN: 2430 x 2400

DATUM : 18-01-06	NET NAAM : 8$29	TRALIE TYPE			TRALIES	LANGS mm2/m1	DWARS mm2/m1	AANTAL	MERK
PLAATDIKTE: 70	WAP. HORZ.: 6-550	190							
DEKKING : 25	WAP. VERT.: 6-393	7	4.5	5					
BETONKWAL.: B45	SECTION : V015	MIL.KLASSE: 2			190-3-2200	0	0	1	134

Oeterbeton VLOEREN Tekeningnaam: 3420_L01 ZAPLTSAV:3.99

Shell Amsterdam

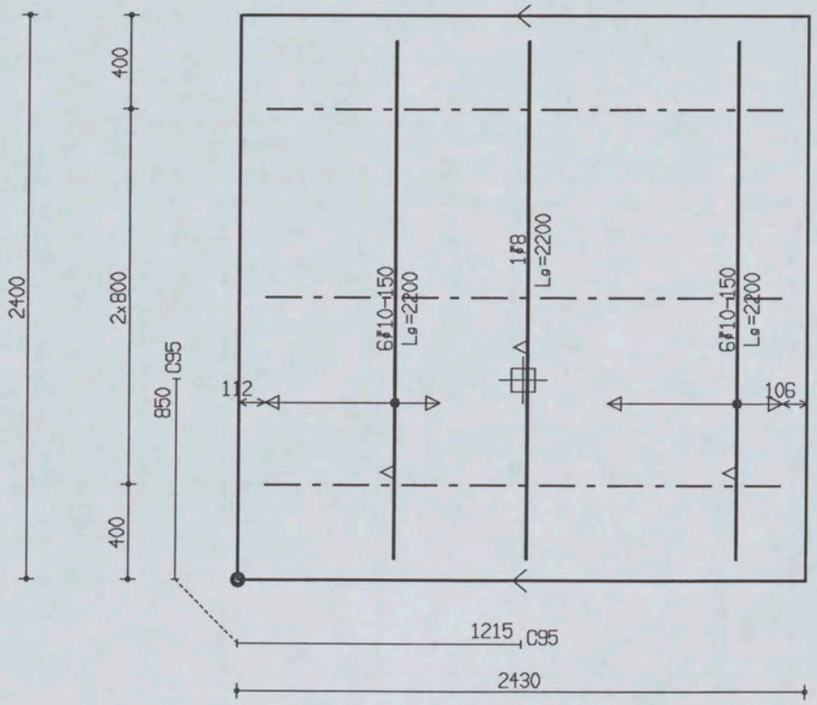

PROJ.NR.	3420

MALAFMETINGEN: 2430 x 2400

DATUM : 18-01-06	NET NAAM : 8$29	TRALIE TYPE			TRALIES	LANGS mm2/m1	DWARS mm2/m1	AANTAL	MERK
PLAATDIKTE: 70	WAP. HORZ.: 6-550	190							
DEKKING : 25	WAP. VERT.: 6-393	7	4.5	F	190-3-2200	0	0	1	133
BETONKWAL.: B45	SECTION : V015	MIL.KLASSE:							

Ueterbeton VLOEREN Tekeningnaam: 3420_L01 ZAPLTSAV:3.99

Shell Amsterdam

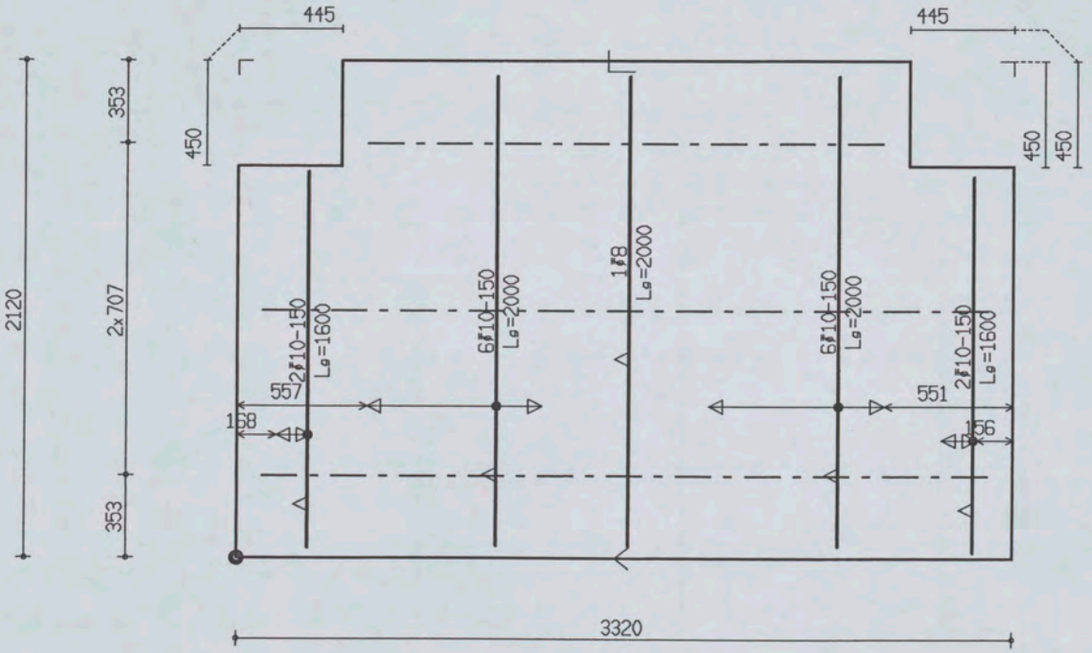

PROJ.NR.	3420

MALAFMETINGEN: 3320 x 2120

DATUM : 18-01-06	NET NAAM : 8$29	TRALIE TYPE			TRALIES	LANGS mm2/m1	DWARS mm2/m1	AANTAL	MERK
PLAATDIKTE: 70	WAP. HORZ.: 6-550	150			150-1-2200 150-2-3100	0	0	1	132
DEKKING : 25	WAP. VERT.: 6-393	7	4.5	5					
BETONKWAL.: B45	SECTION : V014	MIL.KLASSE: 2							

the scale towards document
Patch Reference numbers on UTT Engineering Scan Reference Chart TE263 Serial No. 549

Oeterbeton VLOEREN Tekeningnaam: 3420_L01 ZAPLTSAV:3.99

Shell Amsterdam

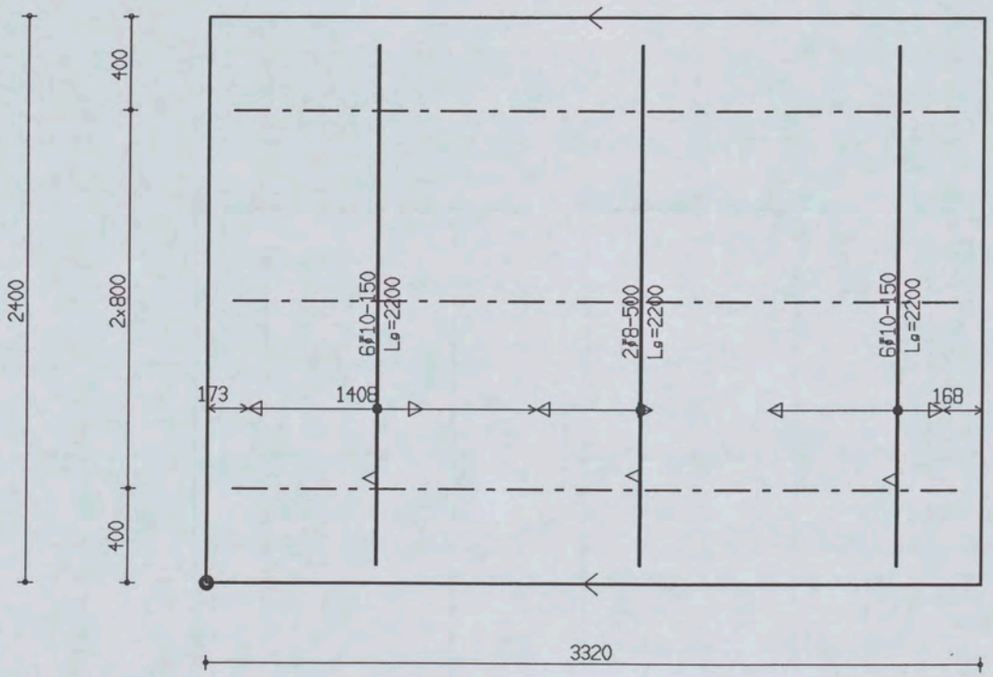

PROJ.NR.	3420							
DATUM : 18-01-06	NET NAAM : 8$29	TRALIE TYPE	TRALIES	LANGS mm2/m1	DWARS mm2/m1	AANTAL	MERK
PLAATDIKTE: 70	WAP. HORZ.: 6-550	150					
DEKKING : 25	WAP. VERT.: 6-393	7 | 4.5 | 5					
BETONKWAL.: B45	SECTION : V014	MIL.KLASSE:	150-3-3100	0	0	1	131

MALAFMETINGEN: 3320 x 2400

Oeterbeton VLOEREN Tekeningnaam: 3420_L01 ZAPLTSAV:3.99

Shell Amsterdam

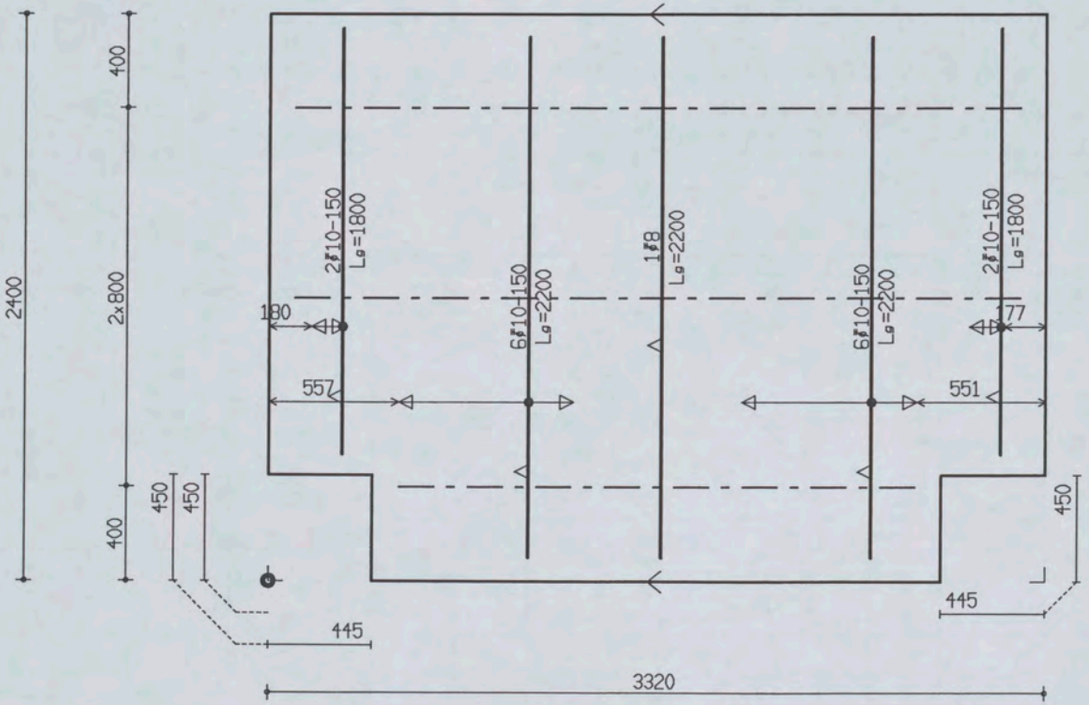

PROJ.NR.	3420

MALAFMETINGEN: 3320 x 2400

DATUM : 18-01-06	NET NAAM : 8$29	TRALIE TYPE			TRALIES	LANGS mm2/m1	DWARS mm2/m1	AANTAL	MERK
PLAATDIKTE: 70	WAP. HORZ.: 6-550	150			150-2-3100 150-1-2200	0	0	1	130
DEKKING : 25	WAP. VERT.: 6-393	7	4.5	5					
BETONKWAL.: B45	SECTION : V014	MIL.KLASSE:		2					

Oelerbeton VLOEREN Tekeningnaam: 3420_L01 ZAPLTSAV:3.99

Shell Amsterdam

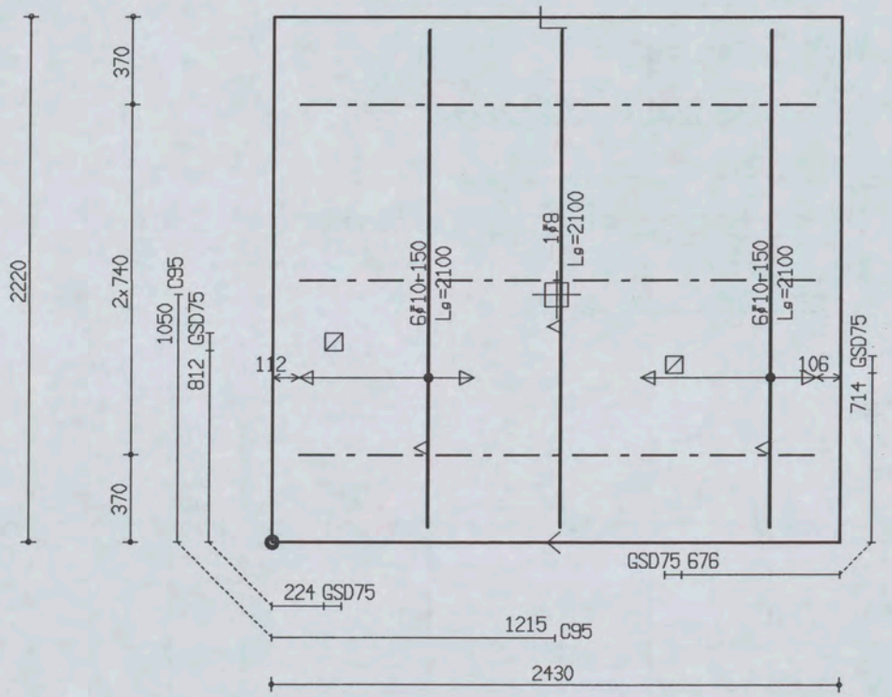

PROJ.NR.	3420

MALAFMETINGEN: 2430 x 2220

DATUM : 18-01-06	NET NAAM : 8$29	TRALIE TYPE			TRALIES	LANGS mm2/m1	DWARS mm2/m1	AANTAL	MERK
PLAATDIKTE: 70	WAP. HORZ.: 6-550	190							
DEKKING : 25	WAP. VERT.: 6-393	7	4.5	5					
BETONKWAL.: B45	SECTION : V013	MIL.KLASSE:			190-3-2200	0	0	1	129

Oeterbeton VLOEREN Tekeningnaam: 3420_L01 ZAPLTSAV: 3.99

Shell Amsterdam

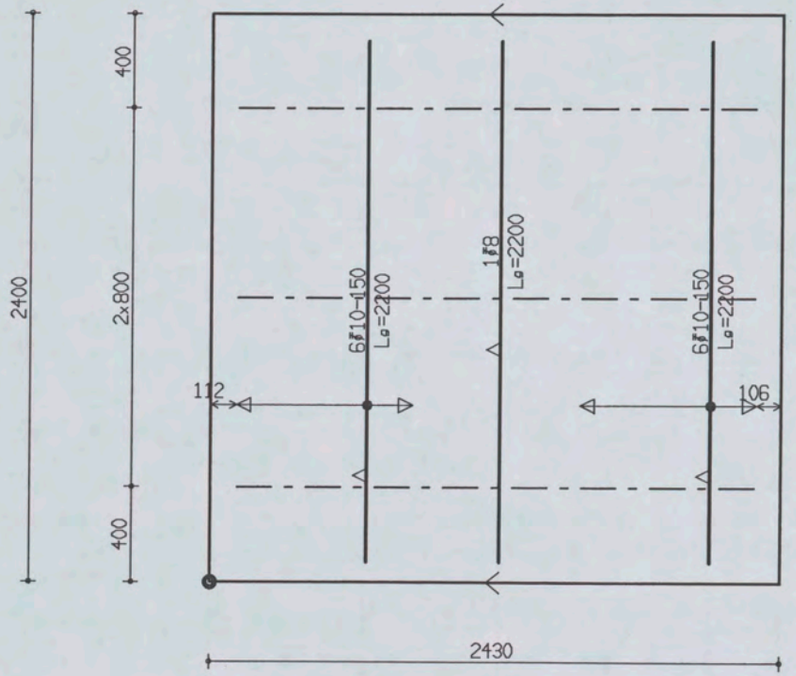

PROJ.NR.	3420

MALAFMETINGEN: 2430 x 2400

DATUM : 18-01-06	NET NAAM : 8$29	TRALIE TYPE			TRALIES	LANGS mm2/m1	DWARS mm2/m1	AANTAL	MERK
PLAATDIKTE: 70	WAP. HORZ.: 6-550	190							
DEKKING : 25	WAP. VERT.: 6-393	7	4.5	5					
BETONKWAL.: B45	SECTION : V013	MIL.KLASSE:	2		190-3-2200	0	0	1	128

the scale towards document
Patch Reference numbers on UTT
549

Oeterbeton VLOEREN Tekeningnaam: 3420_L01 ZAPLTSAV: 3.99

Shell Amsterdam

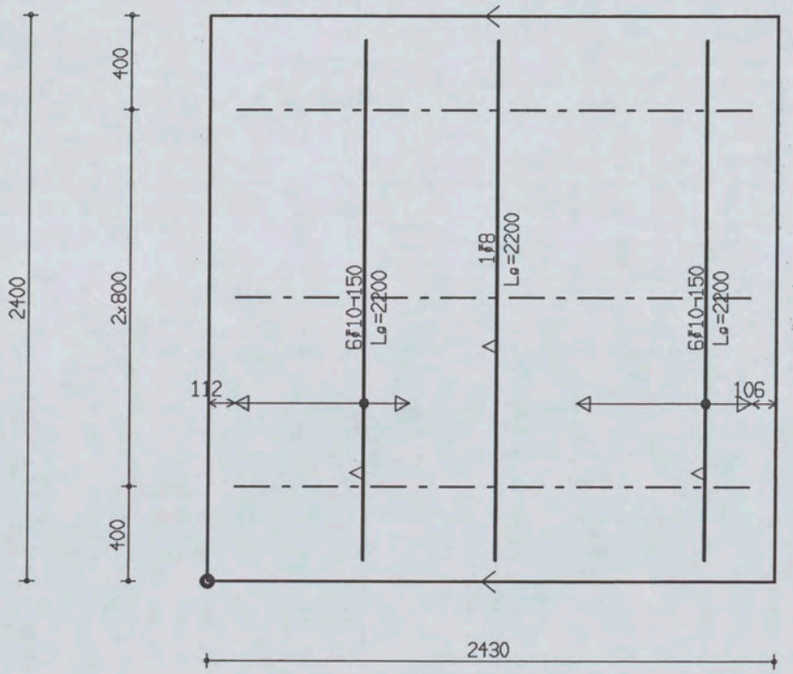

PROJ.NR.	3420

MALAFMETINGEN: 2430 x 2400

DATUM : 18-01-06	NET NAAM : 8$29	TRALIE TYPE			TRALIES	LANGS mm2/m1	DWARS mm2/m1	AANTAL	MERK
PLAATDIKTE: 70	WAP. HORZ.: 6-550	190							
DEKKING : 25	WAP. VERT.: 6-393	7	4.5	F					
BETONKWAL.: B45	SECTION : V013	MIL.KLASSE:			190-3-2200	0	0	1	127

Oeterbeton VLOEREN Tekeningnaam: 3420_L01 ZAPLTSAV:3.99

Shell Amsterdam

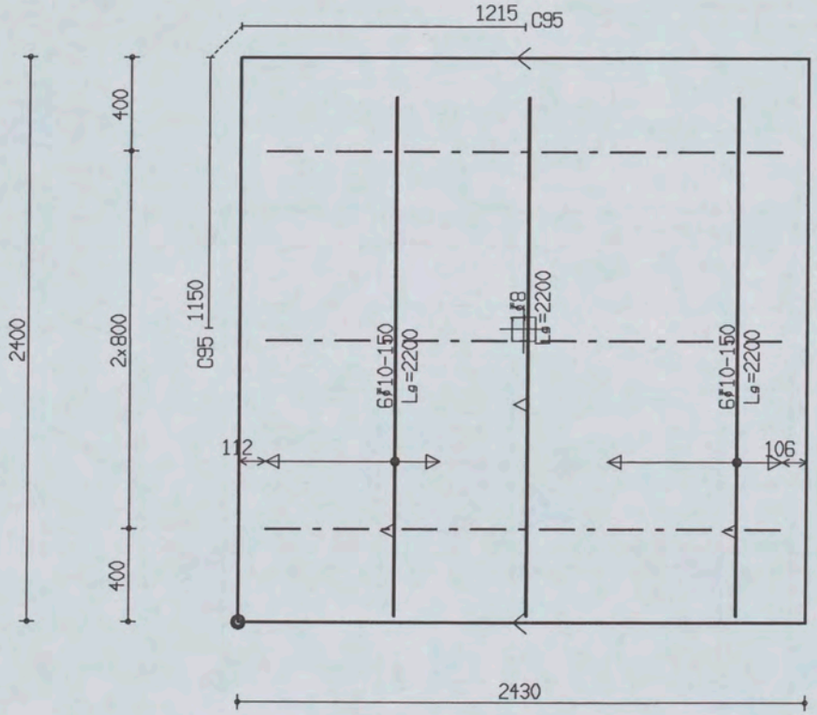

PROJ.NR.	3420

MALAFMETINGEN: 2430 x 2400

DATUM : 18-01-06	NET NAAM : 8$29	TRALIE TYPE			TRALIES	LANGS mm2/m1	DWARS mm2/m1	AANTAL	MERK
PLAATDIKTE: 70	WAP. HORZ.: 6-550	190							
DEKKING : 25	WAP. VERT.: 6-393	7	4.5	5					
BETONKWAL.: B45	SECTION : V013	MIL.KLASSE: 2			190-3-2200	0	0	1	126

the scale towards document
Patch Reference numbers on UTT
ginnering Scan Reference Chart TE263 Serial No. 549

Oeterbeton VLOEREN Tekeningnaam: 3420_L01 ZAPLTSAV:3.99

Shell Amsterdam

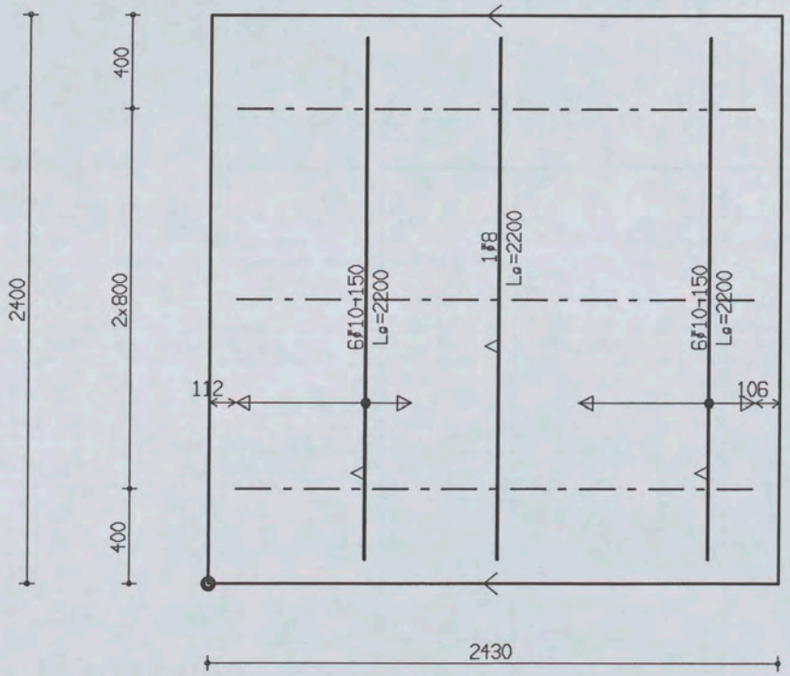

PROJ.NR. 3420							
DATUM : 18-01-06	NET NAAM : 8$29	TRALIE TYPE	TRALIES	LANGS mm2/m1	DWARS mm2/m1	AANTAL	MERK
PLAATDIKTE: 70	WAP. HORZ.: 6-550	190					
DEKKING : 25	WAP. VERT.: 6-393	7 4.5 5	190-3-2200	0	0	1	125
BETONKWAL.: B45	SECTION : V013	MIL.KLASSE: 2					

MALAFMETINGEN: 2430 x 2400

Oeterbeton VLOEREN Tekeningnaam : 3420_L01 ZAPLTSAV:3.99

Shell Amsterdam

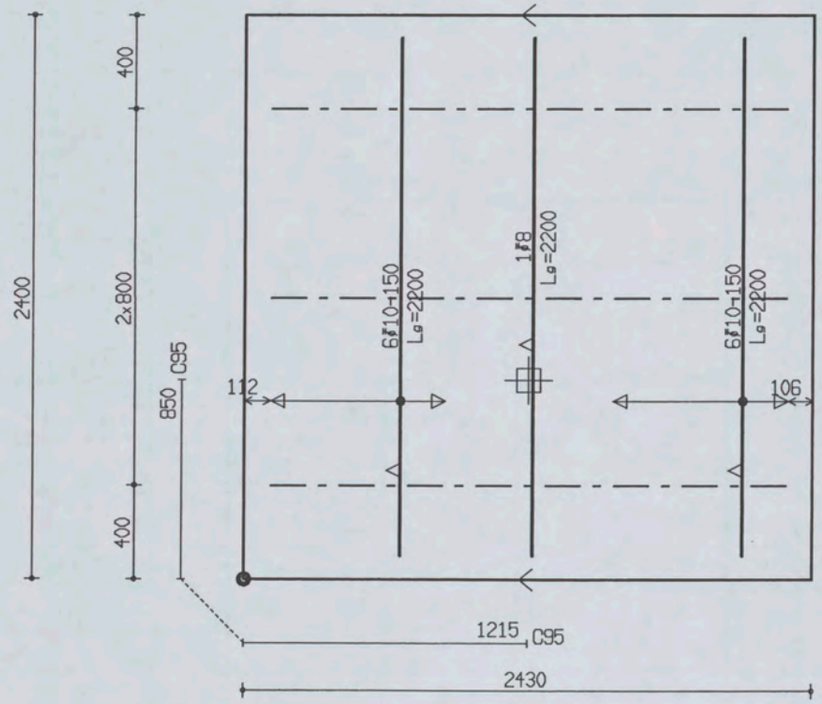

PROJ.NR.	3420

MALAFMETINGEN: 2430 x 2400

DATUM : 18-01-06	NET NAAM : 8$29	TRALIE TYPE			TRALIES	LANGS mm2/m1	DWARS mm2/m1	AANTAL	MERK
PLAATDIKTE: 70	WAP. HORZ.: 6-550	190							
DEKKING : 25	WAP. VERT.: 6-393	7	4.5	5					
BETONKWAL.: B45	SECTION : V013	MIL.KLASSE:	2		190-3-2200	0	0	1	124

Oeterbeton VLOEREN TeKeningnaam : 3420_L01 ZAPLTSAV:3.99

Shell Amsterdam

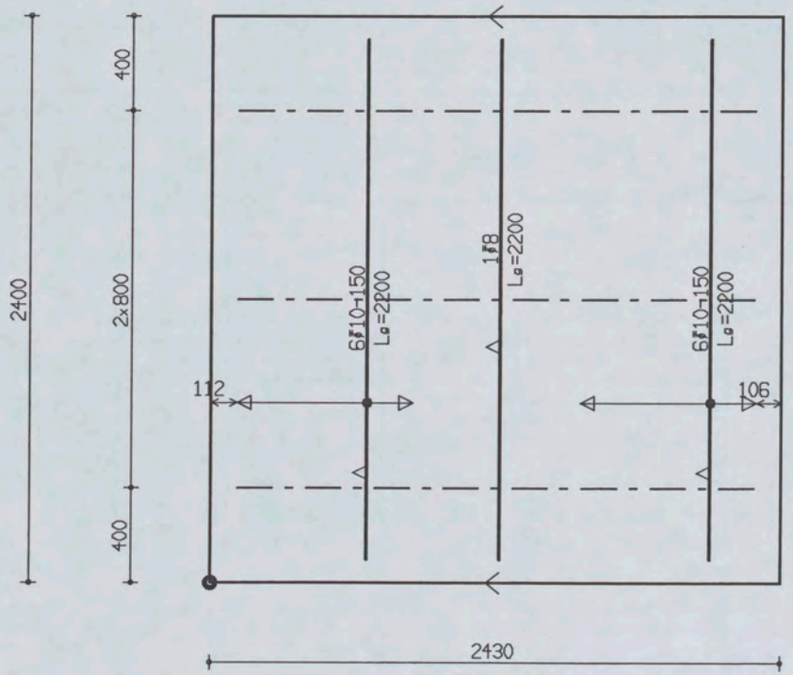

PROJ.NR.	3420

MALAFMETINGEN: 2430 x 2400

DATUM : 18-01-06	NET NAAM : 8$29	TRALIE TYPE			TRALIES	LANGS mm2/m1	DWARS mm2/m1	AANTAL	MERK
PLAATDIKTE: 70	WAP. HORZ.: 6-550	190							
DEKKING : 25	WAP. VERT.: 6-393	7	4.5	5	190-3-2200	0	0	1	123
BETONKWAL.: B45	SECTION : V013	MIL.KLASSE:							

Oeterbeton VLOEREN TeKeningnaam: 3420_L01 ZAPLTSAV:3.99

Shell Amsterdam

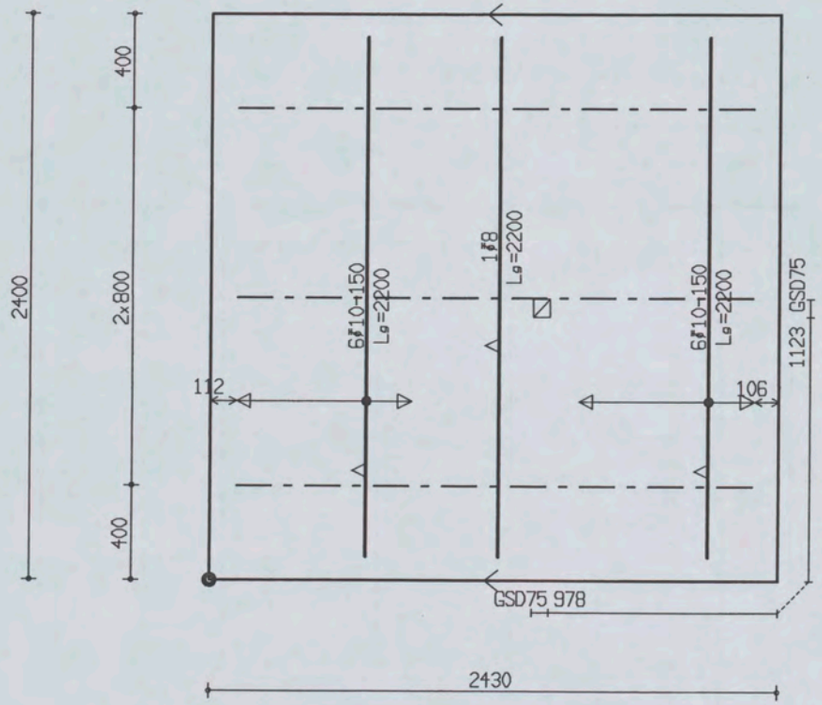

PROJ.NR.	3420

MALAFMETINGEN: 2430 x 2400

DATUM : 18-01-06	NET NAAM : 8$29	TRALIE TYPE	TRALIES	LANGS mm2/m1	DWARS mm2/m1	AANTAL	MERK
PLAATDIKTE: 70	WAP. HORZ.: 6-550	190					
DEKKING : 25	WAP. VERT.: 6-393	7 4.5 5					
BETONKWAL.: B45	SECTION : V013	MIL.KLASSE: 2	190-3-2200	0	0	1	122

the scale towards document
Patch Reference numbers on UTT
gineering Scan Reference Chart TE263 Serial No. 549

Uelerbeton VLOEREN Tekeningnaam: 3420_L01 ZAPLTSAV:3.99

Shell Amsterdam

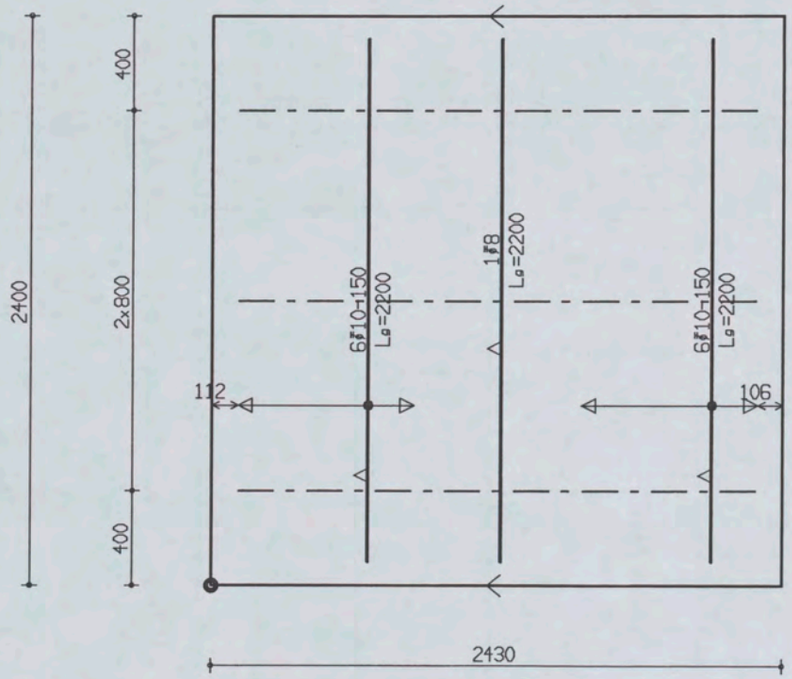

PROJ.NR.	3420

MALAFMETINGEN: 2430 x 2400

DATUM : 18-01-06	NET NAAM : 8$29	TRALIE TYPE			TRALIES	LANGS mm2/m1	DWARS mm2/m1	AANTAL	MERK
PLAATDIKTE: 70	WAP. HORZ.: 6-550	190							
DEKKING : 25	WAP. VERT.: 6-393	7	4.5	5	190-3-2200	0	0	1	121
BETONKWAL.: B45	SECTION : V013	MIL.KLASSE:							

Oeterbeton VLOEREN Tekeningnaam: 3420_L01 ZAPLTSAV:3.99

Shell Amsterdam

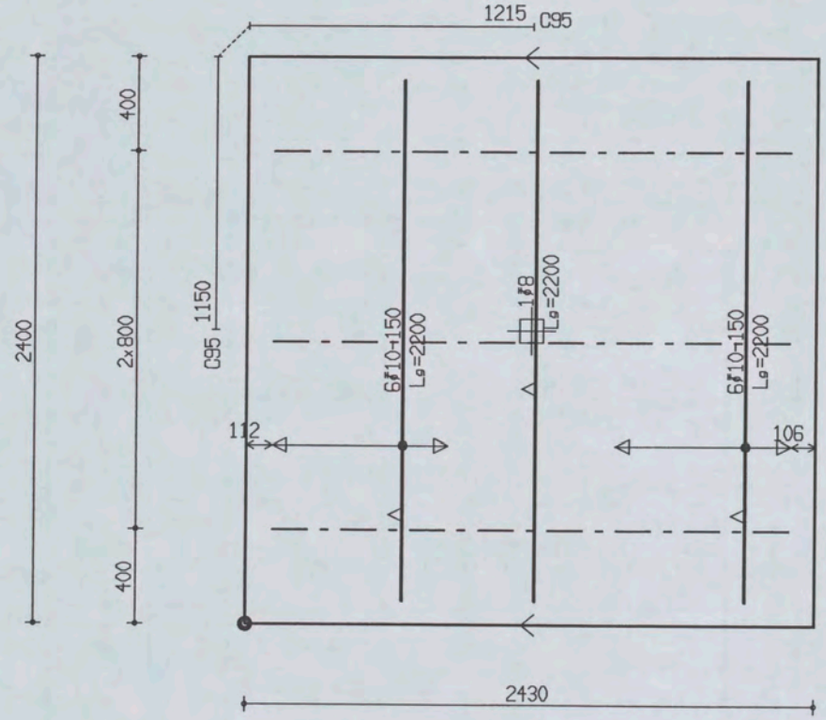

PROJ.NR.	3420

MALAFMETINGEN: 2430 x 2400

DATUM : 18-01-06	NET NAAM : 8$29	TRALIE TYPE			TRALIES	LANGS mm2/m1	DWARS mm2/m1	AANTAL	MERK
PLAATDIKTE: 70	WAP. HORZ.: 6-550	190							
DEKKING : 25	WAP. VERT.: 6-393	7	4.5	5					
BETONKWAL.: B45	SECTION : V013	MIL.KLASSE:	2		190-3-2200	0	0	1	120

Oelerbeton VLOEREN Tekeningnaam: 3420_L01 ZAPLTSAV:3.99

Shell Amsterdam

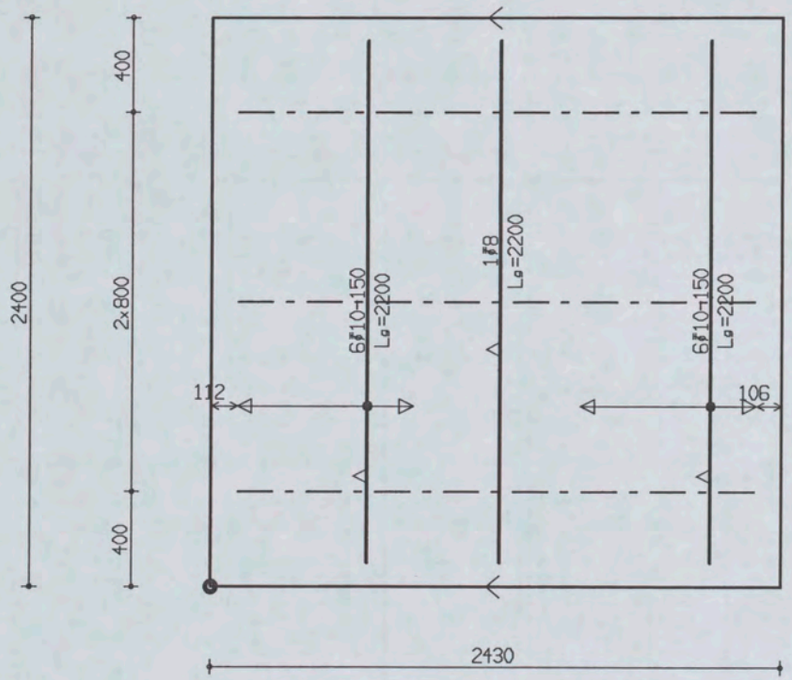

PROJ.NR.	3420							
DATUM : 18-01-06	NET NAAM : 8$29	TRALIE TYPE	TRALIES	LANGS mm2/m1	DWARS mm2/m1	AANTAL	MERK
PLAATDIKTE: 70	WAP. HORZ.: 6-550	190					
DEKKING : 25	WAP. VERT.: 6-393	7 4.5 F	190-3-2200	0	0	1	119
BETONKWAL.: B45	SECTION : V013	MIL.KLASSE: 2					

MALAFMETINGEN: 2430 x 2400

Oeterbeton VLOEREN Tekeningnaam: 3420_L01 ZAPLTSAV:3.99

Shell Amsterdam

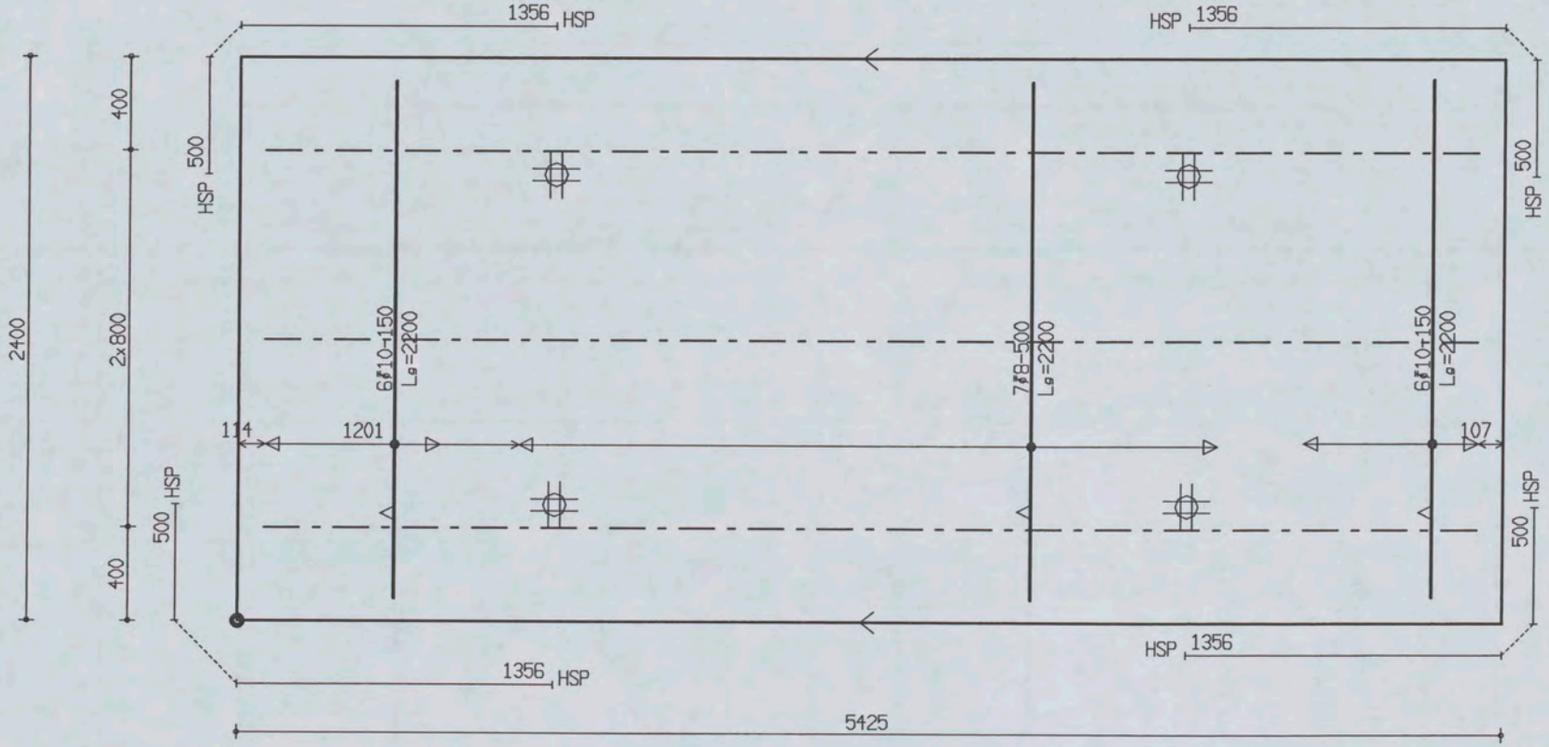

PROJ.NR.	3420							
						MALAFMETINGEN: 5425 x 2400		
DATUM : 18-01-06	NET NAAM : 12$29	TRALIE TYPE	TRALIES	LANGS mm2/m1	DWARS mm2/m1	AANTAL	MERK
PLAATDIKTE: 70	WAP. HORZ.: 6-550	190					
DEKKING : 25	WAP. VERT.: 6-261	7 | 4.5 | 5					
BETONKWAL.: B45	SECTION : V018	MIL.KLASSE: 2	190-3-5200	0	0	1	159

Oeterbeton VLOEREN Tekeningnaam : 3420_L01 ZAPLTSAV:3.99

Shell Amsterdam

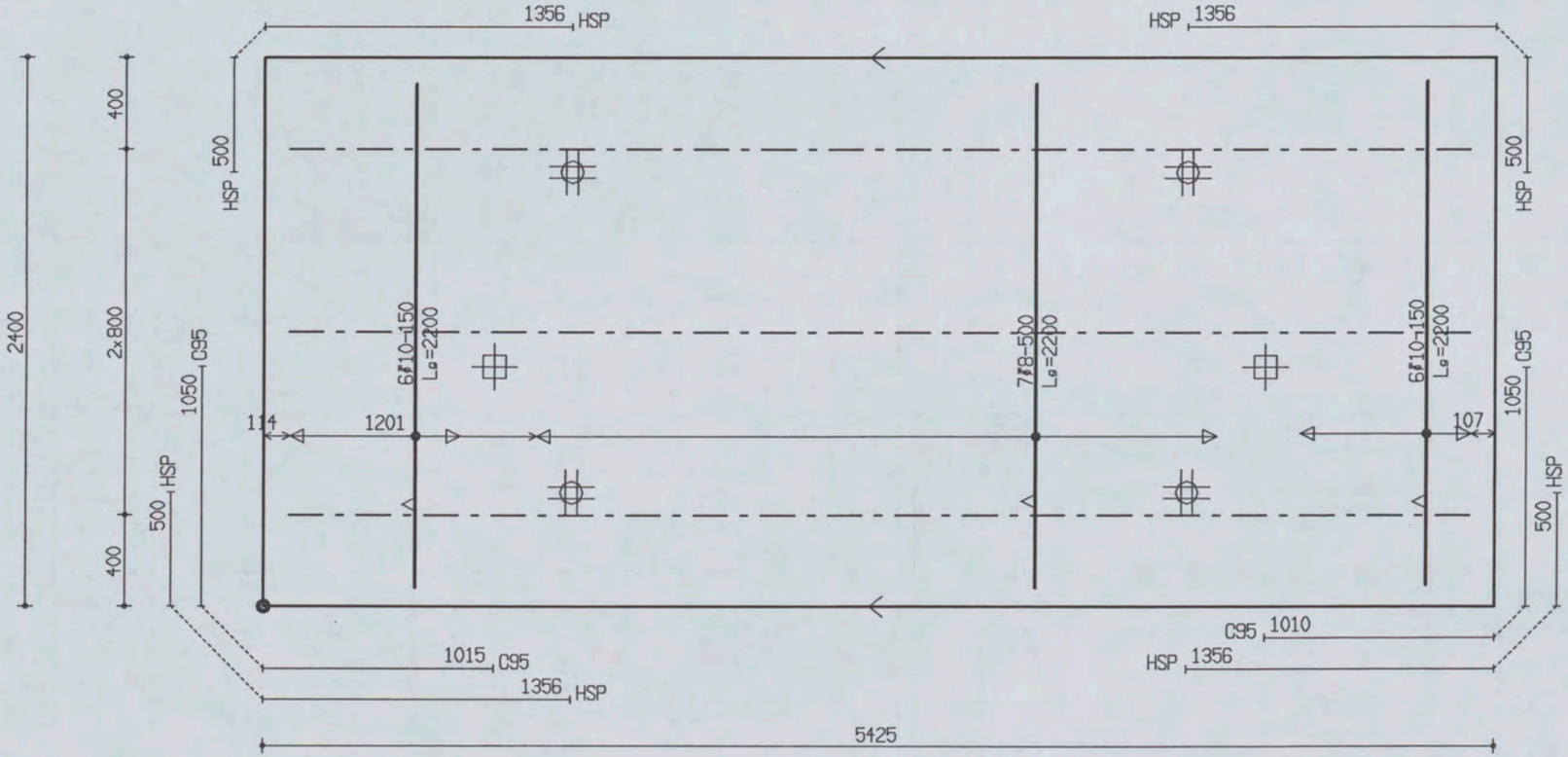

PROJ.NR.	3420

MALAFMETINGEN: 5425 x 2400

DATUM : 18-01-06	NET NAAM : 12$29	TRALIE TYPE			TRALIES	LANGS mm2/m1	DWARS mm2/m1	AANTAL	MERK
PLAATDIKTE: 70	WAP. HORZ.: 6-550	190							
DEKKING : 25	WAP. VERT.: 6-261	7	4.5	5	190-3-5200	0	0	1	160
BETONKWAL.: B45	SECTION : V018	MIL.KLASSE:		2					

the scale towards document
Patch Reference numbers on UTT
549

Oeterbeton VLOEREN Tekeningnaam : 3420_L01 ZAPLTSAV:3.99

Shell Amsterdam

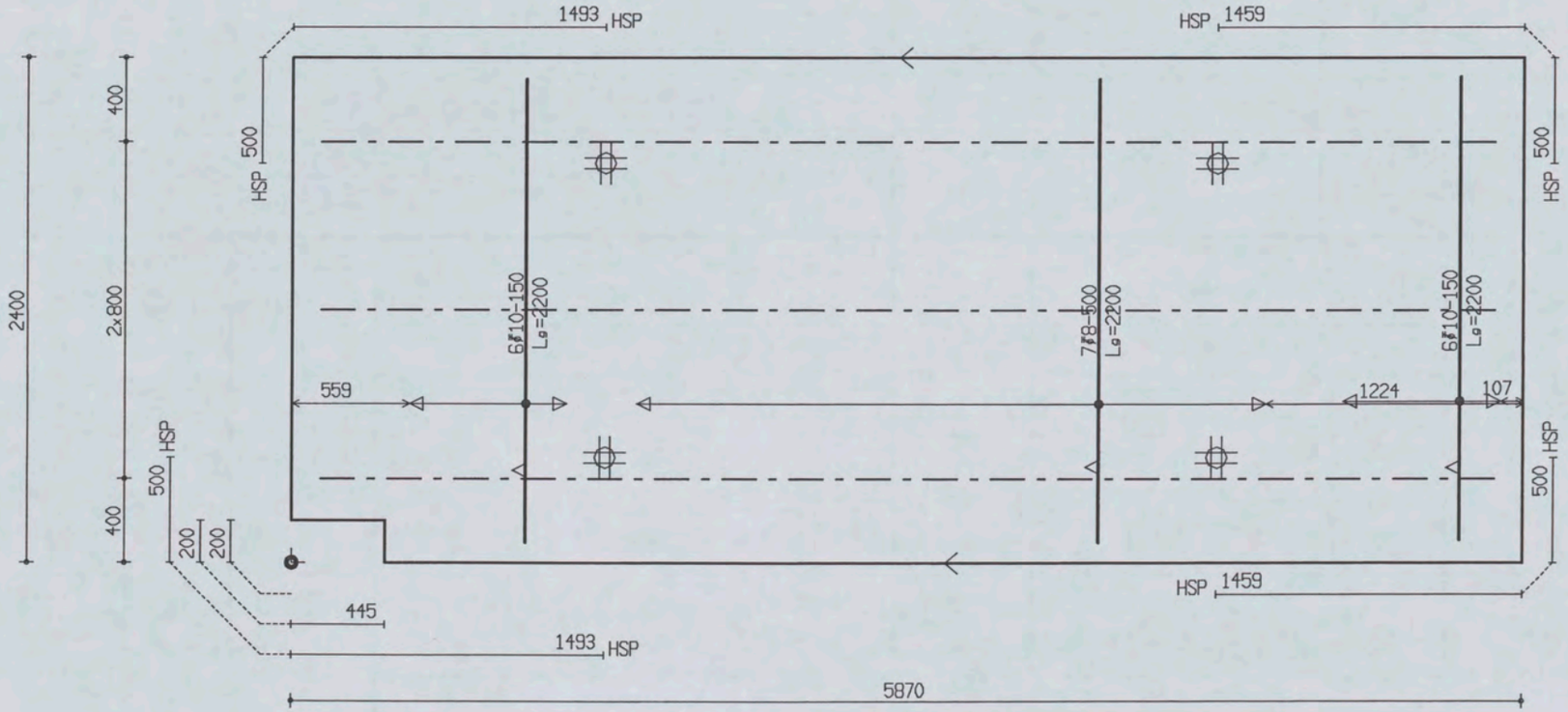

PROJ.NR.	3420

MALAFMETINGEN: 5870 x 2400

DATUM : 18-01-06	NET NAAM : 12$29	TRALIE TYPE	TRALIES	LANGS mm2/m1	DWARS mm2/m1	AANTAL	MERK
PLAATDIKTE: 70	WAP. HORZ.: 6-550	190					
DEKKING : 25	WAP. VERT.: 6-261	7 | 4.5 | 5					
BETONKWAL.: B45	SECTION : V018	MIL.KLASSE: 2	190-3-5600	0	0	1	161

the scale towards document
C1 B1 A1 C2 B2 A2 B5 A5 20 18 17 16 11 10 09 03 02 01 C7 B7 A7 C8 B8 A8 C9 B9
Patch Reference numbers on UTT
Engineering Scan Reference Chart TE263 Serial No. 549

Oeterbeton VLOEREN Tekeningnaam: 3420_L01 ZAPLTSAV:3.99

Shell Amsterdam

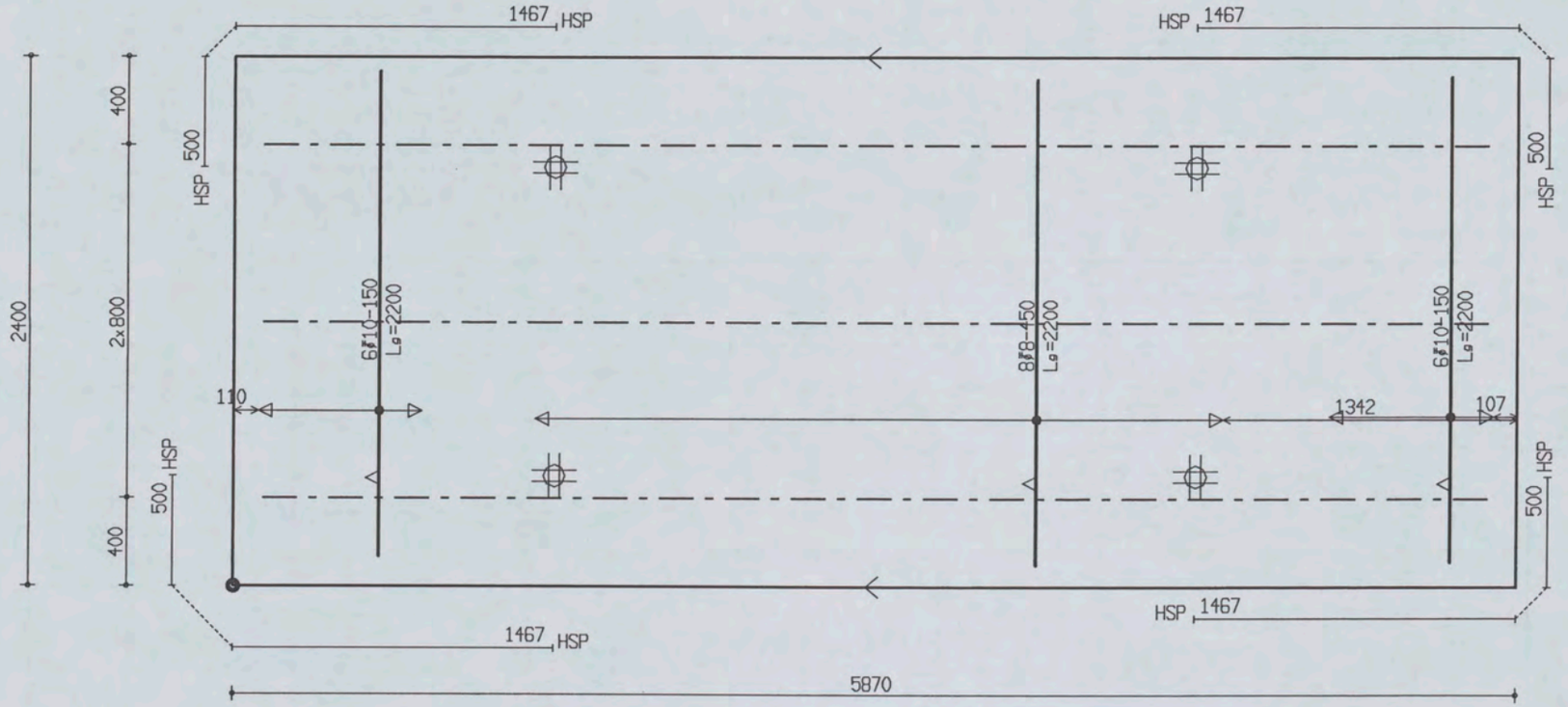

PROJ.NR.	3420

MALAFMETINGEN: 5870 x 2400

DATUM : 18-01-06	NET NAAM : 12$29	TRALIE TYPE			TRALIES	LANGS mm2/m1	DWARS mm2/m1	AANTAL	MERK
PLAATDIKTE: 70	WAP. HORZ.: 6-550	190							
DEKKING : 25	WAP. VERT.: 6-261	7	4.5	5					
BETONKWAL.: B45	SECTION : V018	MIL.KLASSE:		2	190-3-5600	0	0	1	162

the scale towards document
Patch Reference numbers on UTT
Serial No. 543

Oeterbeton VLOEREN Tekeningnaam: 3420_L01 ZAPLTSAV:3.99

Shell Amsterdam

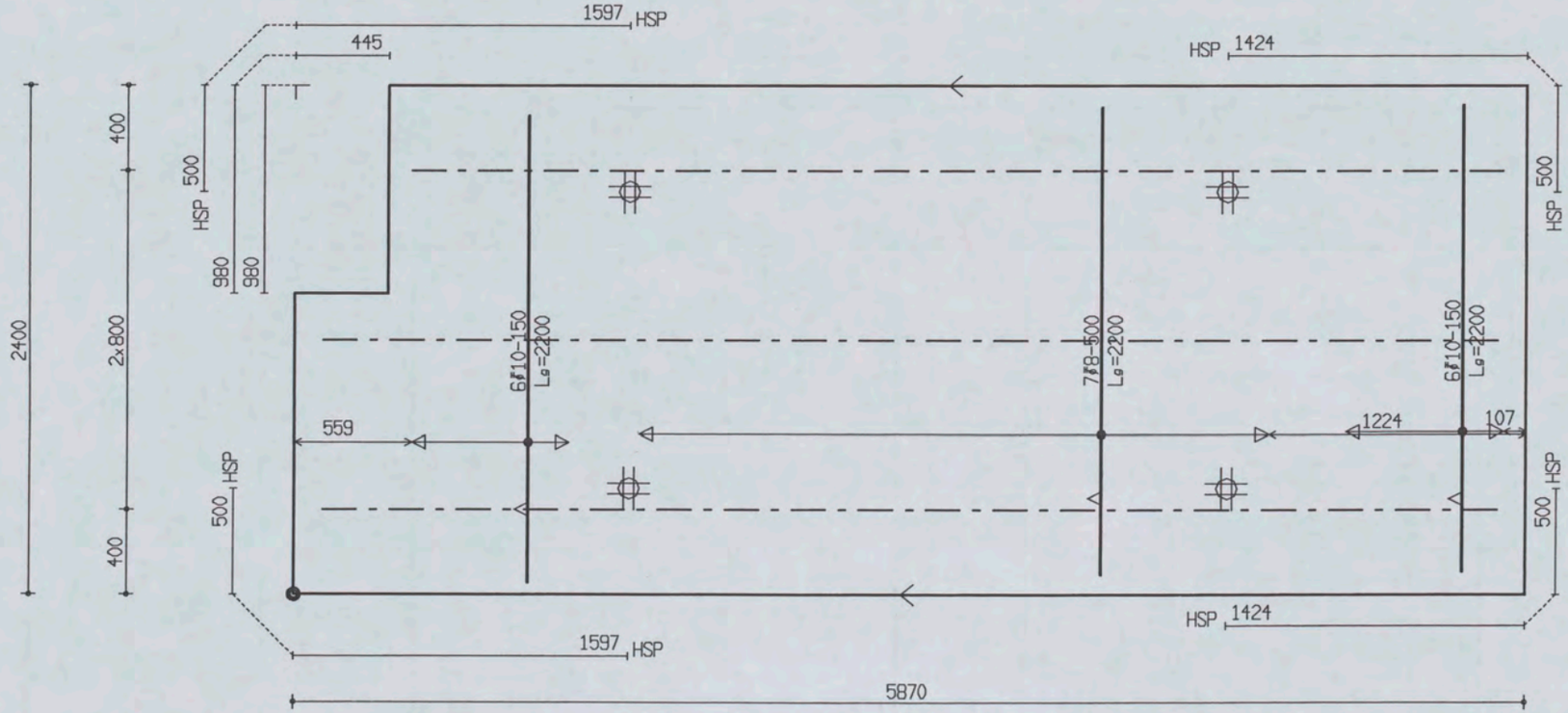

PROJ.NR.	3420

MALAFMETINGEN: 5870 x 2400

DATUM : 18-01-06	NET NAAM : 12$29	TRALIE TYPE	TRALIES	LANGS mm2/m1	DWARS mm2/m1	AANTAL	MERK
PLAATDIKTE: 70	WAP. HORZ.: 6-550	190					
DEKKING : 25	WAP. VERT.: 6-261	7 | 4.5 | 5	190-1-5200	0	0	1	163
BETONKWAL.: B45	SECTION : V018	MIL.KLASSE: 2	190-2-5600				

the scale towards document
Patch Reference Chart TE263 Serial No. 549

Oeterbeton VLOEREN Tekeningnaam: 3420_L01 ZAPLTSRV: 3.99

Shell Amsterdam

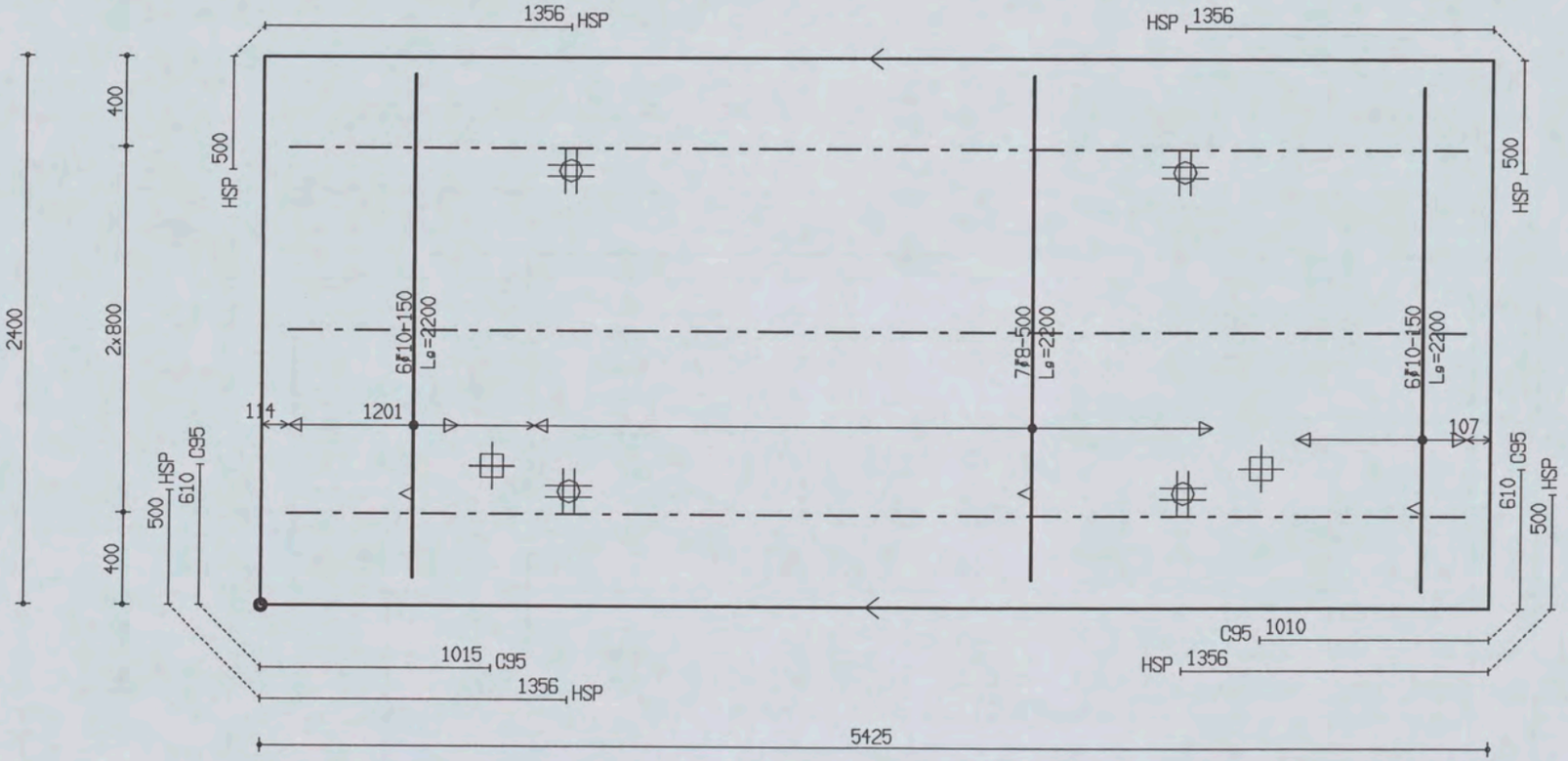

PROJ.NR.	3420

MALAFMETINGEN: 5425 x 2400

DATUM : 18-01-06	NET NAAM : 12$29	TRALIE TYPE			TRALIES	LANGS mm2/m1	DWARS mm2/m1	AANTAL	MERK
PLAATDIKTE: 70	WAP. HORZ.: 6-550	190							
DEKKING : 25	WAP. VERT.: 6-261	7	4.5	5					
BETONKWAL.: B45	SECTION : V018	MIL.KLASSE:		2	190-3-5200	0	0	1	164

the scale towards document
Patch Reference numbers on UTT
ngineering Scan Reference Chart TE263 Serial No. 549

Oeterbeton VLOEREN Tekeningnaam: 3420_L01 ZAPLTSAV'3.99

Shell Amsterdam

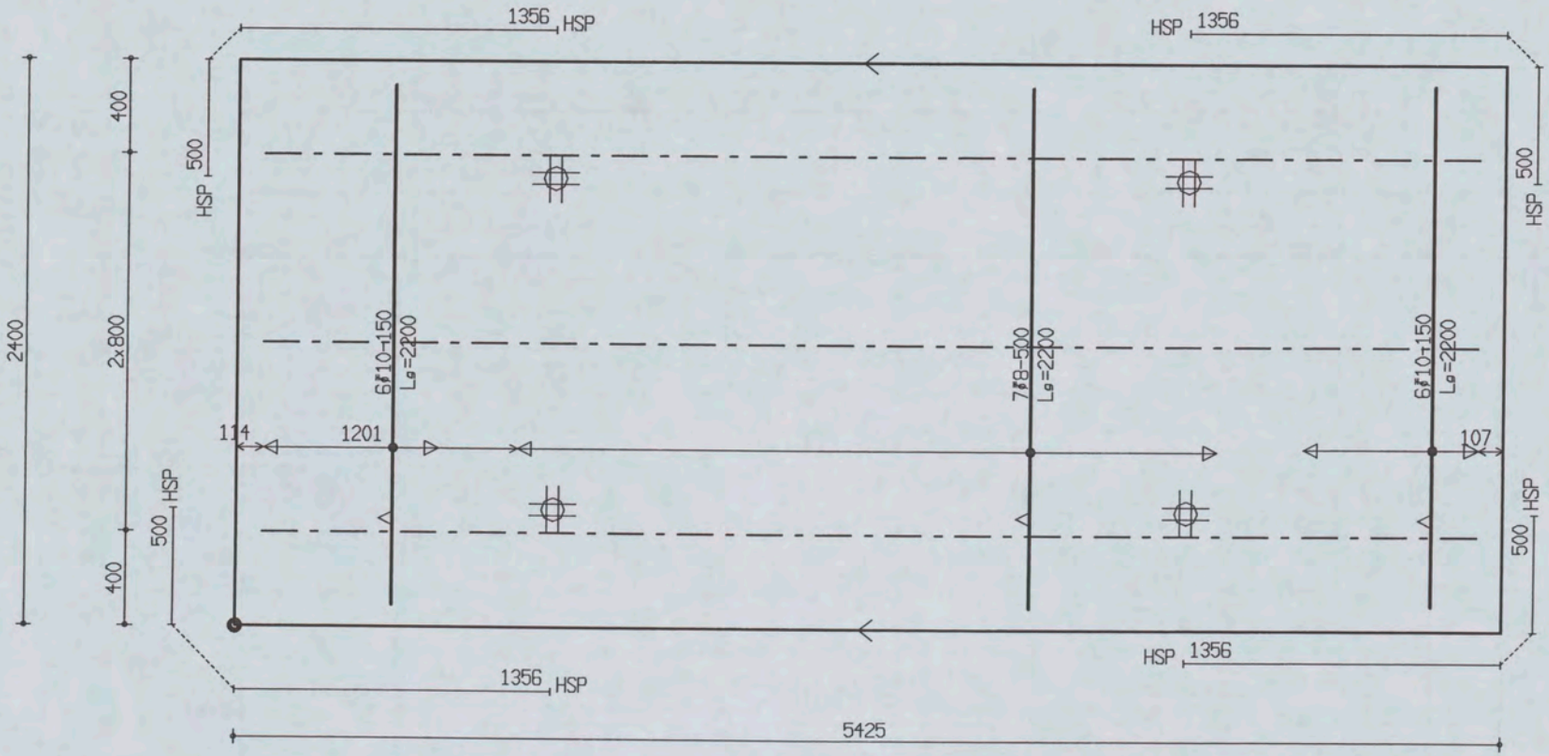

PROJ.NR.	3420							
DATUM : 18-01-06	NET NAAM : 12$29	TRALIE TYPE	TRALIES	LANGS mm2/m1	DWARS mm2/m1	AANTAL	MERK
PLAATDIKTE: 70	WAP. HORZ.: 6-550	190					
DEKKING : 25	WAP. VERT.: 6-261	7 4.5 F	190-3-5200	0	0	1	165
BETONKWAL.: B45	SECTION : V018	MIL.KLASSE: 2					

MALAFMETINGEN: 5425 x 2400

Ueterbeton VLUEHEN IeKeningnaam: 3420_L01 ZAPLTSAV:3.99

Shell Amsterdam

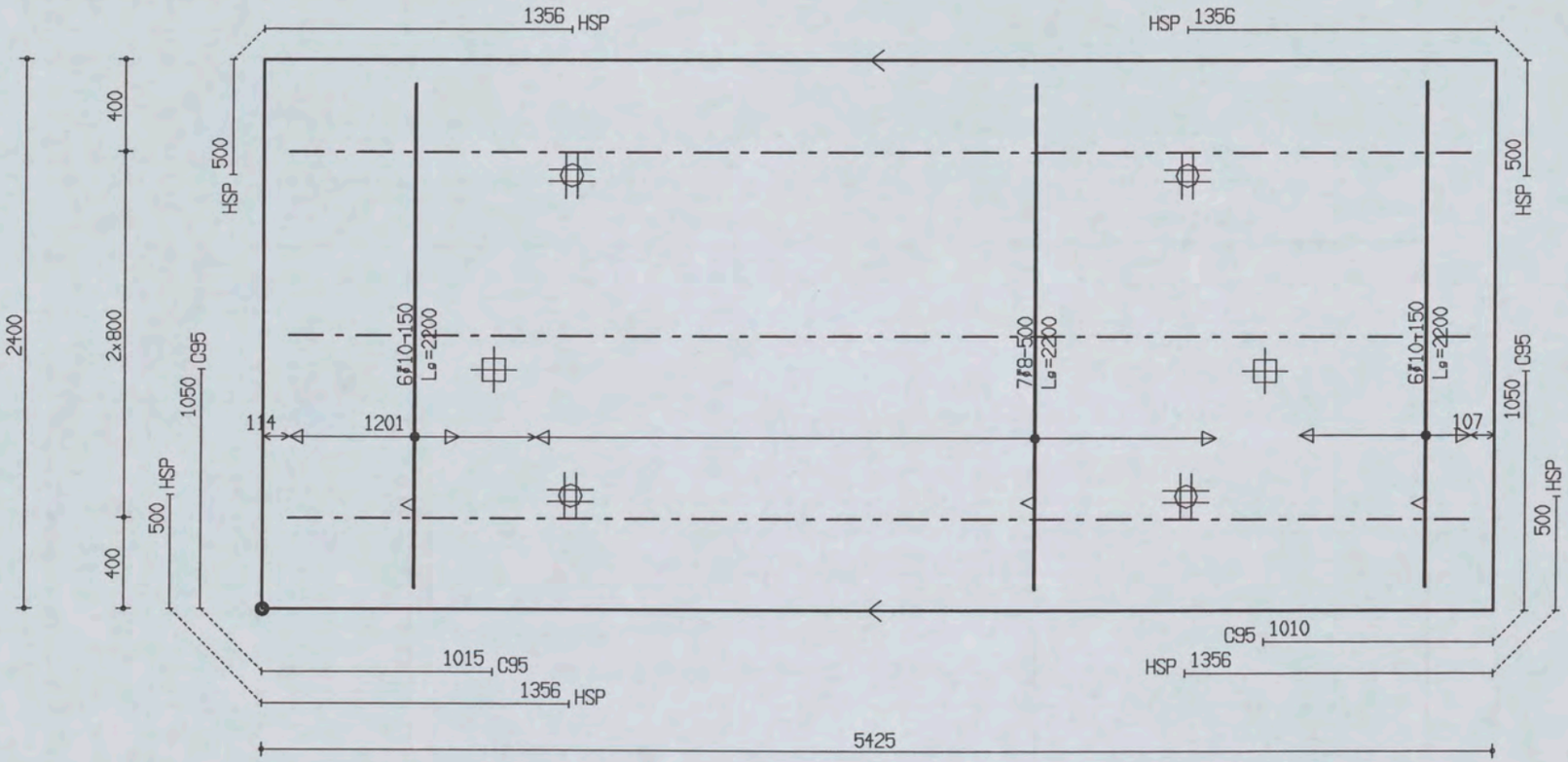

PROJ.NR.	3420

MALAFMETINGEN: 5425 x 2400

DATUM : 18-01-06	NET NAAM : 12$29	TRALIE TYPE			TRALIES	LANGS mm2/m1	DWARS mm2/m1	AANTAL	MERK
PLAATDIKTE: 70	WAP. HORZ.: 6-550	190							
DEKKING : 25	WAP. VERT.: 6-261	7	4.5	5					
BETONKWAL.: B45	SECTION : V018	MIL.KLASSE:		2	190-3-5200	0	0	1	166

the scale towards document
Patch Reference numbers on UTT
Scan Reference Chart TE263 Serial No. 549

Oeterbeton VLOEREN Tekeningnaam: 3420_L01 ZAPLTSAV:3.99

Shell Amsterdam

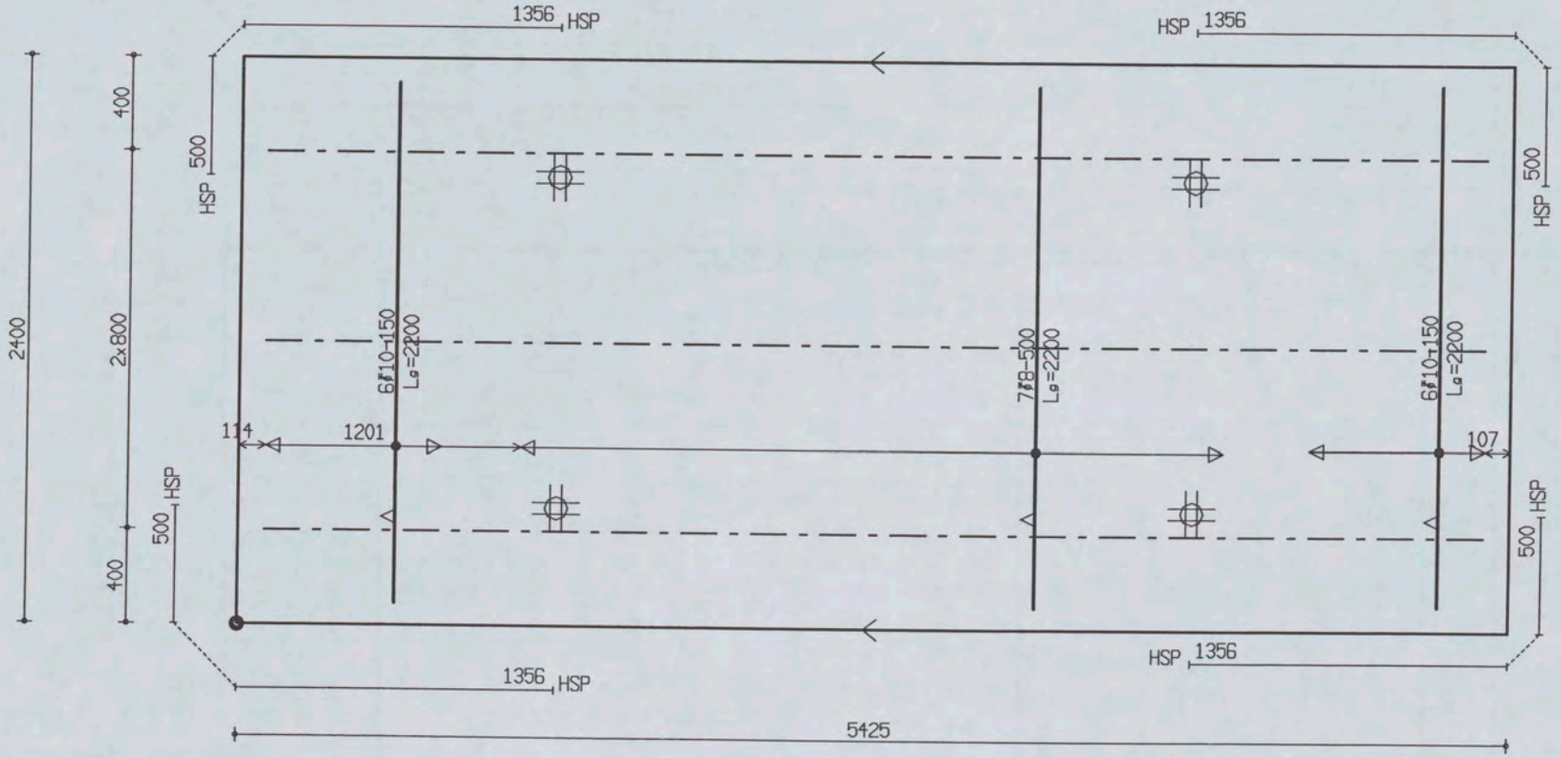

PROJ.NR.	3420

MALAFMETINGEN: 5425 x 2400

DATUM : 18-01-06	NET NAAM : 12$29	TRALIE TYPE			TRALIES	LANGS mm2/m1	DWARS mm2/m1	AANTAL	MERK
PLAATDIKTE: 70	WAP. HORZ.: 6-550	190							
DEKKING : 25	WAP. VERT.: 6-261	7	4.5	5					
BETONKWAL.: B45	SECTION : V018	MIL.KLASSE:			190-3-5200	0	0	1	167

the scale towards document
Patch Reference numbers on UTT
Scan Reference Chart TE263 Serial No. 549

Betonbeton VLOEREN TeKeningnaam: 3420_L01 ZAPLTSAV:3.99

Shell Amsterdam

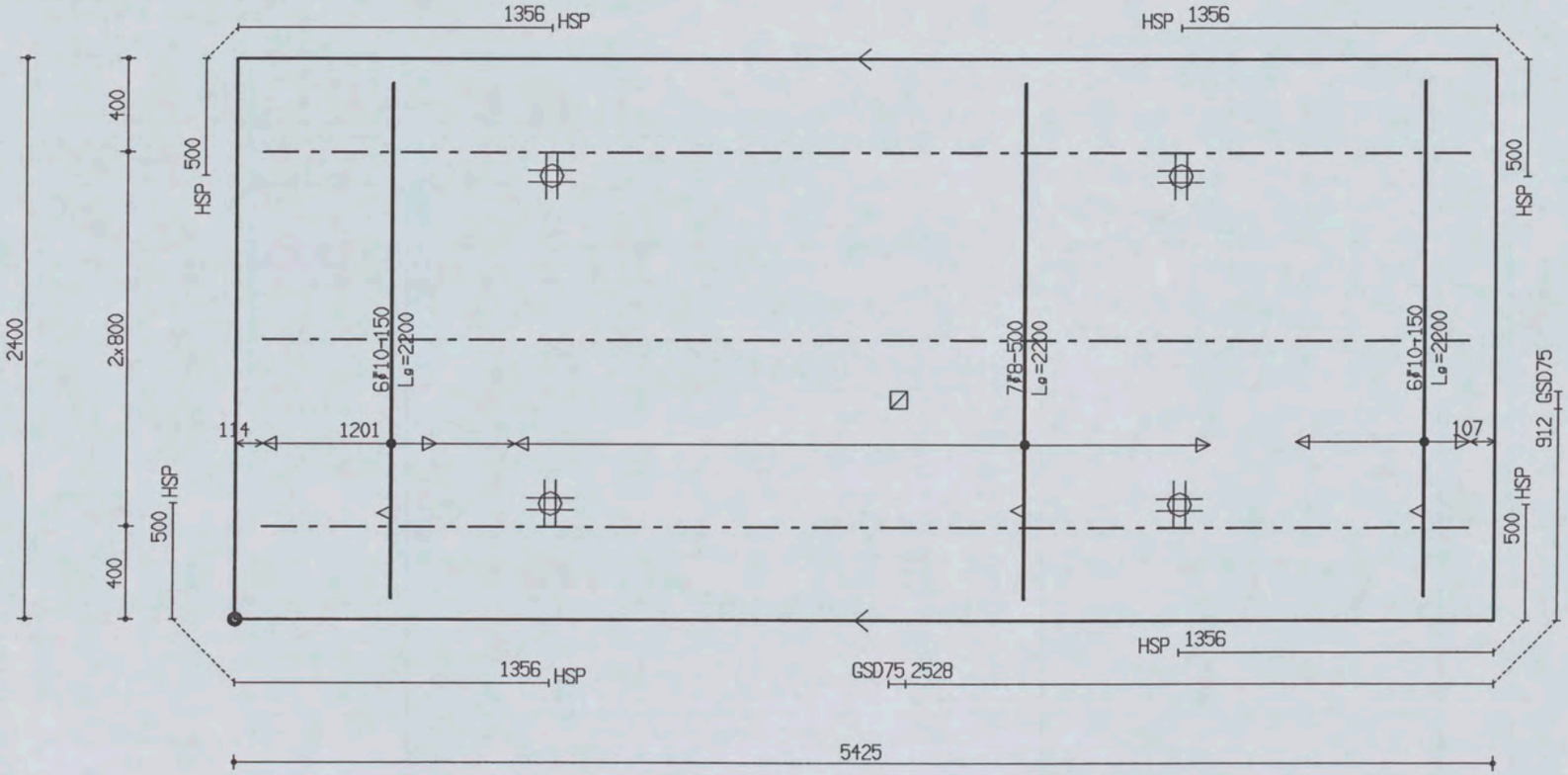

PROJ.NR.	3420

MALAFMETINGEN: 5425 x 2400

DATUM : 18-01-06	NET NAAM : 12$29	TRALIE TYPE			TRALIES	LANGS mm2/m1	DWARS mm2/m1	AANTAL	MERK
PLAATDIKTE: 70	WAP. HOAZ.: 6-550	190							
DEKKING : 25	WAP. VERT.: 6-261	7	4.5	5					
BETONKWAL.: B45	SECTION : V018	MIL.KLASSE: 2			190-3-5200	0	0	1	168

Oeterbeton VLOEREN Tekeningnaam: 3420_L01 ZAPLTSAV:3.99

Shell Amsterdam

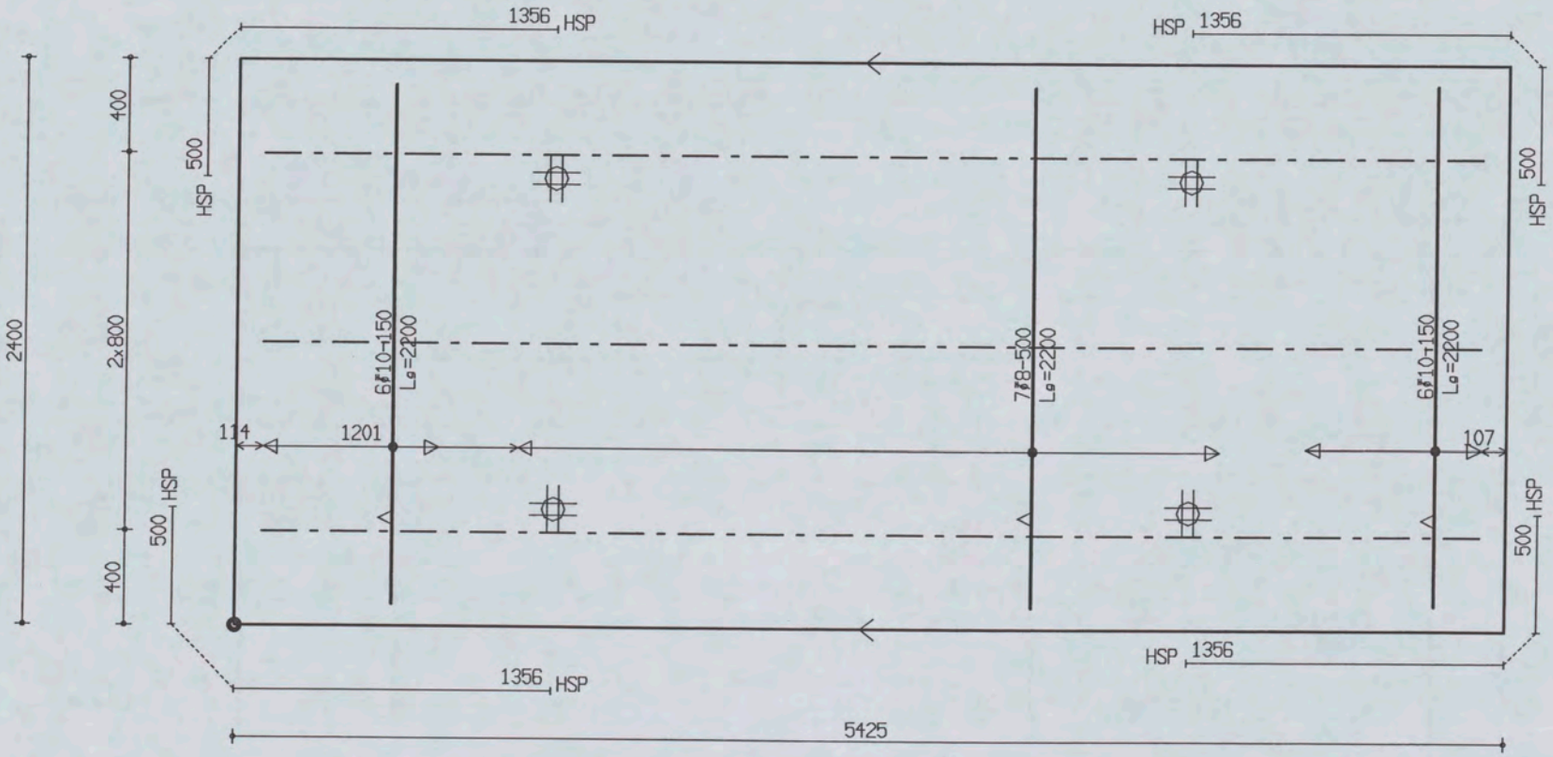

PROJ.NR.	3420

MALAFMETINGEN: 5425 x 2400

DATUM : 18-01-06	NET NAAM : 12$29	TRALIE TYPE	TRALIES	LANGS mm2/m1	DWARS mm2/m1	AANTAL	MERK
PLAATDIKTE: 70	WAP. HORZ.: 6-550	190					
DEKKING : 25	WAP. VERT.: 6-261	7 | 4.5 | 5	190-3-5200	0	0	1	169
BETONKWAL.: B45	SECTION : V018	MIL.KLASSE:					

Oeterbeton VLOEREN Tekeningnaam: 3420_L01 ZAPLTSAV: 3.99

Shell Amsterdam

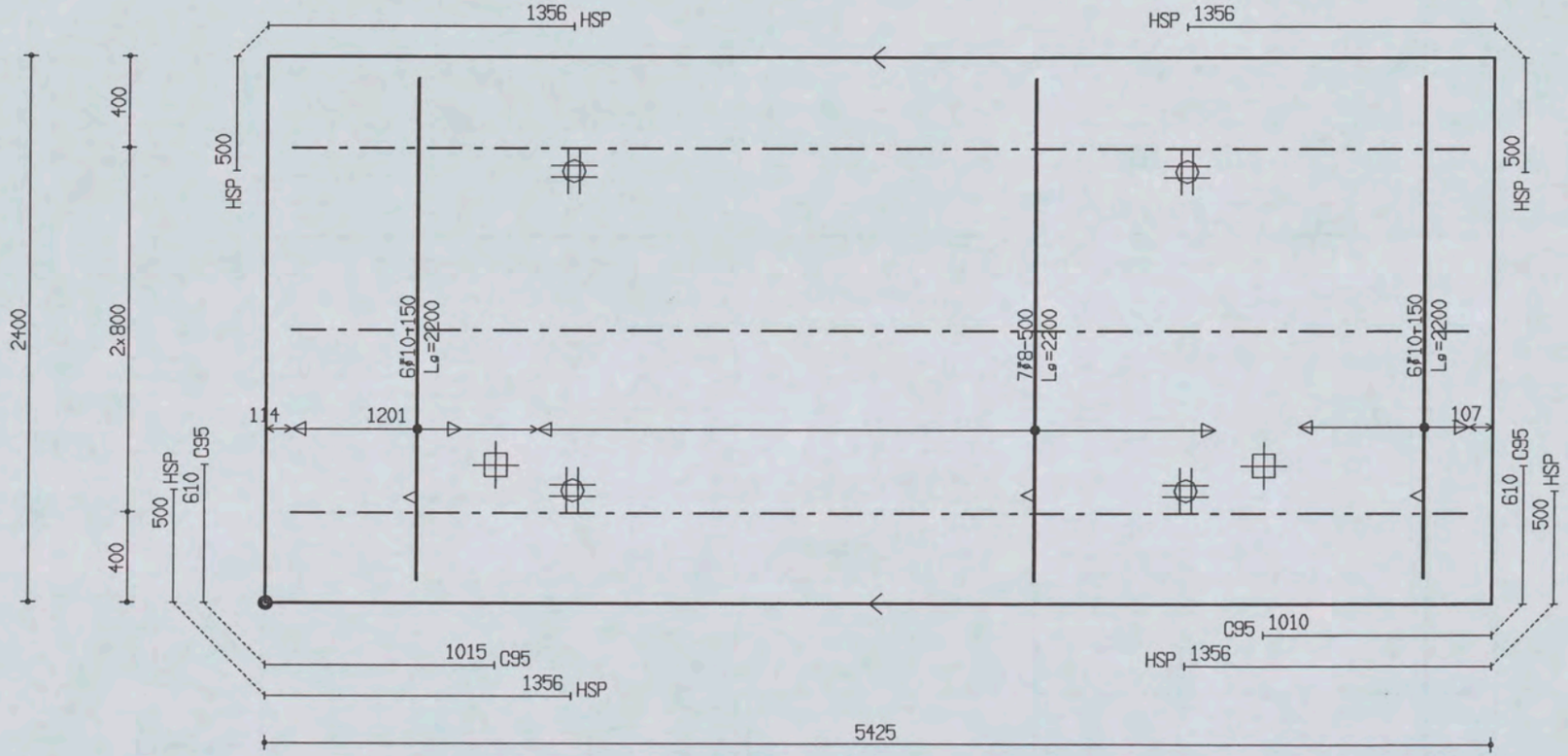

PROJ.NR.	3420

MALAFMETINGEN: 5425 x 2400

DATUM : 18-01-06	NET NAAM : 12$29	TRALIE TYPE			TRALIES	LANGS mm2/m1	DWARS mm2/m1	AANTAL	MERK
PLAATDIKTE: 70	WAP. HORZ.: 6-550	190							
DEKKING : 25	WAP. VERT.: 6-261	7	4.5	5					
BETONKWAL.: B45	SECTION : V018	MIL.KLASSE:		2	190-3-5200	0	0	1	170

Oeterbeton VLOEREN Tekeningnaam: 3420_L01 ZAPLTSAV:3.99

Shell Amsterdam

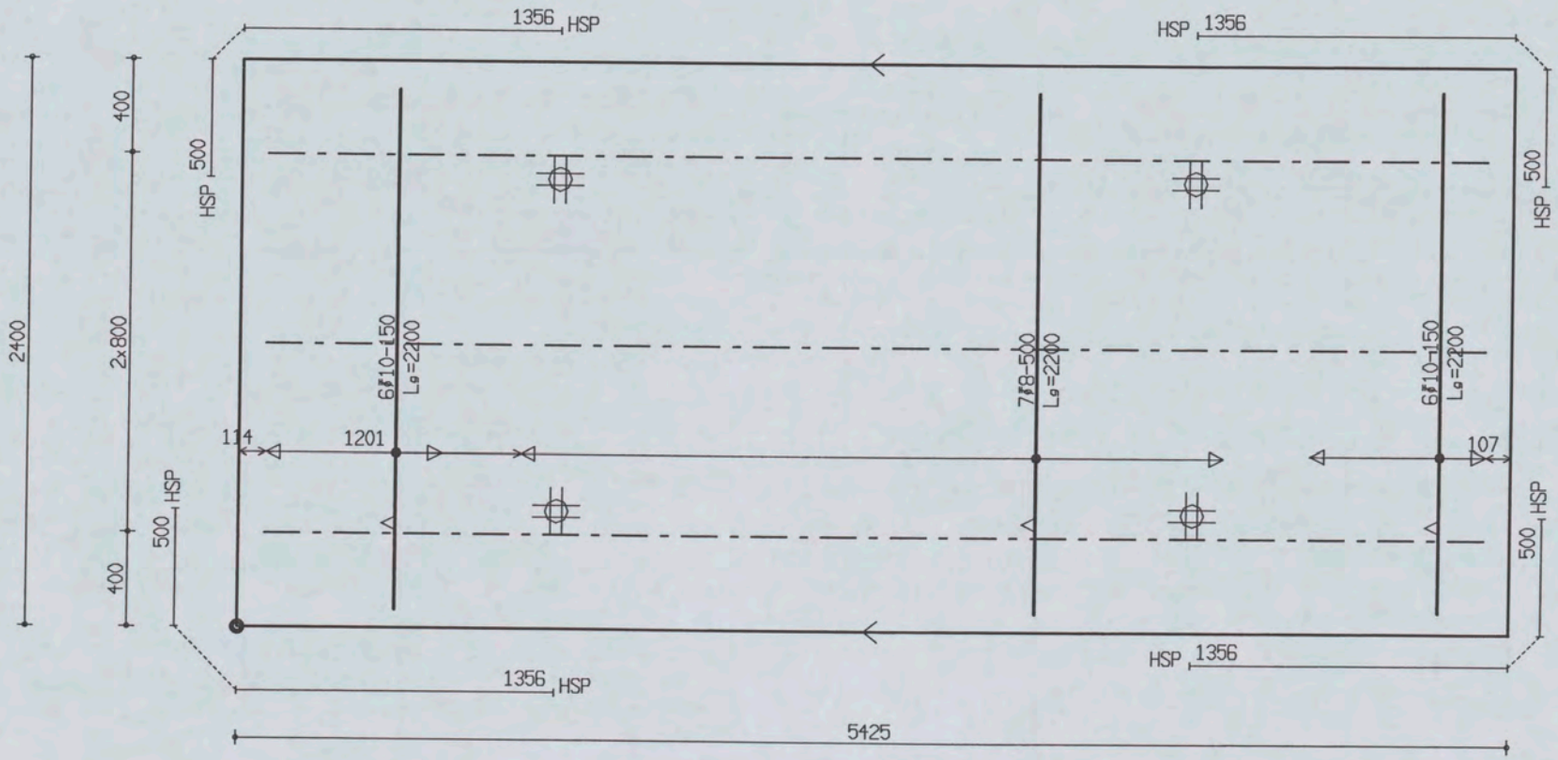

PROJ.NR.	3420							
DATUM : 18-01-06	NET NAAM : 12$29	TRALIE TYPE	TRALIES	LANGS mm2/m1	DWARS mm2/m1	AANTAL	MERK
PLAATDIKTE: 70	WAP. HORZ.: 6-550	190					
DEKKING : 25	WAP. VERT.: 6-261	7 | 4.5 | E					
BETONKWAL.: B45	SECTION : V018	MIL.KLASSE: C	190-3-5200	0	0	1	171

MALAFMETINGEN: 5425 x 2400

Oeterbeton VLOEREN Tekeningnaam : 3420_L01 ZAPLTSAV:3.99

Shell Amsterdam

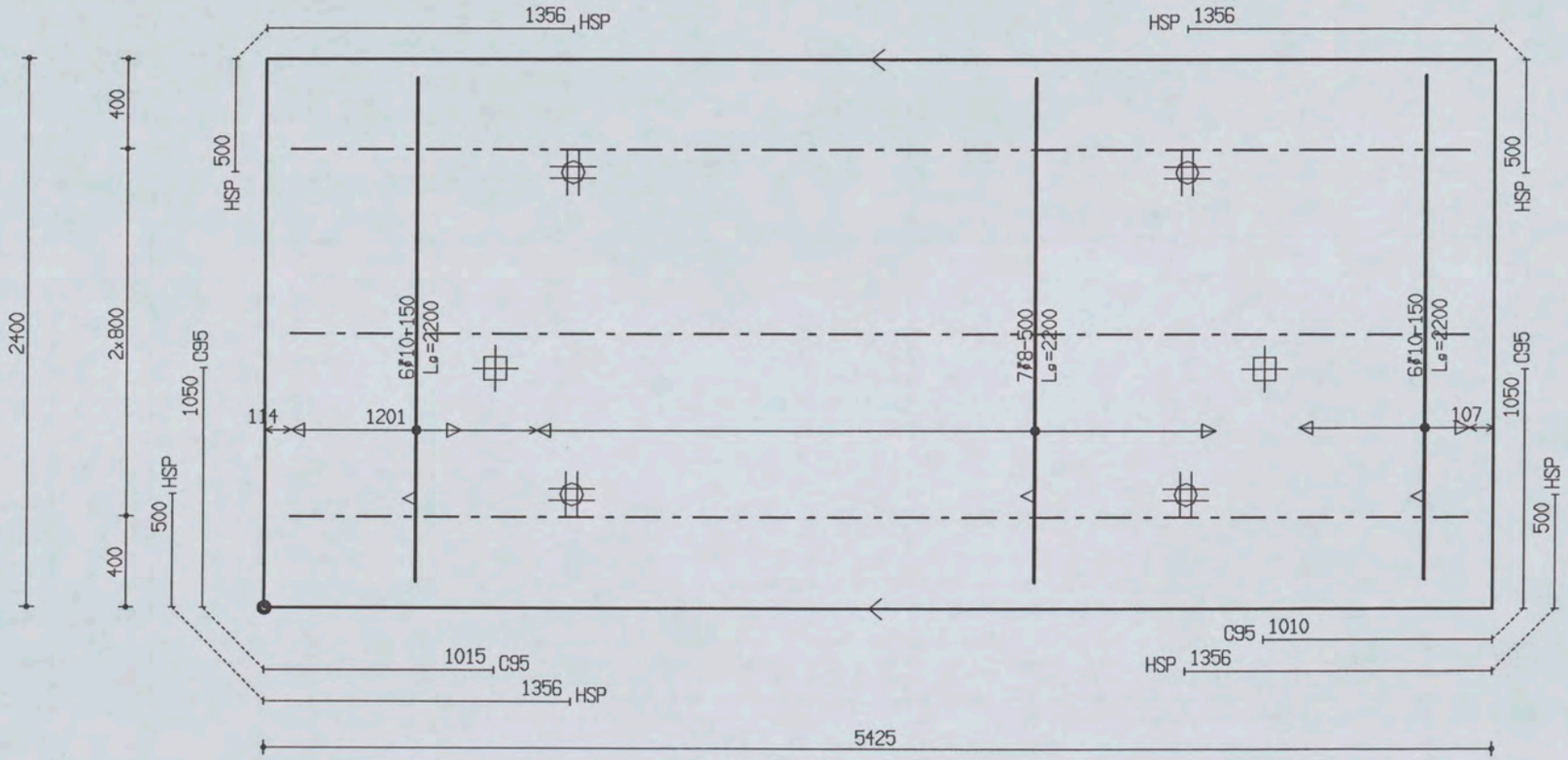

PROJ.NR.	3420

MALAFMETINGEN: 5425 x 2400

DATUM : 18-01-06	NET NAAM : 12$29	TRALIE TYPE			TRALIES	LANGS mm2/m1	DWARS mm2/m1	AANTAL	MERK
PLAATDIKTE: 70	WAP. HORZ.: 6-550	190							
DEKKING : 25	WAP. VERT.: 6-261	7	4.5	5					
BETONKWAL.: B45	SECTION : V018	MIL.KLASSE:		2	190-3-5200	0	0	1	172

the scale towards document
Patch Reference numbers on UTT
549

Oeterbeton VLOEREN Tekeningnaam: 3420_L01 ZAPLTSAV:3.99

Shell Amsterdam

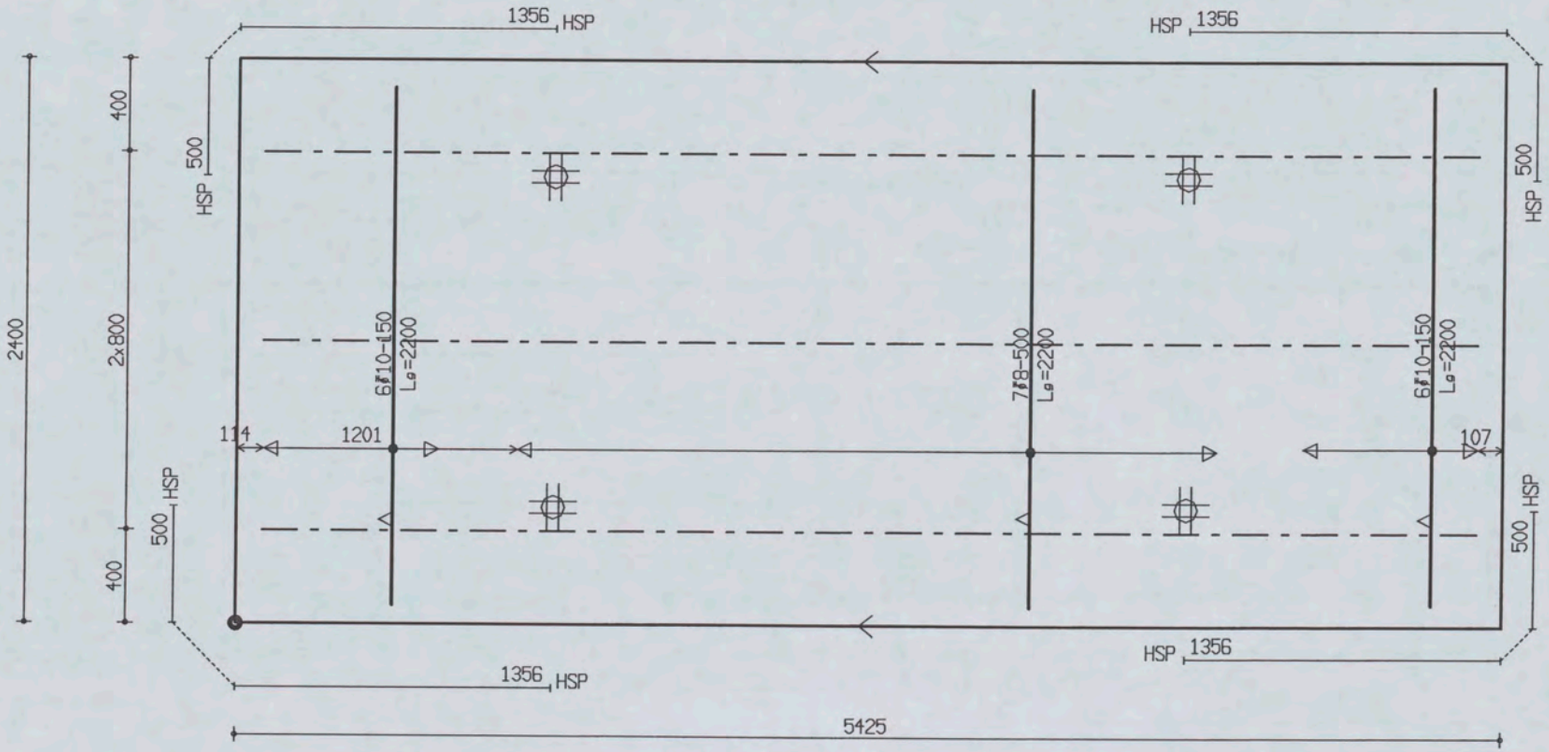

PROJ.NR.	3420

MALAFMETINGEN: 5425 x 2400

DATUM : 18-01-06	NET NAAM : 12$29	TRALIE TYPE			TRALIES	LANGS mm2/m1	DWARS mm2/m1	AANTAL	MERK
PLAATDIKTE: 70	WAP. HORZ.: 6-550	190							
DEKKING : 25	WAP. VERT.: 6-261	7	4.5	F					
BETONKWAL.: B45	SECTION : V018	MIL.KLASSE:			190-3-5200	0	0	1	173

Oeterbeton VLOEREN Tekeningnaam: 3420_L01 ZAPLTSAV:3.99

Shell Amsterdam

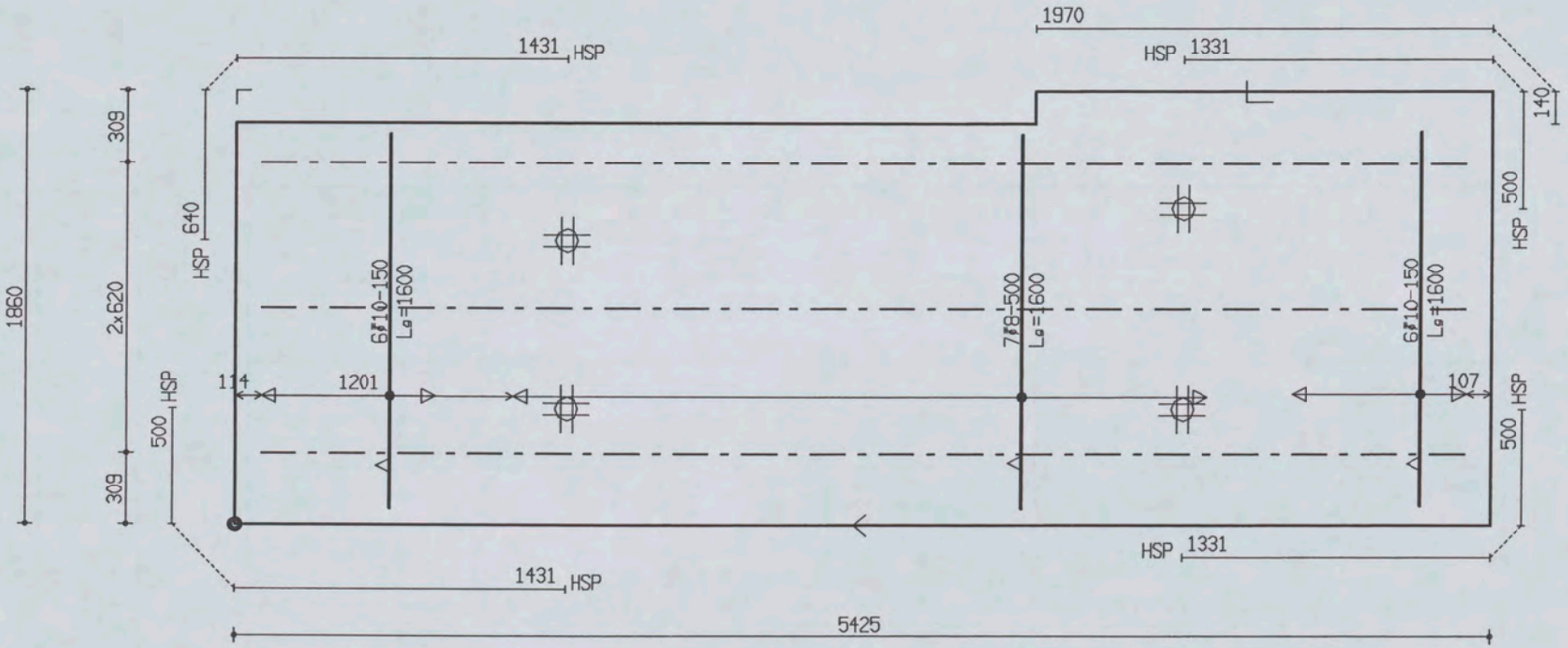

PROJ.NR.	3420

MALAFMETINGEN: 5425 x 1860

DATUM : 18-01-06	NET NAAM : 12$29	TRALIE TYPE			TRALIES	LANGS mm2/m1	DWARS mm2/m1	AANTAL	MERK
PLAATDIKTE: 70	WAP. HORZ.: 6-550	190							
DEKKING : 25	WAP. VERT.: 6-261	7	4.5	5					
BETONKWAL.: B45	SECTION : V018	MIL.KLASSE:		2	190-3-5200	0	0	1	174

the scale towards document
Patch Reference numbers on UTT
549

Oeterbeton VLOEREN Tekeningnaam: 3420_L01 ZAPLTSAV: 3.99

Shell Amsterdam

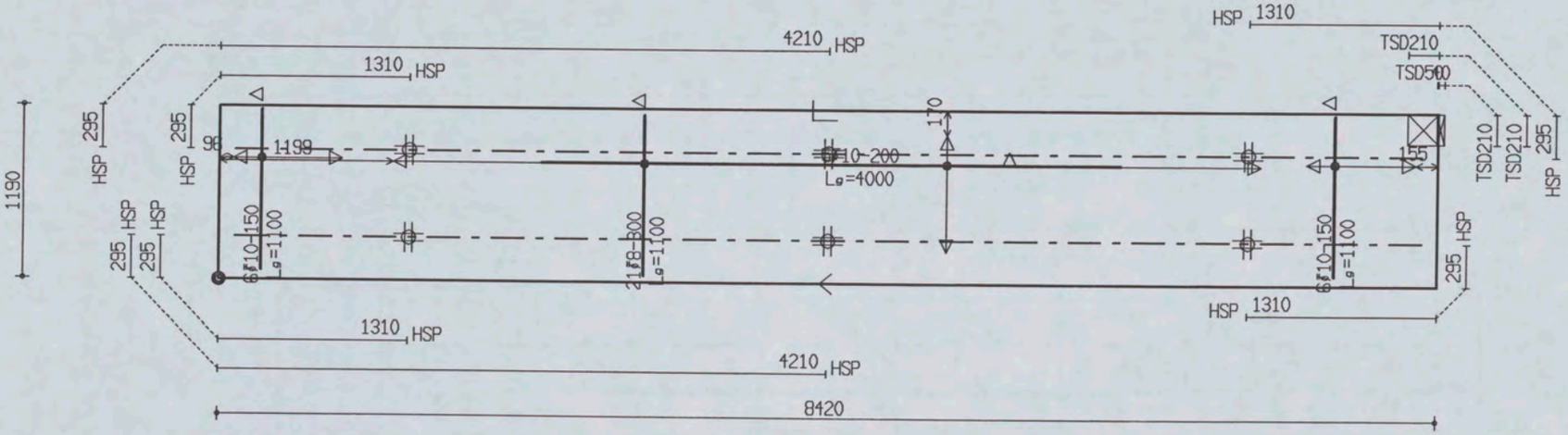

PROJ.NR.	3420

MALAFMETINGEN: 8420 x 1190

DATUM : 18-01-06	NET NAAM : 12$52	TRALIE TYPE			TRALIES	LANGS mm2/m1	DWARS mm2/m1	AANTAL	MERK
PLAATDIKTE: 70	WAP. HORZ.: 6-550	190							
DEKKING : 25	WAP. VERT.: 8-260	7	4.5	5					
BETONKWAL.: B45	SECTION : V019	MIL.KLASSE: 2			190-2-8200	0	0	1	175

the scale towards document
Patch Reference numbers on UTT
549

Oeterbeton VLOEREN Tekeningnaam: 3420_L01 ZAPLTSRV: 3.99

Shell Amsterdam

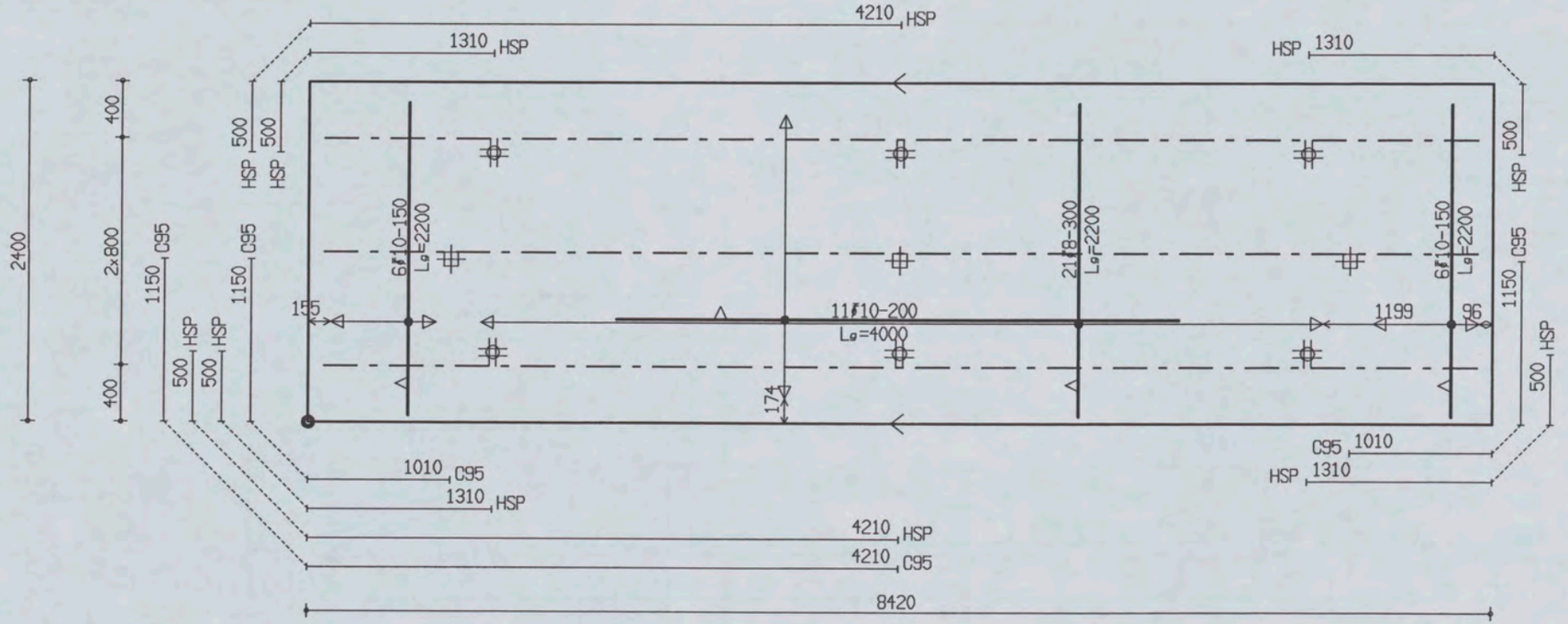

PROJ.NR.	3420

MALAFMETINGEN: 8420 x 2400

DATUM : 18-01-06	NET NAAM : 12$52	TRALIE TYPE			TRALIES	LANGS mm2/m1	DWARS mm2/m1	AANTAL	MERK
PLAATDIKTE: 70	WAP. HORZ.: 6-550	190							
DEKKING : 25	WAP. VERT.: 8-260	7	4.5	5					
BETONKWAL.: B45	SECTION : V019	MIL.KLASSE:	2		190-3-8200	0	0	1	176

the scale towards document
Patch Reference numbers on UTT
549

Oeterbeton VLOEREN Tekeningnaam: 3420_L01 ZAPLTSAV:3.99

Shell Amsterdam

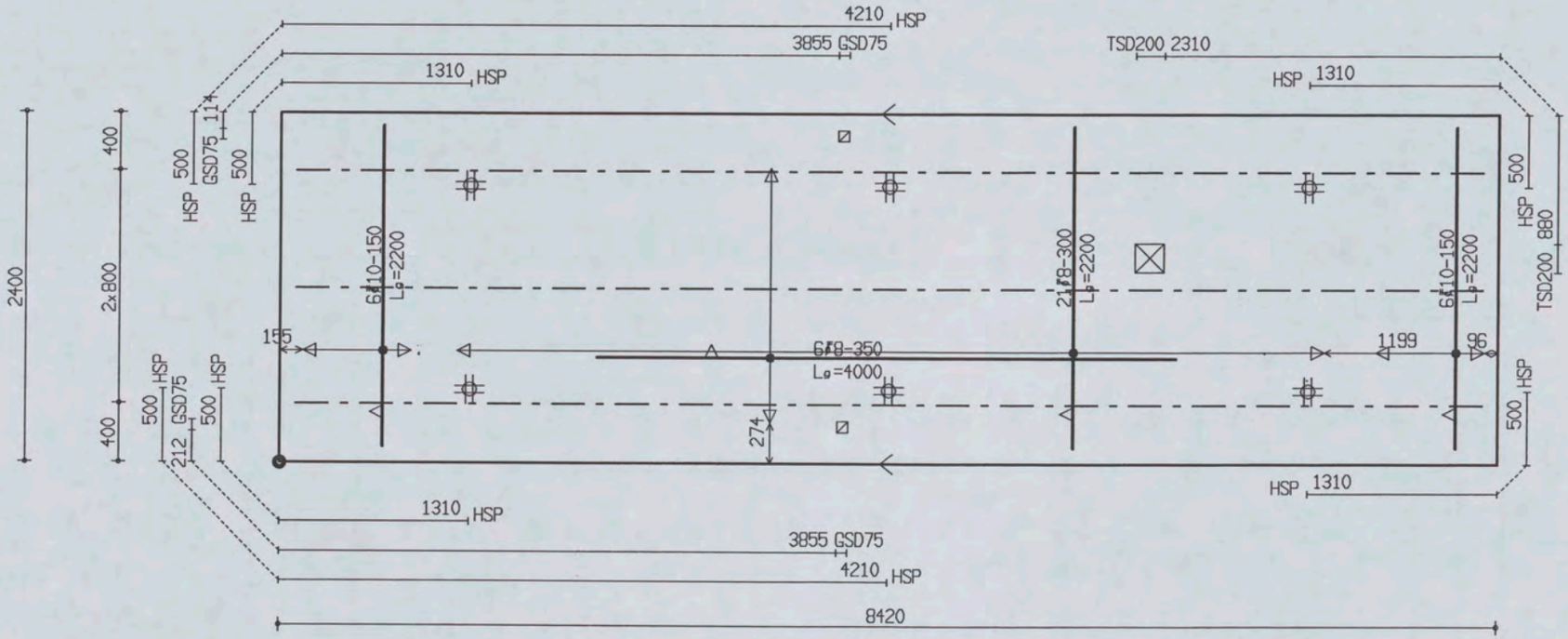

PROJ.NR.	3420

MALAFMETINGEN: 8420 x 2400

DATUM : 18-01-06	NET NAAM : 12$52	TRALIE TYPE	TRALIES	LANGS mm2/m1	DWARS mm2/m1	AANTAL	MERK
PLAATDIKTE: 70	WAP. HORZ.: 6-550	190					
DEKKING : 25	WAP. VERT.: 8-260	7 | 4.5 | 5		0	0	1	177
BETONKWAL.: B45	SECTION : V019	MIL.KLASSE: 2	190-3-8200				

the scale towards document
Patch Reference numbers on UTT
Engineering Scan Reference Chart TE263 Serial No. 549

Oeterbeton VLOEREN Tekeningnaam: 3420_L01 ZAPLTSAV:3.99

Shell Amsterdam

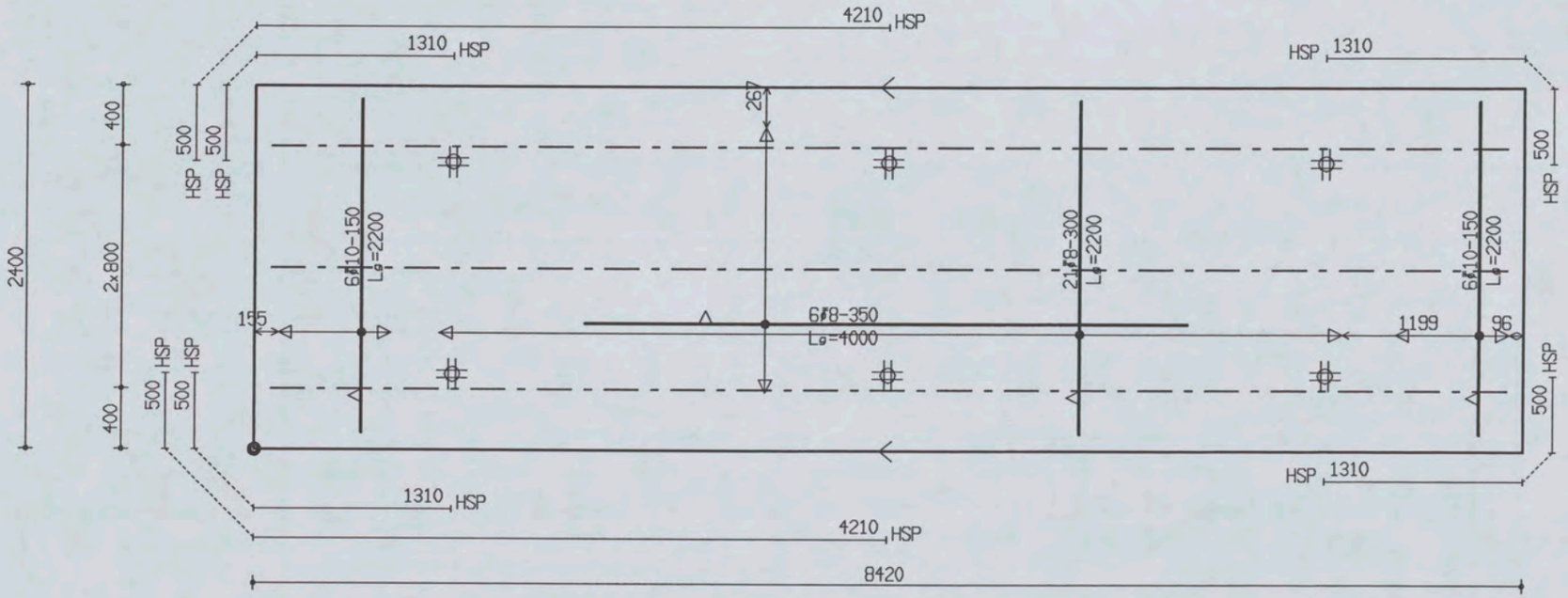

PROJ.NR.	3420

MALAFMETINGEN: 8420 x 2400

DATUM : 18-01-06	NET NAAM : 12$52	TRALIE TYPE			TRALIES	LANGS mm2/m1	DWARS mm2/m1	AANTAL	MERK
PLAATDIKTE: 70	WAP. HORZ.: 6-550	190							
DEKKING : 25	WAP. VERT.: 8-260	7	4.5	5					
BETONKWAL.: B45	SECTION : V019	MIL.KLASSE:		2	190-3-8200	0	0	1	178

the scale towards document
Patch Reference numbers on UTT
Serial No. 549

Oeterbeton VLOEREN Tekeningnaam: 3420_L01 ZAPLTSAV:3.99

Shell Amsterdam

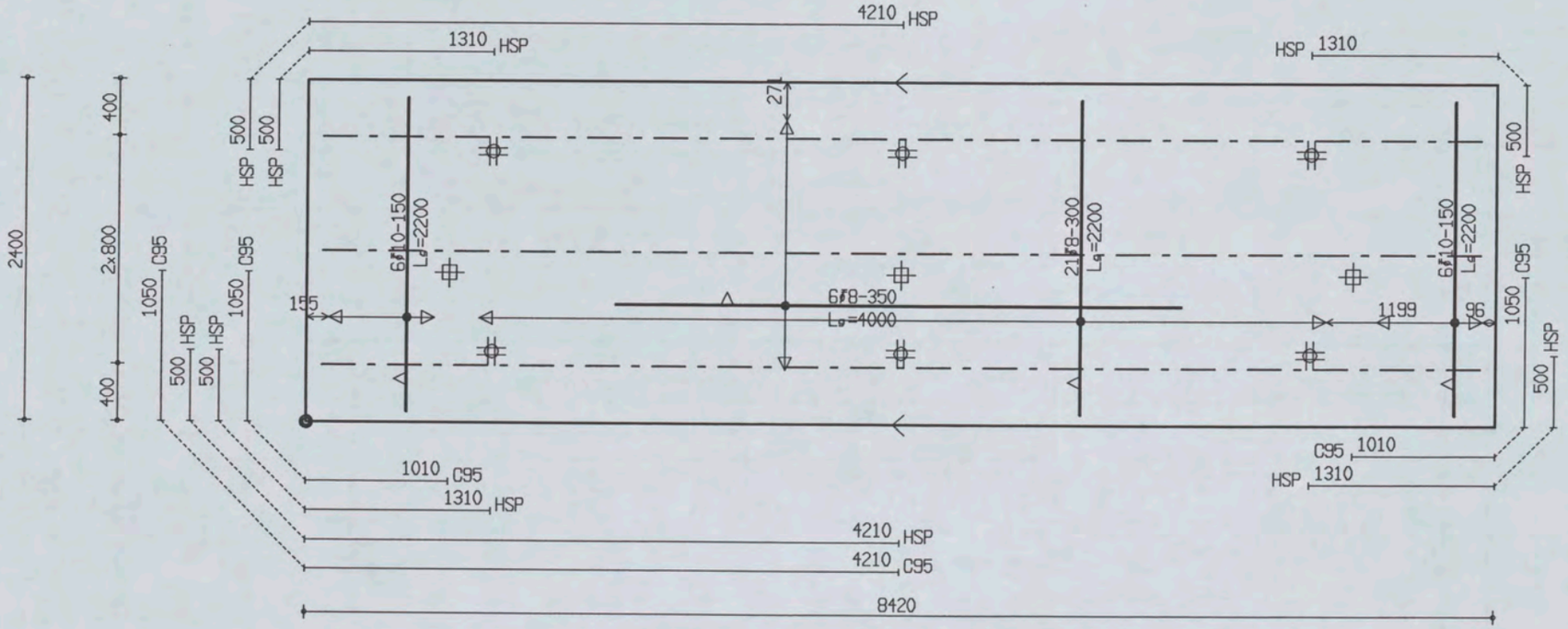

PROJ.NR.	3420

MALAFMETINGEN: 8420 x 2400

DATUM : 18-01-06	NET NAAM : 12$52	TRALIE TYPE	TRALIES	LANGS mm2/m1	DWARS mm2/m1	AANTAL	MERK
PLAATDIKTE: 70	WAP. HORZ.: 6-550	190					
DEKKING : 25	WAP. VERT.: 8-260	7 | 4.5 | 5					
BETONKWAL.: B45	SECTION : V019	MIL.KLASSE: 2	190-3-8200	0	0	1	179

Oeterbeton VLOEREN Tekeningnaam: 3420_L01 ZAPLTSAV'3.99

Shell Amsterdam

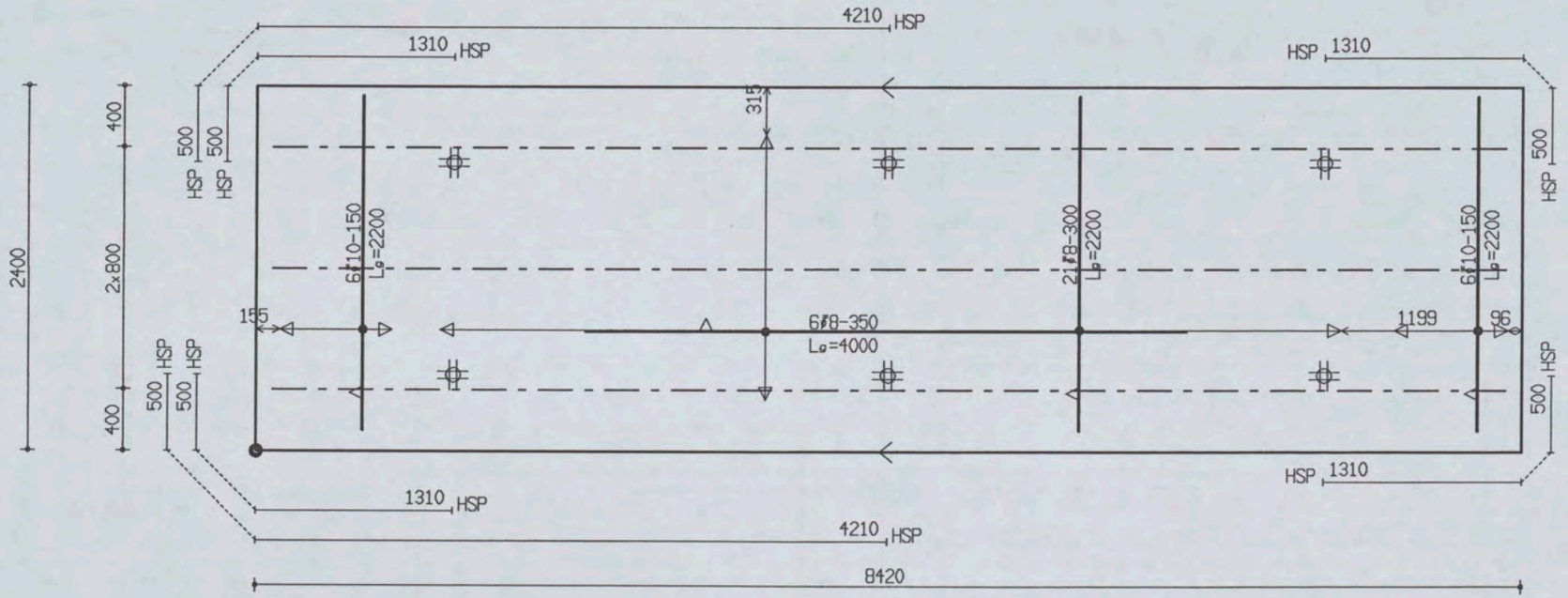

PROJ.NR.	3420

MALAFMETINGEN: 8420 x 2400

DATUM : 18-01-06	NET NAAM : 12$52	TRALIE TYPE			TRALIES	LANGS mm2/m1	DWARS mm2/m1	AANTAL	MERK
PLAATDIKTE: 70	WAP. HORZ.: 6-550	190							
DEKKING : 25	WAP. VERT.: 8-260	7	4.5	5					
BETONKWAL.: B45	SECTION : V019	MIL.KLASSE:		2	190-3-8200	0	0	1	180

the scale towards document
Patch Reference numbers on UTT
549

Oeterbeton VLOEREN Tekeningnaam: 3420_L01 ZAPLTSAV:3.99

Shell Amsterdam

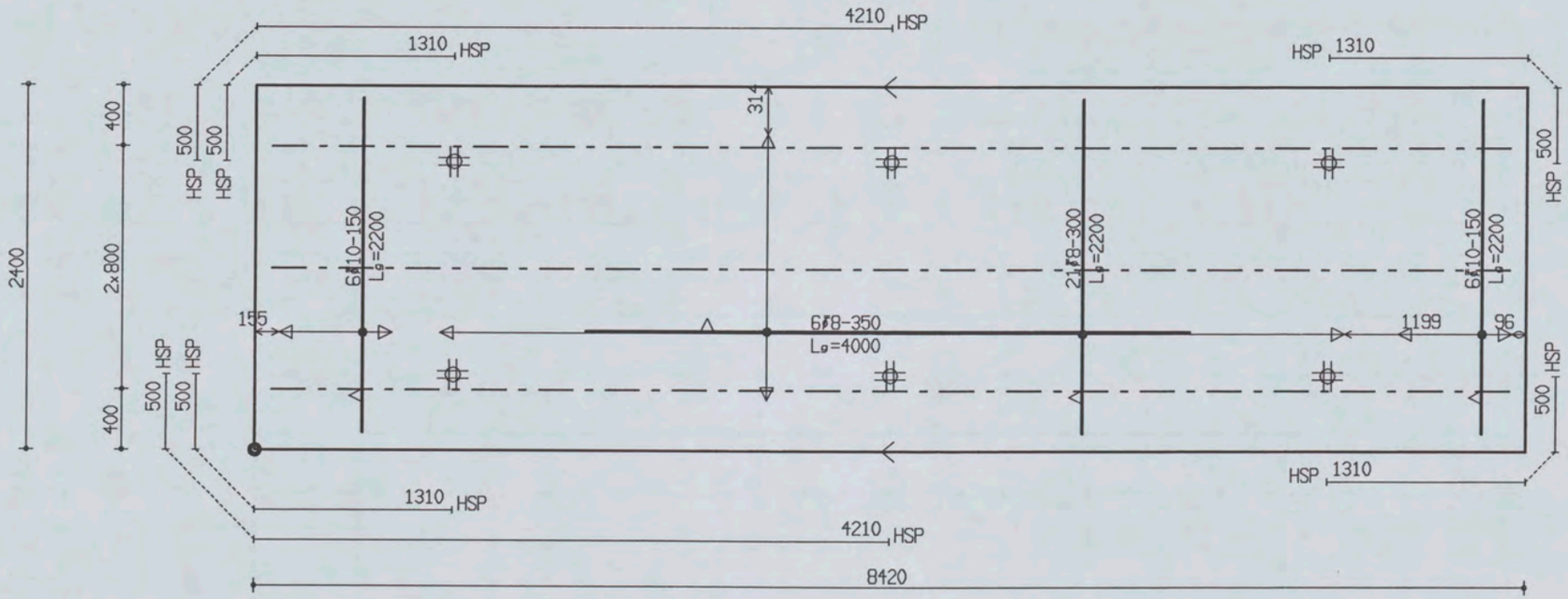

PROJ.NR.	3420

MALAFMETINGEN: 8420 x 2400

DATUM : 18-01-06	NET NAAM : 12$52	TRALIE TYPE	TRALIES	LANGS mm2/m1	DWARS mm2/m1	AANTAL	MERK
PLAATDIKTE: 70	WAP. HORZ.: 6-550	190					
DEKKING : 25	WAP. VERT.: 8-260	7 | 4.5 | 5	190-3-8200	0	0	1	181
BETONKWAL.: B45	SECTION : V019	MIL.KLASSE: 2					

the scale towards document
Patch Reference numbers on UTT
549

Oelerbeton VLOEREN Tekeningnaam : 3420_L01 ZAPLTSAV:3.99

Shell Amsterdam

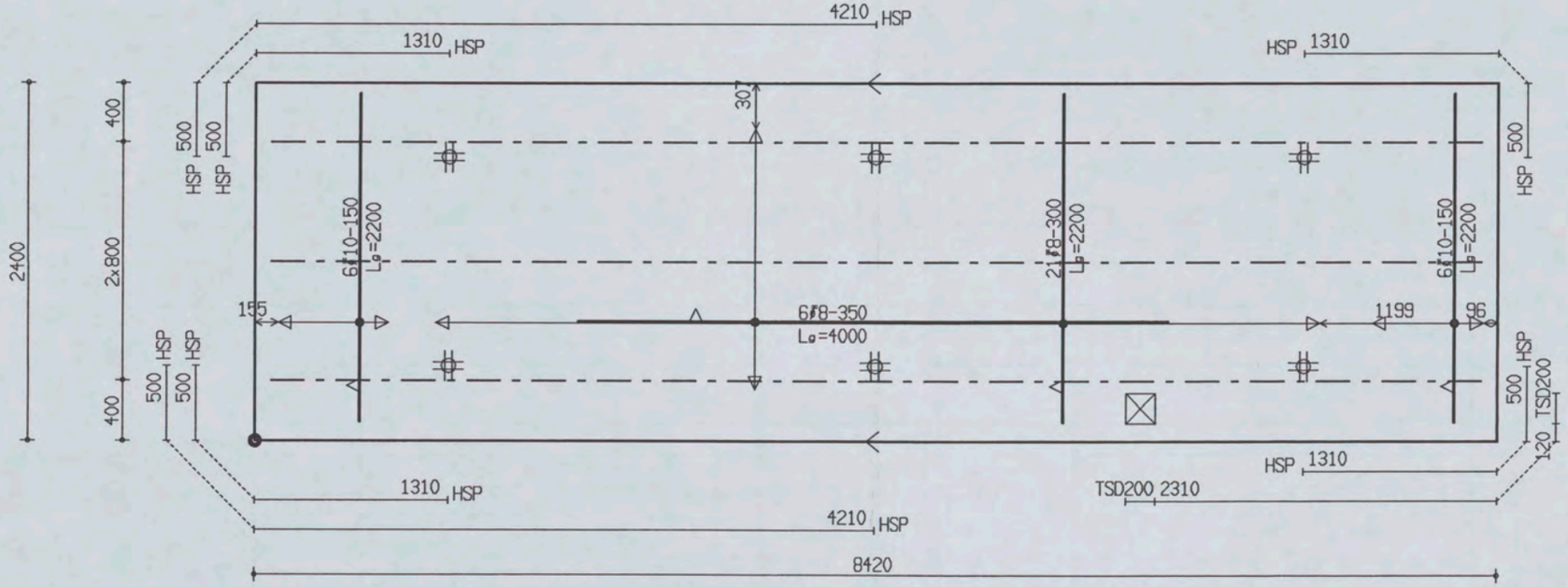

PROJ.NR.	3420

MALAFMETINGEN: 8420 x 2400

DATUM : 18-01-06	NET NAAM : 12$52	TRALIE TYPE			TRALIES	LANGS mm2/m1	DWARS mm2/m1	AANTAL	MERK
PLAATDIKTE: 70	WAP. HORZ.: 6-550	190							
DEKKING : 25	WAP. VERT.: 8-260	7	4.5	5					
BETONKWAL.: B45	SECTION : V019	MIL.KLASSE:		2	190-3-8200	0	0	1	182

the scale towards document
Patch Reference numbers on UTT
549

Oeterbeton VLOEREN Tekeningnaam: 3420_L01 ZAPLTSAV:3.99

Shell Amsterdam

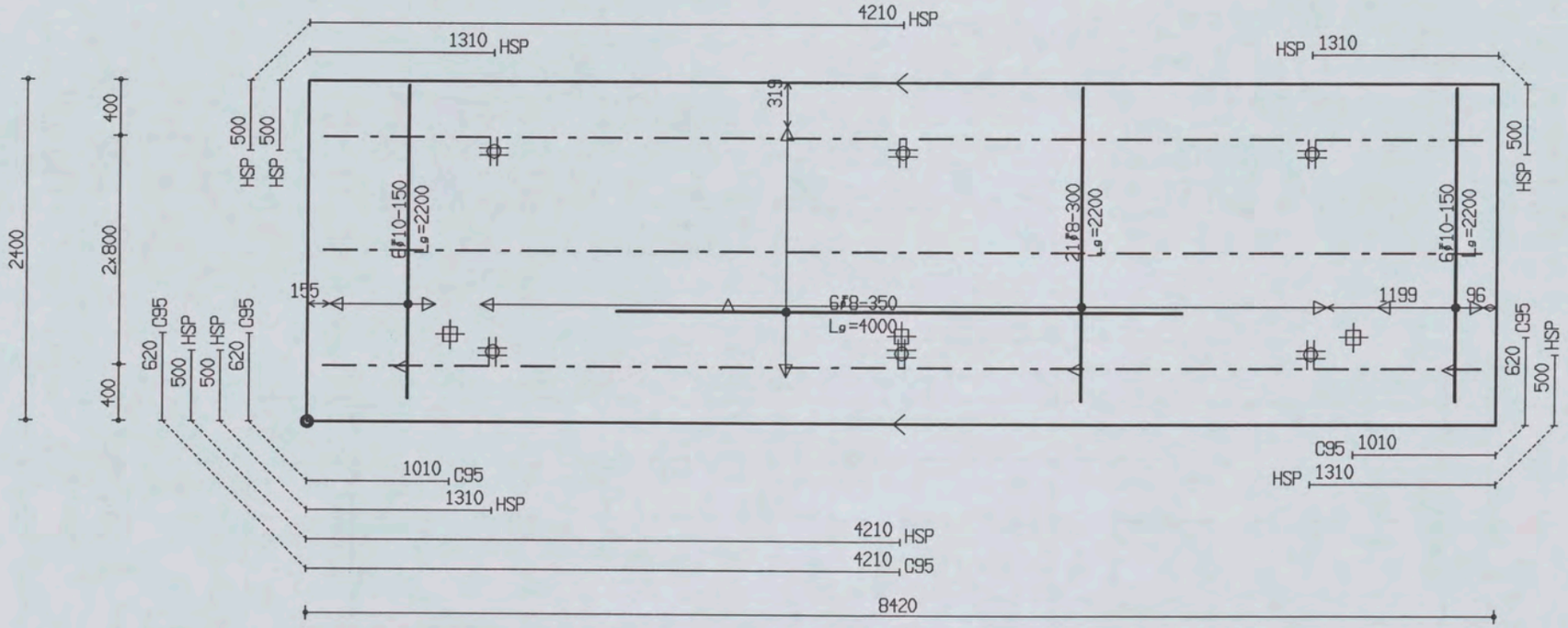

PROJ.NR.	3420

MALAFMETINGEN: 8420 x 2400

DATUM : 18-01-06	NET NAAM : 12$52	TRALIE TYPE	TRALIES	LANGS mm2/m1	DWARS mm2/m1	AANTAL	MERK
PLAATDIKTE: 70	WAP. HORZ.: 6-550	190					
DEKKING : 25	WAP. VERT.: 8-260	7 4.5 F		0	0	1	183
BETONKWAL.: B45	SECTION : V019	MIL.KLASSE: 2	190-3-8200				

the scale towards document
Patch Reference numbers on UTT
ngineering Scan Reference Chart TE263 Serial No. 549

Betonbeton VLOEREN Tekeningnaam: 3420_L01 ZAPLTSRV:3.99

Shell Amsterdam

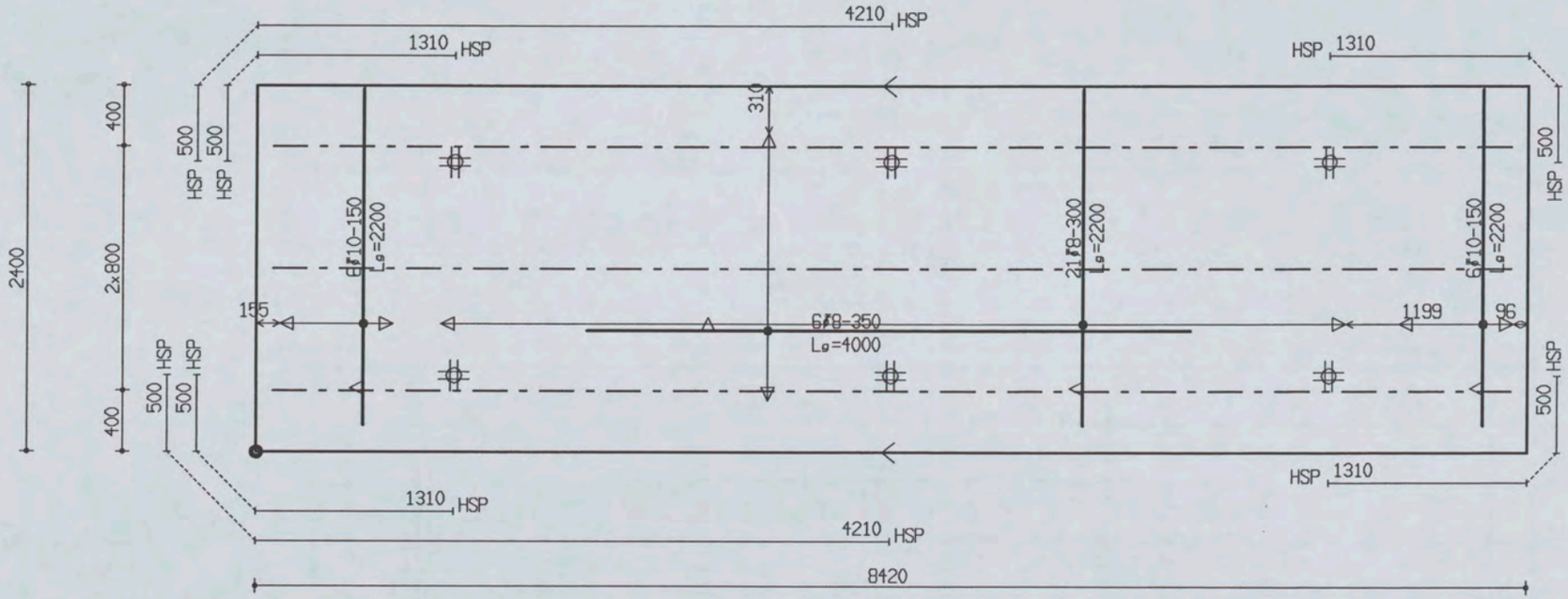

PROJ.NR.	3420

MALAFMETINGEN: 8420 x 2400

DATUM : 18-01-06	NET NAAM : 12$52	TRALIE TYPE			TRALIES	LANGS mm2/m1	DWARS mm2/m1	AANTAL	MERK
PLAATDIKTE: 70	WAP. HORZ.: 6-550	190							
DEKKING : 25	WAP. VERT.: 8-260	7	4.5	5					
BETONKWAL.: B45	SECTION : V019	MIL.KLASSE:		2	190-3-8200	0	0	1	184

the scale towards document
Patch Reference numbers on UTT
549

Oeterbeton VLOEREN Tekeningnaam: 3420_L01 ZAPLTSRV: 3.99

Shell Amsterdam

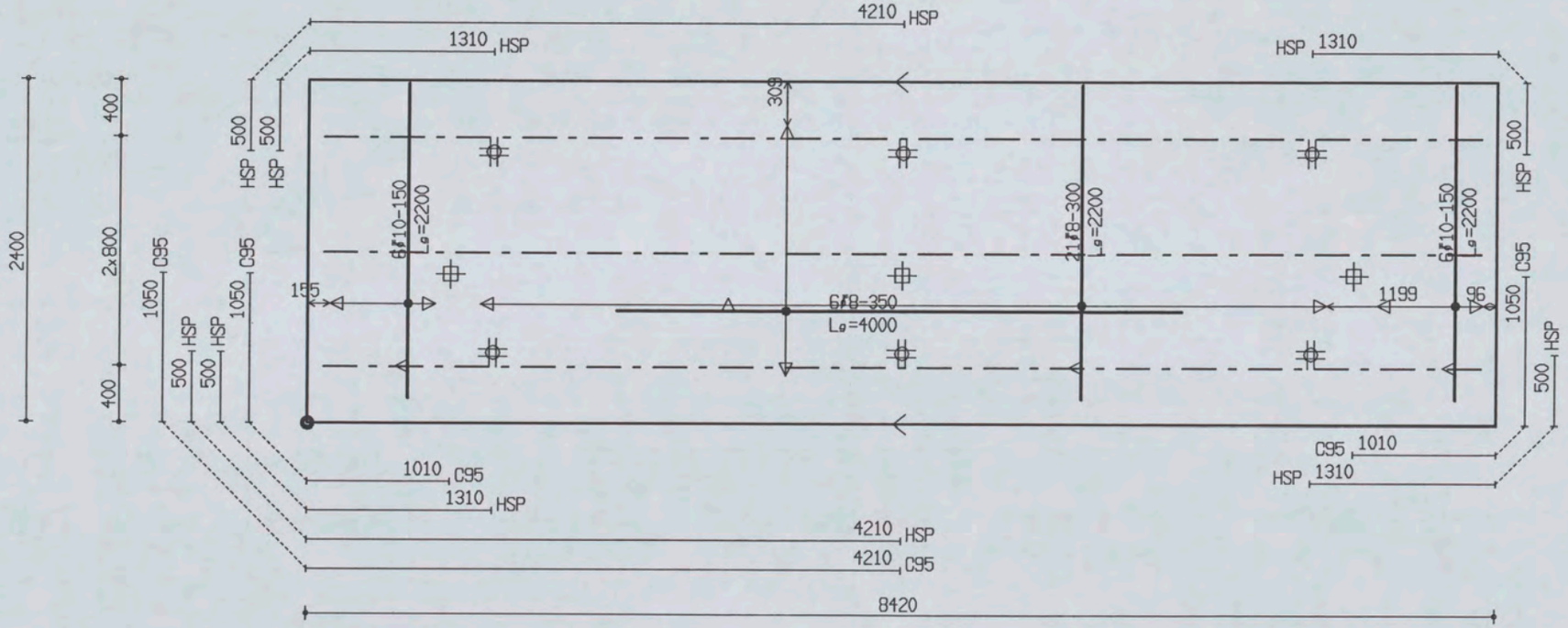

PROJ.NR.	3420							
DATUM : 18-01-06	NET NAAM : 12$52	TRALIE TYPE	TRALIES	LANGS mm2/m1	DWARS mm2/m1	AANTAL	MERK
PLAATDIKTE: 70	WAP. HORZ.: 6-550	190					
DEKKING : 25	WAP. VERT.: 8-260	7 | 4.5 | 5					
BETONKWAL.: B45	SECTION : V019	MIL.KLASSE: 2	190-3-8200	0	0	1	185

MALAFMETINGEN: 8420 x 2400

Ueterbeton VLUEHEN leKeningnaam: 3420_L01 ZAPLTSAV:3.99

Shell Amsterdam

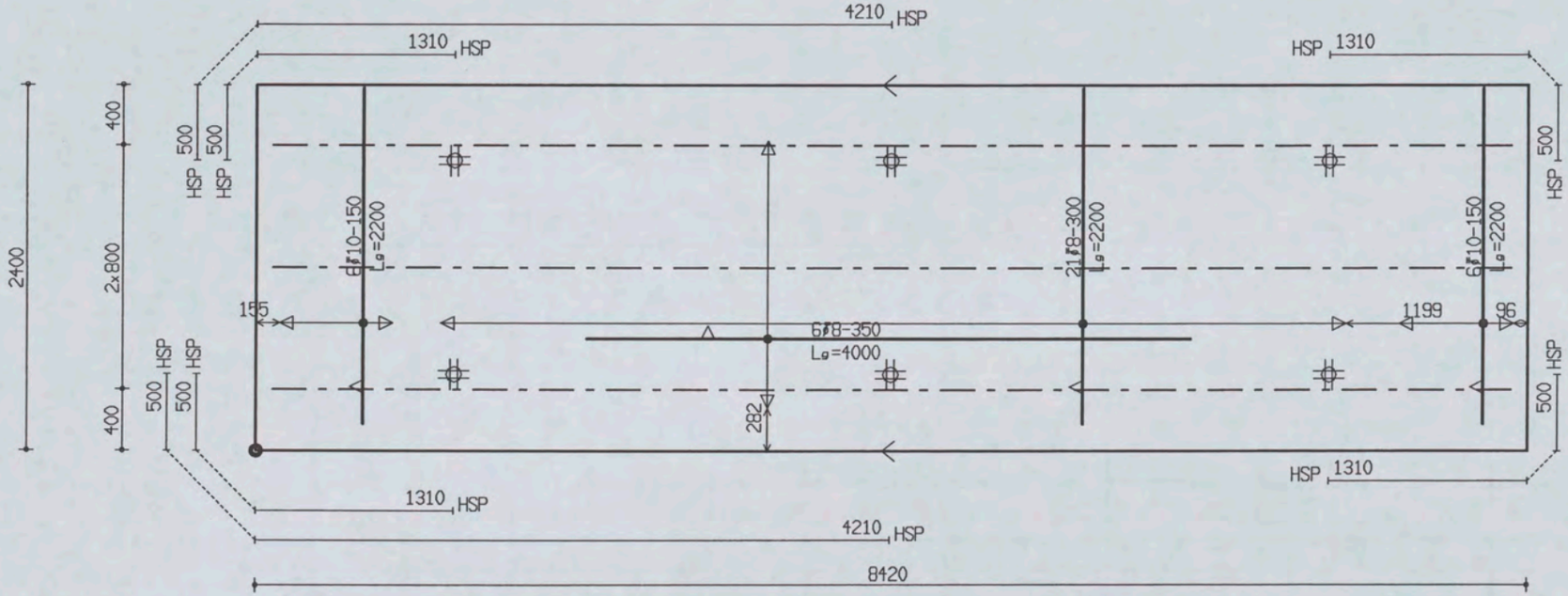

PROJ.NR.	3420

MALAFMETINGEN: 8420 x 2400

DATUM : 18-01-06	NET NAAM : 12$52	TRALIE TYPE			TRALIES	LANGS mm2/m1	DWARS mm2/m1	AANTAL	MERK
PLAATDIKTE: 70	WAP. HORZ.: 6-550	190							
DEKKING : 25	WAP. VERT.: 8-260	7	4.5	5					
BETONKWAL.: B45	SECTION : V019	MIL.KLASSE:		2	190-3-8200	0	0	1	186

the scale towards document
Patch Reference numbers on UTT
549

Oeterbeton VLOEREN Tekeningnaam: 3420_L01 ZAPLTSRV: 3.99

Shell Amsterdam

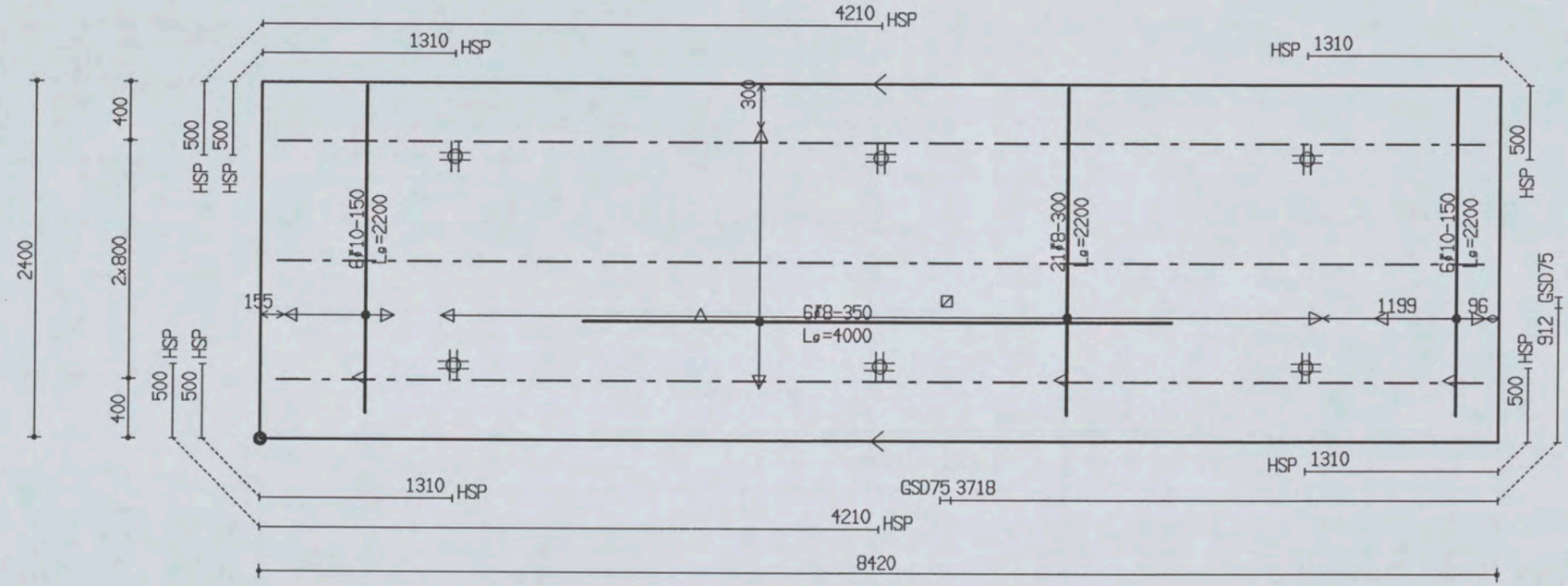

PROJ.NR.	3420							
						MALAFMETINGEN: 8420 x 2400		
DATUM : 18-01-06	NET NAAM : 12$52	TRALIE TYPE	TRALIES	LANGS mm2/m1	DWARS mm2/m1	AANTAL	MERK
PLAATDIKTE: 70	WAP. HORZ.: 6-550	190					
DEKKING : 25	WAP. VERT.: 8-260	7 | 4.5 | 5					
BETONKWAL.: B45	SECTION : V019	MIL.KLASSE: 2	190-3-8200	0	0	1	187

Ueterbeton VLUEHEN Tekeningnaam: 3420_L01 ZAPLTSAV:3.99

Shell Amsterdam

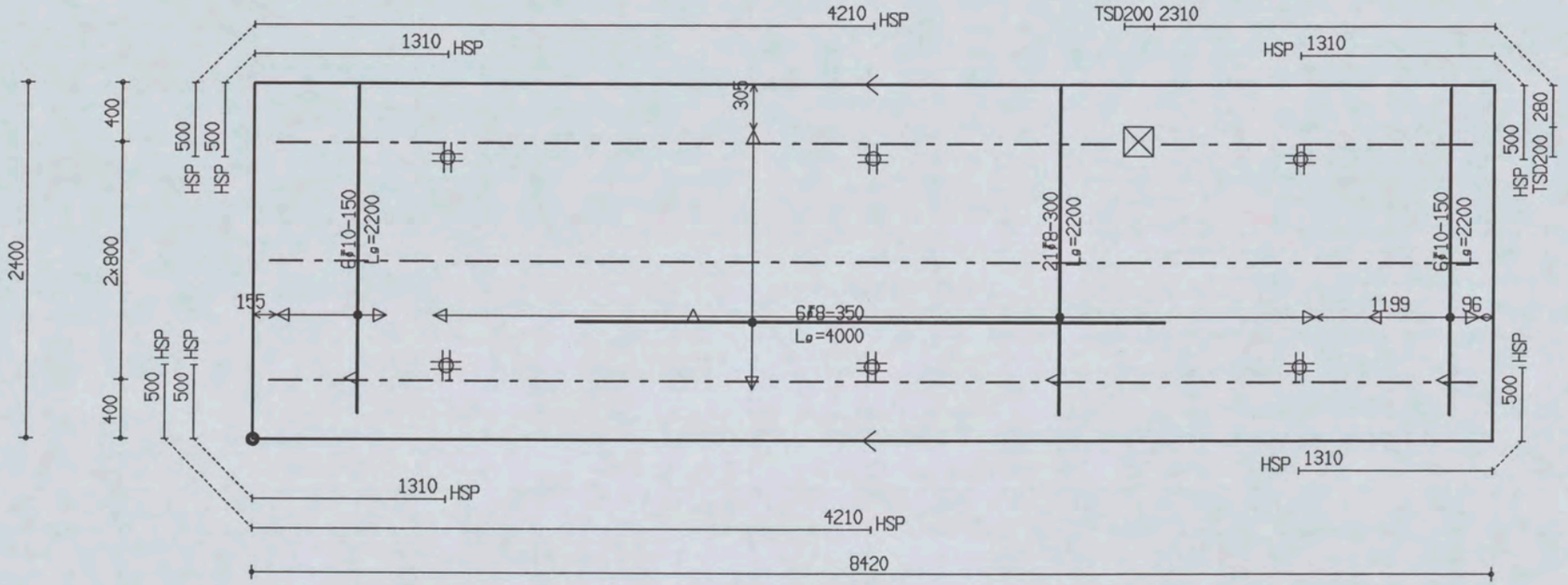

PROJ.NR.	3420

MALAFMETINGEN: 8420 x 2400

DATUM : 18-01-06	NET NAAM : 12$52	TRALIE TYPE			TRALIES	LANGS mm2/m1	DWARS mm2/m1	AANTAL	MERK
PLAATDIKTE: 70	WAP. HORZ.: 6-550	190			190-1-2100 190-1-5700 190-2-8200	0	0	1	188
DEKKING : 25	WAP. VERT.: 8-260	7	4.5	5					
BETONKWAL.: B45	SECTION : V019	MIL.KLASSE:		2					

the scale towards document
549

Oeterbeton VLOEREN Tekeningnaam: 3420_L01 ZAPLTSAV:3.99

Shell Amsterdam

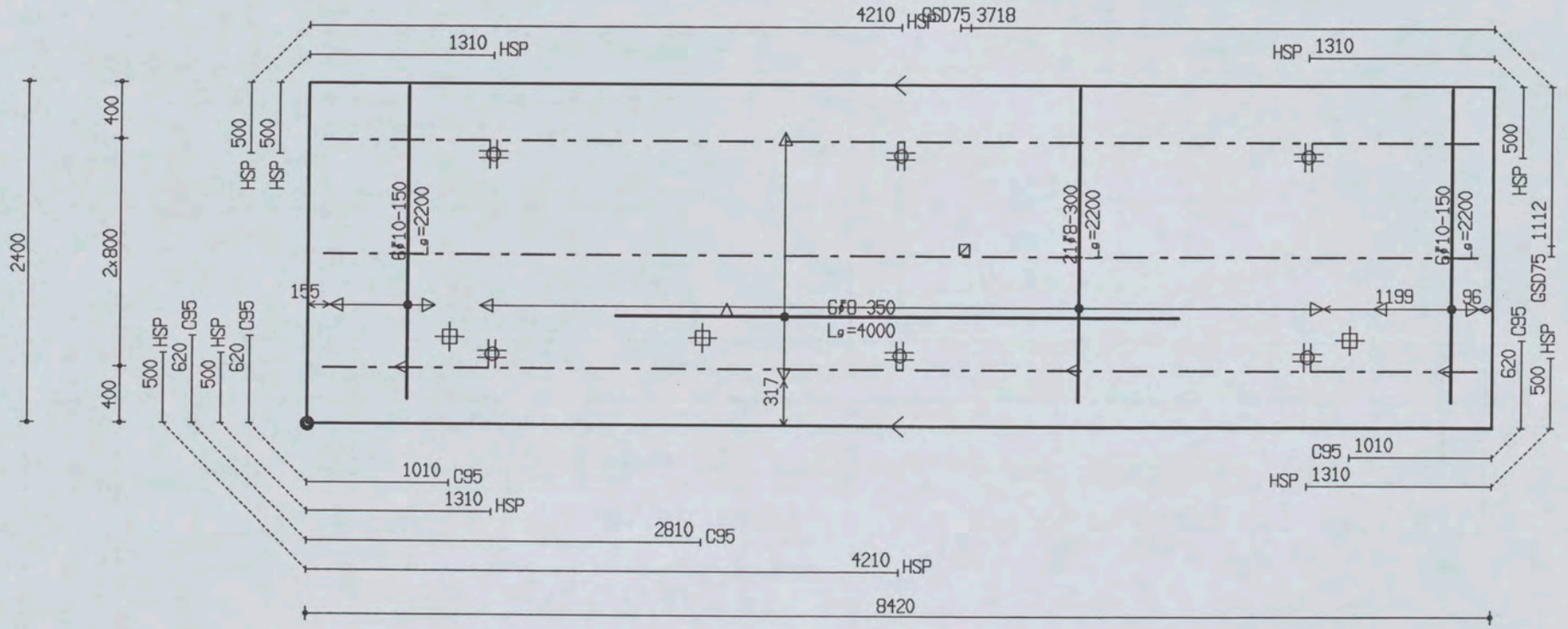

PROJ.NR.	3420

MALAFMETINGEN: 8420 x 2400

DATUM : 18-01-06	NET NAAM : 12$52	TRALIE TYPE	TRALIES	LANGS mm2/m1	DWARS mm2/m1	AANTAL	MERK
PLAATDIKTE: 70	WAP. HORZ.: 6-550	190					
DEKKING : 25	WAP. VERT.: 8-260	7 | 4.5 | 5					
BETONKWAL.: B45	SECTION : V019	MIL.KLASSE: 2	190-3-8200	0	0	1	189

the scale towards document
Patch Reference numbers on UTT
549

Oeterbeton VLOEREN Tekeningnaam: 3420_L01 ZAPLTSAV: 3.99

Shell Amsterdam

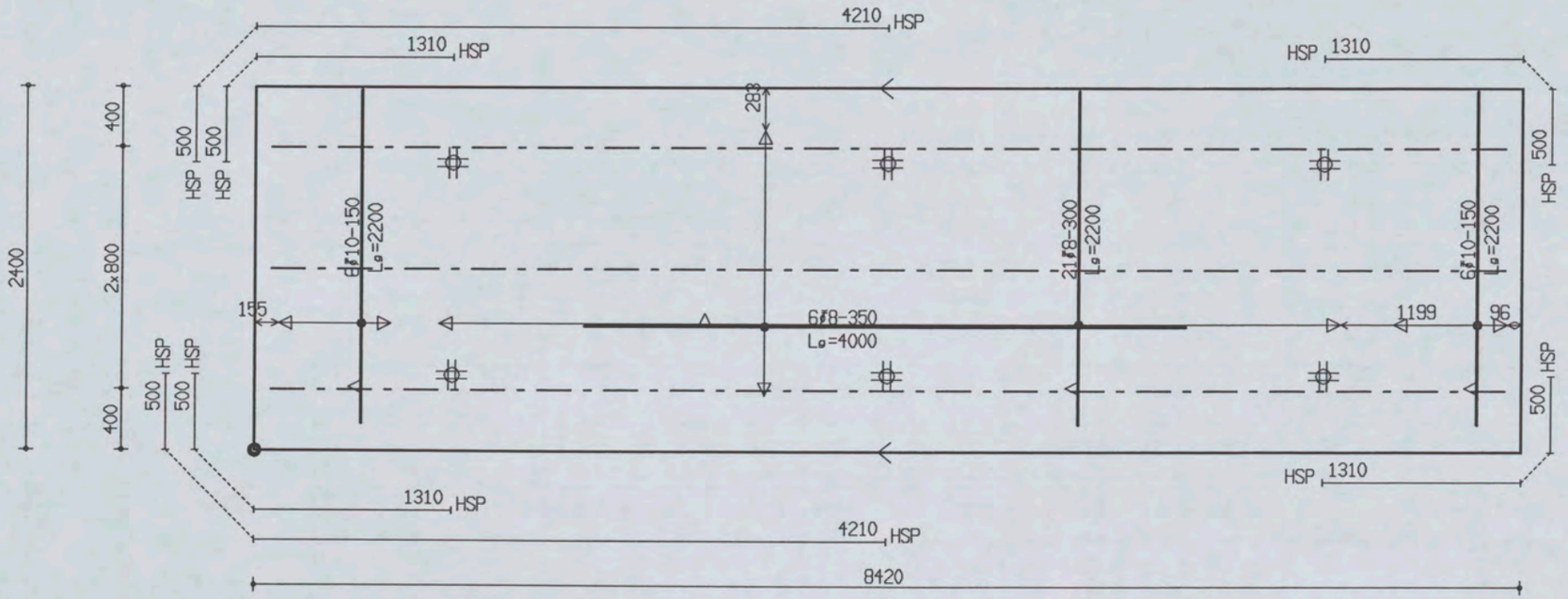

PROJ.NR.	3420

MALAFMETINGEN: 8420 x 2400

DATUM : 18-01-06	NET NAAM : 12$52	TRALIE TYPE			TRALIES	LANGS mm2/m1	DWARS mm2/m1	AANTAL	MERK
PLAATDIKTE: 70	WAP. HORZ.: 6-550	190							
DEKKING : 25	WAP. VERT.: 8-260	7	4.5	5					
BETONKWAL.: B45	SECTION : V019	MIL.KLASSE:	2		190-3-8200	0	0	1	190

the scale towards document
C1 B1 A1 C2 B2 A2 B5 A5 20 18 17 16 11 10 09 03 02 01 C7 B7 A7 C8 B8 A8 C9 B9
Patch Reference numbers on UTT
Serial No. 549

Oeterbeton VLOEREN Tekeningnaam: 3420_L01 ZAPLTSRV:3.99

Shell Amsterdam

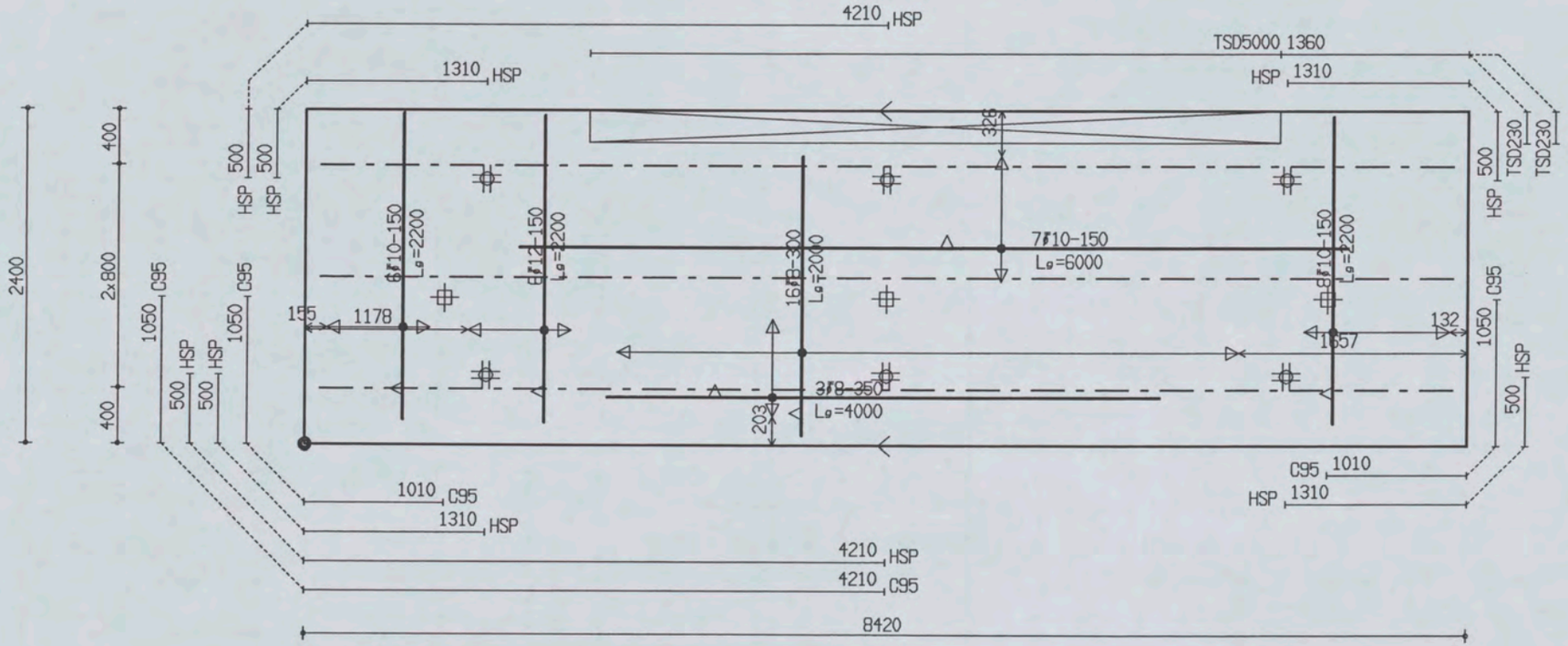

PROJ.NR.	3420

MALAFMETINGEN: 8420 x 2400

DATUM : 18-01-06	NET NAAM : 12$52	TRALIE TYPE	TRALIES	LANGS mm2/m1	DWARS mm2/m1	AANTAL	MERK
PLAATDIKTE: 70	WAP. HORZ.: 6-550	190					
DEKKING : 25	WAP. VERT.: 8-260	7 4.5 F	190-3-8200	0	0	1	191
BETONKWAL.: B45	SECTION : V019	MIL.KLASSE: 2					

the scale towards document
Patch Reference numbers on UTT
549

Oeterbeton VLOEREN Tekeningnaam: 3420_L01 ZAPLTSAV: 3.99

Shell Amsterdam

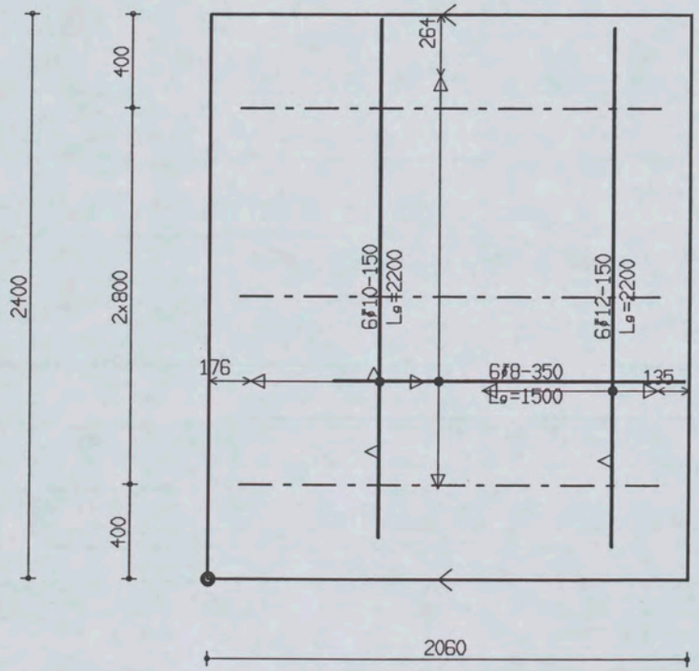

PROJ.NR.	3420

MALAFMETINGEN: 2060 x 2400

DATUM : 18-01-06	NET NAAM : 12$52	TRALIE TYPE			TRALIES	LANGS mm2/m1	DWARS mm2/m1	AANTAL	MERK
PLAATDIKTE: 70	WAP. HORZ.: 6-550	190							
DEKKING : 25	WAP. VERT.: 8-260	7	4.5	5					
BETONKWAL.: B45	SECTION : V019	MIL.KLASSE:		2	190-3-1800	0	0	1	192

the scale towards document
Patch Reference numbers on UTT
549

Oeterbeton VLOEREN Tekeningnaam: 3420_L01 ZAPLTSAV:3.99

Shell Amsterdam

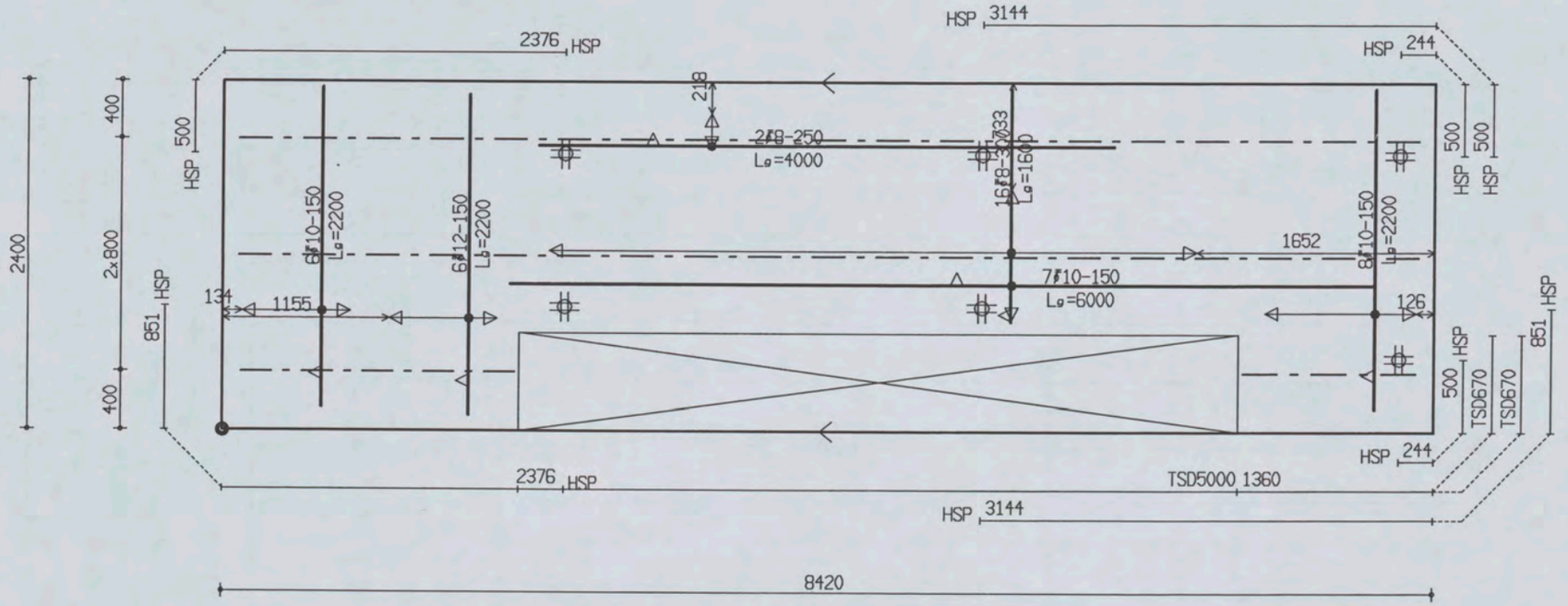

PROJ.NR.	3420

MALAFMETINGEN: 8420 x 2400

DATUM : 18-01-06	NET NAAM : 12$52	TRALIE TYPE	TRALIES	LANGS mm2/m1	DWARS mm2/m1	AANTAL	MERK
PLAATDIKTE: 70	WAP. HORZ.: 6-550	190	190-2-8200				
DEKKING : 25	WAP. VERT.: 8-260	7 | 4.5 | 5	190-1-1200	0	0	1	193
BETONKWAL.: B45	SECTION : V019	MIL.KLASSE: 2	190-1-1900				

the scale towards document
Patch Reference numbers on UTT
549

Oeterbeton VLOEREN Tekeningnaam: 3420_L01 ZAPLTSAV: 3.99

Shell Amsterdam

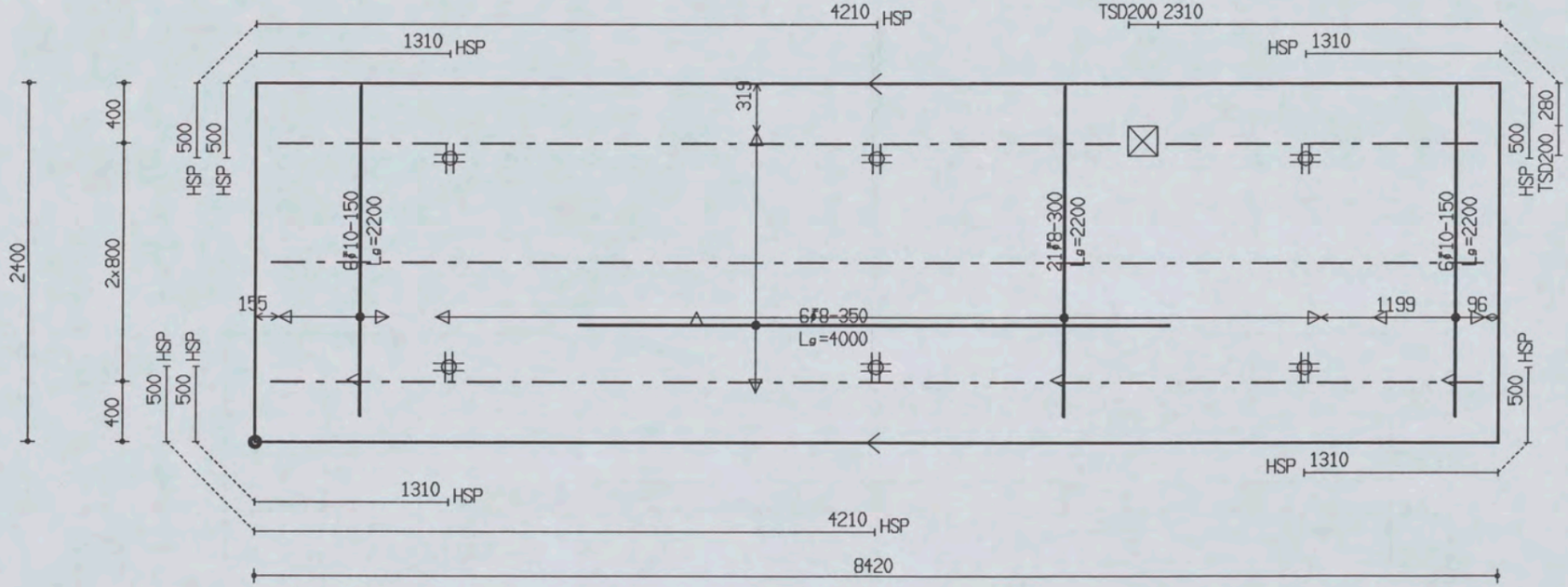

PROJ.NR.	3420

MALAFMETINGEN: 8420 x 2400

DATUM : 18-01-06	NET NAAM : 12$52	TRALIE TYPE			TRALIES	LANGS mm2/m1	DWARS mm2/m1	AANTAL	MERK
PLAATDIKTE: 70	WAP. HORZ.: 6-550	190			190-1-2100 190-1-5700 190-2-8200	0	0	1	194
DEKKING : 25	WAP. VERT.: 8-260	7	4.5	5					
BETONKWAL.: B45	SECTION : V019	MIL.KLASSE:		2					

the scale towards document
Ontwerp Scan Reference Chart TE263 Serial No. 549
Patch Reference numbers on UTT
C1 B1 A1 C2 B2 A5 B5 A2 20 18 17 16 11
10 09 03 02 01 C7 B7 A7 C8 B8 A8 C9 B9

Oeterbeton VLOEREN Tekeningnaam: 3420_L01 ZAPLTSAV:3.99

Shell Amsterdam

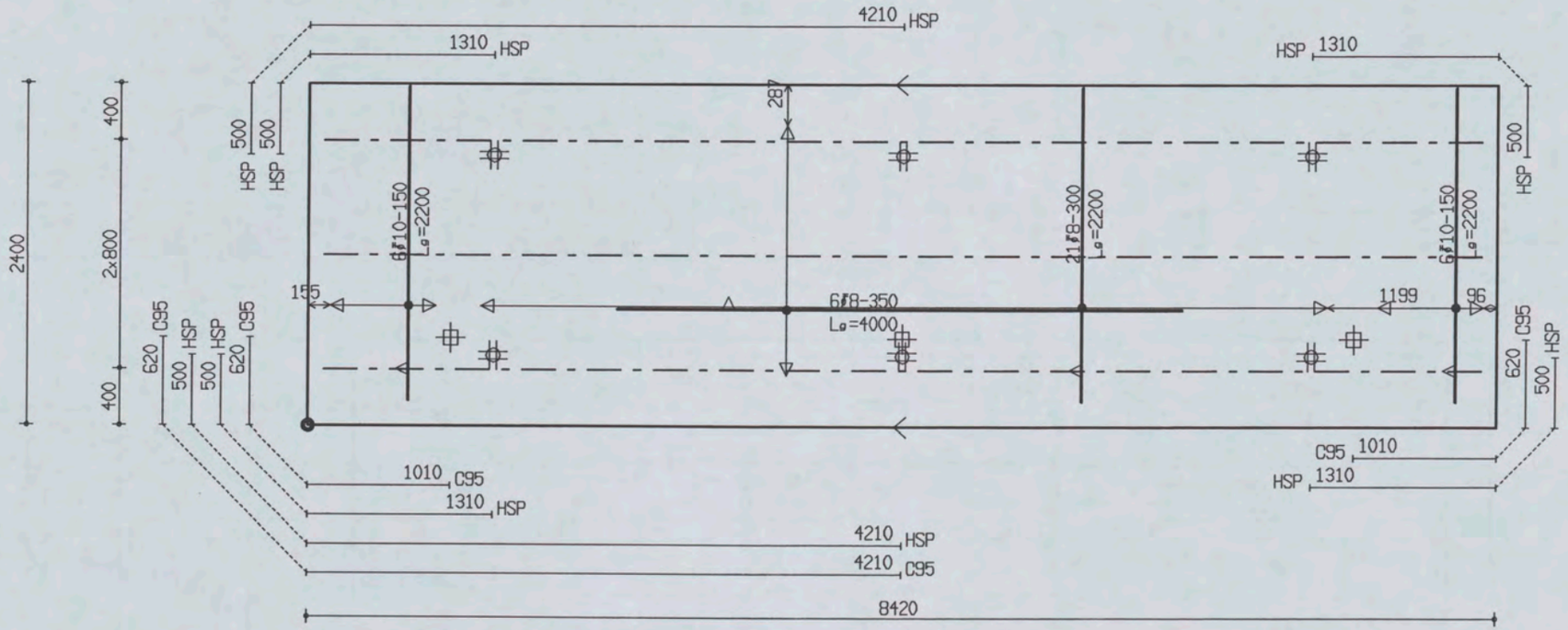

PROJ.NR.	3420

MALAFMETINGEN: 8420 x 2400

DATUM : 18-01-06	NET NAAM : 12$52	TRALIE TYPE	TRALIES	LANGS mm2/m1	DWARS mm2/m1	AANTAL	MERK
PLAATDIKTE: 70	WAP. HORZ.: 6-550	190					
DEKKING : 25	WAP. VERT.: 8-260	7 | 4.5 | 5		0	0	1	195
BETONKWAL.: B45	SECTION : V019	MIL.KLASSE: 2	190-3-8200				

Oeterbeton VLOEREN Tekeningnaam: 3420_L01 ZAPLTSAV:3.99

Shell Amsterdam

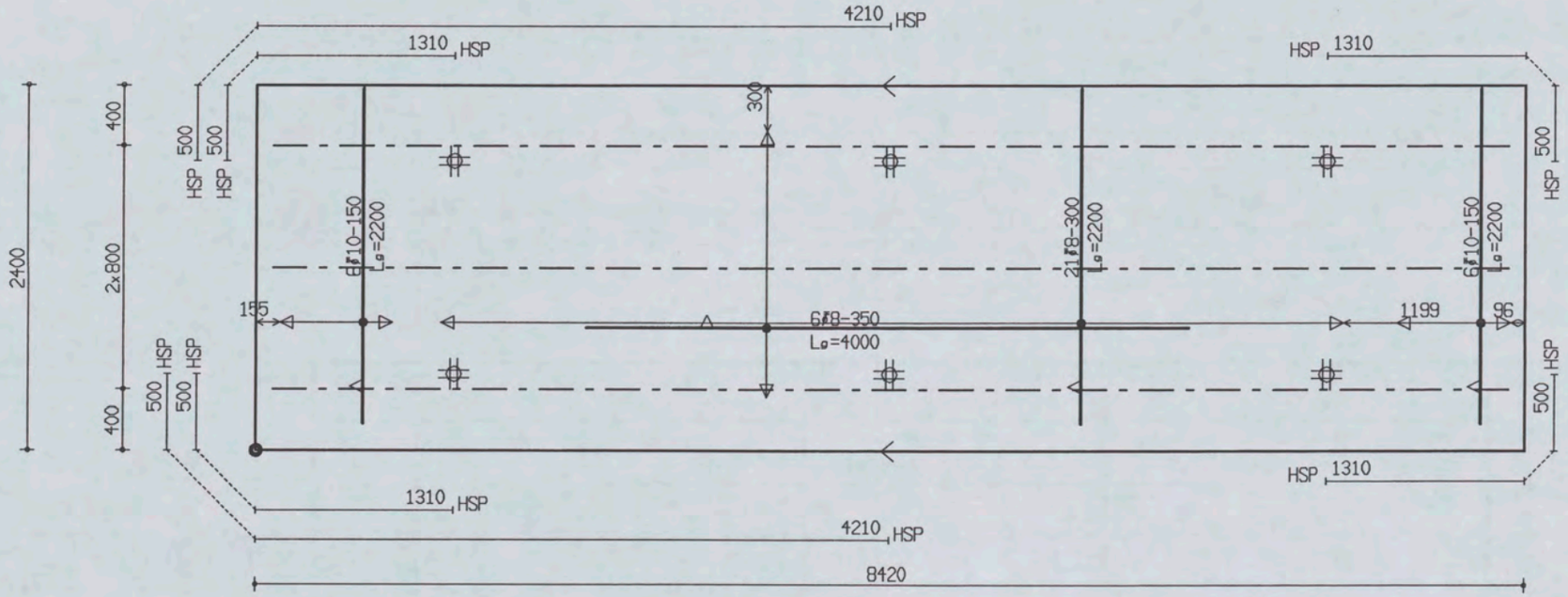

PROJ.NR.	3420

MALAFMETINGEN: 8420 x 2400

DATUM : 18-01-06	NET NAAM : 12$52	TRALIE TYPE			TRALIES	LANGS mm2/m1	DWARS mm2/m1	AANTAL	MERK
PLAATDIKTE: 70	WAP. HORZ.: 6-550	190							
DEKKING : 25	WAP. VERT.: 8-260	7	4.5	5					
BETONKWAL.: B45	SECTION : V019	MIL.KLASSE:	2		190-3-8200	0	0	1	196

the scale towards document
Patch Reference numbers on UTT
gineering Scan Reference Chart TE263 Serial No. 549

Oeterbeton VLOEREN Tekeningnaam: 3420_L01 ZAPLTSAV:3.99

Shell Amsterdam

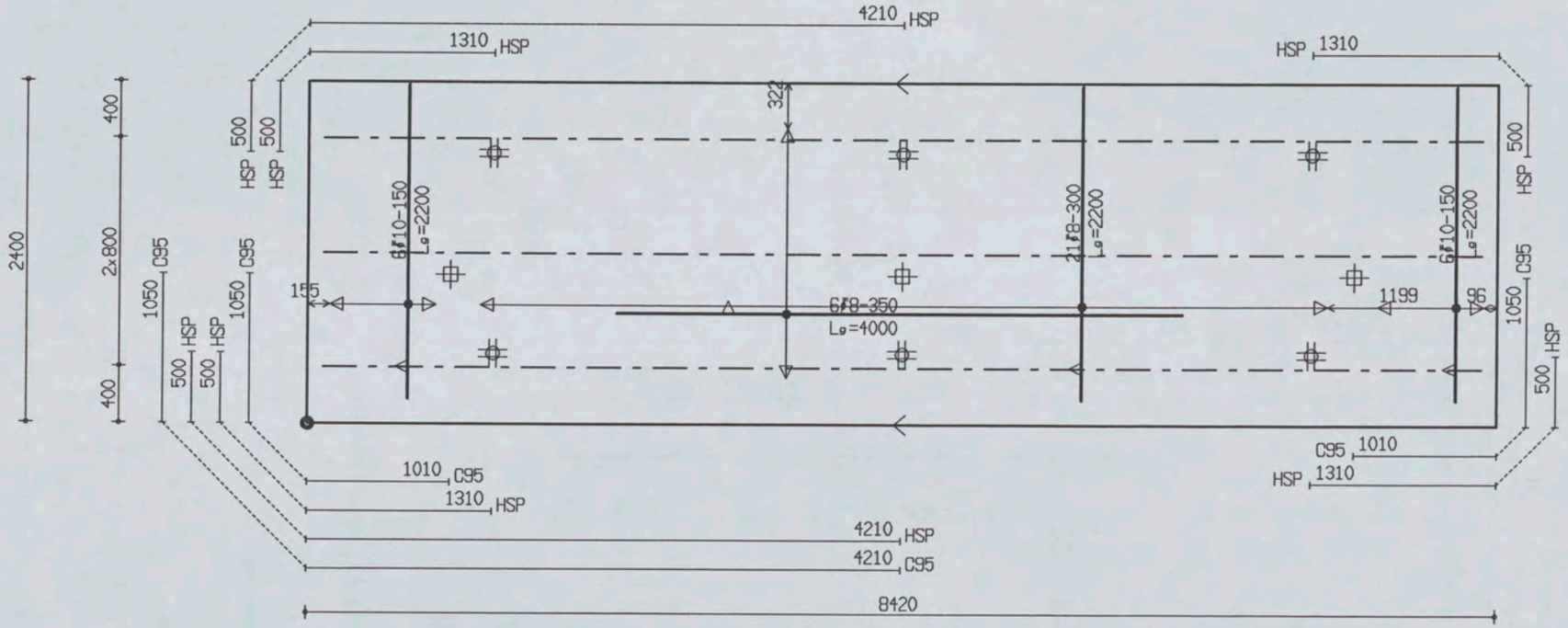

PROJ.NR.	3420

MALAFMETINGEN: 8420 x 2400

DATUM : 18-01-06	NET NAAM : 12$52	TRALIE TYPE	TRALIES	LANGS mm2/m1	DWARS mm2/m1	AANTAL	MERK
PLAATDIKTE: 70	WAP. HORZ.: 6-550	190					
DEKKING : 25	WAP. VERT.: 8-260	7 | 4.5 | 5	190-3-8200	0	0	1	197
BETONKWAL.: B45	SECTION : V019	MIL.KLASSE:					

the scale towards document
549

Oeterbeton VLOEREN Tekeningnaam: 3420_L01 ZAPLTSAV: 3.99

Shell Amsterdam

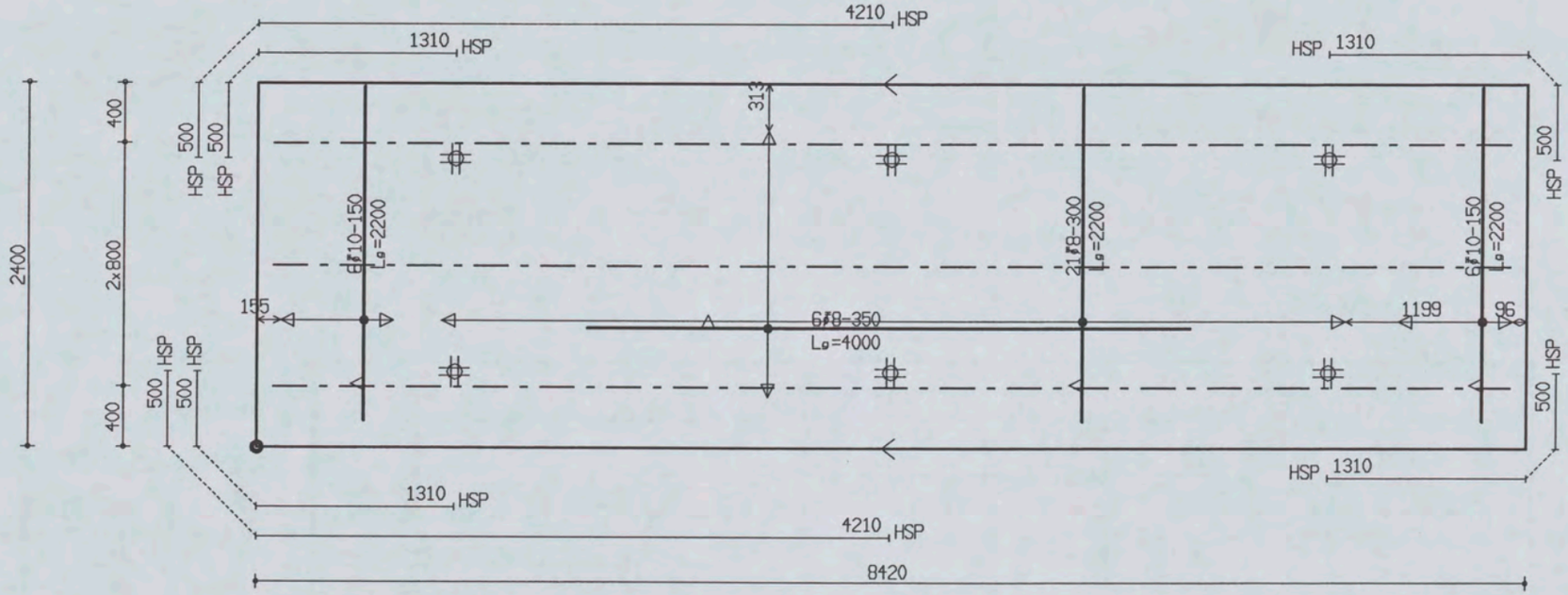

PROJ.NR.	3420

MALAFMETINGEN: 8420 x 2400

DATUM : 18-01-06	NET NAAM : 12$52	TRALIE TYPE			TRALIES	LANGS mm2/m1	DWARS mm2/m1	AANTAL	MERK
PLAATDIKTE: 70	WAP. HORZ.: 6-550	190							
DEKKING : 25	WAP. VERT.: 8-260	7	4.5	5					
BETONKWAL.: B45	SECTION : V019	MIL.KLASSE:	2		190-3-8200	0	0	1	198

the scale towards document
Patch Reference numbers on UTT
549

Oeterbeton VLOEREN Tekeningnaam: 3420_L01 ZAPLTSAV:3.99

Shell Amsterdam

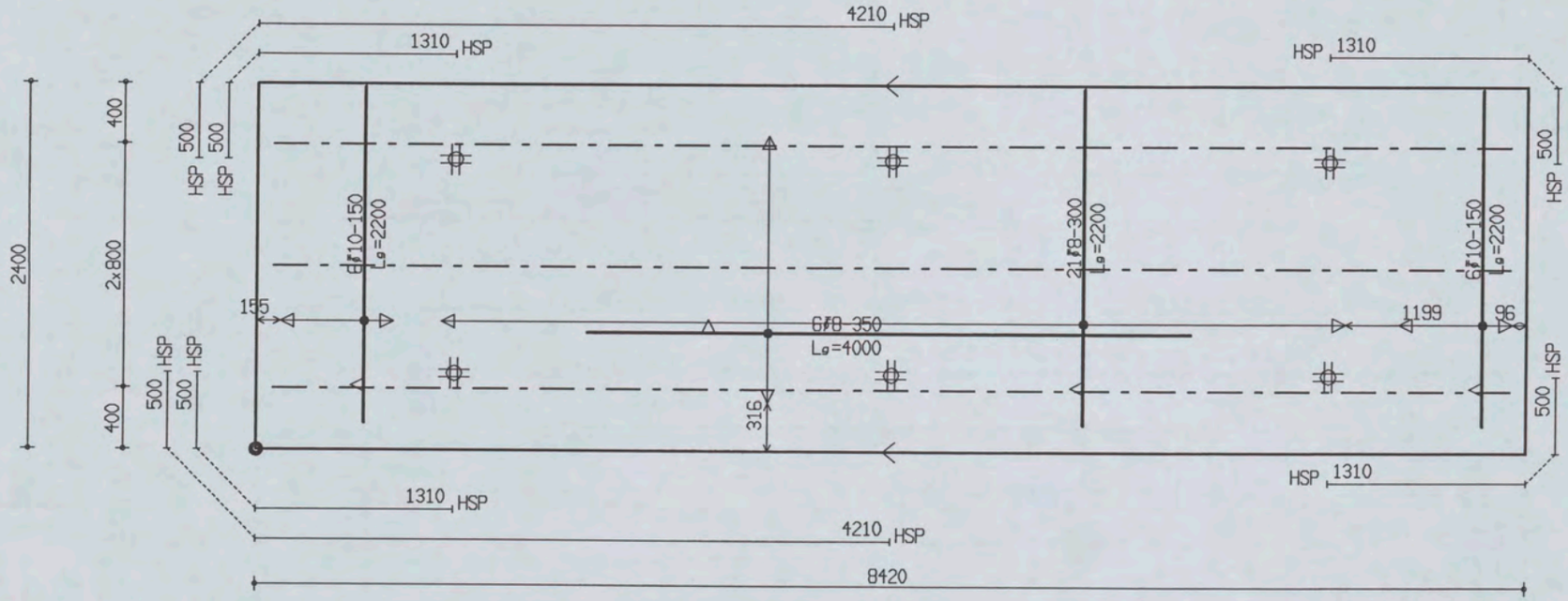

PROJ.NR.	3420						
					MALAFMETINGEN: 8420 x 2400		
DATUM : 18-01-06	NET NAAM : 12$52	TRALIE TYPE	TRALIES	LANGS mm2/m1	DWARS mm2/m1	AANTAL	MERK
PLAATDIKTE: 70	WAP. HORZ.: 6-550	190					
DEKKING : 25	WAP. VERT.: 8-260	7 | 4.5 | 5	190-3-8200	0	0	1	199
BETONKWAL.: B45	SECTION : V019	MIL.KLASSE: 2					

the scale towards document
Patch Reference numbers on UTT
Ingineering Scan Reference Chart TE263 Serial No. 549

Oeterbeton VLOEREN Tekeningnaam: 3420_L01 ZAPLTSRV: 3.99

Shell Amsterdam

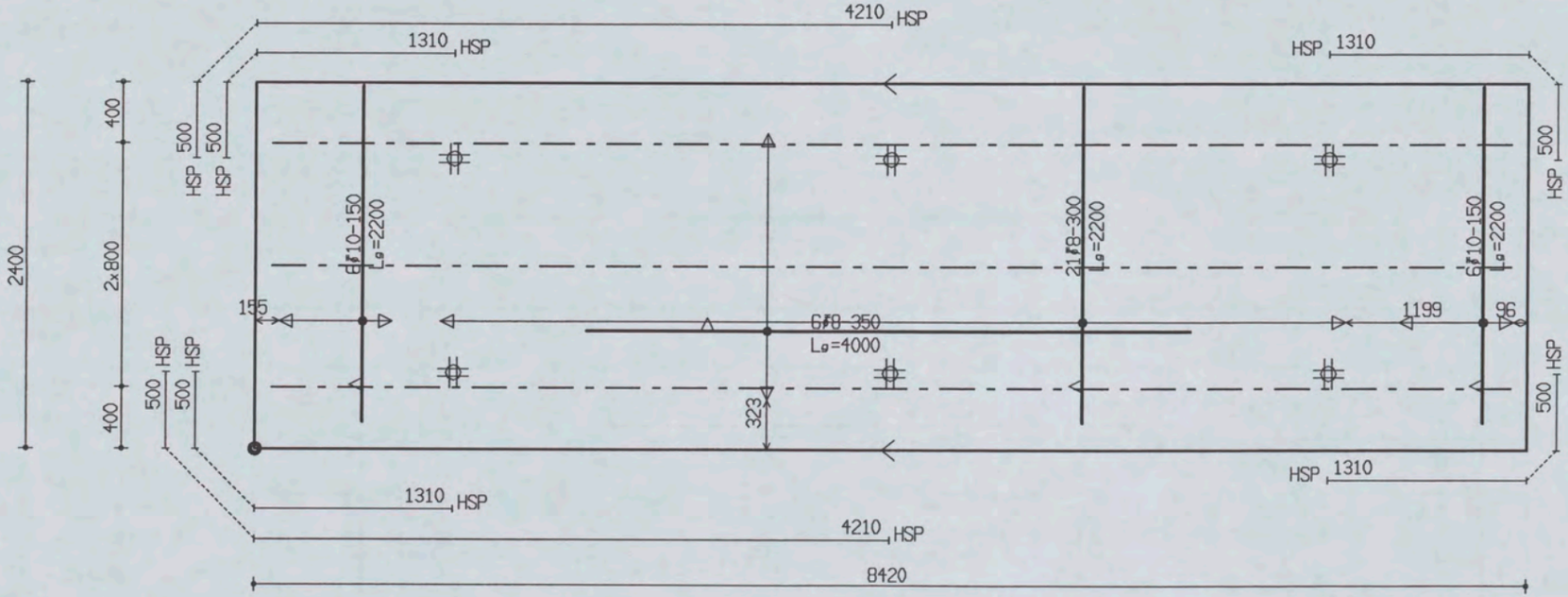

PROJ.NR.	3420

MALAFMETINGEN: 8420 x 2400

DATUM : 18-01-06	NET NAAM : 12$52	TRALIE TYPE			TRALIES	LANGS mm2/m1	DWARS mm2/m1	AANTAL	MERK
PLAATDIKTE: 70	WAP. HORZ.: 6-550	190							
DEKKING : 25	WAP. VERT.: 8-260	7	4.5	5					
BETONKWAL.: B45	SECTION : V019	MIL.KLASSE:		2	190-3-8200	0	0	1	200

the scale towards document
Patch Reference numbers on UTT
Engineering Scan Reference Chart TE263 Serial No. 549

Oeterbeton VLOEREN Tekeningnaam: 3420_L01 ZAPLTSAV:3.99

Shell Amsterdam

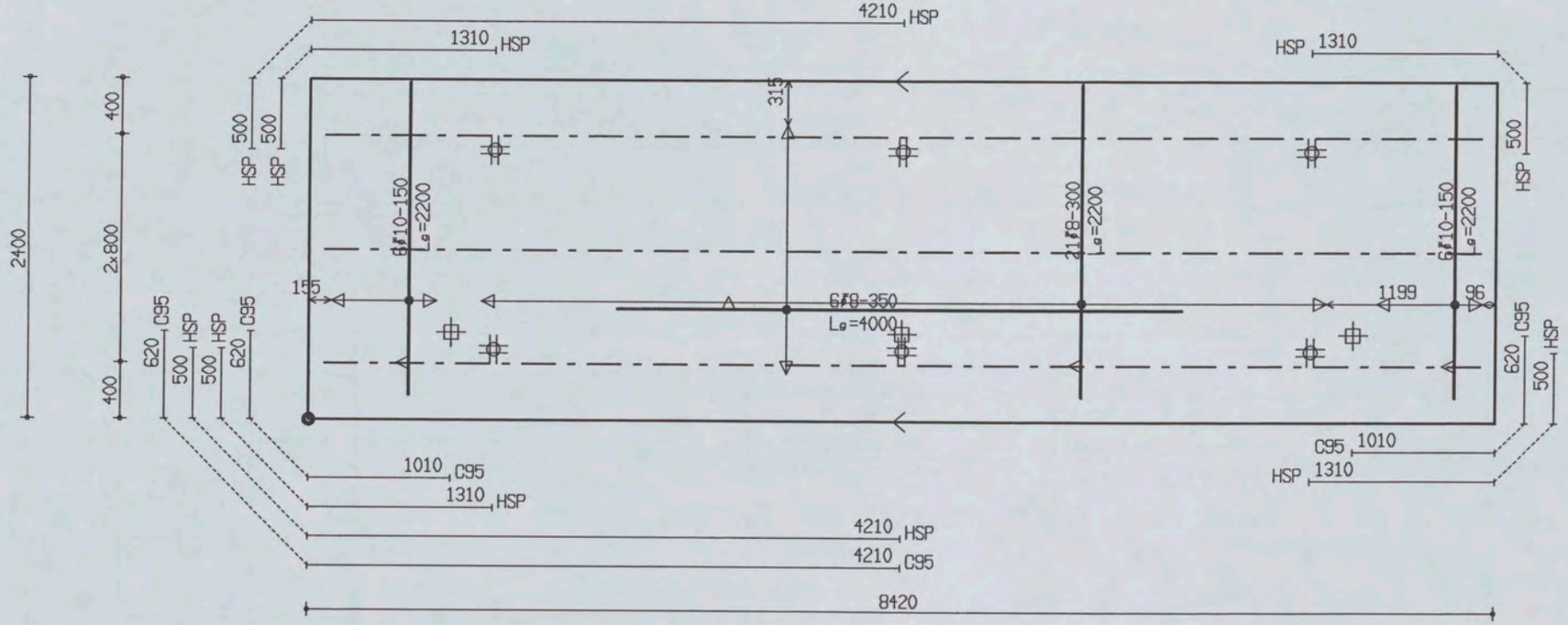

PROJ.NR.	3420

MALAFMETINGEN: 8420 x 2400

DATUM : 18-01-06	NET NAAM : 12$52	TRALIE TYPE	TRALIES	LANGS mm2/m1	DWARS mm2/m1	AANTAL	MERK
PLAATDIKTE: 70	WAP. HORZ.: 6-550	190					
DEKKING : 25	WAP. VERT.: 8-260	7 4.5					
BETONKWAL.: B45	SECTION : V019	MIL.KLASSE:	190-3-8200	0	0	1	201

Oeterbeton VLOEREN Tekeningnaam : 3420_L01 ZAPLTSAV:3.99

Shell Amsterdam

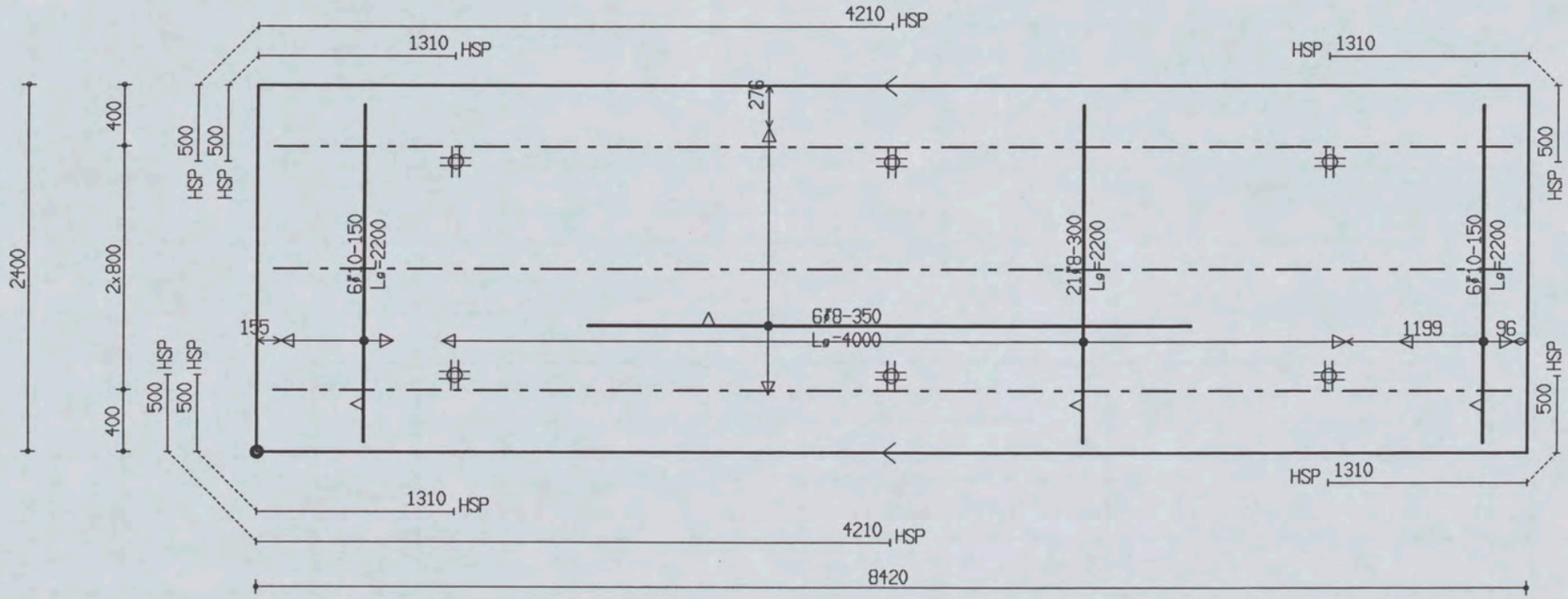

PROJ.NR.	3420

MALAFMETINGEN: 8420 x 2400

DATUM : 18-01-06	NET NAAM : 12$52	TRALIE TYPE			TRALIES	LANGS mm2/m1	DWARS mm2/m1	AANTAL	MERK
PLAATDIKTE: 70	WAP. HORZ.: 6-550	190							
DEKKING : 25	WAP. VERT.: 8-260	7	4.5	5					
BETONKWAL.: B45	SECTION : V019	MIL.KLASSE:		2	190-3-8200	0	0	1	202

the scale towards document
Patch Reference numbers on UTT
549

Oeterbeton VLOEREN Tekeningnaam: 3420_L01 ZAPLTSAV:3.99

Shell Amsterdam

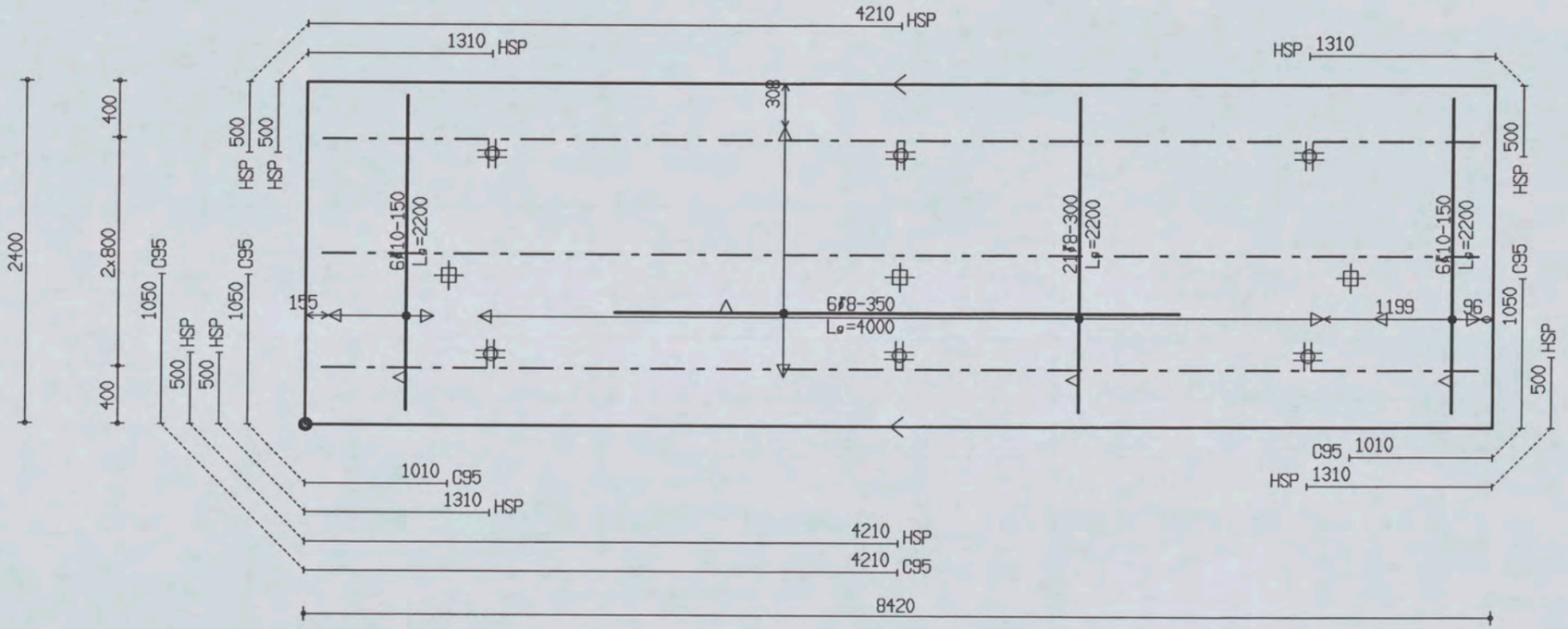

PROJ.NR.	3420

MALAFMETINGEN: 8420 x 2400

DATUM : 18-01-06	NET NAAM : 12$52	TRALIE TYPE	TRALIES	LANGS mm2/m1	DWARS mm2/m1	AANTAL	MERK
PLAATDIKTE: 70	WAP. HORZ.: 6-550	190					
DEKKING : 25	WAP. VERT.: 8-260	7 | 4.5 | 5					
BETONKWAL.: B45	SECTION : V019	MIL.KLASSE: 2	190-3-8200	0	0	1	203

Betonbeton VLUEHEN Tekeningnaam: 3420_L01 ZAPLTSRV:3.99

Shell Amsterdam

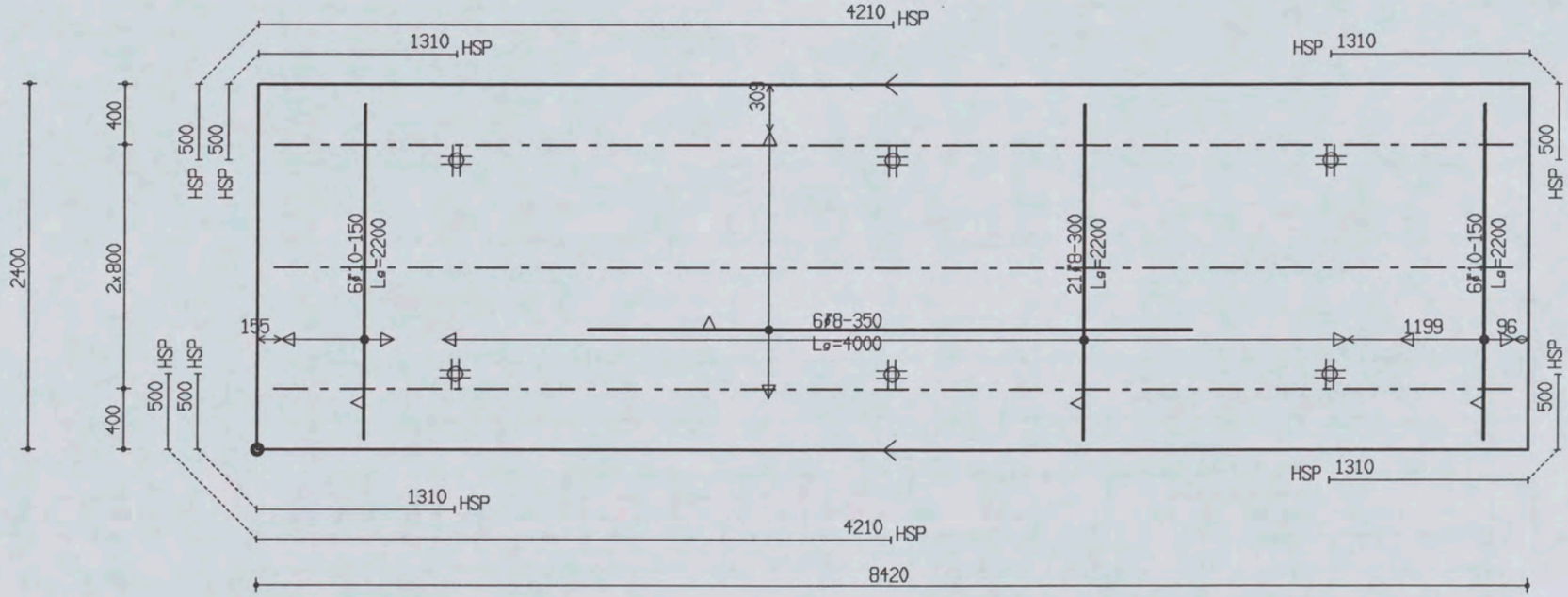

PROJ.NR.	3420

MALAFMETINGEN: 8420 x 2400

DATUM : 18-01-06	NET NAAM : 12$52	TRALIE TYPE			TRALIES	LANGS mm2/m1	DWARS mm2/m1	AANTAL	MERK
PLAATDIKTE: 70	WAP. HORZ.: 6-550	190							
DEKKING : 25	WAP. VERT.: 8-260	7	4.5	5					
BETONKWAL.: B45	SECTION : V019	MIL.KLASSE:		2	190-3-8200	0	0	1	204

the scale towards document
Patch Reference numbers on UTT
549

Betonbeton VLUEHEN Tekeningnaam: 3420_L01 ZAPLTSAV: 3.99

Shell Amsterdam

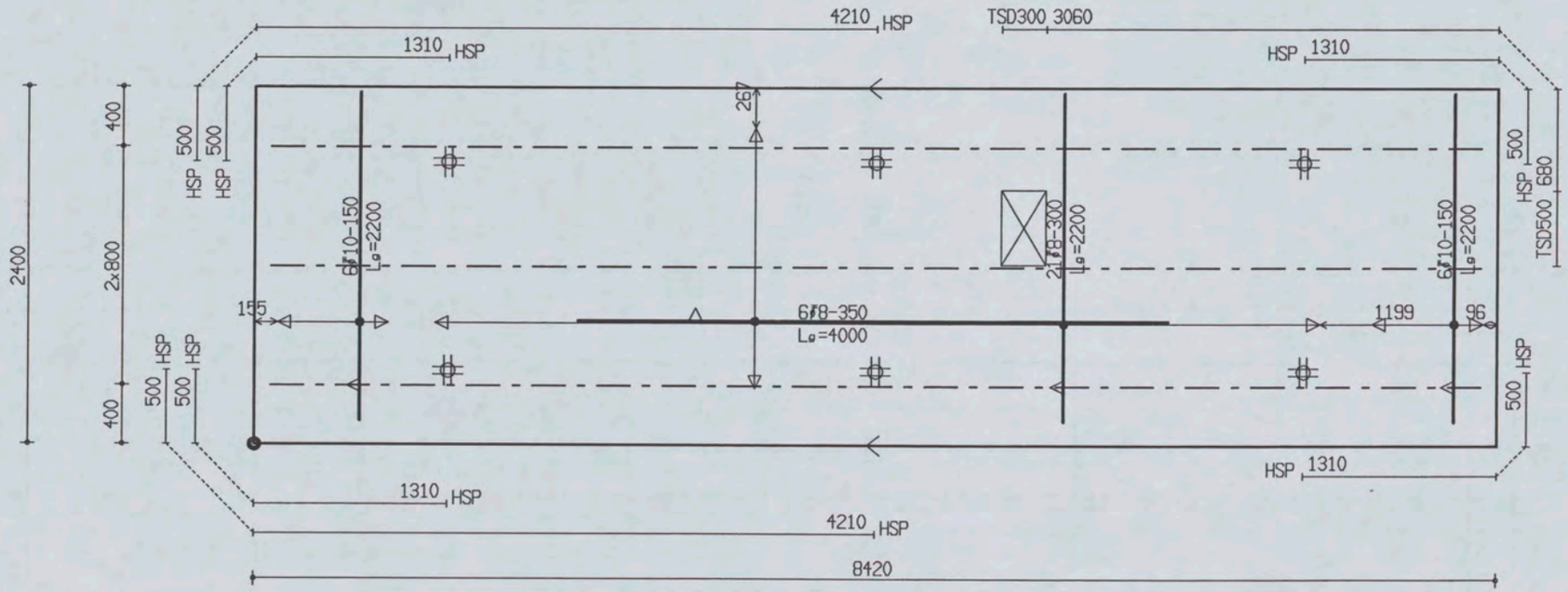

PROJ.NR.	3420							
						MALAFMETINGEN: 8420 x 2400		
DATUM : 18-01-06	NET NAAM : 12$52	TRALIE TYPE	TRALIES	LANGS mm2/m1	DWARS mm2/m1	AANTAL	MERK
PLAATDIKTE: 70	WAP. HORZ.: 6-550	190					
DEKKING : 25	WAP. VERT.: 8-260	7 4.5 5	190-3-8200	0	0	1	205
BETONKWAL.: B45	SECTION : V019	MIL.KLASSE: 2					

the scale towards document
Patch Reference numbers on UTT Serial No. 549

Uelerbeton VLUEHEN Tekeningnaam: 3420_L01 ZAPLTSAV:3.99

Shell Amsterdam

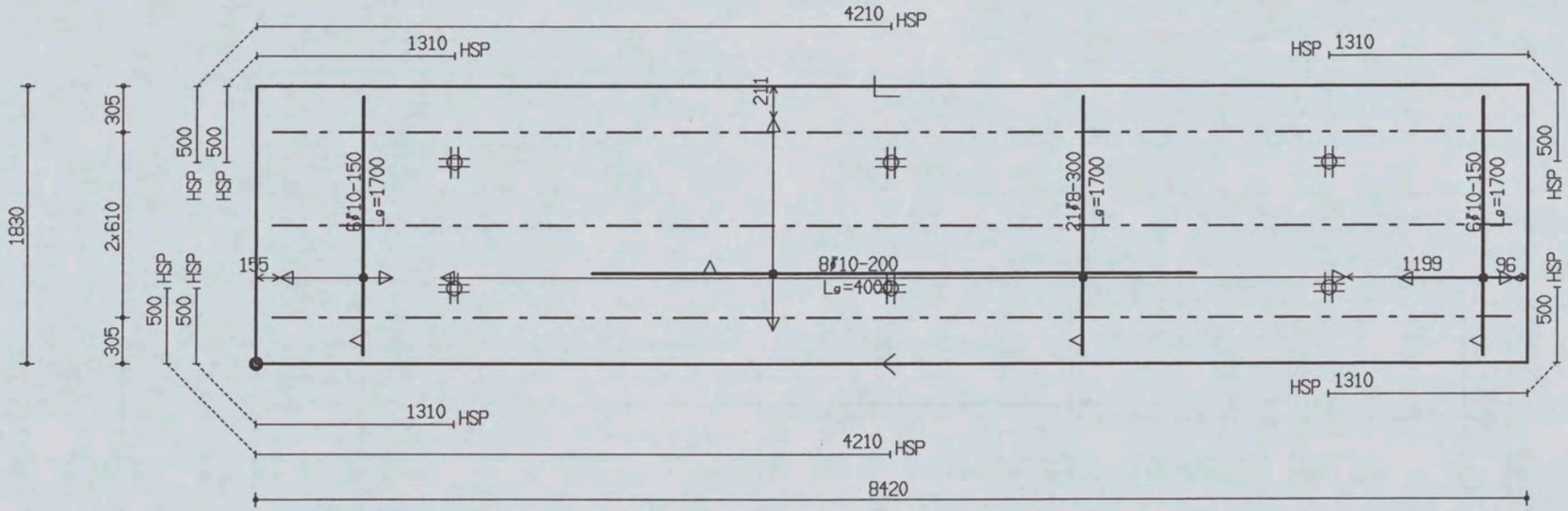

PROJ.NR.	3420

MALAFMETINGEN: 8420 x 1830

DATUM : 18-01-06	NET NAAM : 12$52	TRALIE TYPE			TRALIES	LANGS mm2/m1	DWARS mm2/m1	AANTAL	MERK
PLAATDIKTE: 70	WAP. HORZ.: 6-550	190							
DEKKING : 25	WAP. VERT.: 8-260	7	4.5	5					
BETONKWAL.: B45	SECTION : V019	MIL.KLASSE:		2	190-3-8200	0	0	1	206

the scale towards document
Patch Reference numbers on UTT
549

Oeterbeton VLOEREN Tekeningnaam: 3420_L01 ZAPLTSAV:3.99

Shell Amsterdam

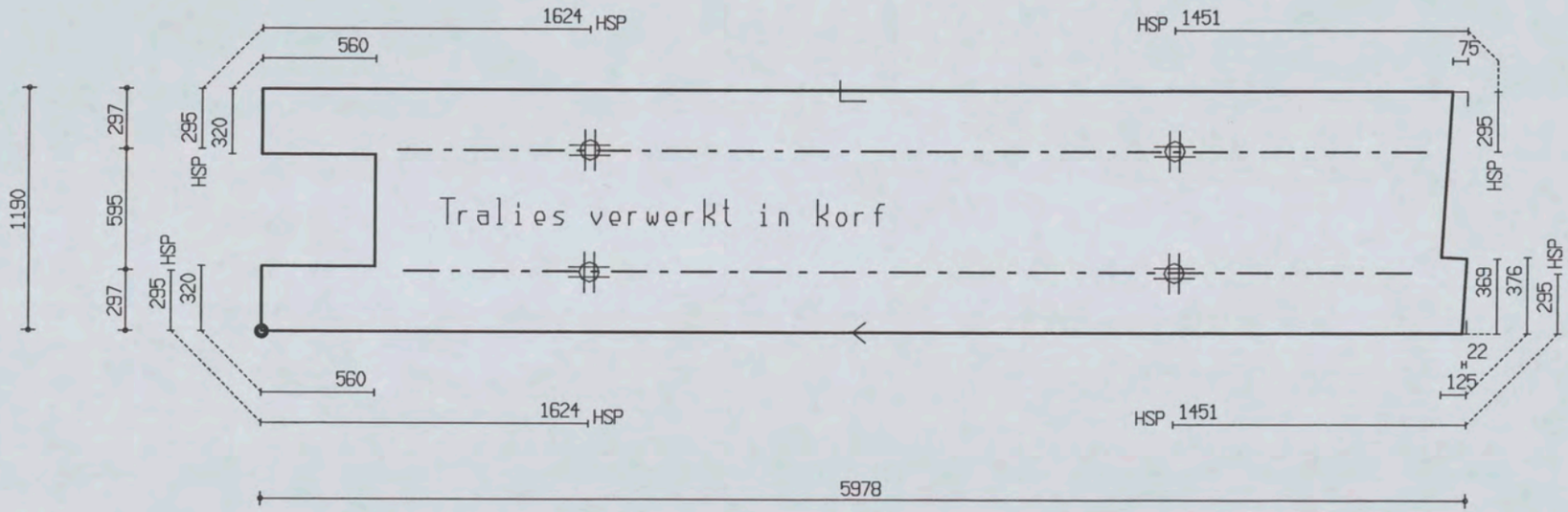

PROJ.NR.	3420							
DATUM : 18-01-06	NET NAAM : 12$52	TRALIE TYPE	TRALIES	LANGS mm2/m1	DWARS mm2/m1	AANTAL	MERK
PLAATDIKTE: 80	WAP. HORZ.: 6-550	190					
DEKKING : 25	WAP. VERT.: 8-260	7 | 4.5 | 5	190-1-5100	0	0	1	207
BETONKWAL.: B45	SECTION : V020	MIL.KLASSE: 2	190-1-5000				

MALAFMETINGEN: 5978 x 1190

the scale towards document
Patch Reference numbers on UTT
Serial No. 549

Oeterbeton VLOEREN Tekeningnaam: 3420_L01 ZAPLTSAV:3.99

Shell Amsterdam

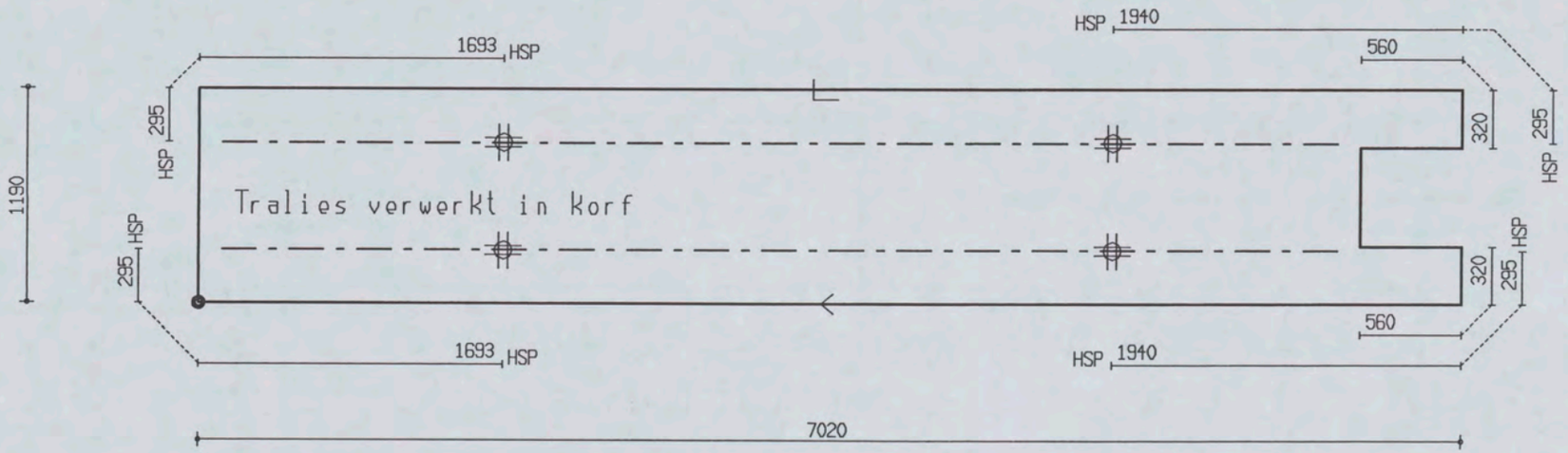

PROJ.NR.	3420

MALAFMETINGEN: 7020 x 1190

DATUM : 18-01-06	NET NAAM : 12$52	TRALIE TYPE			TRALIES	LANGS mm2/m1	DWARS mm2/m1	AANTAL	MERK
PLAATDIKTE: 80	WAP. HORZ.: 6-550	190							
DEKKING : 25	WAP. VERT.: 8-260	7	4.5	5					
BETONKWAL.: B45	SECTION : V021	MIL.KLASSE: 2			190-2-6200	0	0	1	208

the scale towards document
Patch Reference numbers on UTT
549

Oeterbeton VLOEREN Tekeningnaam: 3420_L01 ZAPLTSRV:3.99

Shell Amsterdam

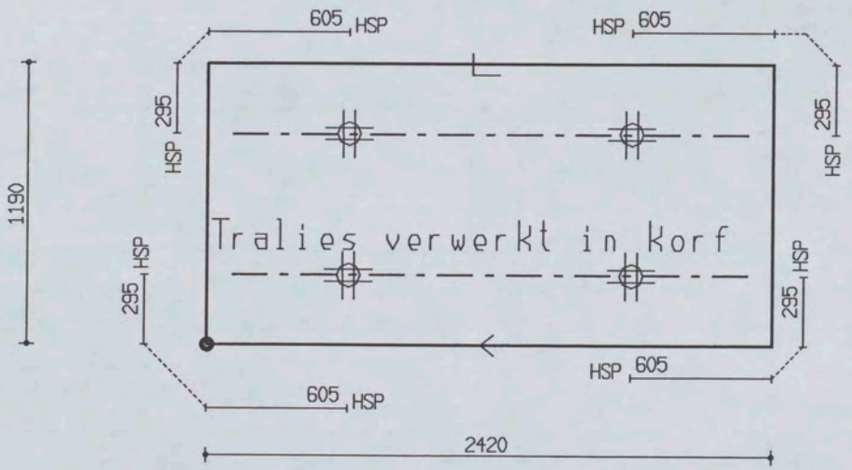

PROJ.NR.	3420

MALAFMETINGEN: 2420 x 1190

DATUM : 18-01-06	NET NAAM : 12$52	TRALIE TYPE	TRALIES	LANGS mm2/m1	DWARS mm2/m1	AANTAL	MERK
PLAATDIKTE: 80	WAP. HORZ.: 6-550	190					
DEKKING : 25	WAP. VERT.: 8-260	7 | 4.5 | 5		0	0	1	209
BETONKWAL.: B45	SECTION : V022	MIL.KLASSE: 2	190-2-2200				

Oeterbeton VLOEREN Tekeningnaam: 3420_L01 ZAPLTSRV: 3.99

Shell Amsterdam

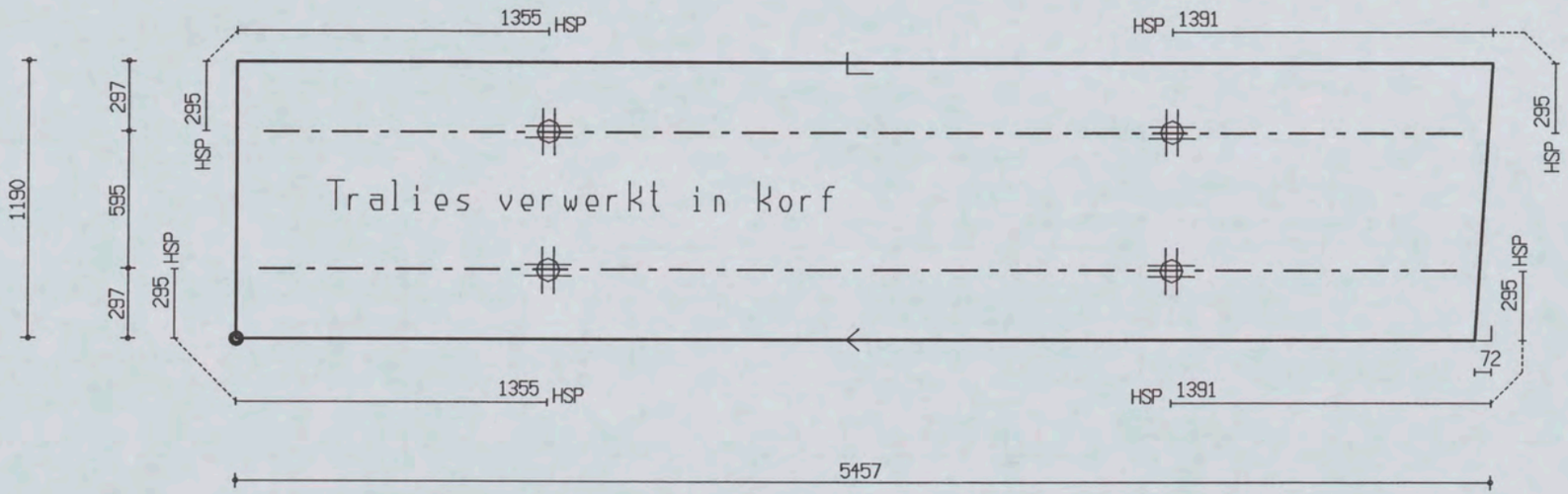

PROJ.NR.	3420

MALAFMETINGEN: 5457 x 1190

DATUM : 18-01-06	NET NAAM : 12$52	TRALIE TYPE			TRALIES	LANGS mm2/m1	DWARS mm2/m1	AANTAL	MERK
PLAATDIKTE: 80	WAP. HORZ.: 6-550	190							
DEKKING : 25	WAP. VERT.: 8-260	7	4.5	5					
BETONKWAL.: B45	SECTION : V023	MIL.KLASSE:	2		190-2-5200	0	0	1	210

the scale towards document
Patch Reference numbers on UTT
549