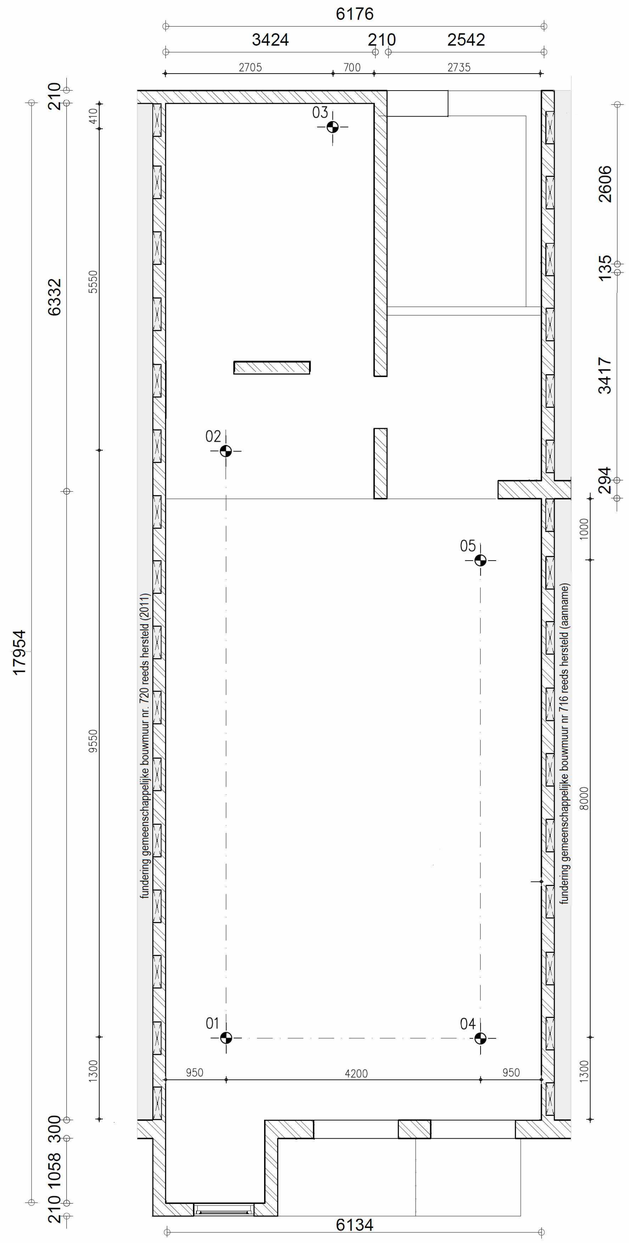

PALENPLAN

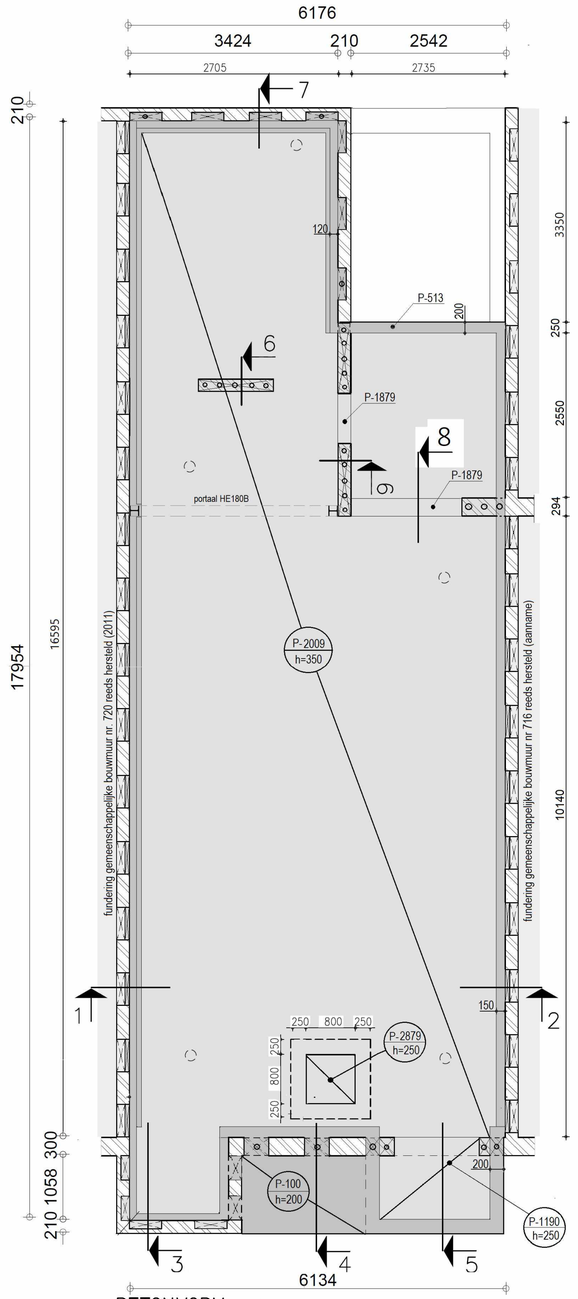

BETONVORM = kasvijzel in inkassing plaatsen

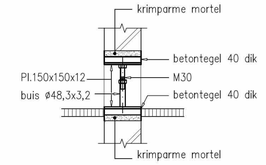

PRINCIPEDETAIL KASVIJZEL

schaal 1:20

LET OP:
Tussen de betontegels dient voldoende ruimte te zijn voor het doorvoeren van de wapening

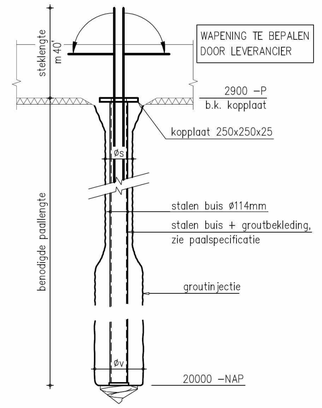

PAALDETAIL

schaal 1:20

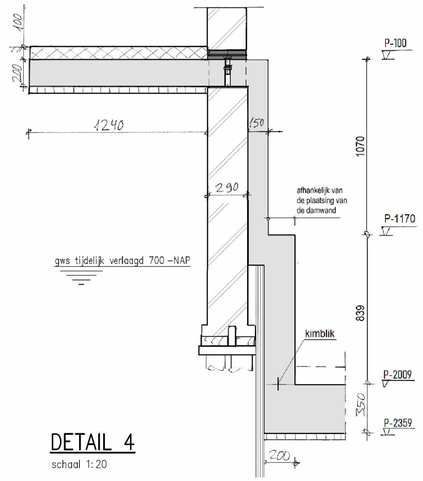

DETAIL 4

schaal 1:20

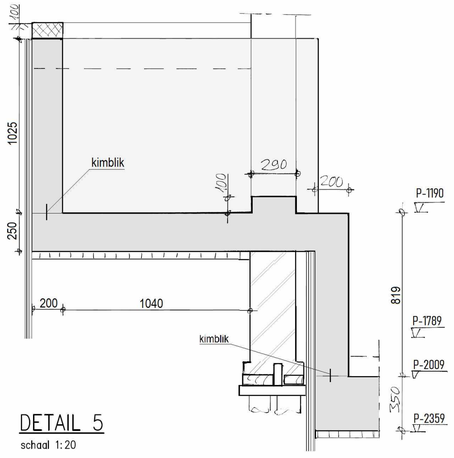

DETAIL 5

schaal 1:20

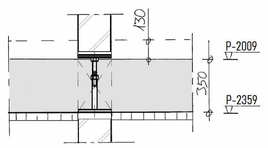

DETAIL 6

schaal 1:20

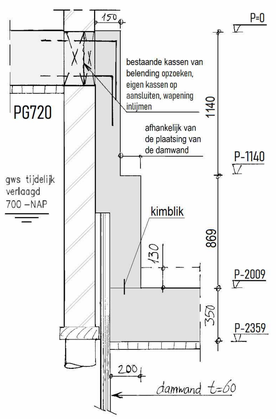

DETAIL 1

schaal 1:20

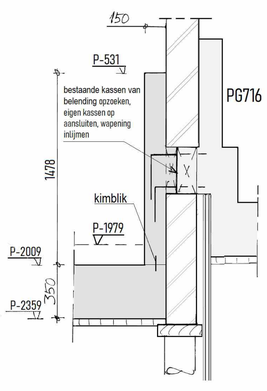

DETAIL 2

schaal 1:20

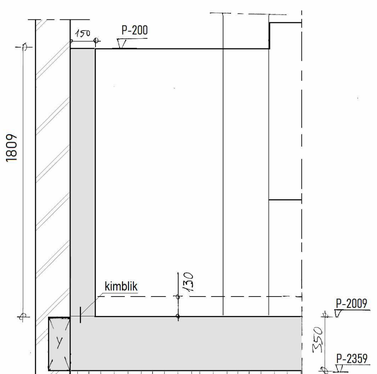

DETAIL 3

schaal 1:20

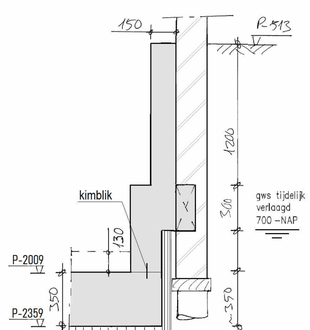

DETAIL 7

schaal 1:20

Renvooi:

Palen:

Van toepassing zijnde voorschriften, etc.:

• NEN–EN 1992: Eurocode 2:	Ontwerp en berekening van betonconstructies
• NEN–EN 1992/NB:	Nationale Bijlage
• NEN–EN 1997: Eurocode 7:	Geotechnisch ontwerp
• NEN–EN 1997/NB:	Nationale Bijlage
• NVN 6724	Voorschriften beton: In de grond gevormde funderingselementen van beton of mortel.
• BRL 2356	Beoordelingsrichtlijnen t.b.v. in de grond gevormde palen

Grondmechanisch advies (incl. sonderingen) en peilmaten:
Zie funderingsrapport Geosonda b.v. (rapportnummer 2201456-F1 d.d. 30-06-2022)

Algemeen:

- Paalberekening en –tekeningen (afmeting en wapening) moeten door de aannemer worden gemaakt en ter goedkeuring worden ingediend bij de hoofdconstructeur.
- De paalafmeting en –berekening moet zijn gebaseerd op een paalexcentriciteit van 0,1xd met een minimum van 50mm.
- Minimaal 2 werkdagen voor start heiwerk melden aan hoofdconstructeur en bouwtoezicht.
- Paalafwijkingen groter dan 50mm op plattegrond intekenen en aan hoofdconstructeur en bouwtoezicht aanbieden.
- Eerste paal inbrengen nabij een sondering.
- Palen inbrengen van laag naar hoog (starten bij de sondering met het laagste paalpuntniveau).
- Aarding palen volgens opgave opdrachtgever.

Kassen:

Kassen afschalen met de volgende voorwaarden:

- Kasbreedte max. 500 mm
- Totale lengte kassen: minimaal 50% van de wandlengte
- Kasdiepte: 2/3x wanddikte met minimum van 150mm (halfsteens mw volledig inkassen)
- Kasvijzels minimale draagkracht 120kN
- Rekening houden met 10 kasvijzels
- Ruimte tussen kassen en bovenliggend metselwerk vullen met metselwerk in klinkerkwaliteit, resp. met krimparme mortel met een minimale kwaliteit van K50 (e.e.a. volgens UR–Aanbeveling 24 en aan te brengen volgens richtlijnen van de leverancier).

Sparingen ten behoeve van kabels en leidingen:

- Locatie kabels en leidingen in plattegrond intekenen en ter controle aanbieden aan de constructeur.
- Geen kabels en leidingen tussen palen en bouwmuur plaatsen
- Geen kabels en leidingen in een straal van 400mm van palen plaatsen

Betonconstructies:

Van toepassing zijnde voorschriften, etc.:

• NEN–EN 1992: Eurocode 2:	Ontwerp en berekening van betonconstructies
• NEN–EN 1992: Eurocode 2/NB:	Nationale Bijlage
• NEN 6008	Betonstaal
• NPR 2053	Lassen en verbinden betonstaal
• CUR–aanbeveling 24	Krimparme cementgebonden mortels
• CUR–aanbeveling 25	Korte ankers in beton: berekening ,uitvoering en keuring

Algemene betongegevens:

• Sterkteklasse	:	C30/37
• Milieuklassen	:	XC1 / XC4
• Cementtype	:	CEM III/B 42,5 N LH/HS
• Betonstaal	:	B500B
• Betondekking	:	

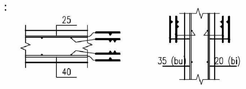

Algemeen:
Van toepassing zijnde belastingen:

- NEN–EN 1990: Eurocode: Grondslagen van het constructief ontwerp.
- NEN–EN 1990/NB: Nationale bijlage.
- NEN–EN 1991: Eurocode 1: Belastingen op constructies.
- NEN–EN 1991/NB: Nationale bijlage.
- Veranderlijke vloerbelasting : 1,75 + 0,50 kN/m{2}
- Bijbehorend berekeningsrapport De Beaufort Bouwadvies rapport nr.19092-003 d.d. 23 februari 2022

– Alle maten in het werk te controleren
– Peil = ca. NAP +0,365 m (cf. opgave Geosonda BV)
– Maatvoering gebaseerd op bouwkundige tekening Framework Studio (tek.nr. 761-OMV01 d.d. 12-05-2022)
– Kimblik in alle stortvoegen onder gem. grondwaterstand

B

Schroefinjectiepalen

type	paalafmetingen in mm		aantal	paallengte in mm	paalpunt–niveau t.o.v. NAP in mm	b.k. kopplaat		paaldruk (reken–waarde) in kN	paaltrek (reken–waarde) in kN
	diameter schacht øs	diameter voet øv				t.o.v. NAP in mm	t.o.v. Peil in mm		
⊕	300	300	5	17.506	-19.500	-1.990	-2.359	635	n.v.t.

de Beaufort Bouwadvies

PROJECT	1017LC Amsterdam
ONDERDEEL	Palenplan en Betonvorm
PROJECTNR.	19092
OPDRACHTGEVER	1017 LC Amsterdam
ARCHITECT	Framework Studios Van Ostadestraat 195 1073 TM Amsterdam
DATUM	27 mei 2022
STATUS	Definitief
FASE	Uitvoering-gereed Ontwerp
WIJZIGING	B(17 januari 2023)
FORMAAT	A1
SCHAAL	1:50 en 1:20
GETEKEND DOOR	EDB
TEKENINGNR	19092-UO-01B