Van: 5.1.2e @vberfgoedarchitectuur.nl>
Naar: 5.1.2e ; 5.1.2e @amsterdam.nl'
Verzonden op: vrijdag 14-07-2023 15:32
CC: 5.1.2e ' 5.1.2e @artis.nl'; 5.1.2e @bbn.nl'; 5.1.2e @oth.nl'; 5.1.2e 5.1.2e 5.1.2e ; 5.1.2e ; 5.1.2e ;
Onderwerp: RE: Artis Aquariumgebouw, verwijderen delen van het binnenstucwerk.
Bijlagen: controle Uitwerking Attiek dak ARTIS Aquarium, Amsterdam d.d.07-07-2023.pdf; ATTIEK DETAIL.PDF

Dag 5.1.2e en 5.1.2e ,

Bijgaand de nadere detaillering van het attiek van het Aquarium. Naast de uitwerktekening van de aannemer heb ik het door ons gemaakte detail ingevoegd. De aannemer stelt voor het attiek in een zeer duurzame houtsoort uit te voeren. Omdat het attiek mee geschilderd wordt met de onderliggende gootconstructie vind ik dat een goed voorstel.

Over de nadere indeling van het attiek vindt nog overleg plaats en voor de beoordeling van de maatvoering wordt nog een mock up gemaakt.
Met vriendelijke groet,

5.1, 2, e

VB & ERFGOED ARCHITECTUUR

Badhuisstraat 2
4132 BR Vianen
T 0347 - 376 528
M 5.1.2e

5.1.2e @vberfgoedarchitectuur.nl

www.vberfgoedarchitectuur.nl

De informatie in dit e-mailbericht is vertrouwelijk en uitsluitend bestemd voor de geadresseerde. Wanneer u dit bericht per abuis ontvangt, verzoeken wij u contact op te nemen met de afzender per kerende mail. Verder verzoeken wij u in dat geval dit e-mailbericht te vernietigen en de inhoud ervan aan niemand openbaar te maken. Wij aanvaarden geen aansprakelijkheid voor onjuiste, onvolledige dan wel ontijdige overbrenging van de inhoud van een verzonden e-mailbericht, noch voor daarbij overgebrachte virussen.

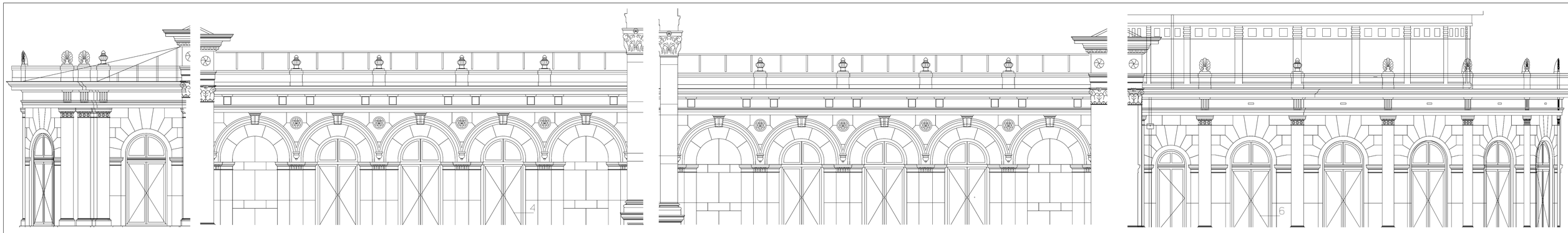

Overzicht noord gevel

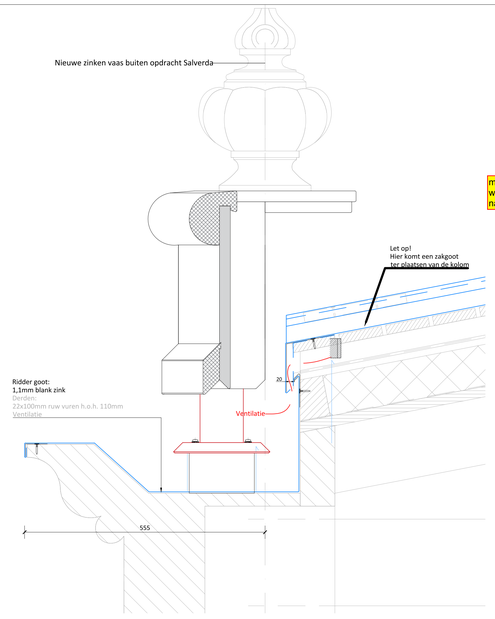

Detail 4 attiek bouwdeel A

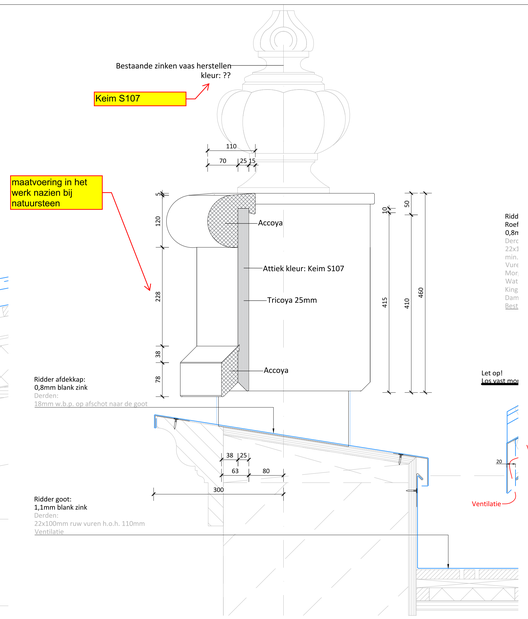

Detail 11 attiek bouwdeel B

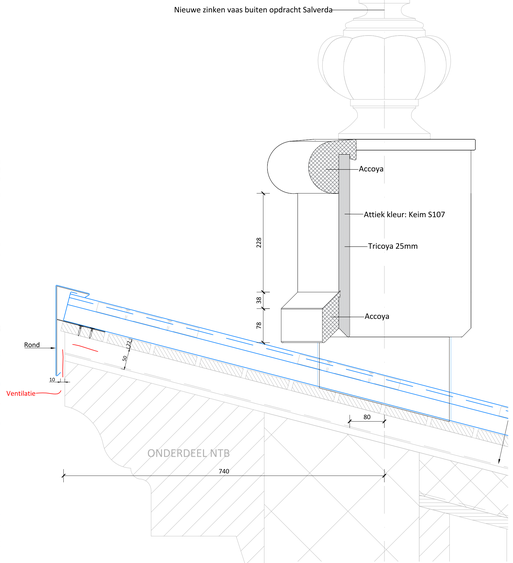

Detail 13 attiek bouwdeel C

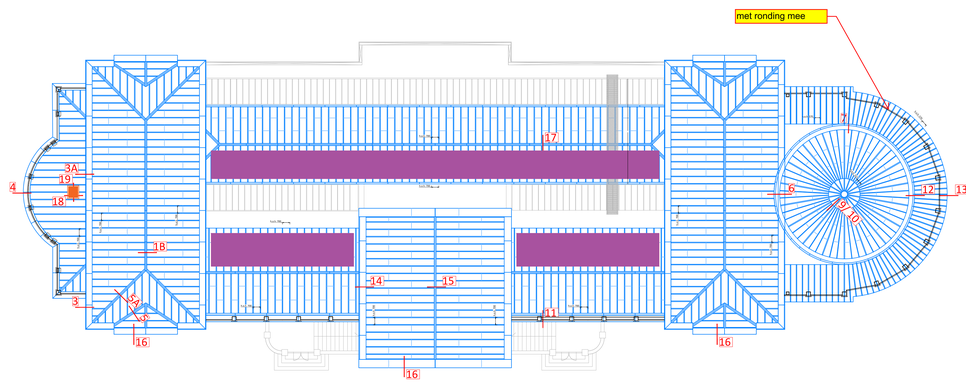

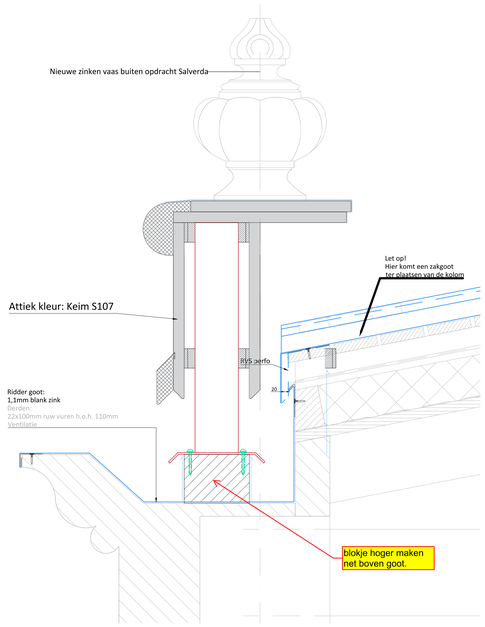

Detail 4 kolom bouwdeel A

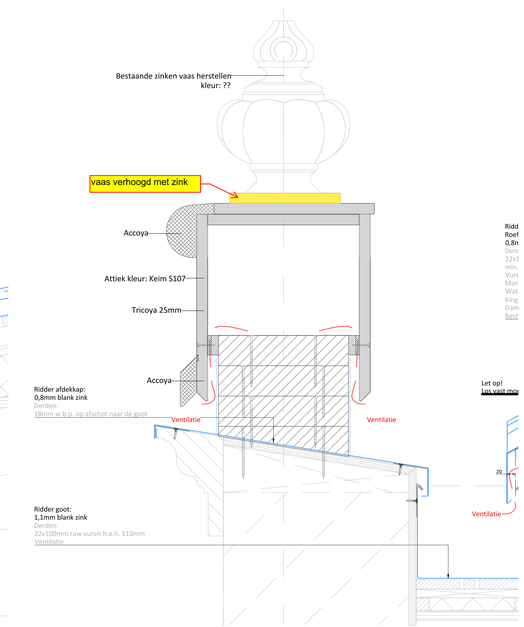

Detail 11 kolom bouwdeel B

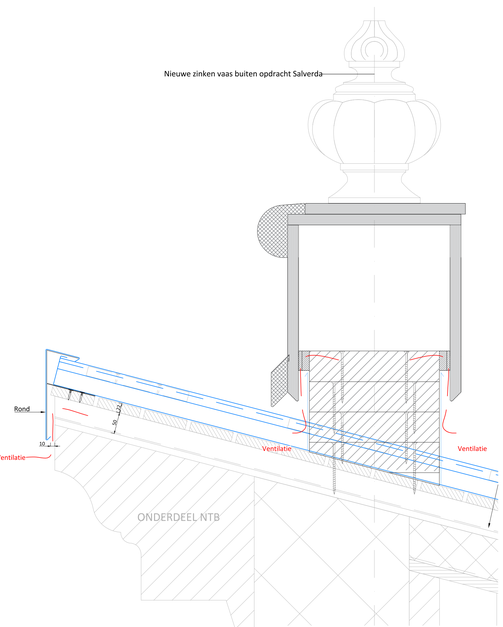

Detail 13 kolom bouwdeel C

TER CONTROLE

SALVERDA BOUW

Salverda Bouw BV
Postbus 4
8084 ZG 't Harde

Industrieweg 13
8084 GS 't Harde

T 0525 - 651 666
info@salverda.nl
www.salverda.nl

Wijz.	Datum	Omschrijving	Wijz.	Datum	Omschrijving
A			C		
B			D		

Project	**ARTIS Aquarium, AMSTERDAM**
Onderdeel	Uitwerking attiek op dak
Opdrachtgever	Artis

Datum 07-07-2023 | Get. JvdK | Schaal 1:50/1:5 | Formaat | Projectnr. **504622** | Tekening AOL Attiek

Samen maken we morgen.

ONDERDEEL VAN DE SCHAGEN GROEP

c:\users\ivdk.jn\desktop\uitwerking.dak

11

BESTAANDE VAAS

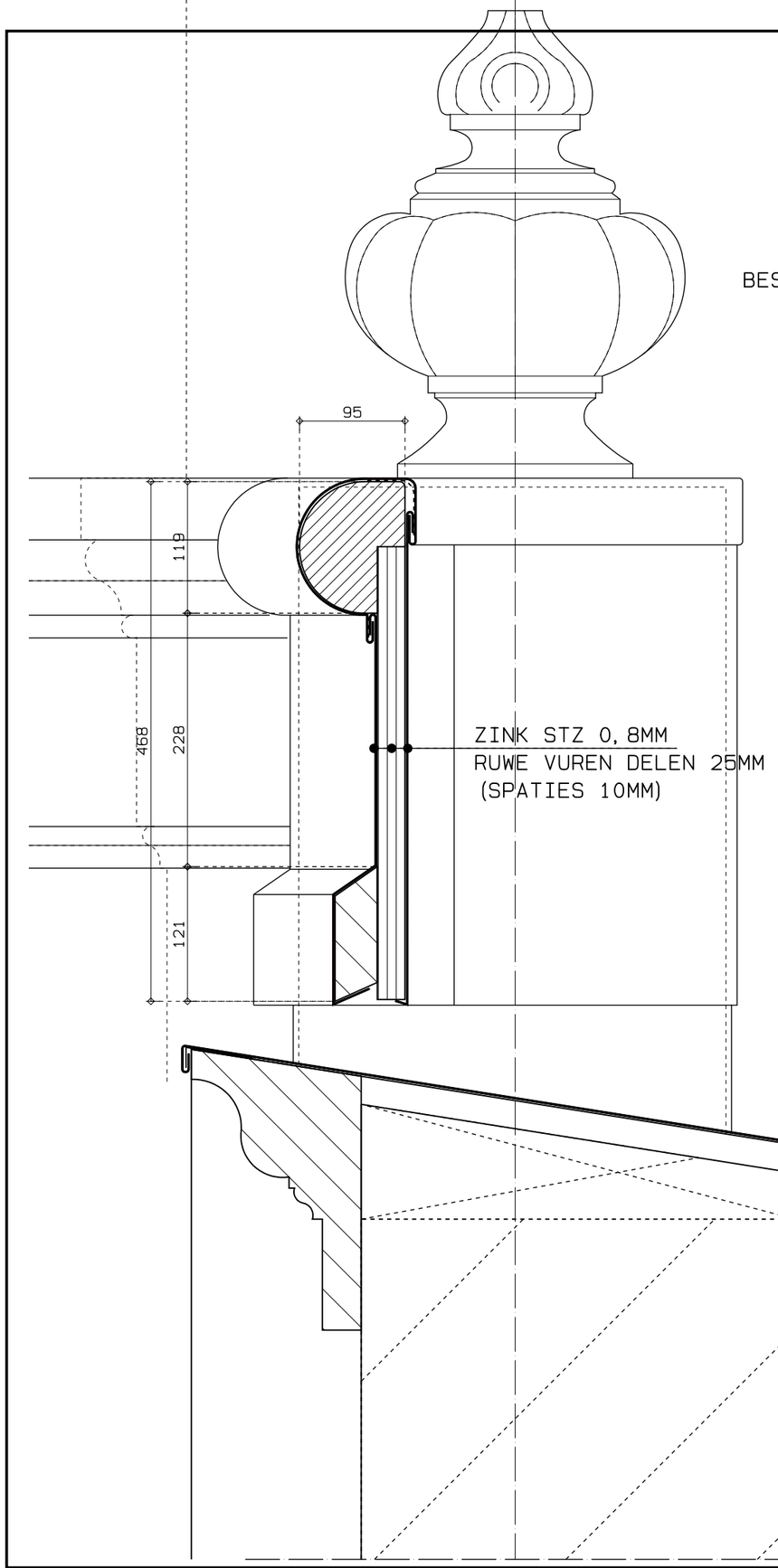

VOORSTEL PROFILERING ATTIEK

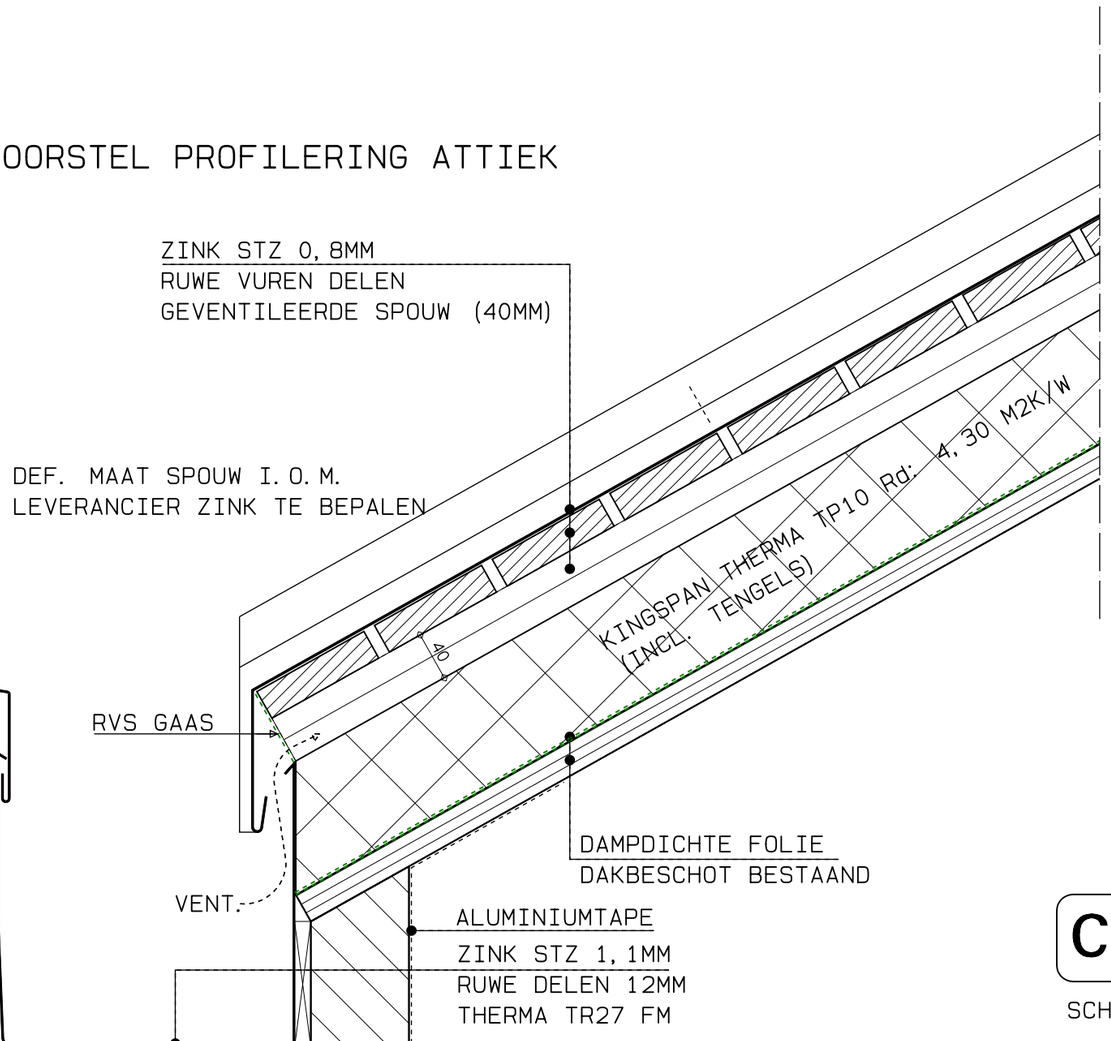

CONCEPT

SCHAAL: 1/5

VERLAAN & BOUWSTRA architecten

Legenda toegepaste uitzonderingsgrondslagen

In dit document zijn gegevens definitief geanonimiseerd op grond van:

Wet	Artikel	Omschrijving	Pagina's
Wet open overheid	Art. 5.1 lid 2 sub e	De eerbiediging van de persoonlijke levenssfeer	1, 2