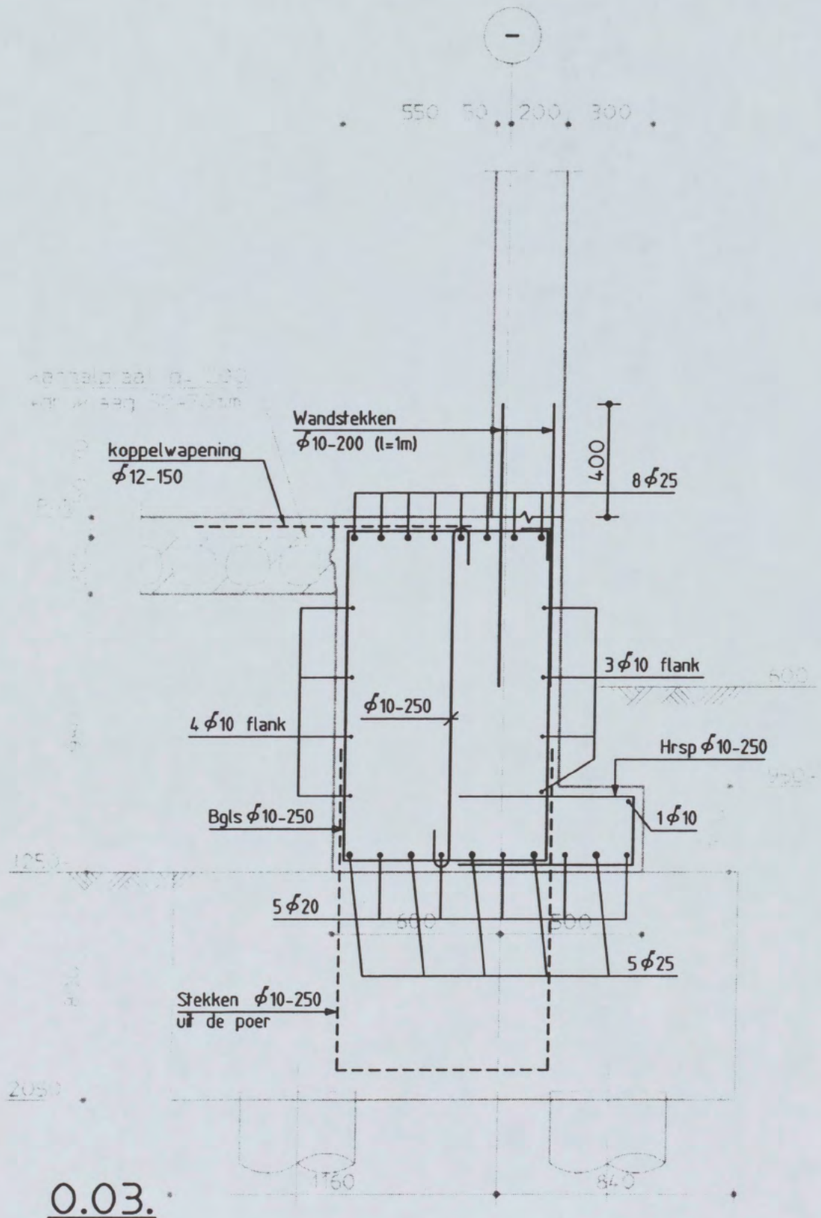

0.03.

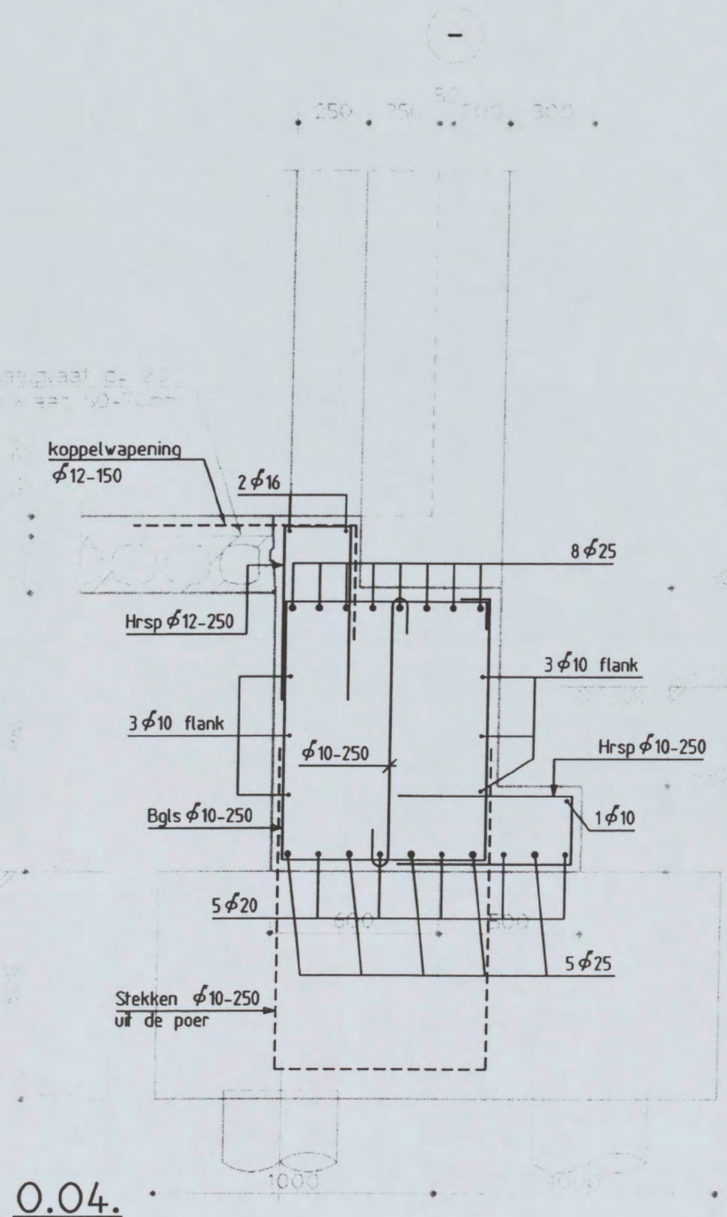

0.04.

Shell NTC Amsterdam
constructie detail

Discipline : Constructie | Bestandsnaam : CW8002 | Bladformaat : A3 | Schaal : 1:20 | Getekend : | Status : definitief

ARCADIS
Postbus 84119
2508 AH Den Haag
tel 070 3583583

Projectnummer:	Tekeningnr.:	Bladnr.:	Type :	Versie :
140327.000256	CW8002	002	W	A

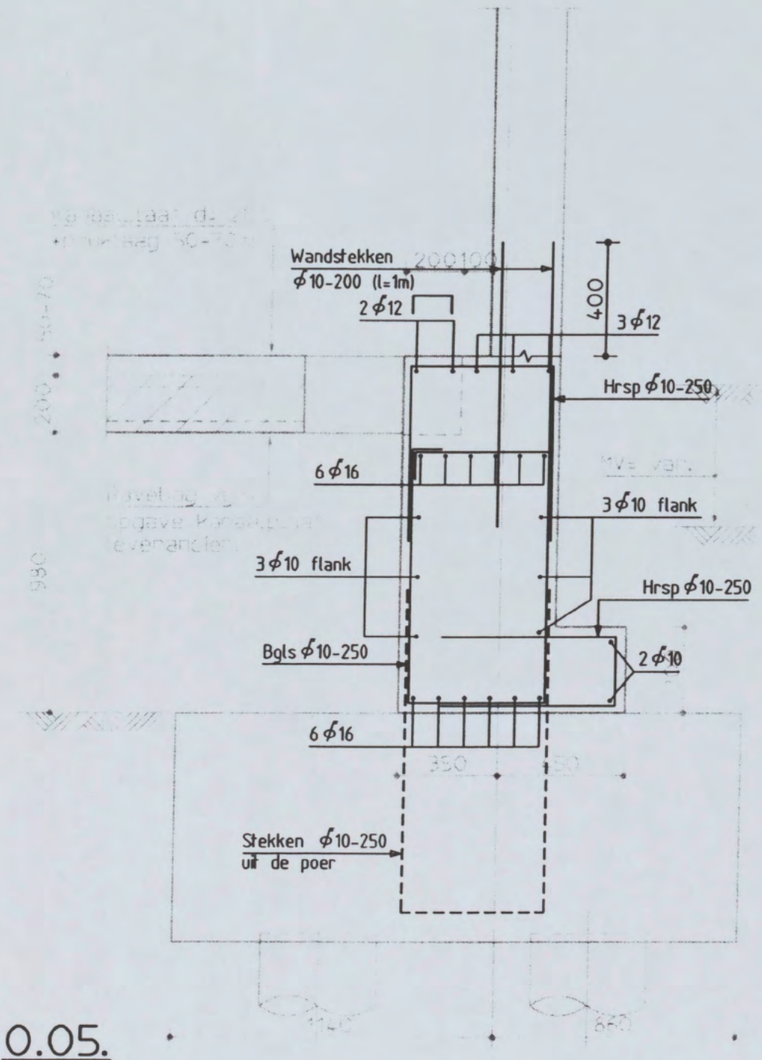

0.05.

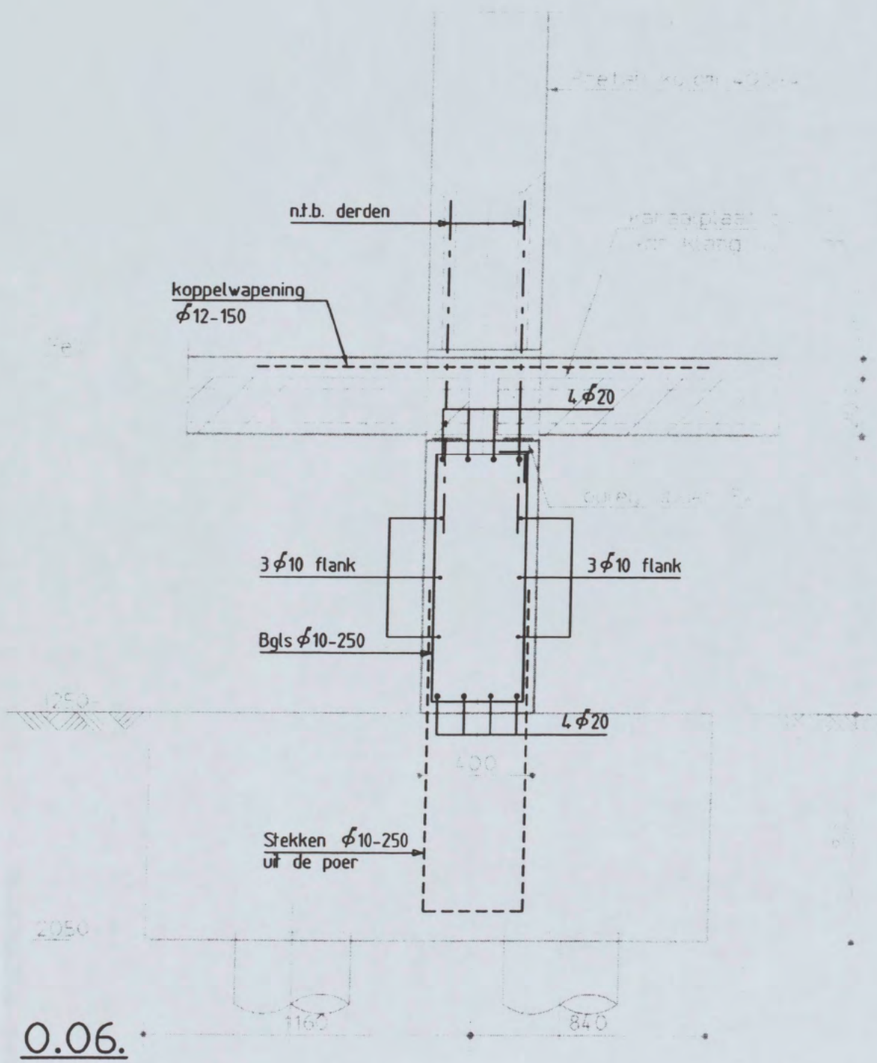

0.06.

Shell NTC Amsterdam
constructie detail

Discipline : Constructie | Bestandsnaam : CW8002 | Bladformaat : A3 | Schaal : 1:20 | Getekend : | Status : definitief

ARCADIS
Postbus 84319
2508 AH Den Haag
tel 070 3583583

Projectnummer:	Tekeningnr.:	Bladnr.:	Type :	Versie :
140327.000256	CW8002	003	W	A

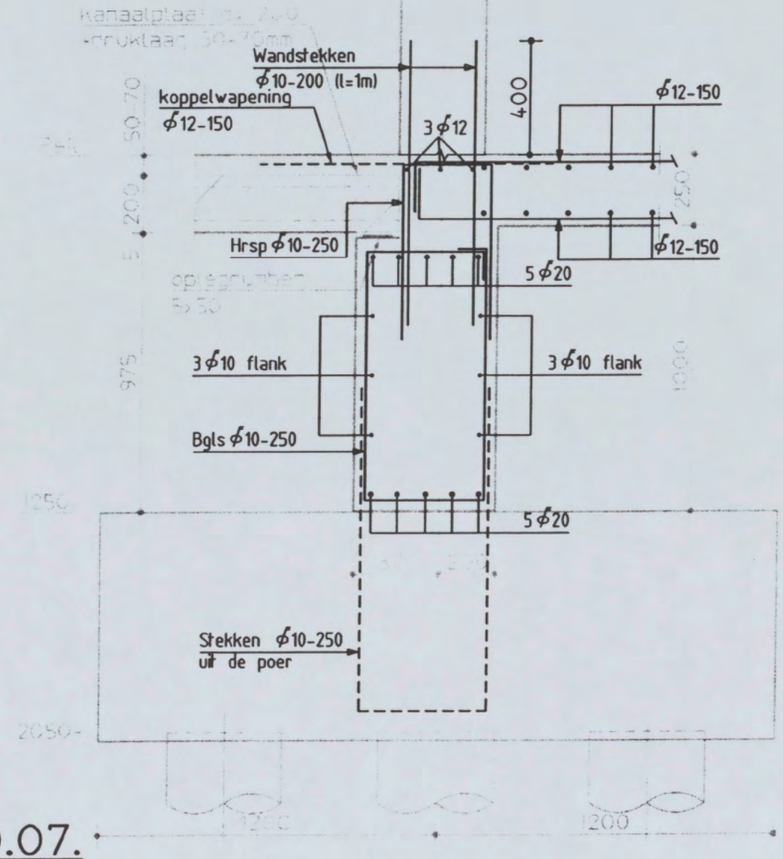

0.07.

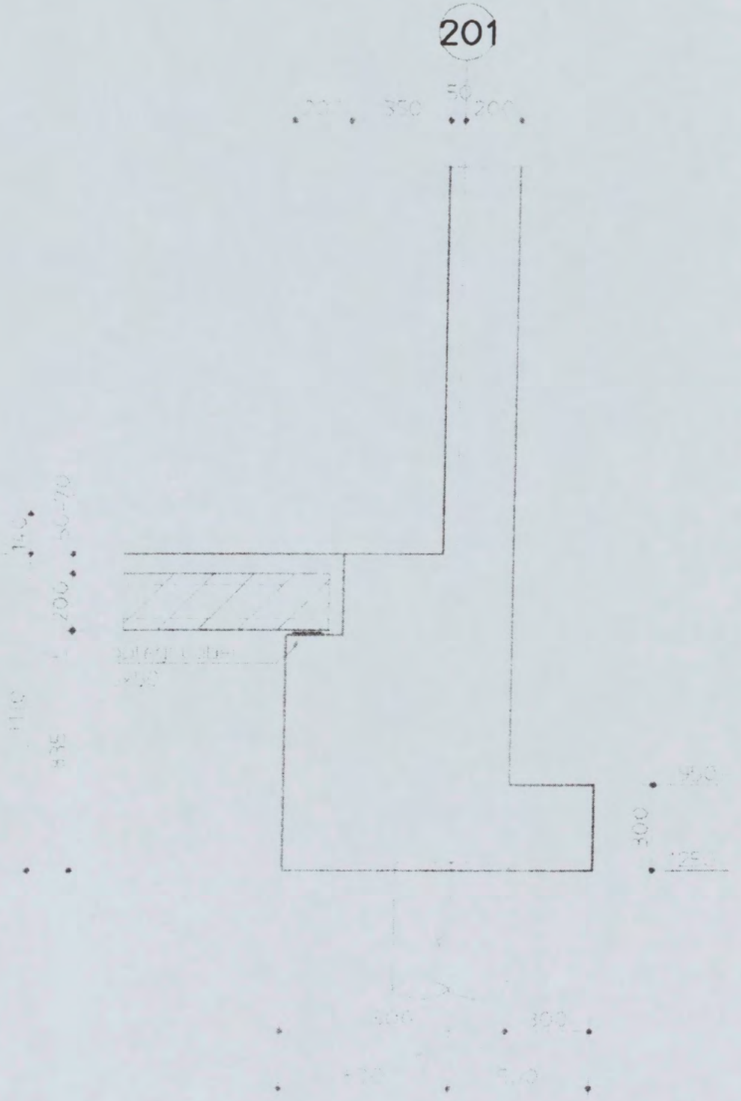

0.08.

Shell NTC Amsterdam
constructie detail

Discipline : Constructie | Bestandsnaam : CW8002 | Bladformaat : A3 | Schaal : 1:20 | Getekend : | Status : definitief

ARCADIS
Postbus 84319
2508 AH Den Haag
tel 070 3583583

Projectnummer:	Tekeningnr.:	Bladnr.:	Type :	Versie :
140327.000256	CW8002	004	W	A

Opmerkingen :

- In de constructie details is uitsluitend het staal met constructieve functie getekend, voor overig staalwerk wordt verwezen naar de bouwkundige tekeningen.
- Peil = 0 = 3200mm + N.A.P.
- Alle hoogtematen t.o.v. Peil

GEWIJZIGD

Detail 0.14 en 0.29 vervallen

STANDAARD WAPENINGSDETAIL:

- DETAIL BALKBEEINDIGING

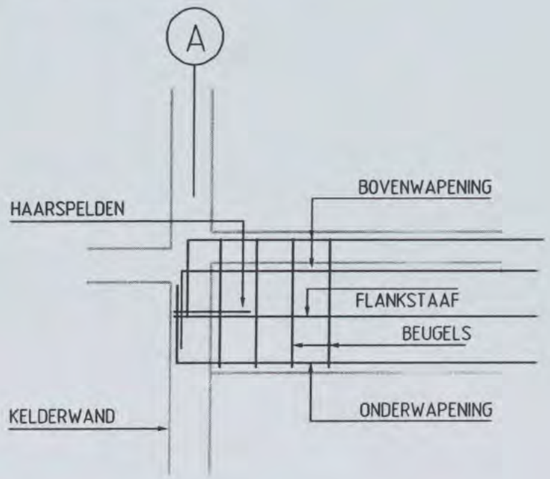

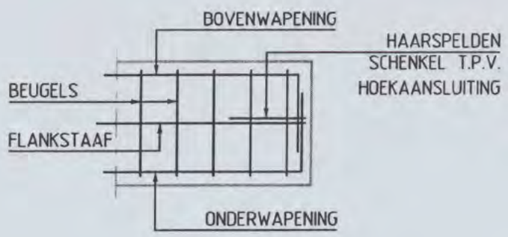

Overzicht	
Blad.	Details
029	0.58, 0.59, 0.59a
030	0.60
062	0.135, 0.136
063	0.58, 0.137, 0.138
064	0.139
065	0.136a, 0.136b, 0.136c, 0.136d
066	0.02a, 0.02b, 0.02c
067	0.02d, 0.02e, 0.02f
068	0.02g, 0.02h, 0.02i
069	0.06a, 0.06b, 0.06c, 0.07a
070	0.01a, 0.01b

OPMERKINGEN T.B.V. WAPENING

- BALKWAPENING : - DE PRINCIPE WAPENING IS IN DE BETREFFENDE DOORSNEDE AANGEGEVEN.
  - INDIEN BENODIGD IS ER BIJLEGWAPENING IN DE PLATTEGROND AANGEGEVEN.
- WAPENING T.P.V. SPARINGEN WEGKNIPPEN EN RONDOM AFWAPENEN MET HAARSPELDEN EN LANGSSTAVEN VAN DEZELFDE DIAMETER MET VOLDOENDE VERANKERINGSLENGTE, TENZIJ ANDERS AANGEGEVEN.
- ALLE LASSEN VERSPRINGEND AAN TE BRENGEN.
- LASLENGTEN:

ϕ6 = 300mm	ϕ16 = 650mm
ϕ8 = 300mm	ϕ20 = 800mm
ϕ10 = 350mm	ϕ25 = 1000mm
ϕ12 = 450mm	ϕ32 = 1200mm

wapeningsstaal : FeB500 HWL / FeB500 HKN

beton sterkteklasse C28/35

beton milieuklasse : XC4, XD3, XF2 (balken) en XC1 (wanden/vloeren)

betondekking :

op buitenste wapening (mm) *					min. op hoofdwapening (mm) *			
constructiedeel	onder	boven	voor/binnen	achter/buiten	ϕ20	ϕ25	ϕ32	ϕ40
plaat wand	-	-	25	25	20	25	50	60
balk poer console	40	35	35	35	20	25	50	60
kolom	-	-	35	35	20	25	50	60

* grootste dekking in tabel dient te worden aangehouden

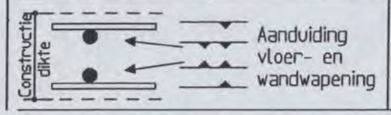

Ombuigingen wapening

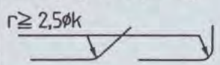

Versie Omschrijving Naam Datum

Versie	Omschrijving	Naam	Datum
B	Wijz. t.g.v. paalafwijkingen	[redacted]	26-09-'05
A	Definitief detail 1 t/m 7		22-08-'05

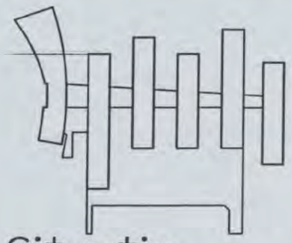

Situatie

Schaal 1:5000

Planoverzicht :

ARCADIS

Infrastructuur, gebouwen, milieu, communications

[redacted]

Gevers Deynootweg 93
Postbus 84319
2508 AH Den Haag
Tel 070 3583 583
Fax 070 3546 163
www.arcadis.nl

N 0 1 / 0 4 9 1 - 2004

[redacted]

CONSTRUCTIE AKKOORD

766

Opdrachtgever : Shell International Chemicals BV

Ontwerp : Arcadis Bouw & Vastgoed BV

Project : [redacted]

Shell NTC Amsterdam

Onderwerp :

Details constructie
Begane grondvloer
Bladnr. 001 t/m 070 (wap.)
001 t/m 064 (vorm.)

Fase : Werkfase

Schaal	: 1:20	Discipline	: Constructie
Bladformaat	: A3	Getekend	: [redacted]
Naam submap	:	Gecontroleerd	:
Bestandsnaam	: CW8002	Goedgekeurd	:
Plotschaal	: 1:1	Status	: definitief

Projectnummer : 140327.000256

Tekeningnr. : CW8002 Type : W Versie : B

106

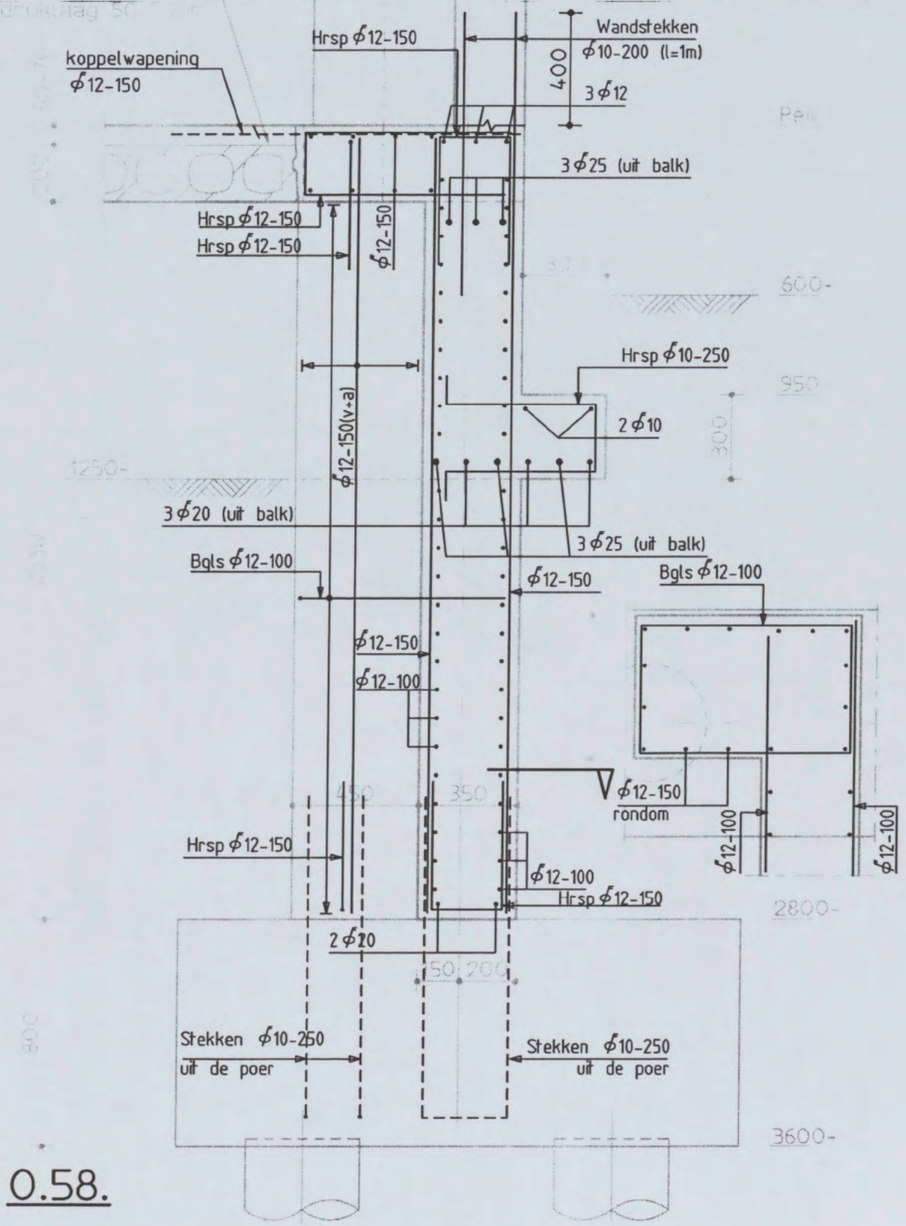

0.58.

57

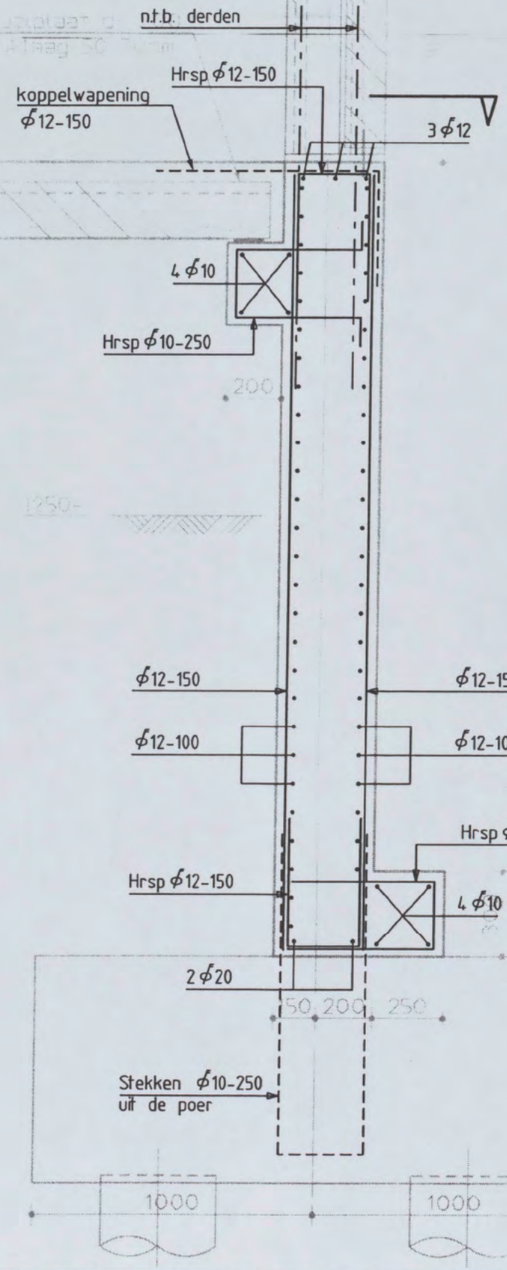

0.59.

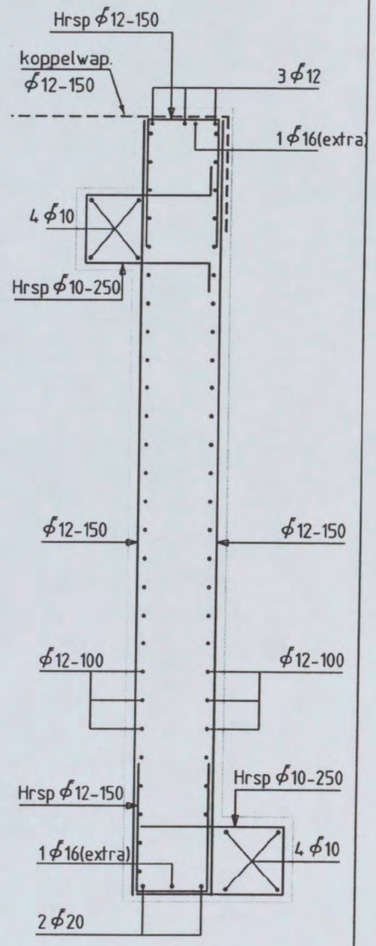

0.59a

Shell NTC Amsterdam
constructie detail

Discipline : Constructie | Bestandsnaam : CW8002 | Bladformaat : A3 | Schaal : 1:20 | Getekend :

ARCADIS
Postbus 84319
2508 AH Den Haag
tel 070 3583583

Projectnummer: 140327.000256

Tekeningnr.: CW8002 | Bladnr.: 029 | Type : W | Versie : B

Status : definitief

57

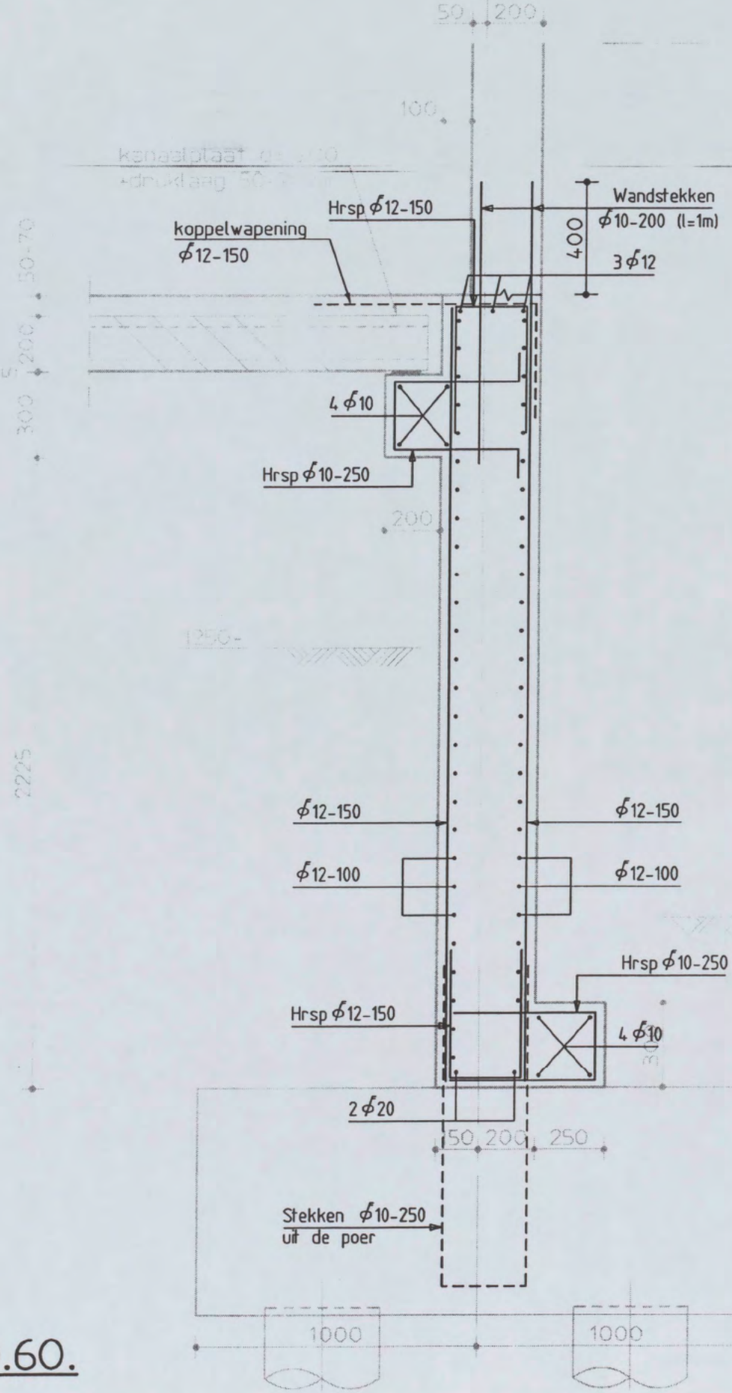

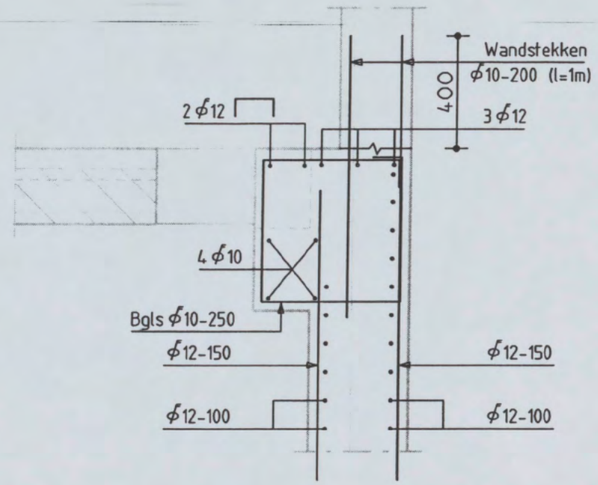

T.P.V. SPARING

0.60.

Shell NTC Amsterdam
constructie detail

Discipline : Constructie | Bestandsnaam : CW8002 | Bladformaat : A3 | Schaal : 1:20 | Getekend : | Status : definitief

ARCADIS
Postbus 84319
2508 AH Den Haag
tel 070 3583583

Projectnummer:	Tekeningnr.:	Bladnr.:	Type :	Versie :
140327.000256	CW8002	030	W	B

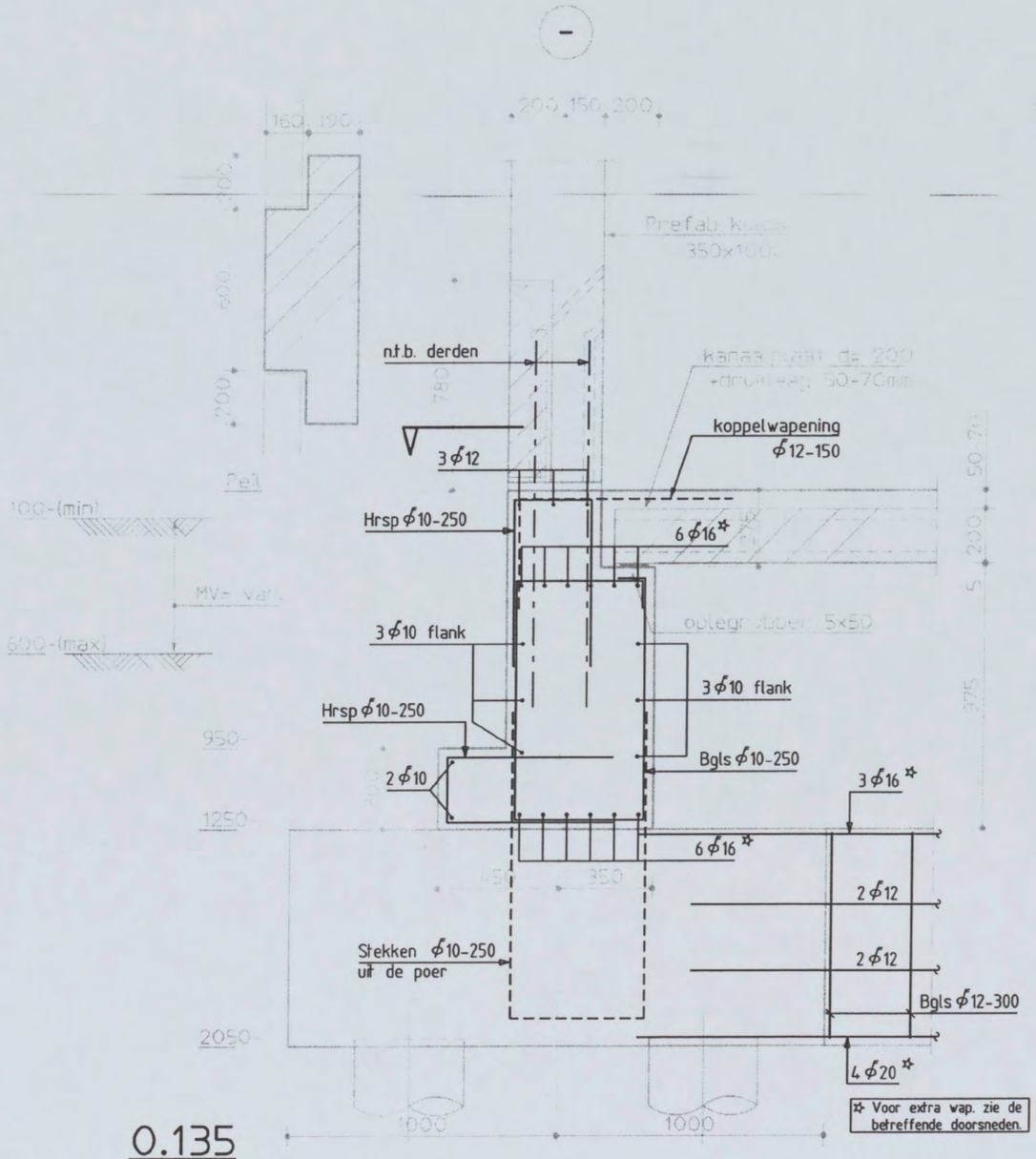

0.135

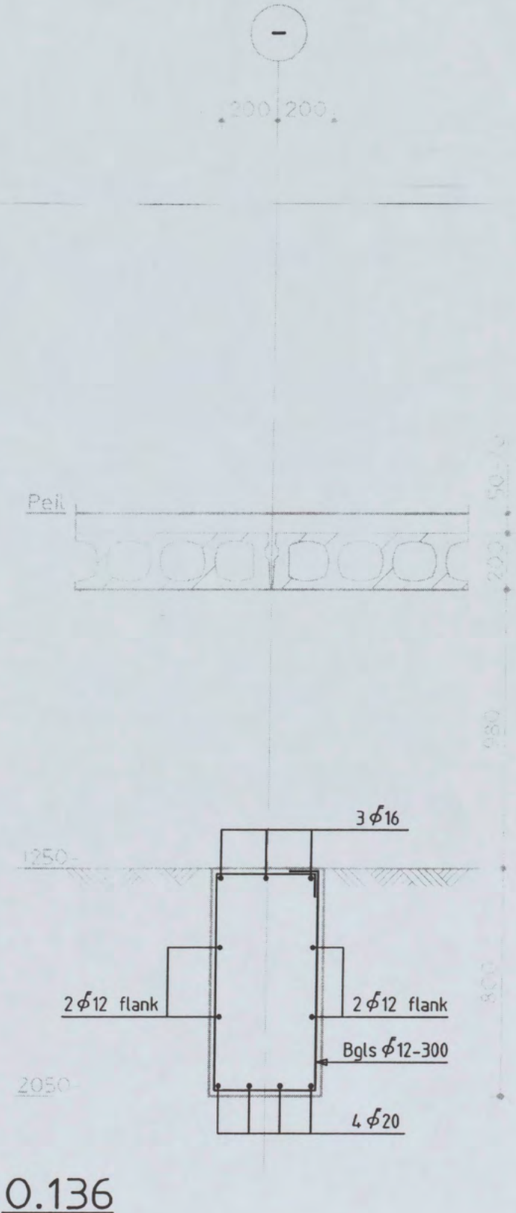

0.136

Zie voor overige detail ook blad 065

Shell NTC Amsterdam
constructie detail

Discipline : Constructie	Bestandsnaam : CW8002	Bladformaat : A3	Schaal : 1:20	Getekend :	Status : definitief

ARCADIS
Postbus 84319
2508 AH Den Haag
tel 070 3583583

Projectnummer:	Tekeningnr.:	Bladnr.:	Type :	Versie :
140327.000256	CW8002	062	W	B

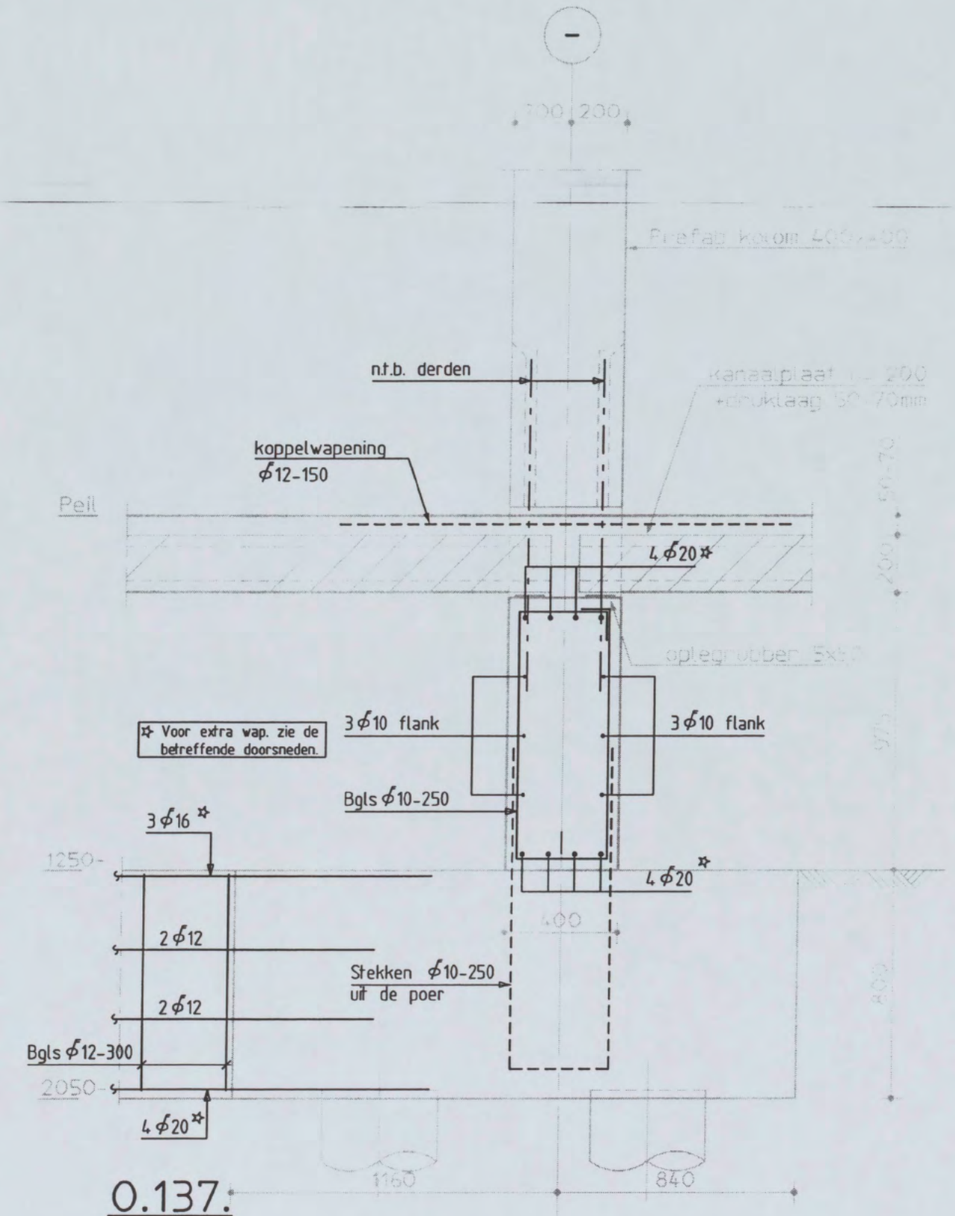

0.137.

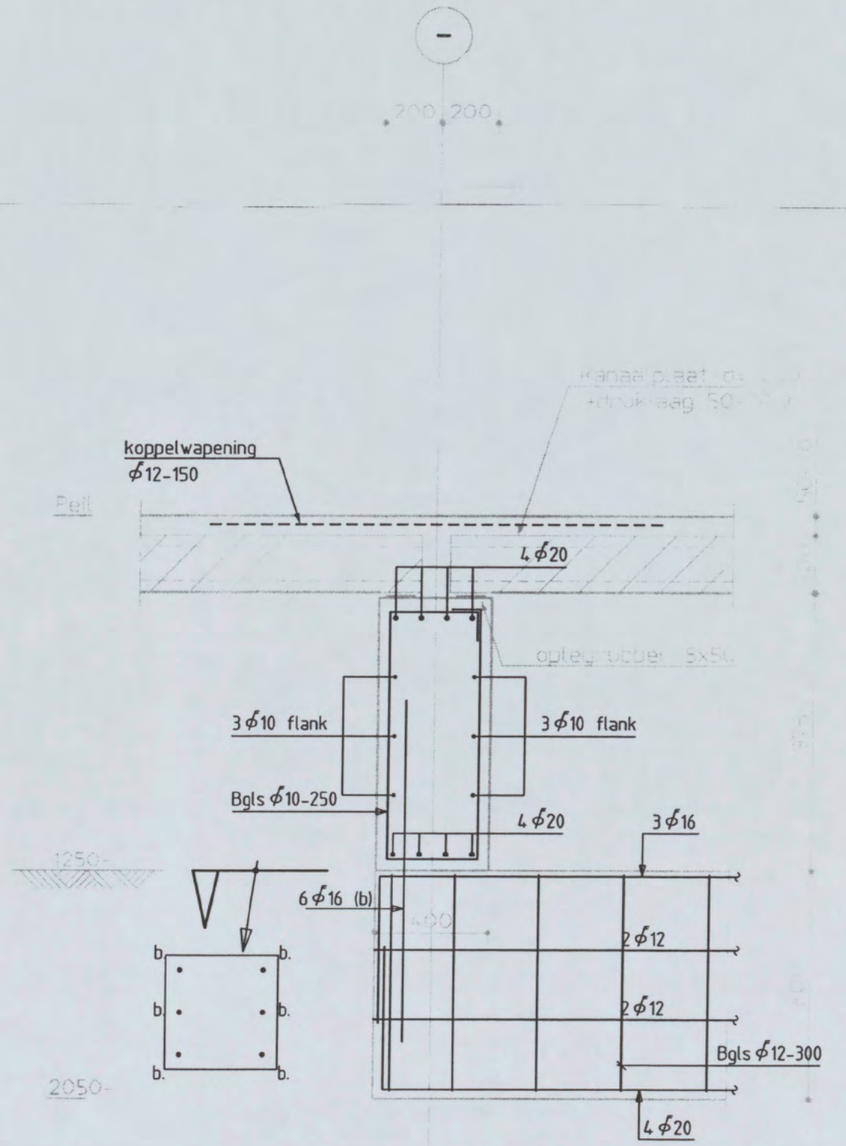

0.138.

Shell NTC Amsterdam
constructie detail

Discipline : Constructie | Bestandsnaam : CW8002 | Bladformaat : A3 | Schaal : 1:20 | Getekend : | Status : definitief

ARCADIS
Postbus 84119
2508 AH Den Haag
tel 070 3583583

Projectnummer:	Tekeningnr.:	Bladnr.:	Type :	Versie :
140327.000256	CW8002	063	W	B

57

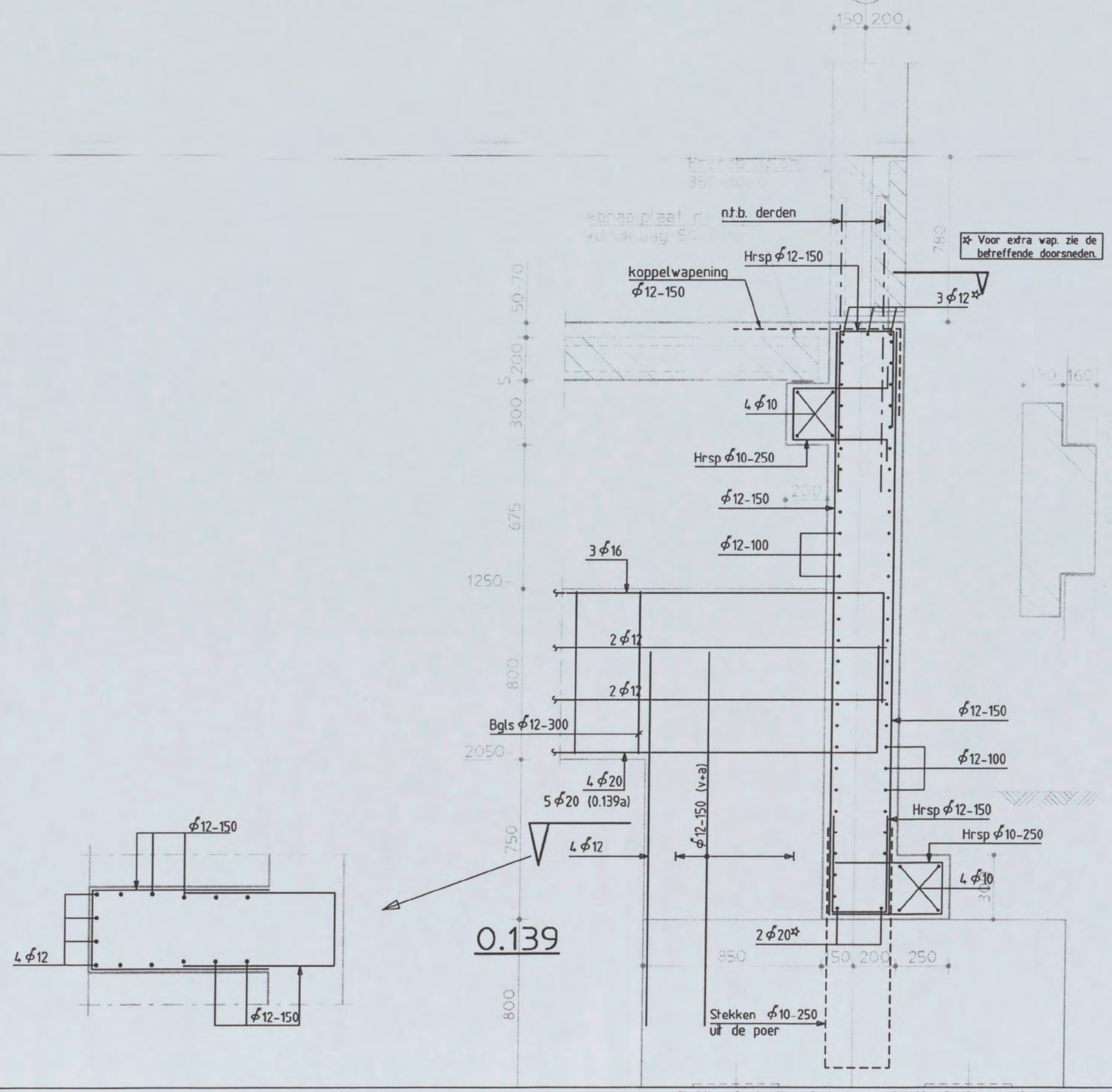

Shell NTC Amsterdam
constructie detail

Discipline : Constructie | Bestandsnaam : CW8002 | Bladformaat : A3 | Schaal : 1:20 | Getekend : | Status : definitief

ARCADIS
Postbus 84319
2508 AH Den Haag
tel 070 3583583

Projectnummer:	Tekeningnr.:	Bladnr.:	Type :	Versie :
140327.000256	CW8002	064	W	B

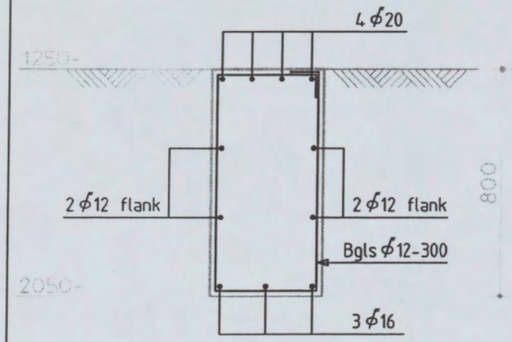

0.136a

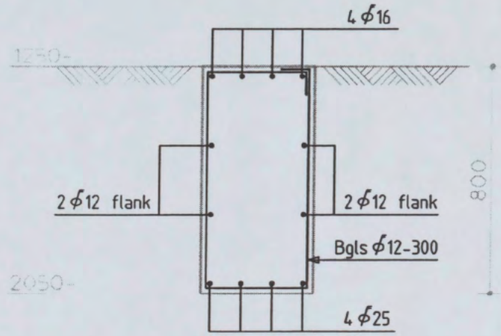

0.136b

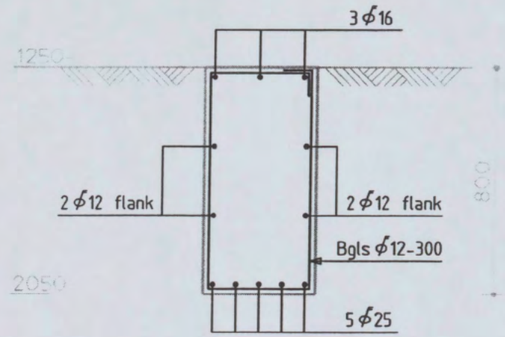

0.136c

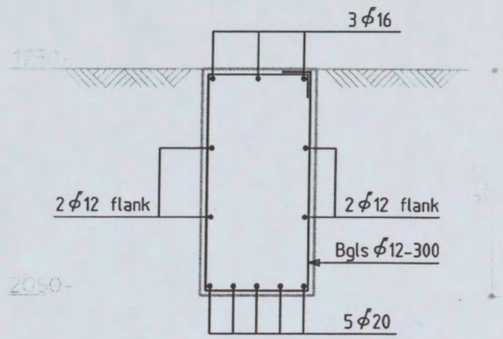

0.136d

Voor detail 0.136 zie blad 62

Shell NTC Amsterdam
constructie detail

Discipline : Constructie | Bestandsnaam : CW8002 | Bladformaat : A3 | Schaal : 1:20 | Getekend : | Status : definitief

ARCADIS
Postbus 84319
2508 AH Den Haag
tel 070 3583583

Projectnummer:	Tekeningnr.:	Bladnr.:	Type :	Versie :
140327.000256	CW8002	065	W	B

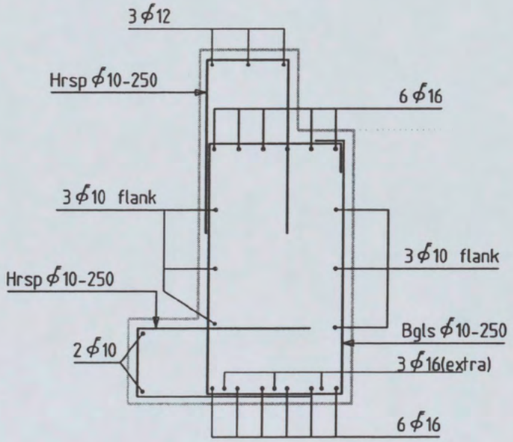

0.02a

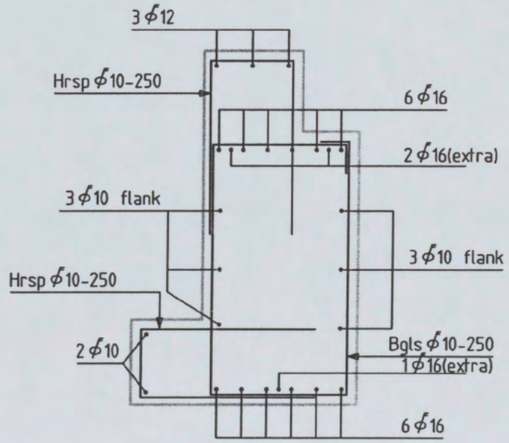

0.02b

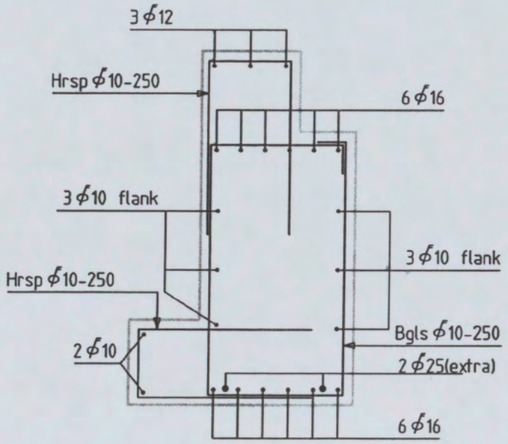

0.02c

Voor detail 0.02 zie blad 001

Shell NTC Amsterdam
constructie detail

ARCADIS
Postbus 84319
2508 AH Den Haag
tel 070 3583583

Discipline : Constructie	Bestandsnaam : CW8002	Bladformaat : A3	Schaal : 1:20	Getekend :	Status : definitief
			Projectnummer:	Tekeningnr.:	Bladnr.: Type : Versie :
			140327.000256	CW8002	066 W B

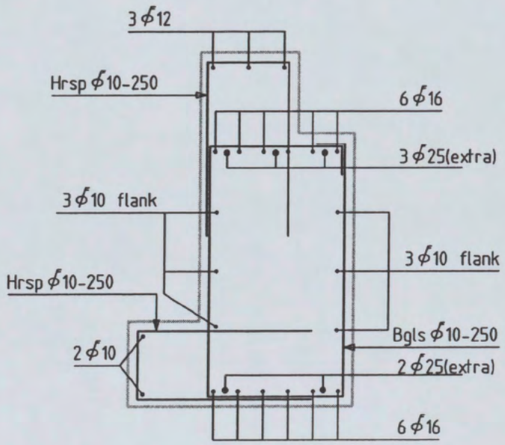

0.02d

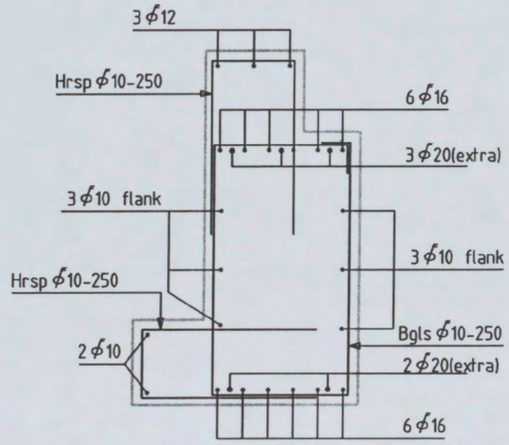

0.02e

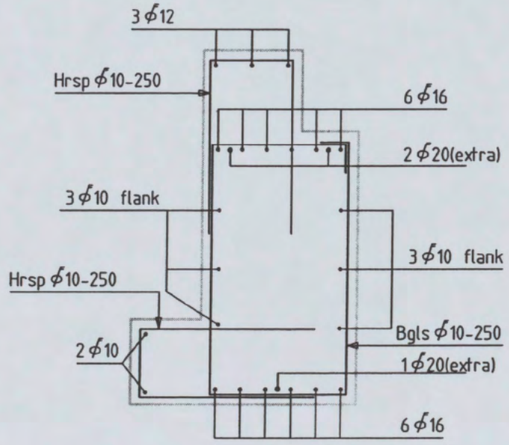

0.02f

Voor detail 0.02 zie blad 001

Shell NTC Amsterdam
constructie detail

ARCADIS
Postbus 84319
2508 AH Den Haag
tel 070 3583583

Discipline : Constructie	Bestandsnaam : CW8002	Bladformaat : A3	Schaal : 1:20	Getekend :	Status : definitief
			Projectnummer:	Tekeningnr.:	Bladnr.: Type : Versie :
			140327.000256	CW8002	067 W B

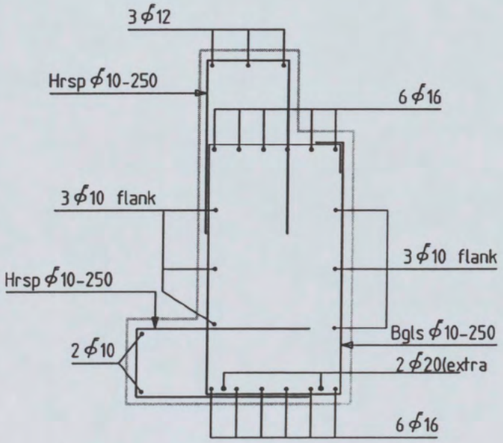

0.02g

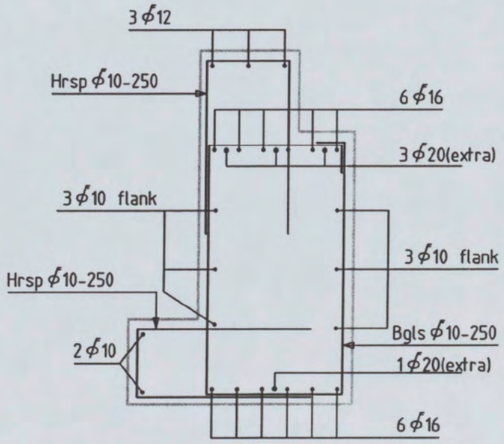

0.02h

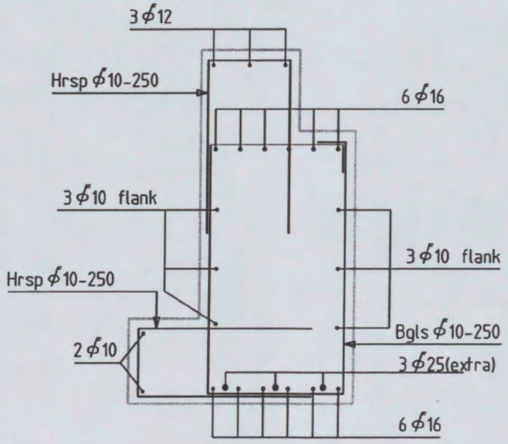

0.02i

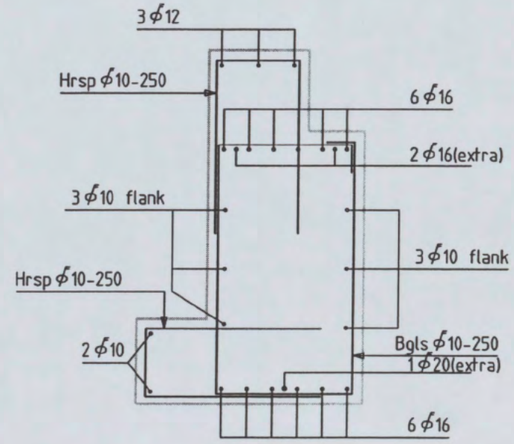

0.02 j

Voor detail 0.02 zie blad 001

Shell NTC Amsterdam
constructie detail

Discipline : Constructie | Bestandsnaam : CW8002 | Bladformaat : A3 | Schaal : 1:20 | Getekend : | Status : definitief

ARCADIS
Postbus 84319
2508 AH Den Haag
tel 070 3583583

Projectnummer:	Tekeningnr.:	Bladnr.:	Type :	Versie :
140327.000256	CW8002	068	W	B

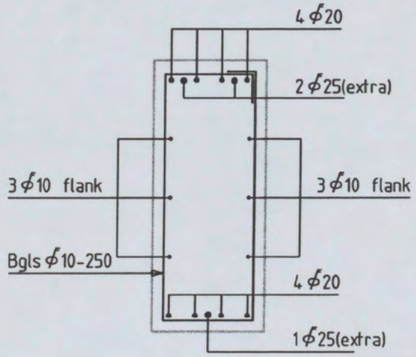

0.06a

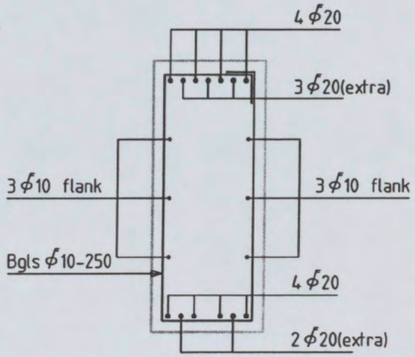

0.06b

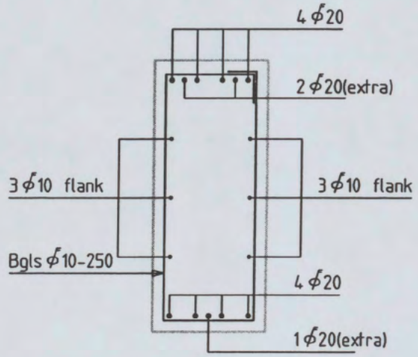

0.06c

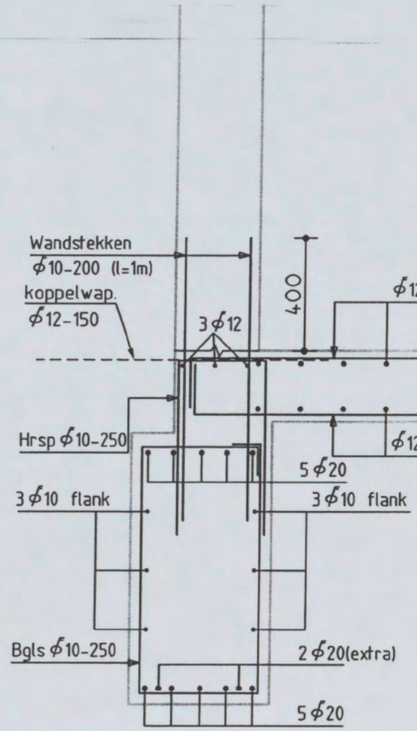

0.07a.

Voor detail 0.06 zie blad 003
Voor detail 0.07 zie blad 004

Shell NTC Amsterdam
constructie detail

ARCADIS
Postbus 84319
2508 AH Den Haag
tel 070 3583563

Discipline : Constructie	Bestandsnaam : CW8002	Bladformaat : A3	Schaal : 1:20	Getekend :	Status : definitief
			Projectnummer :	Tekeningnr.:	Bladnr.: Type : Versie :
			140327.000256	CW8002	069 W B

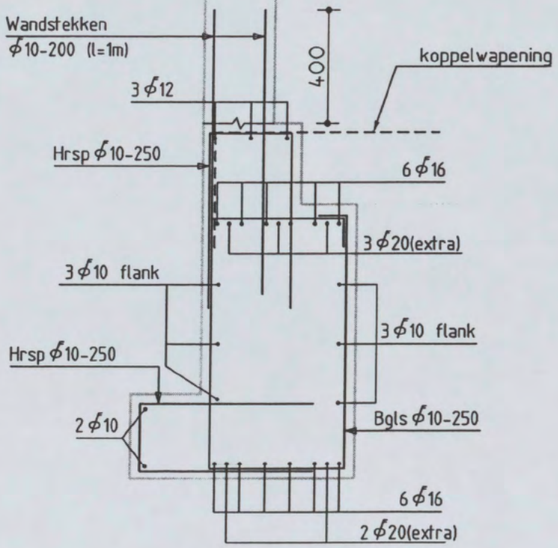

0.01a

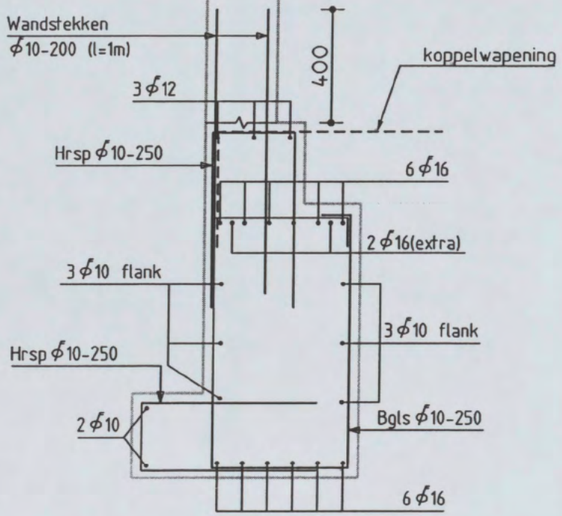

0.01b

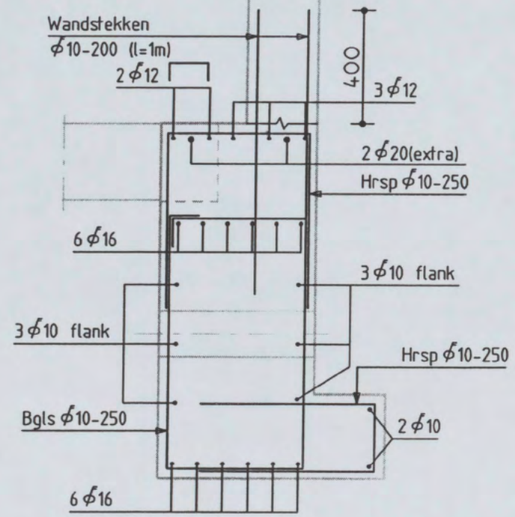

0.05a

Voor detail 0.01 zie blad 001
Voor detail 0.05 zie blad 003

Shell NTC Amsterdam
constructie detail

Discipline : Constructie | Bestandsnaam : CW8002 | Bladformaat : A3 | Schaal : 1:20 | Getekend : | Status : definitief

ARCADIS
Postbus 84319
2508 AH Den Haag
tel 070 3583583

Projectnummer:	Tekeningnr.:	Bladnr.:	Type :	Versie :
140327.000256	CW8002	070	W	B

Opmerkingen :

GEWIJZIGD

- In de constructie details is uitsluitend het staal met constructieve functie getekend, voor overig staalwerk wordt verwezen naar de bouwkundige tekeningen.
- Peil = 0 = 3200mm + N.A.P.
- Alle hoogtematen t.o.v. Peil

Detail 0.14 en 0.29 vervallen

STANDAARD WAPENINGSDETAIL:

- DETAIL BALKBEEINDIGING

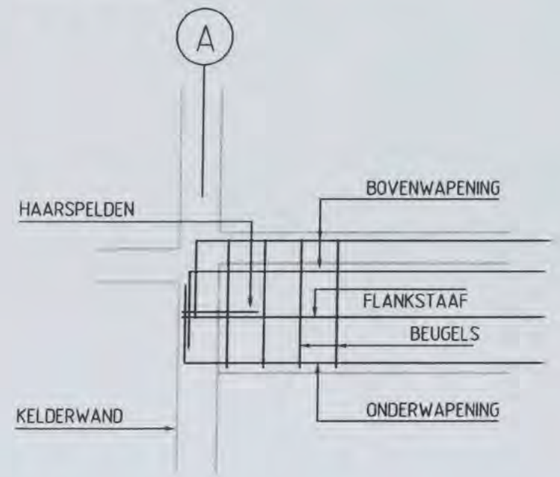

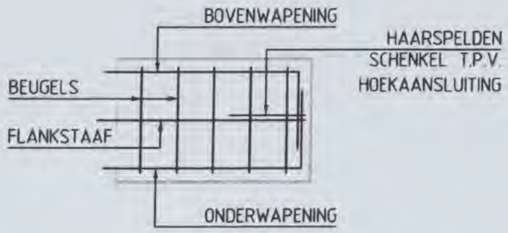

Overzicht

Blad.	Details
022	0.44, 0.45
023	0.46 0.47
036	0.73, 0.74, 0.75
037	0.76,
045	0.97, 0.98
049	0.106,
051	0.112, 0.113, 0.114

OPMERKINGEN T.B.V. WAPENING

- BALKWAPENING :
  - DE PRINCIPE WAPENING IS IN DE BETREFFENDE DOORSNEDE AANGEGEVEN.
  - INDIEN BENODIGD IS ER BIJLEGWAPENING IN DE PLATTEGROND AANGEGEVEN.
- WAPENING T.P.V. SPARINGEN WEGKNIPPEN EN RONDOM AFWAPENEN MET HAARSPELDEN EN LANGSSTAVEN VAN DEZELFDE DIAMETER MET VOLDOENDE VERANKERINGSLENGTE, TENZIJ ANDERS AANGEGEVEN.
- ALLE LASSEN VERSPRINGEND AAN TE BRENGEN.
- LASLENGTEN:

ϕ6	= 300mm	ϕ16	= 650mm
ϕ8	= 300mm	ϕ20	= 800mm
ϕ10	= 350mm	ϕ25	= 1000mm
ϕ12	= 450mm	ϕ32	= 1200mm

wapeningsstaal : FeB500 HWL / FeB500 HKN

beton sterkteklasse C28/35

beton milieuklasse : XC4, XD3, XF2 (balken) en XC1 (wanden/vloeren)

betondekking :

op buitenste wapening (mm) *					min. op hoofdwapening (mm) *			
constructiedeel	onder	boven	voor/ binnen	achter/ buiten	ø20	ø25	ø32	ø40
plaat wand	-	-	25	25	20	25	50	60
balk poer console	40	35	35	35	20	25	50	60
kolom	-	-	35	35	20	25	50	60

* grootste dekking in tabel dient te worden aangehouden

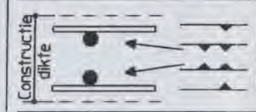

Aanduiding vloer- en wandwapening

Ombuigingen wapening

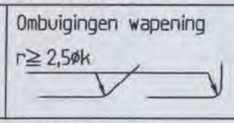

Versie Omschrijving Naam Datum

C	Aanvlling van de wap., zie overzicht	[redacted]	23-11-'05
B	Wijz. t.g.v. paalafwijkingen		26-09-'05
A	Definitief detail 1 t/m 7		22-08-'05
Versie	Omschrijving	Naam	Datum

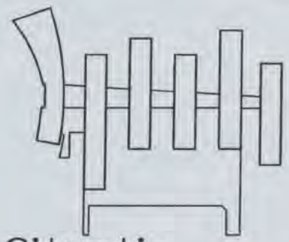

Situatie

Schaal 1:5000

Planoverzicht :

ARCADIS

Infrastructuur, gebouwen, milieu, communications

Gevers Deynootweg 93
Postbus 84319
2508 AH Den Haag
Tel 070 3583 583
Fax 070 3546 163
www.arcadis.nl

N 0 1 / 0 4 9 1 - 2004 [redacted] 767

CONSTRUCTIE AKKOORD

Opdrachtgever : Shell International Chemicals BV

Ontwerp : Arcadis Bouw & Vastgoed BV

Project :

Shell NTC Amsterdam

Onderwerp :

Details constructie
Begane grondvloer
Bladnr. 001 t/m 070 (wap.)
001 t/m 070 (vorm.)

Fase	: Werkfase		
Schaal	: 1:20	Discipline	: Constructie
Bladformaat	: A3	Getekend	: [redacted]
Naam submap	:	Gecontroleerd	:
Bestandsnaam	: CW8002	Goedgekeurd	:
Plotschaal	: 1:1	Status	: definitief

Projectnummer:	Tekeningnr.	: Type :	Versie :
140327.000256	CW8002	W	C

306

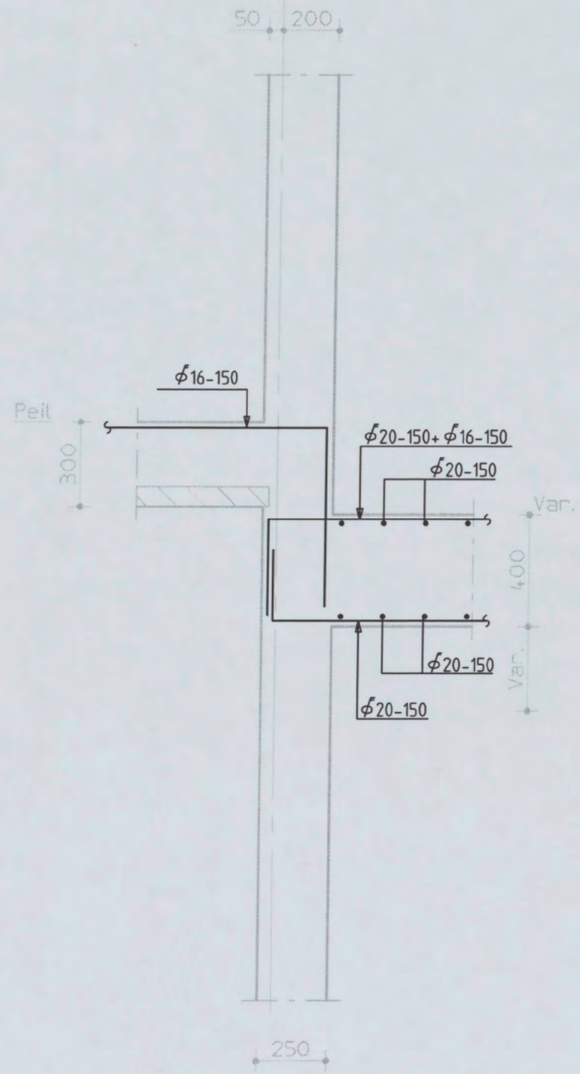

0.44.

306

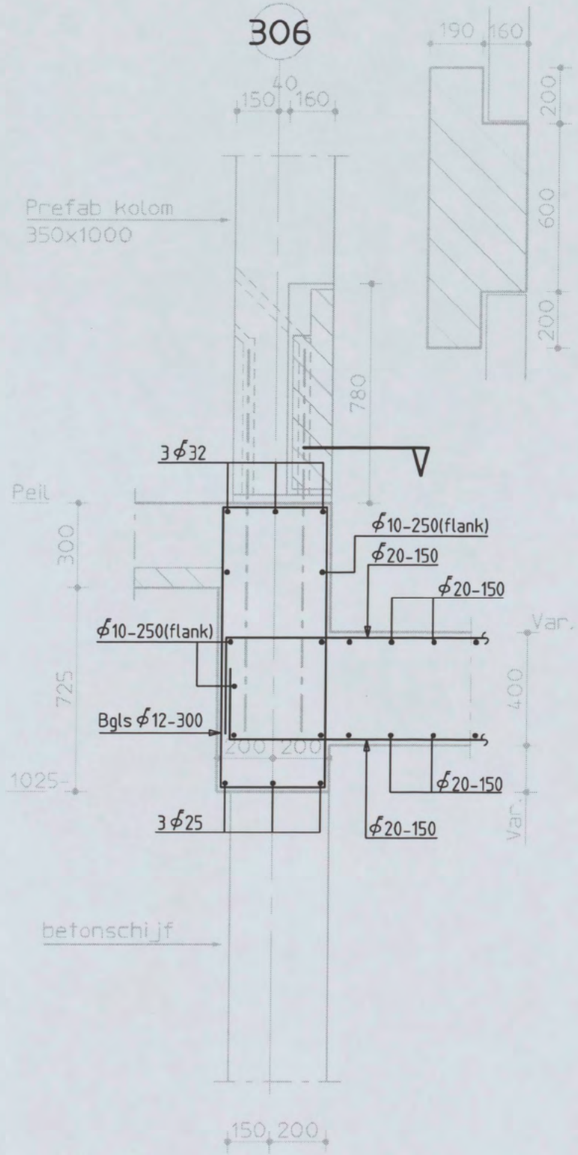

0.45.

Shell NTC Amsterdam
constructie detail

Discipline : Constructie | Bestandsnaam : CW8002 | Bladformaat : A3 | Schaal : 1:20 | Getekend : | Status : definitief

ARCADIS
Postbus 84319
2508 AH Den Haag
tel 070 3583583

Projectnummer:	Tekeningnr.:	Bladnr.:	Type :	Versie :
140327.000256	CW8002	022	W	C

306

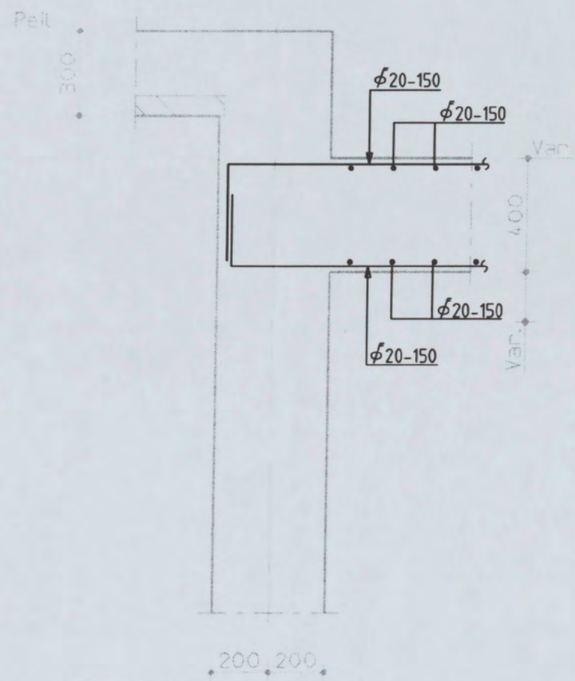

0.46.

306

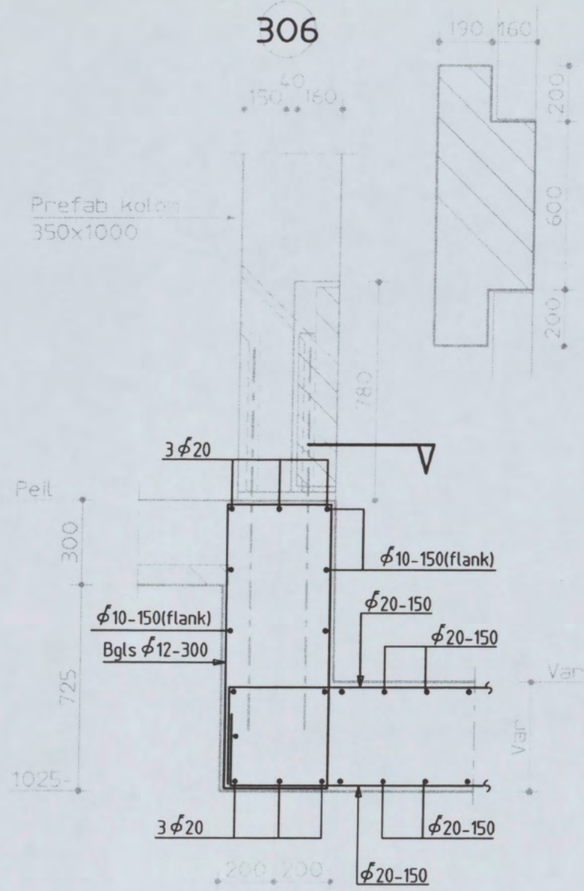

0.47.

Shell NTC Amsterdam
constructie detail

Discipline : Constructie | Bestandsnaam : CW8002 | Bladformaat : A3 | Schaal : 1:20 | Getekend : | Status : definitief

ARCADIS
Postbus 84319
2508 AH Den Haag
tel 070 3583583

Projectnummer:	Tekeningnr.:	Bladnr.:	Type :	Versie :
140327.000256	CW8002	023	W	C

125

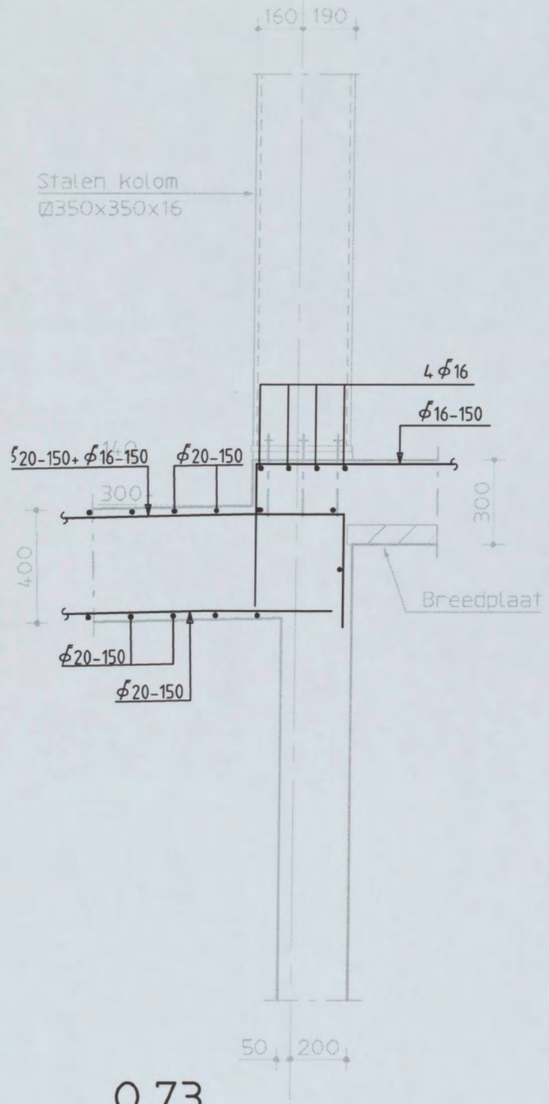

0.73.

126

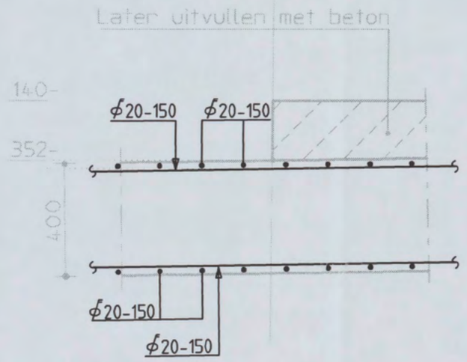

0.74.

125

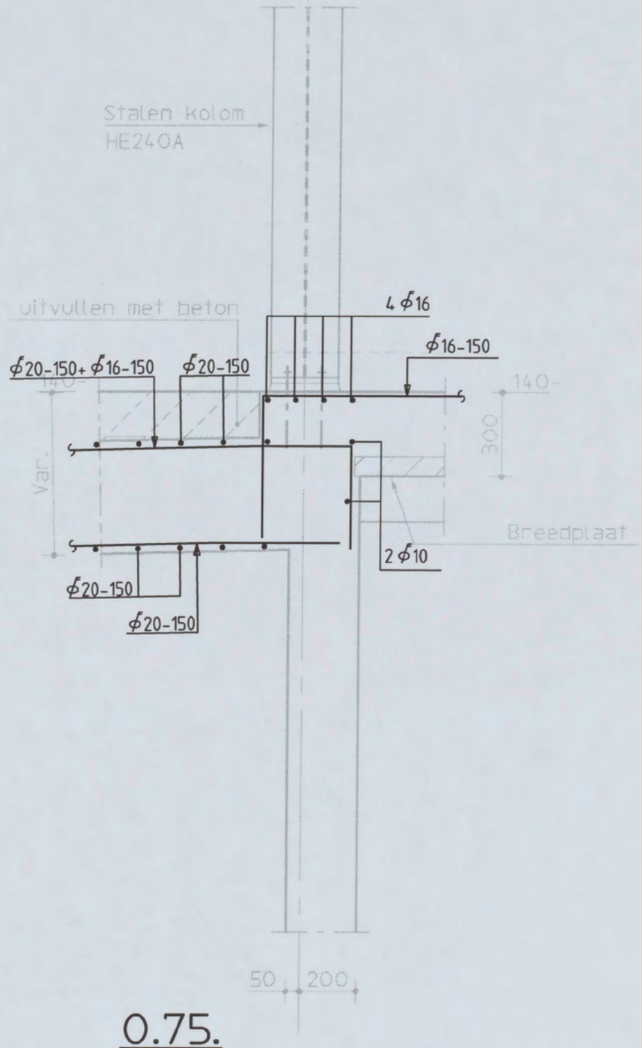

0.75.

Shell NTC Amsterdam
constructie detail

Discipline : Constructie | Bestandsnaam : CW8002 | Bladformaat : A3 | Schaal : 1:20 | Getekend : | Status : definitief

ARCADIS
Postbus 84319
2508 AH Den Haag
tel 070 3583583

Projectnummer:	Tekeningnr.:	Bladnr.:	Type :	Versie :
140327.000256	CW8002	036	W	C

125

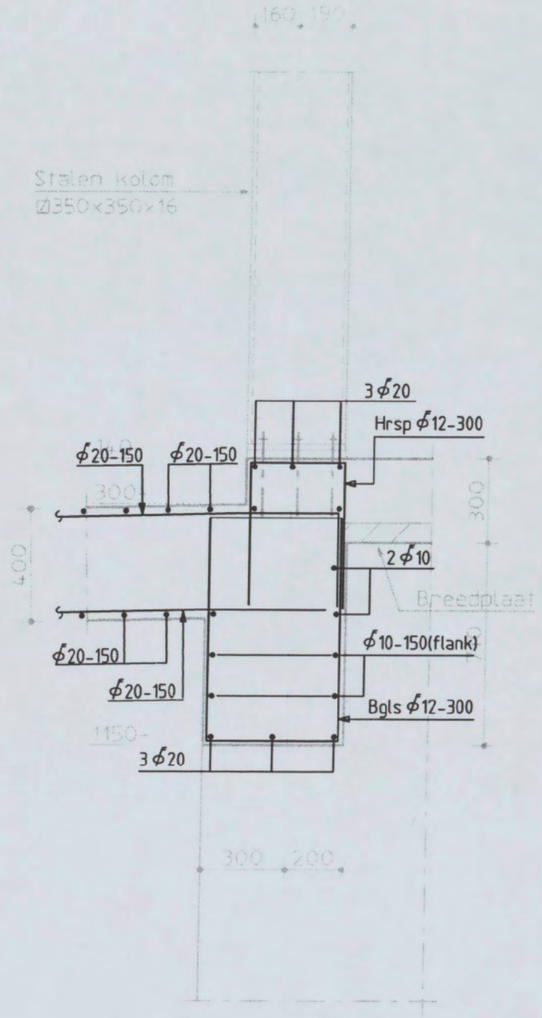

0.76.

A

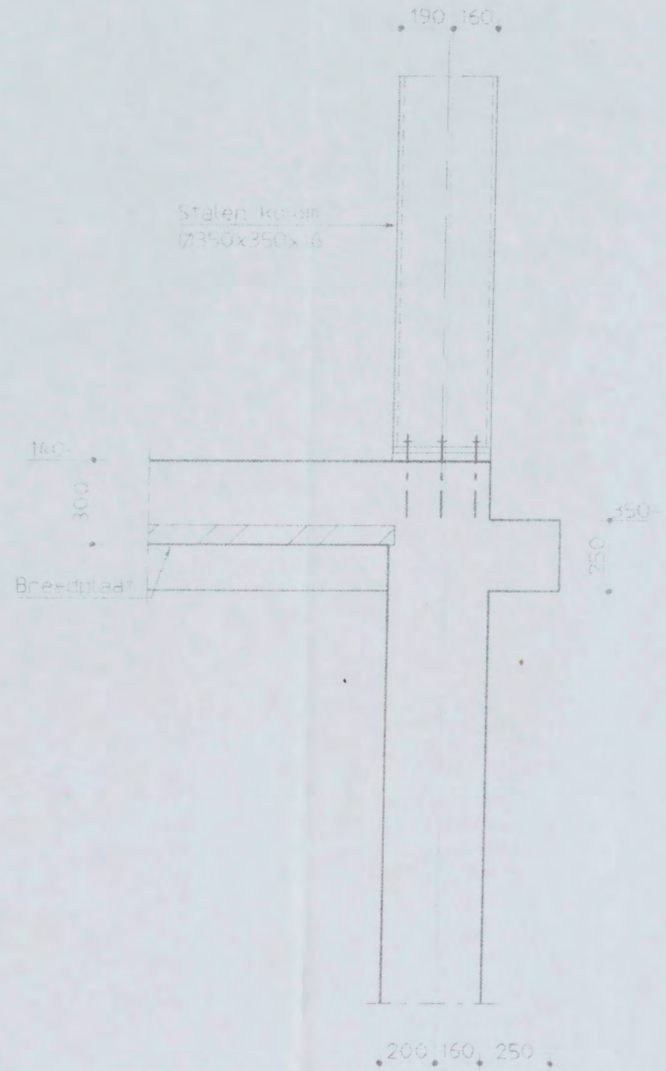

0.77.

A

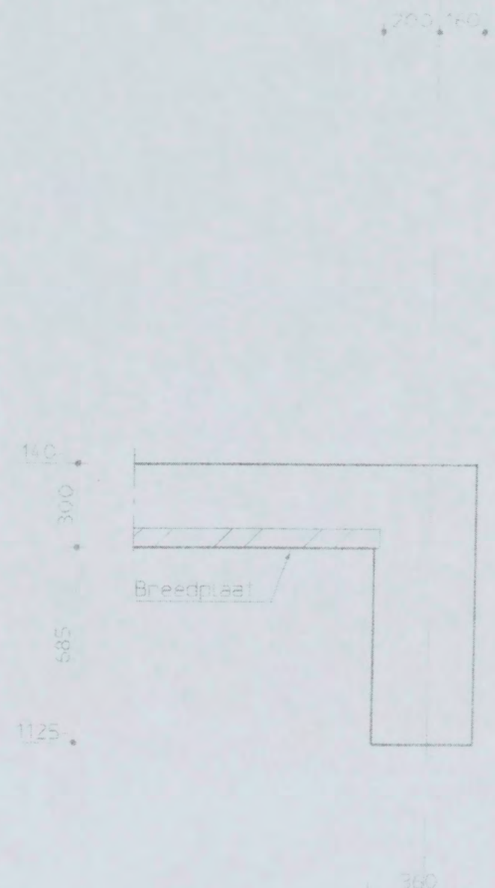

0.78.

Shell NTC Amsterdam
constructie detail

Discipline : Constructie | Bestandsnaam : CW8002 | Bladformaat : A3 | Schaal : 1:20 | Getekend : | Status : definitief

ARCADIS
Postbus 84319
2508 AH Den Haag
tel 070 3583583

Projectnummer:	Tekeningnr.:	Bladnr.:	Type :	Versie :
140327.000256	CW8002	037	W	C

19

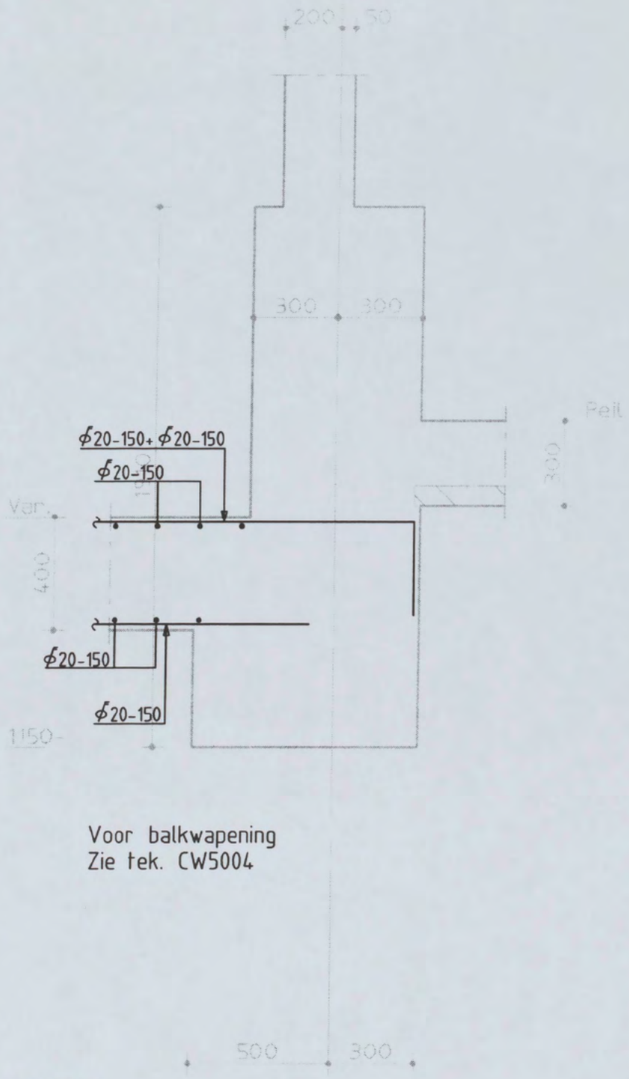

Voor balkwapening
Zie tek. CW5004

0.97

19

19

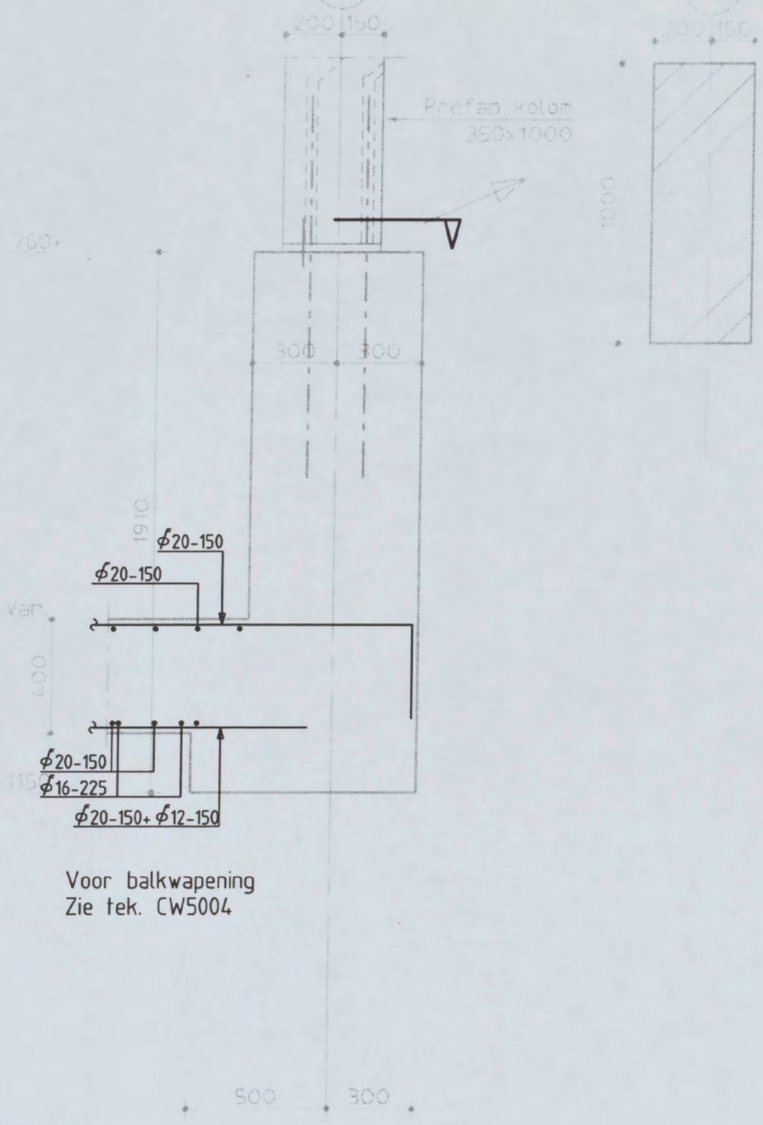

Voor balkwapening
Zie tek. CW5004

0.98.

Shell NTC Amsterdam
constructie detail

Discipline : Constructie | Bestandsnaam : CW8002 | Bladformaat : A3 | Schaal : 1:20 | Getekend : | Status : definitief

ARCADIS
Postbus 84319
2508 AH Den Haag
tel 070 3583583

Projectnummer:	Tekeningnr.:	Bladnr.:	Type :	Versie :
140327.000256	CW8002	045	W	C

131

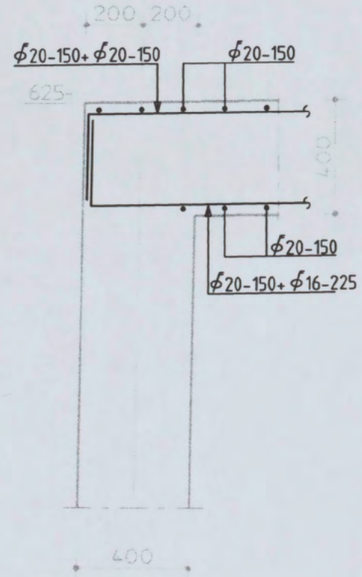

0.106.

19

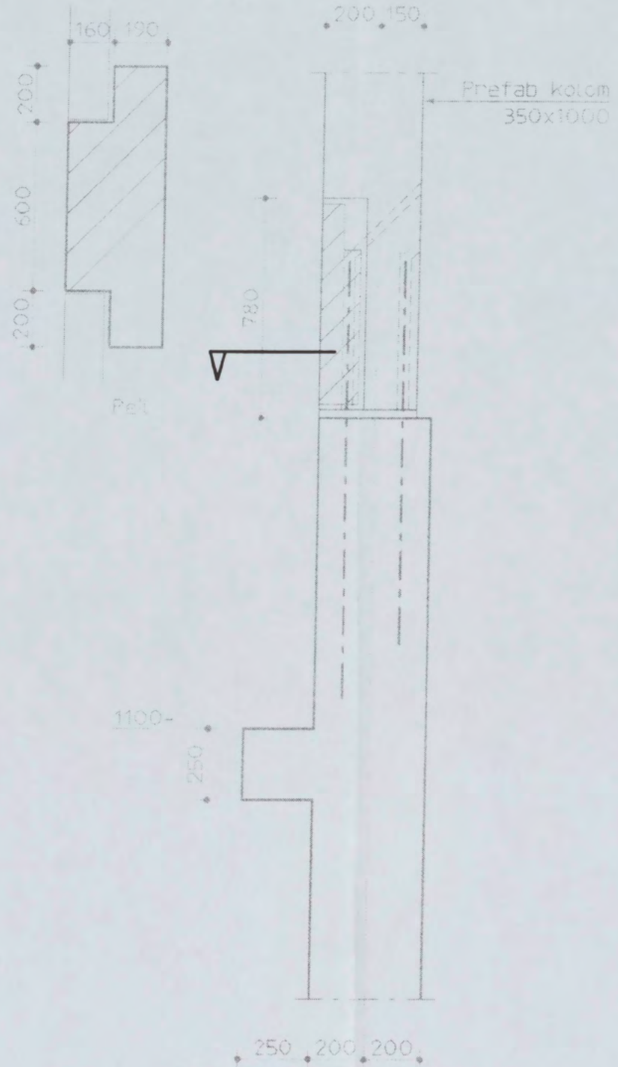

0.107.

19



0.108.

Shell NTC Amsterdam
constructie detail

Discipline : Constructie | Bestandsnaam : CW8002 | Bladformaat : A3 | Schaal : 1:20 | Getekend : | Status : definitief

ARCADIS
Postbus 84319
2508 AH Den Haag
tel 070 3583583

Projectnummer:	Tekeningnr.:	Bladnr.:	Type :	Versie :
140327.000256	CW8002	049	W	C

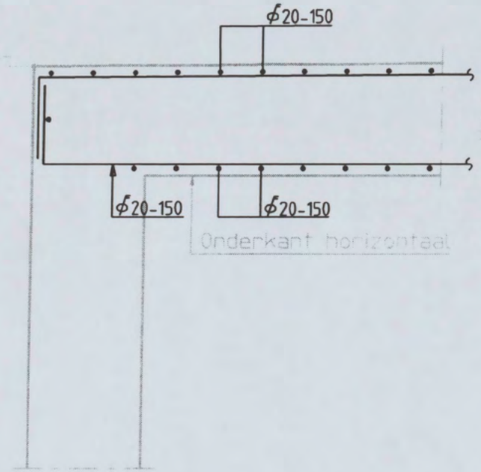

0.112.

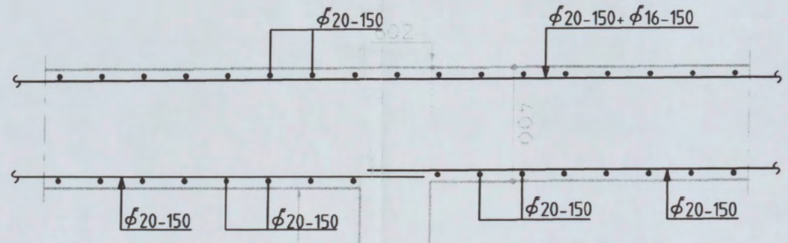

0.113.

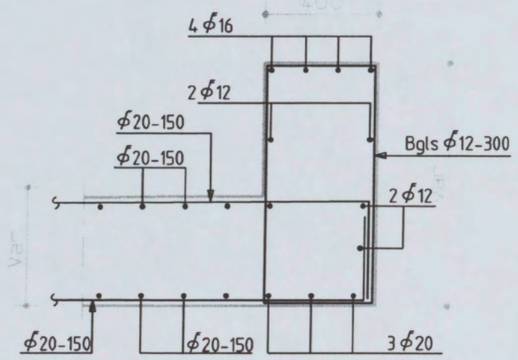

0.114.

Shell NTC Amsterdam
constructie detail

Discipline : Constructie | Bestandsnaam : CW8002 | Bladformaat : A3 | Schaal : 1:20 | Getekend : | Status : definitief

ARCADIS
Postbus 84319
2508 AH Den Haag
tel 070 3583583

Projectnummer:	Tekeningnr.:	Bladnr.:	Type :	Versie :
140327.000256	CW8002	051	W	C

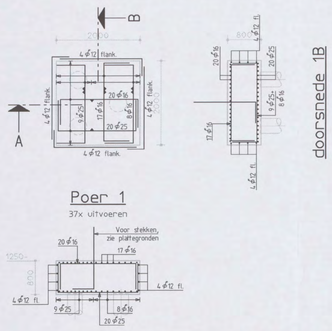

Poer 1

37x uitvoeren

doorsnede 1A

doorsnede 1B

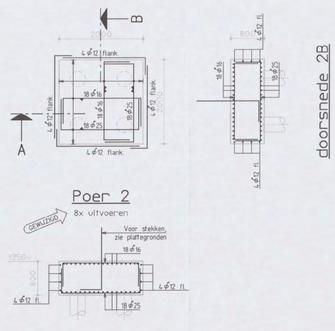

Poer 2

8x uitvoeren

doorsnede 2A

doorsnede 2B

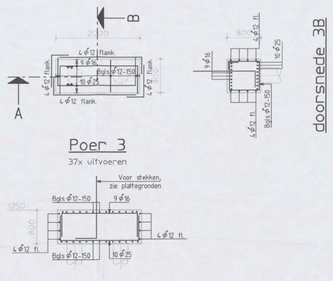

Poer 3

37x uitvoeren

doorsnede 3A

doorsnede 3B

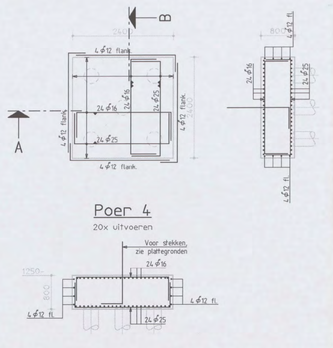

Poer 4

20x uitvoeren

doorsnede 4A

doorsnede 4B

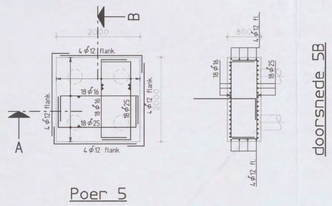

Poer 5

1x uitvoeren

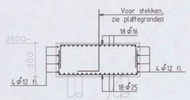

doorsnede 5A

doorsnede 5B

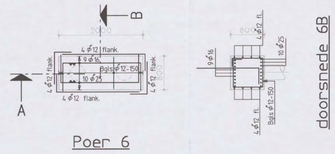

Poer 6

8x uitvoeren

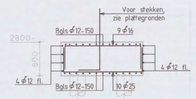

doorsnede 6A

doorsnede 6B

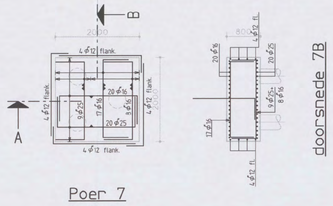

Poer 7

1x uitvoeren

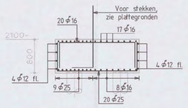

doorsnede 7A

doorsnede 7B

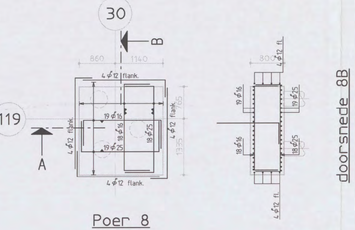

Poer 8

1x uitvoeren

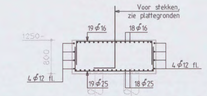

doorsnede 8A

doorsnede 8B

Poer 9

1x uitvoeren



doorsnede 9A

doorsnede 9B

Poer 10

1x uitvoeren



doorsnede 10A

doorsnede 10B



Poer 11

1x uitvoeren



doorsnede 11A

doorsnede 11B



Poer 12

1x uitvoeren

doorsnede 12A

doorsnede 12B

Poer 13

1x uitvoeren

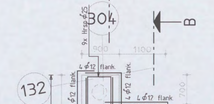

doorsnede 13A

doorsnede 13B

doorsnede 13C

Situatie

Schaal 1:5000

Planoverzicht :

Renvooi:

- Peil = 0 = 3,200mm + N.A.P.
- Alle hoogtematen t.o.v. Peil in meters
- Alle maten in millimeters

- Voor positie poeren zie tekening CW2001 t/m CW2019
- Voor aansluitende balken, wanden en kolommen zie tekening CW2001 t/m CW2019
- Kolomstekken aanbrengen na het aanbrengen van de onderwapening
- Daarna het bovennet aanbrengen.

wapeningsstaal	: Fe8500 HWL / Fe8500 HKN
beton sterkteklasse	C28/35
beton milieuklasse	: XC4, XD3, XF2
betondekking	:

op buitenste wapening (mm) *

construc-tiedeel	onder	boven	voor/ binnen	achter/ buiten
plaat wand	-	-	-	-
balk poer console	40	35	35	35
kolom	-	-	-	-

min. op hoofdwapening (mm) *

#20	#25	#32	#40
-	-	-	-
-	-	50	60
-	-	-	-

* grootste dekking in tabel dient te worden aangehouden

Aanduiding voer- en wandwapening

Omvulgingen wapening r≥ 2,5ØK

D	Gewijzigd zie pijlen (2x)		23-11-'05
C	Poer gew. t.g.v. paalafwijkingen (2x)		13-10-'05
B	Wijz t.g.v. paalafwijkingen (zie pijlen 7x)		26-09-'05
A	Definitief		22-08-'05
Versie	Omschrijving	Naam	Datum

ARCADIS
Infrastructuur, gebouwen, milieu, communicaties
Gevers Deynootweg 93
Postbus 84319
2508 AH Den Haag
Tel 070 3583 583
Fax 070 3546 163
www.arcadis.nl

N01/0491

CONSTRUCTIE AKKOORD

Opdrachtgever : Shell International Chemicals BV

Ontwerp : Arcadis Bouw & Vastgoed BV

Project :

Shell NTC Amsterdam

Onderwerp :

Poeren
Begane grond

Fase	: Werkfase		
Schaal	: 1:50	Discipline	: Constructie
Bladformaat	: A0	Getekend	
Naam submap	:	Gecontroleerd	:
Bestandsnaam	: CW1810	Goedgekeurd	:
Plotschaal	: 1:1	Status	: Definitief
Projectnummer	:	Tekeningnr.	: Type : Versie :
140327.000256		CW1810	W D