Principe Details

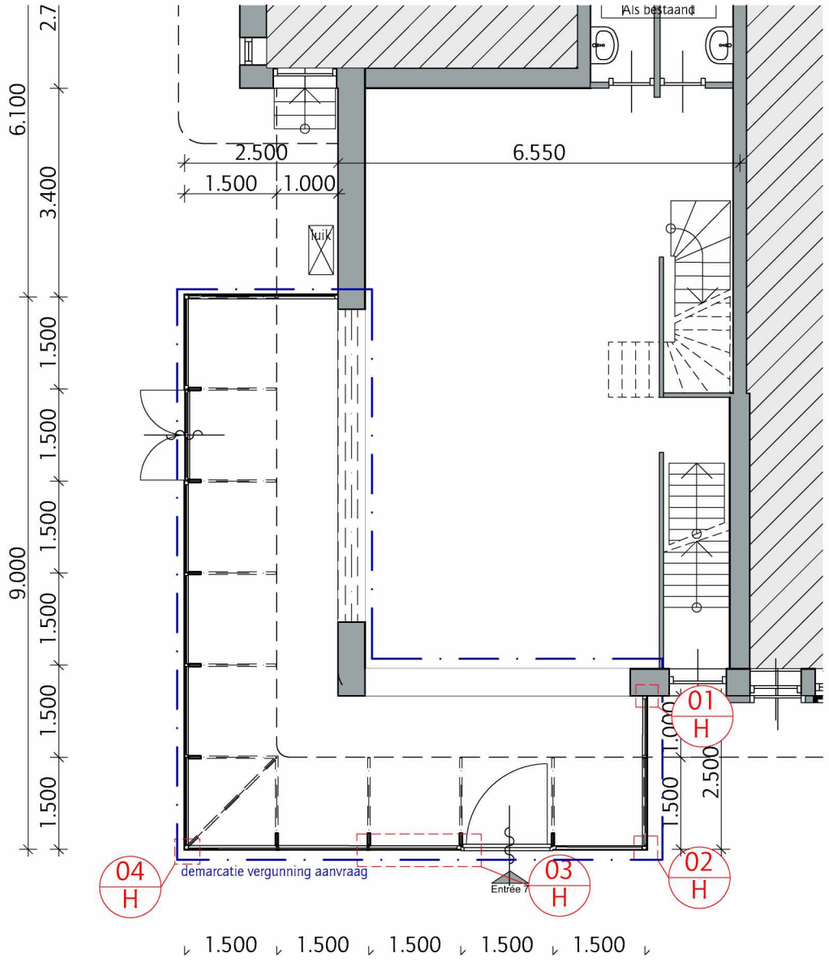

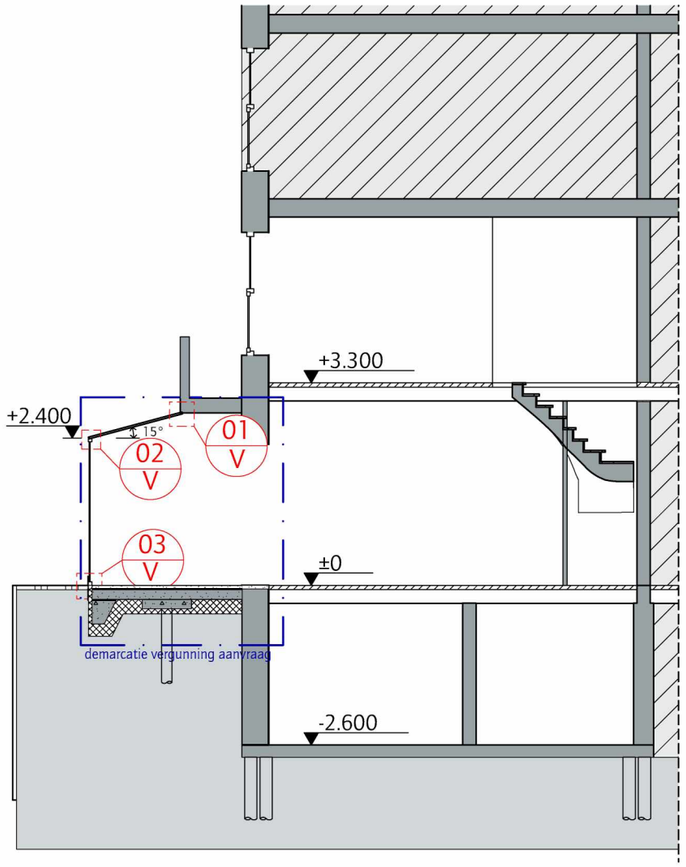

JANBAKERS.
ARCHITECTEN

KANTOORADRES: Lange Nieuwstraat 109
3512 PG Utrecht - NL

TELEFOONNUMMER: +31 (0) 30 231 49 19
E-MAIL: info@bakersarchitecten.nl

OPDRACHTGEVER
Wooningstichting Rochdale

WERK
Nieuwe Serre Postjesweg 7

STADIUM
O.L.O.

ONDERWERP
Principedetails

DATUM
1-11-2018

WERKNUMMER
1808

GEWIJZIGD

TEKENINGNUMMER
400

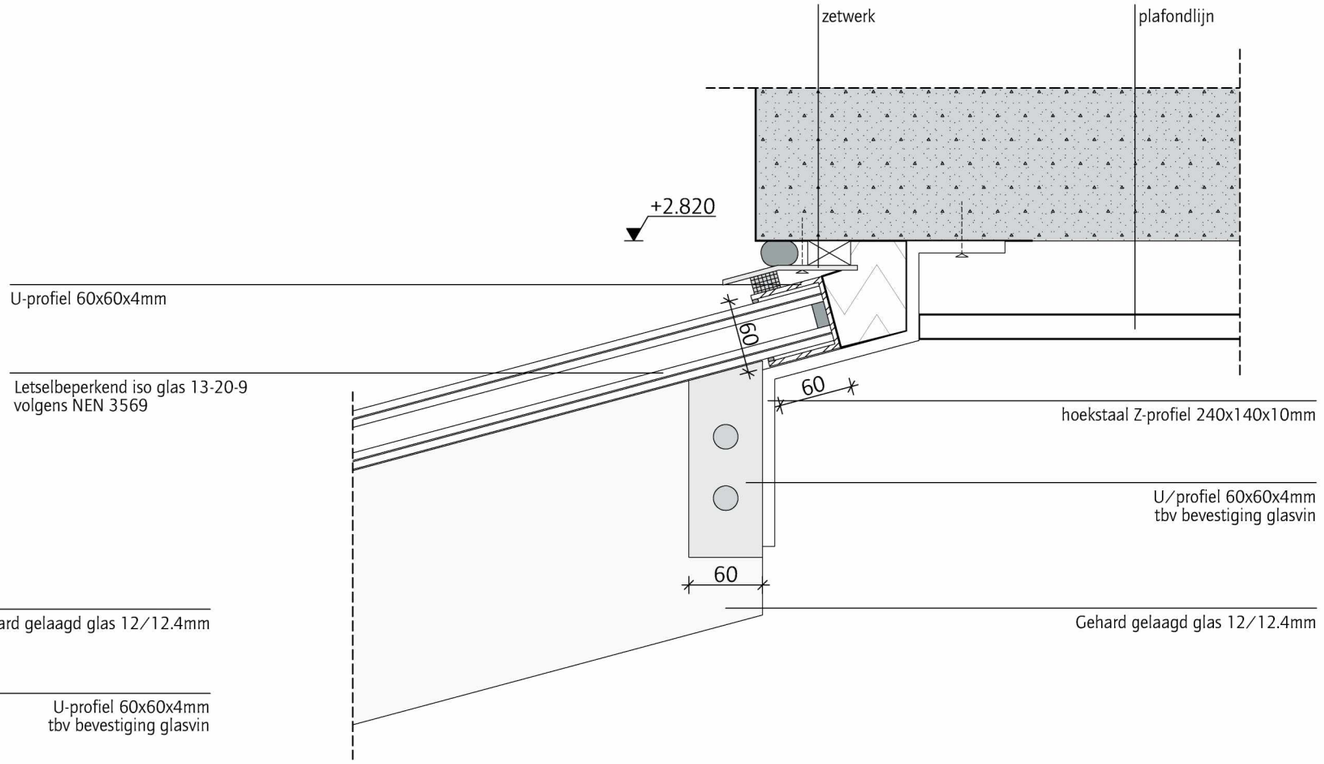

Detail V01

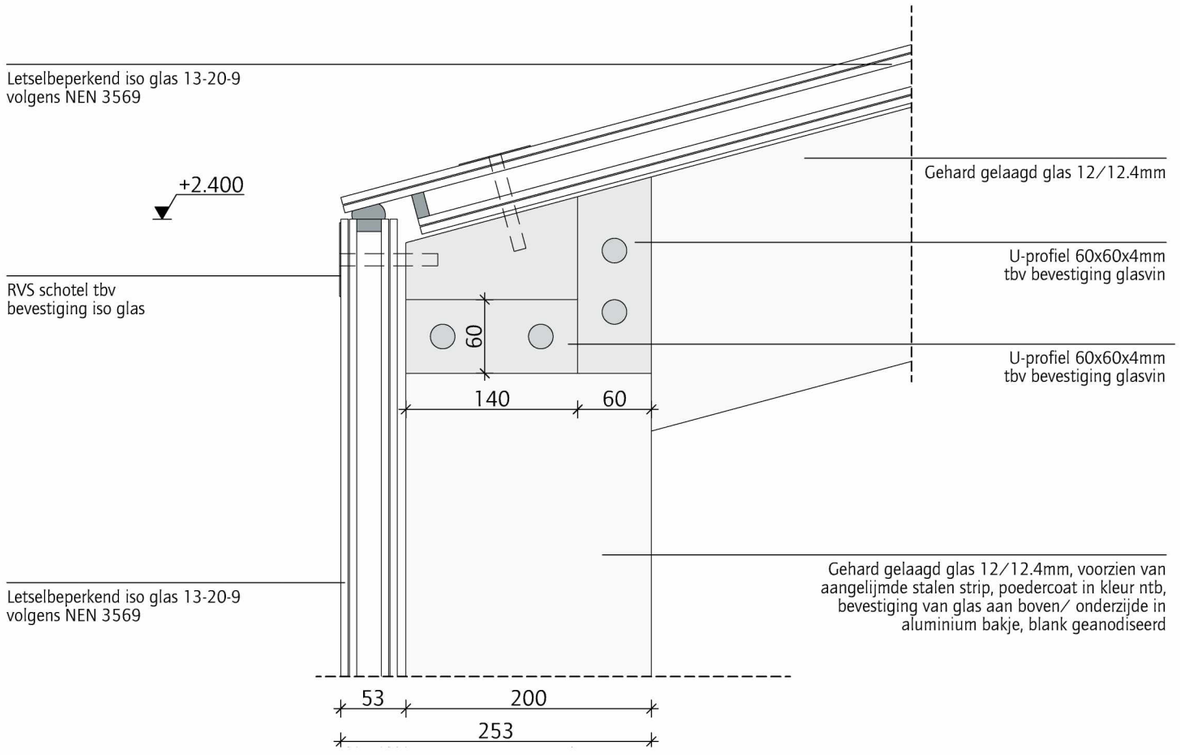

Detail V02

DATUM 1-11-2018

WERKNUMMER 1808

JAN BAKERS. ARCHITECTEN

ONDERWERP
Details V01 en V02

SCHAAL
1:5

GETEKEND
SM

GEWIJZIGD

TEKENINGNUMMER
401

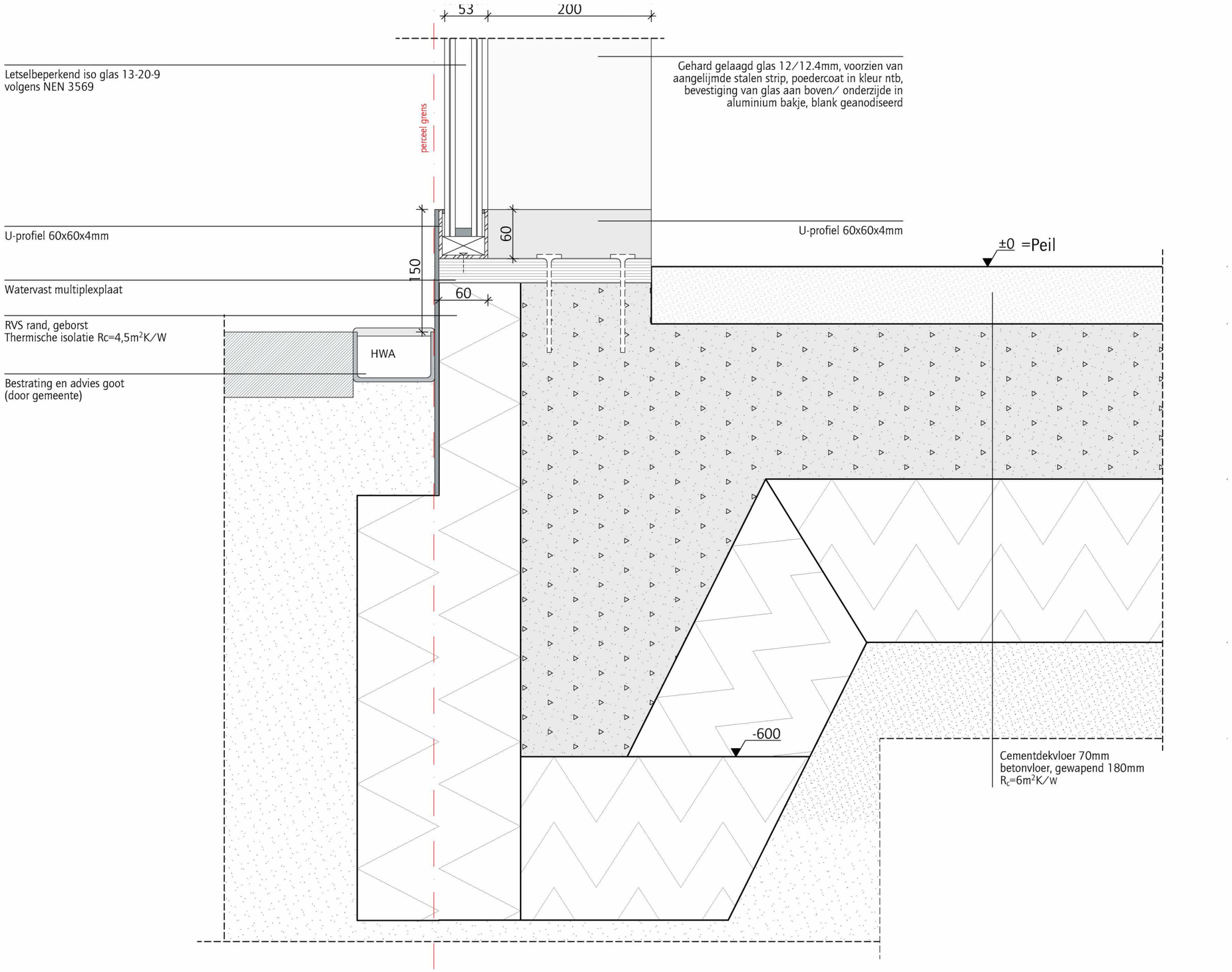

DATUM
1-11-2018

WERKNUMMER
1808

JAN BAKERS. ARCHITECTEN

ONDERWERP
Detail V03

SCHAAL
1:5

GETEKEND
SM

GEWIJZIGD

TEKENINGNUMMER
402

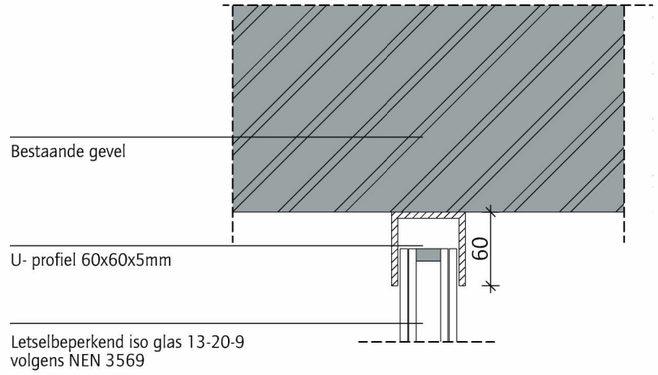

Detail H01

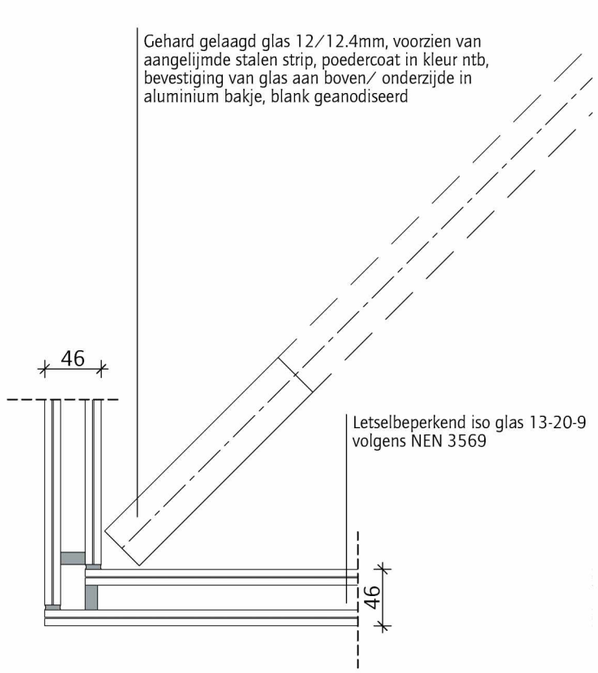

Detail H04

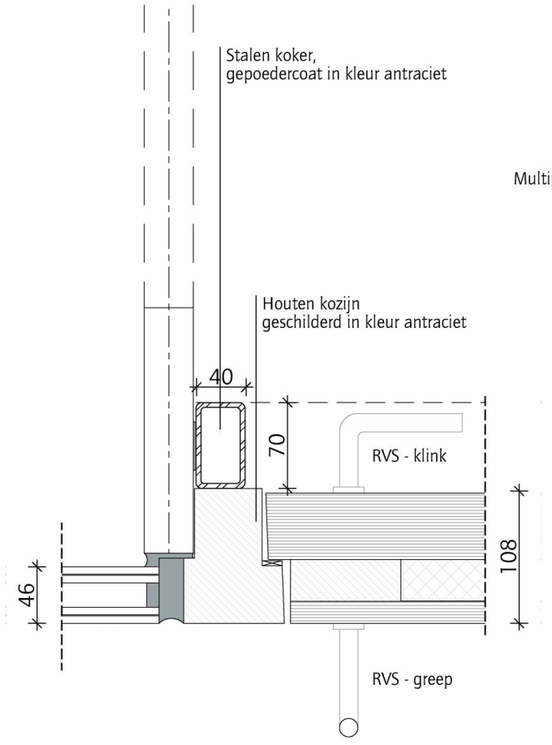

Detail H03

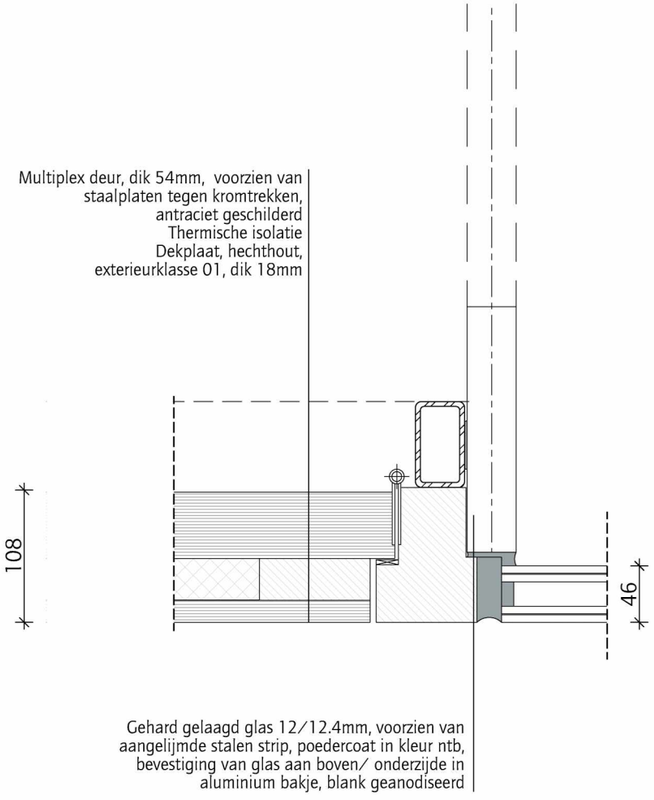

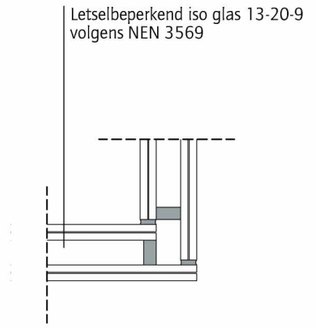

Detail H02

DATUM 1-11-2018

WERKNUMMER 1808

JAN BAKERS. ARCHITECTEN

ONDERWERP
Detail H01, H02, H03 en H04

SCHAAL
1:5

GETEKEND
SM

GEWIJZIGD

TEKENINGNUMMER
403