RAVEELIJZERSCHETS

ORDER NR.: 06-07325

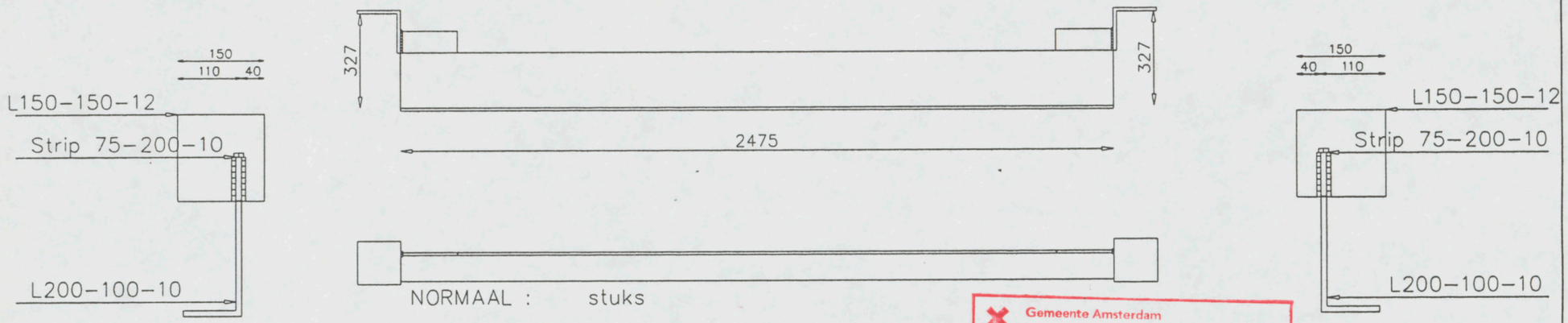

Gemeente Amsterdam
Stadsdeel Oud-Zuid
Constructie geen bezwaar
Datum : 14-02-'07
Paraaf : S.G.

	HANDJE 1	STRIP 1	HANGIJZER	STRIP 2	HANDJE 2
PROFIEL	L150-150-12		L200-100-10		L150-150-12
LENGTE	150		2475		150
LASLENGTE	76	LASHOEK 5 mm.			76

Van Eijk Advlesburo voor Civiele Technieken
Arubastraat 2
1058 VE AMSTERDAM
Telefoon 020 - 616 16 62
Telefax 020 - 616 17 37

WERKADRES	Karperweg 19-25	FABRIEK :	WERKORDER :
	PROVINCIE: NH VAK:	GET:	LEVERWEEK :
	TEL.BOUW: KONTAKTPERSOON:	TR 10-11-2006	BEHANDELING : THERMISCH VERZINKT
BOUWPLAN	nieuwbouw hoofdkantoor VZA te AMSTERDAM	GEW:	ORDER NR.: 06-07325 / MERK: 1 / TEK. NR.: 001
ONDERDEEL	1e verdieping	GEW:	
OPDRACHTGEVER	B.V. Katwijkse Bouwmaatschappij K.B.M. TEL.NR.:	GEW:	
	Postbus 94 2220 AB KATWIJK	GEWICHT: 66.8 kg	

POSTBUS 31
6850 AA HUISSEN
TELEFOON: (026) 379 79 79
TELEFAX : (026) 379 79 00

RAVEELIJZERSCHETS

ORDER NR.: 06-07325

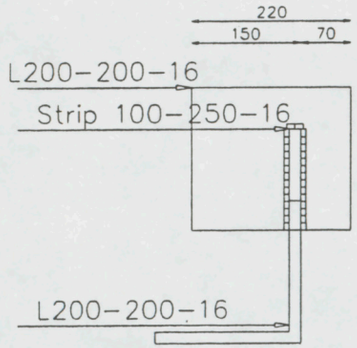

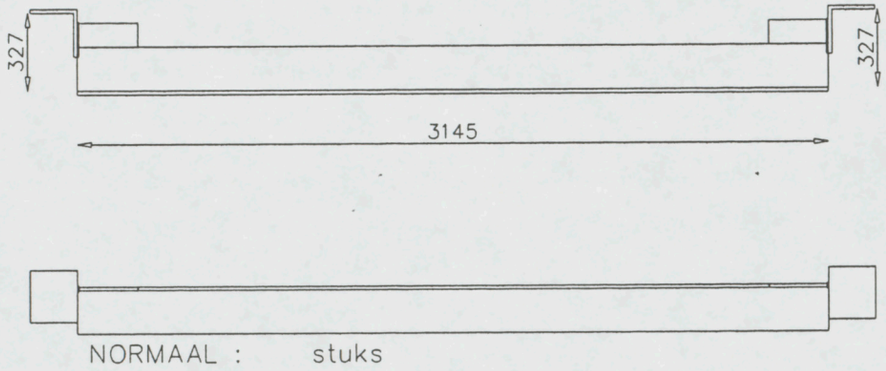

NORMAAL : stuks

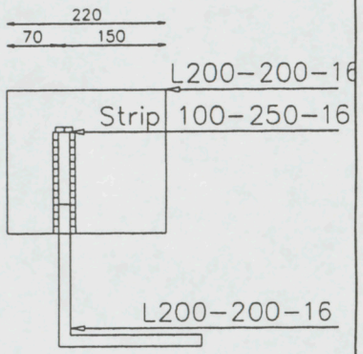

	HANDJE 1	STRIP 1	HANGIJZER	STRIP 2	HANDJE 2
PROFIEL	L200-200-16		L200-200-16		L200-200-16
LENGTE	220		3145		220
LASLENGTE	141	LASHOEK 5 mm.			141

WERKADRES	Karperweg 19-25	FABRIEK :	WERKORDER :
	PROVINCIE: NH VAK:		LEVERWEEK :
	TEL.BOUW: KONTAKTPERSOON:	GET: TR 24-11-2006	BEHANDELING : THERMISCH VERZINKT
BOUWPLAN	nieuwbouw hoofdkantoor VZA te AMSTERDAM	GEW:	ORDER NR.: 06-07325 / MERK 2 / TEK. NR. 001
ONDERDEEL	1e verdieping	GEW:	
OPDRACHTGEVER	B.V. Katwijkse Bouwmaatschappij K.B.M. TEL.NR.:	GEW:	
	Postbus 94 2220 AB KATWIJK	GEWICHT: 179.2 kg	

POSTBUS 31
6850 AA HUISSEN
TELEFOON: (026) 379 79 79
TELEFAX : (026) 379 79 00

RAVEELIJZERSCHETS

ORDER NR.: 06-07325

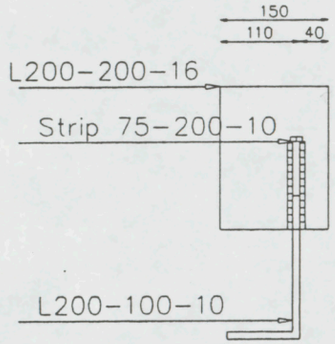

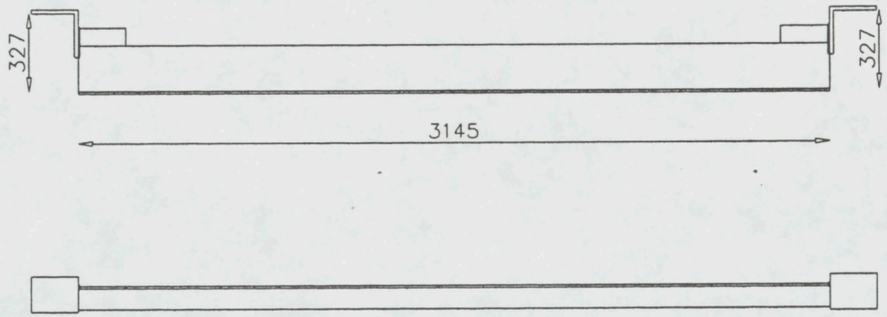

NORMAAL : stuks

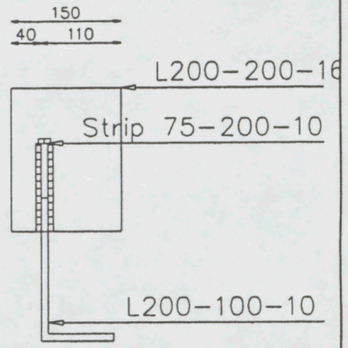

	HANDJE 1	STRIP 1	HANGIJZER	STRIP 2	HANDJE 2
PROFIEL	L200-200-16		L200-100-10		L200-200-16
LENGTE	150		3145		150
LASLENGTE	122	LASHOEK 5 mm.			122

WERKADRES	Karperweg 19-25	FABRIEK :	WERKORDER :
	PROVINCIE: NH VAK:		LEVERWEEK :
	TEL.BOUW: KONTAKTPERSOON:	GET: TR 24-11-2006	BEHANDELING : THERMISCH VERZINKT
BOUWPLAN	nieuwbouw hoofdkantoor VZA te AMSTERDAM	GEW:	ORDER NR.: 06-07325 / MERK 3 / TEK. NR. 001
ONDERDEEL	1e verdieping	GEW:	
OPDRACHTGEVER	B.V. Katwijkse Bouwmaatschappij K.B.M. TEL.NR.:	GEW:	
	Postbus 94 2220 AB KATWIJK	GEWICHT: 88.4 kg	

VBO

POSTBUS 31
6850 AA HUISSEN
TELEFOON: (026) 379 79 79
TELEFAX : (026) 379 79 00

RAVEELIJZERSCHETS

ORDER NR.: 06-07325

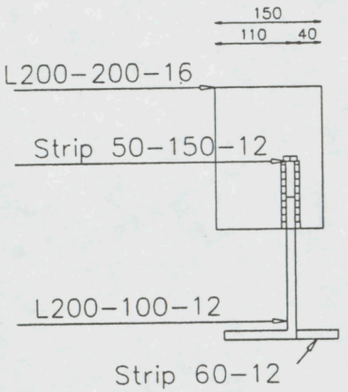

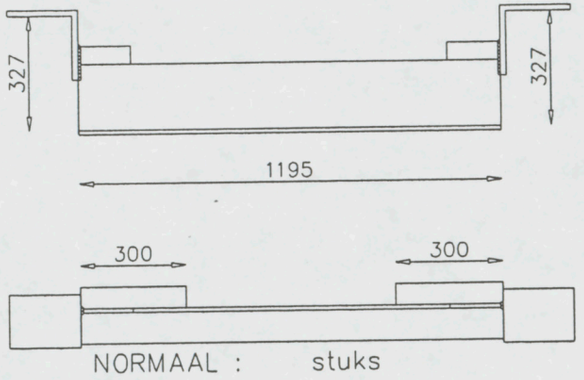

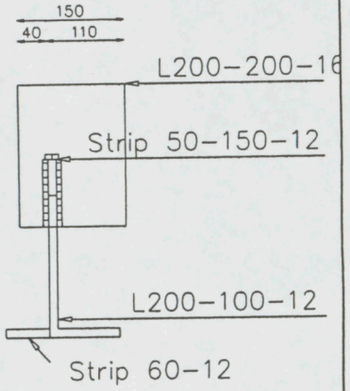

	HANDJE 1	STRIP 1	HANGIJZER	STRIP 2	HANDJE 2
PROFIEL	L200-200-16	60-12	L200-100-12	60-12	L200-200-16
LENGTE	150	300	1195	300	150
LASLENGTE	95	LASHOEK 5 mm.			95

WERKADRES	Karperweg 19-25	FABRIEK :	WERKORDER :
	PROVINCIE: NH VAK:		LEVERWEEK :
	TEL.BOUW: KONTAKTPERSOON:	GET: TR 10-11-2006	BEHANDELING : THERMISCH VERZINKT
BOUWPLAN	nieuwbouw hoofdkantoor VZA te AMSTERDAM	GEW:	ORDER NR.: 06-07325 / MERK: 4 / TEK. NR.: 001
ONDERDEEL	1e verdieping	GEW:	
OPDRACHTGEVER	B.V. Katwijkse Bouwmaatschappij K.B.M. TEL.NR.:	GEW:	
	Postbus 94 2220 AB KATWIJK	GEWICHT: 51.7 kg	

POSTBUS 31
6850 AA HUISSEN
TELEFOON: (026) 379 79 79
TELEFAX : (026) 379 79 00

RAVEELIJZERSCHETS

ORDER NR.: 06-07325

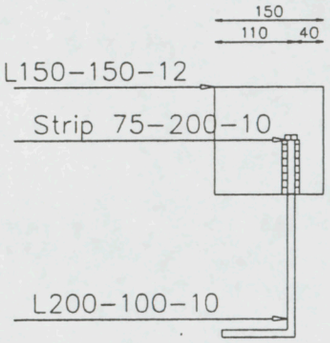

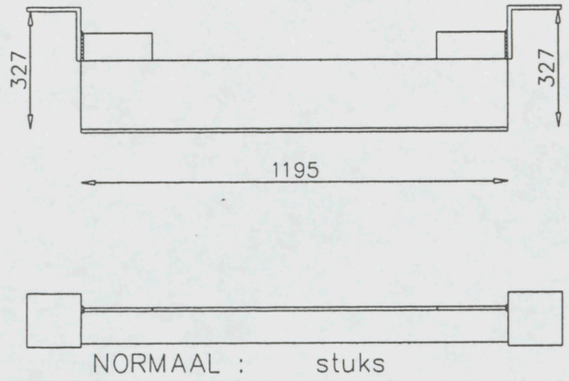

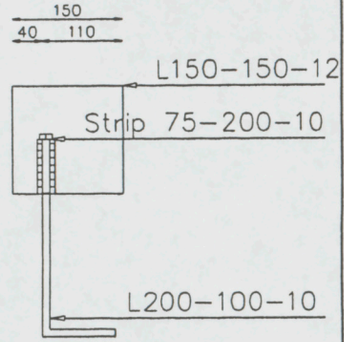

	HANDJE 1	STRIP 1	HANGIJZER	STRIP 2	HANDJE 2
PROFIEL	L150-150-12		L200-100-10		L150-150-12
LENGTE	150		1195		150
LASLENGTE	76	LASHOEK 5 mm.			76

WERKADRES	Karperweg 19-25	FABRIEK :	WERKORDER :
			LEVERWEEK :
	PROVINCIE: NH VAK:	GET:	BEHANDELING : THERMISCH VERZINKT
	TEL.BOUW: KONTAKTPERSOON:	TR 1,5-11-2006	ORDER NR.: 06-07325 / MERK 5 / TEK. NR. 002
BOUWPLAN	nieuwbouw hoofdkantoor VZA te AMSTERDAM	GEW:	
ONDERDEEL	2e verdieping	GEW:	
OPDRACHTGEVER	B.V. Katwijkse Bouwmaatschappij K.B.M. TEL.NR.:	GEW:	
	Postbus 94 2220 AB KATWIJK	GEWICHT: 37.7 kg	

POSTBUS 31
6850 AA HUISSEN
TELEFOON: (026) 379 79 79
TELEFAX : (026) 379 79 00

RAVEELIJZERSCHETS

ORDER NR.: 06-07325

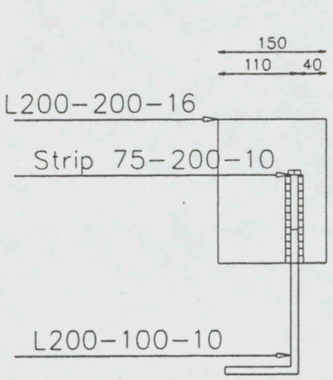

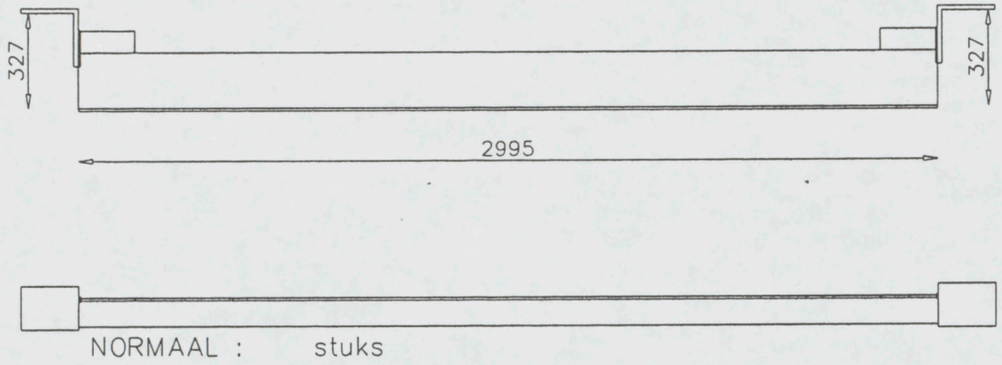

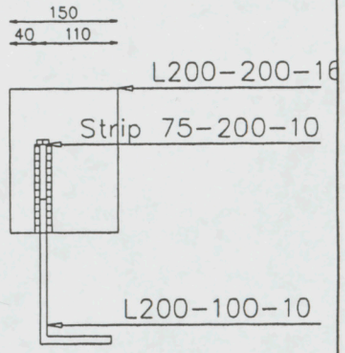

	HANDJE 1	STRIP 1	HANGIJZER	STRIP 2	HANDJE 2
PROFIEL	L200-200-16		L200-100-10		L200-200-16
LENGTE	150		2995		150
LASLENGTE	122	LASHOEK 5 mm.			122

WERKADRES	Karperweg 19-25	FABRIEK :	WERKORDER :
			LEVERWEEK :
	PROVINCIE: NH VAK:	GET:	BEHANDELING : THERMISCH VERZINKT
	TEL.BOUW: KONTAKTPERSOON:	TR 24-11-2006	ORDER NR.: 06-07325 / MERK 6 / TEK. NR. 002
BOUWPLAN	nieuwbouw hoofdkantoor VZA te AMSTERDAM	GEW:	
ONDERDEEL	2e verdieping	GEW:	
OPDRACHTGEVER	B.V. Katwijkse Bouwmaatschappij K.B.M. TEL.NR.:	GEW:	
	Postbus 94 2220 AB KATWIJK		
		GEWICHT: 85.0 kg	

POSTBUS 31
6850 AA HUISSEN
TELEFOON: (026) 379 79 79
TELEFAX : (026) 379 79 00

RAVEELIJZERSCHETS

ORDER NR.: 06-07325

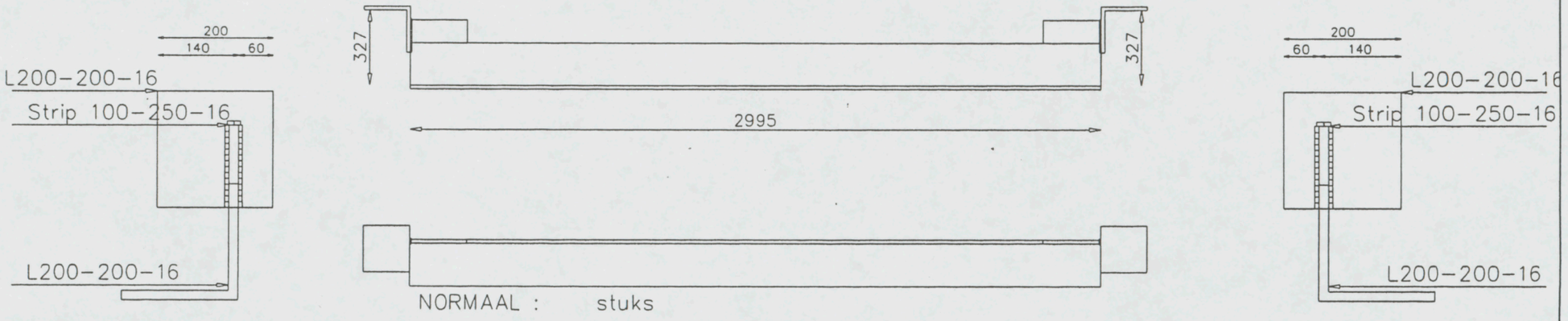

	HANDJE 1	STRIP 1	HANGIJZER	STRIP 2	HANDJE 2
PROFIEL	L200-200-16		L200-200-16		L200-200-16
LENGTE	200		2995		200
LASLENGTE	141	LASHOEK 5 mm.			141

WERKADRES	Karperweg 19-25	FABRIEK :	WERKORDER :
	PROVINCIE: NH VAK:		LEVERWEEK :
	TEL.BOUW: KONTAKTPERSOON:	GET: TR 24-11-2006	BEHANDELING : THERMISCH VERZINKT
BOUWPLAN	nieuwbouw hoofdkantoor VZA te AMSTERDAM	GEW:	ORDER NR.: 06-07325 / MERK 7 / TEK. NR. 002
ONDERDEEL	2e verdieping	GEW:	
OPDRACHTGEVER	B.V. Katwijkse Bouwmaatschappij K.B.M. TEL.NR.:	GEW:	
	Postbus 94 2220 AB KATWIJK	GEWICHT: 170.0 kg	

POSTBUS 31
6850 AA HUISSEN
TELEFOON: (026) 379 79 79
TELEFAX : (026) 379 79 00

RAVEELIJZERSCHETS

ORDER NR.: 06-07325

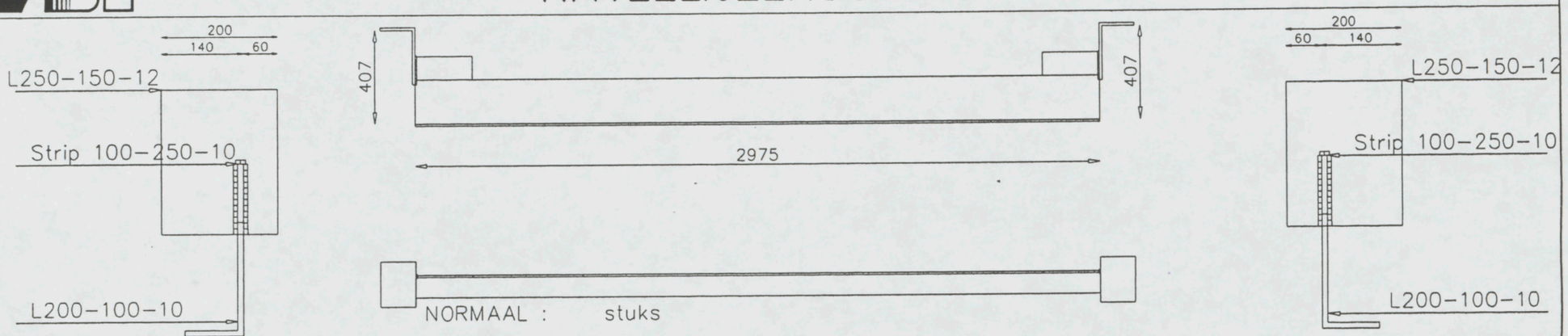

	HANDJE 1	STRIP 1	HANGIJZER	STRIP 2	HANDJE 2
PROFIEL	L250-150-12 STAAND		L200-100-10		L250-150-12 STAAND
LENGTE	200		2975		200
LASLENGTE	121	LASHOEK 5 mm.			121

WERKADRES	Karperweg 19-25	FABRIEK :	WERKORDER :
			LEVERWEEK :
	PROVINCIE: NH / VAK:	GET: TR 24-11-2006	BEHANDELING : THERMISCH VERZINKT
	TEL.BOUW: / KONTAKTPERSOON:	GEW:	ORDER NR.: 06-07325 / MERK 8 / TEK. NR. 003
BOUWPLAN	nieuwbouw hoofdkantoor VZA te AMSTERDAM	GEW:	
ONDERDEEL	3e verdieping	GEW:	
OPDRACHTGEVER	B.V. Katwijkse Bouwmaatschappij K.B.M. / TEL.NR.:	GEWICHT: 86.3 kg	
	Postbus 94 2220 AB KATWIJK		

POSTBUS 31
6850 AA HUISSEN
TELEFOON: (026) 379 79 79
TELEFAX : (026) 379 79 00

RAVEELIJZERSCHETS

ORDER NR.: 06-07325

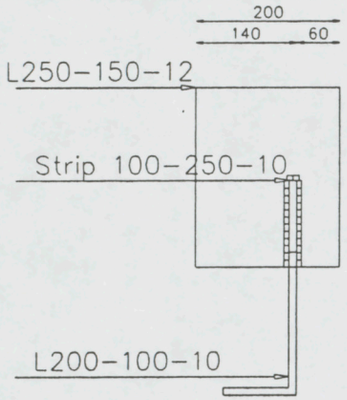

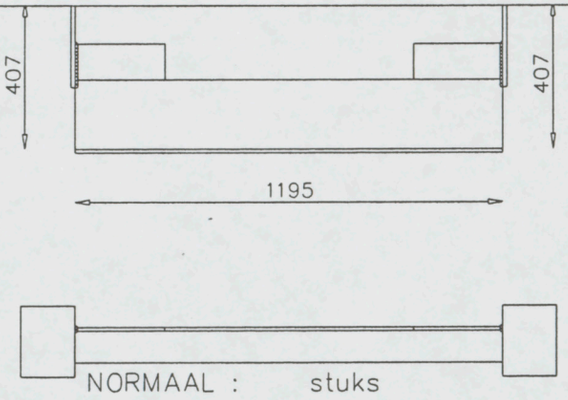

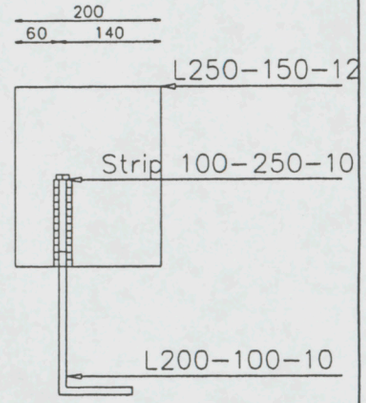

	HANDJE 1	STRIP 1	HANGIJZER	STRIP 2	HANDJE 2
PROFIEL	L250-150-12 STAAND		L200-100-10		L250-150-12 STAAND
LENGTE	200		1195		200
LASLENGTE	121	LASHOEK 5 mm.			121

WERKADRES	Karperweg 19-25	FABRIEK :	WERKORDER :
			LEVERWEEK :
	PROVINCIE: NH / VAK:	GET: TR 24-11-2006	BEHANDELING : THERMISCH VERZINKT
	TEL.BOUW: / KONTAKTPERSOON:	GEW:	ORDER NR.: 06-07325 / MERK 9 / TEK. NR. 003
BOUWPLAN	nieuwbouw hoofdkantoor VZA te AMSTERDAM	GEW:	
ONDERDEEL	3e verdieping	GEW:	
OPDRACHTGEVER	B.V. Katwijkse Bouwmaatschappij K.B.M. / TEL.NR.:	GEWICHT: 45.7 kg	
	Postbus 94 2220 AB KATWIJK		

POSTBUS 31
6850 AA HUISSEN
TELEFOON: (026) 379 79 79
TELEFAX : (026) 379 79 00

RAVEELIJZERSCHETS

ORDER NR.: 06-07325

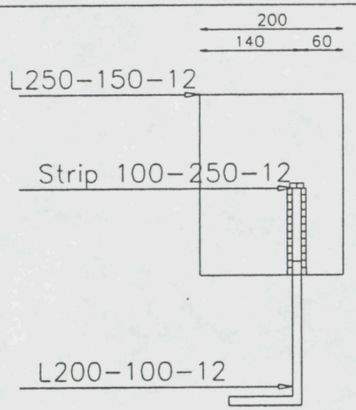

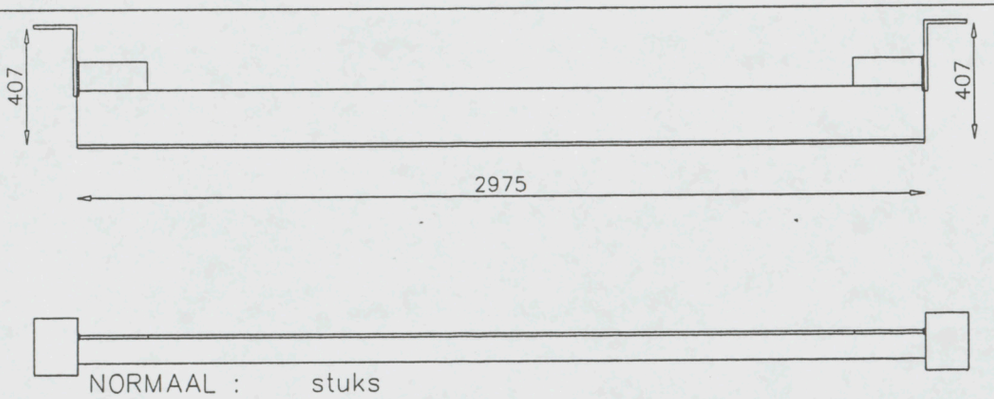

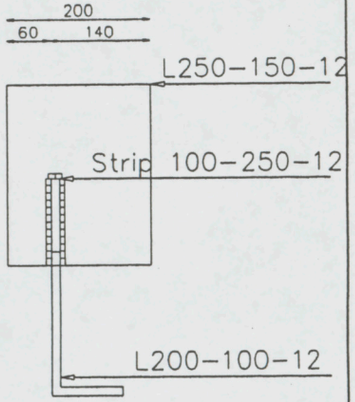

	HANDJE 1	STRIP 1	HANGIJZER	STRIP 2	HANDJE 2
PROFIEL	L250-150-12 STAAND		L200-100-12		L250-150-12 STAAND
LENGTE	200		2975		200
LASLENGTE	119	LASHOEK 5 mm.			119

WERKADRES	Karperweg 19-25	FABRIEK :	WERKORDER :
	PROVINCIE: NH VAK:	GET: TR 24-11-2006	LEVERWEEK :
	TEL.BOUW: KONTAKTPERSOON:		BEHANDELING : THERMISCH VERZINKT
BOUWPLAN	nieuwbouw hoofdkantoor VZA te AMSTERDAM	GEW:	ORDER NR.: 06-07325 / MERK 10 / TEK. NR. 003
ONDERDEEL	3e verdieping	GEW:	
OPDRACHTGEVER	B.V. Katwijkse Bouwmaatschappij K.B.M. TEL.NR.:	GEW:	
	Postbus 94 2220 AB KATWIJK	GEWICHT: 100.0 kg	

POSTBUS 31
6850 AA HUISSEN
TELEFOON: (026) 379 79 79
TELEFAX : (026) 379 79 00

RAVEELIJZERSCHETS

ORDER NR.: 06-07325

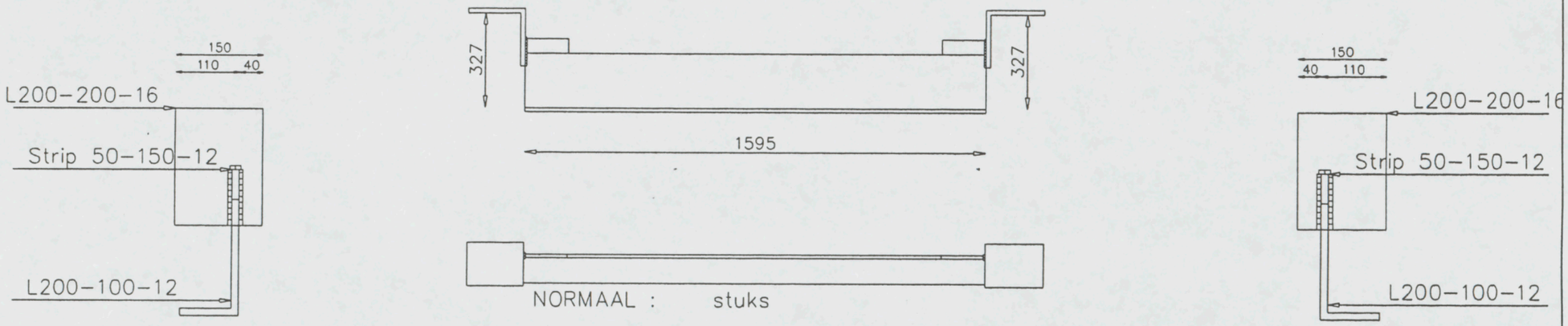

	HANDJE 1	STRIP 1	HANGIJZER	STRIP 2	HANDJE 2
PROFIEL	L200-200-16		L200-100-12		L200-200-16
LENGTE	150		1595		150
LASLENGTE	95	LASHOEK 5 mm.			95

WERKADRES	Karperweg 19-25	FABRIEK :	WERKORDER :
	PROVINCIE: NH VAK:		LEVERWEEK :
	TEL.BOUW: KONTAKTPERSOON:	GET: TR , 16-11-2006	BEHANDELING : THERMISCH VERZINKT
BOUWPLAN	nieuwbouw hoofdkantoor VZA te AMSTERDAM	GEW:	ORDER NR.: 06-07325 / MERK 21 / TEK. NR. 005
ONDERDEEL	1e verdieping	GEW:	
OPDRACHTGEVER	B.V. Katwijkse Bouwmaatschappij K.B.M. TEL.NR.:	GEW:	
	Postbus 94 2220 AB KATWIJK	GEWICHT: 59.2 kg	

POSTBUS 31
6850 AA HUISSEN
TELEFOON: (026) 379 79 79
TELEFAX : (026) 379 79 00

RAVEELIJZERSCHETS

ORDER NR.: 06-07325

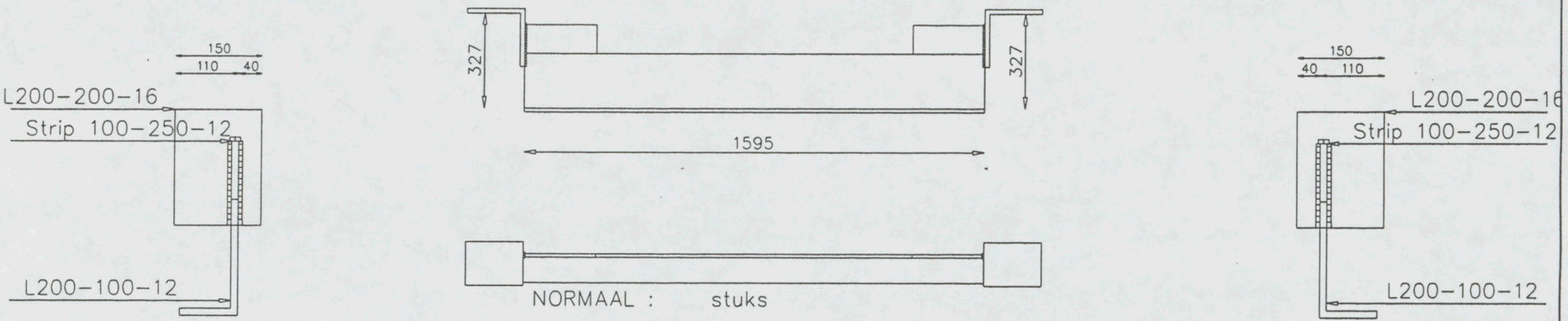

	HANDJE 1	STRIP 1	HANGIJZER	STRIP 2	HANDJE 2
PROFIEL	L200-200-16		L200-100-12		L200-200-16
LENGTE	150		1595		150
LASLENGTE	145	LASHOEK 5 mm.			145

WERKADRES	Karperweg 19-25	FABRIEK :	WERKORDER :
	PROVINCIE: NH / VAK:		LEVERWEEK :
	TEL.BOUW: / KONTAKTPERSOON:	GET: TR .28-11-2006	BEHANDELING : THERMISCH VERZINKT
BOUWPLAN	nieuwbouw hoofdkantoor VZA te AMSTERDAM	GEW:	ORDER NR.: 06-07325 / MERK 22 / TEK. NR. 006
ONDERDEEL	2e verdieping	GEW:	
OPDRACHTGEVER	B.V. Katwijkse Bouwmaatschappij K.B.M. / TEL.NR.:	GEW:	
	Postbus 94 2220 AB KATWIJK	GEWICHT: 62.5 kg	

POSTBUS 31
6850 AA HUISSEN
TELEFOON: (026) 379 79 79
TELEFAX : (026) 379 79 00

RAVEELIJZERSCHETS

ORDER NR.: 06-07325

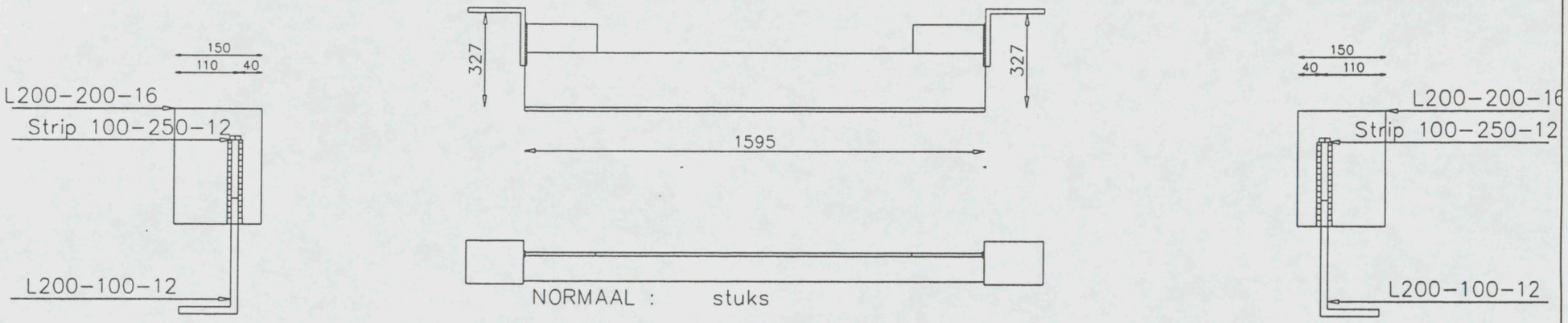

	HANDJE 1	STRIP 1	HANGIJZER	STRIP 2	HANDJE 2
PROFIEL	L200-200-16		L200-100-12		L200-200-16
LENGTE	150		1595		150
LASLENGTE	145	LASHOEK 5 mm.			145

WERKADRES	Karperweg 19-25	FABRIEK :	WERKORDER :
			LEVERWEEK :
	PROVINCIE: NH / VAK:	GET: TR , 28-11-2006	BEHANDELING : THERMISCH VERZINKT
	TEL.BOUW: / KONTAKTPERSOON:	GEW:	ORDER NR.: 06-07325 / MERK 23 / TEK. NR. 007
BOUWPLAN	nieuwbouw hoofdkantoor VZA te AMSTERDAM	GEW:	
ONDERDEEL	3e verdieping	GEW:	
OPDRACHTGEVER	B.V. Katwijkse Bouwmaatschappij K.B.M. / TEL.NR.:	GEWICHT: 62.5 kg	
	Postbus 94 2220 AB KATWIJK		

POSTBUS 31
6850 AA HUISSEN
TELEFOON: (026) 379 79 79
TELEFAX : (026) 379 79 00

RAVEELIJZERSCHETS

ORDER NR.: 06-07325

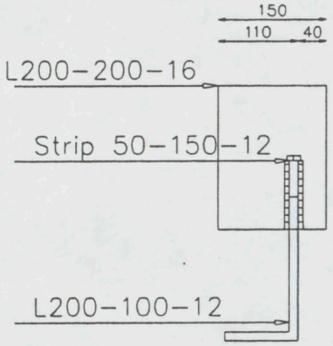

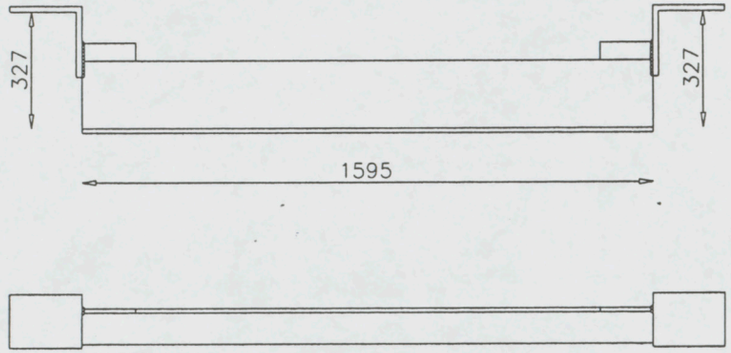

NORMAAL : stuks

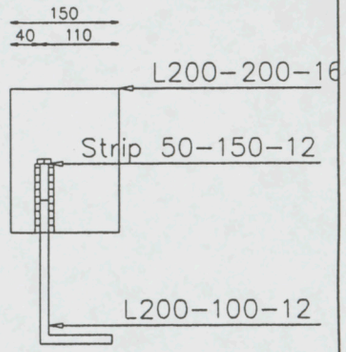

	HANDJE 1	STRIP 1	HANGIJZER	STRIP 2	HANDJE 2
PROFIEL	L200-200-16		L200-100-12		L200-200-16
LENGTE	150		1595		150
LASLENGTE	95	LASHOEK 5 mm.			95

WERKADRES	Karperweg 19-25	FABRIEK :	WERKORDER :
			LEVERWEEK :
	PROVINCIE: NH / VAK:	GET:	BEHANDELING : THERMISCH VERZINKT
	TEL.BOUW: / KONTAKTPERSOON:	TR ,28-11-2006	ORDER NR.: 06-07325 / MERK 24 / TEK. NR. 008
BOUWPLAN	nieuwbouw hoofdkantoor VZA te AMSTERDAM	GEW:	
ONDERDEEL	dak	GEW:	
OPDRACHTGEVER	B.V. Katwijkse Bouwmaatschappij K.B.M. / TEL.NR.:	GEW:	
	Postbus 94 2220 AB KATWIJK	GEWICHT: 59.2 kg	

POSTBUS 31
6850 AA HUISSEN
TELEFOON: (026) 379 79 79
TELEFAX : (026) 379 79 00

RAVEELIJZERSCHETS

ORDER NR.: 06-07325

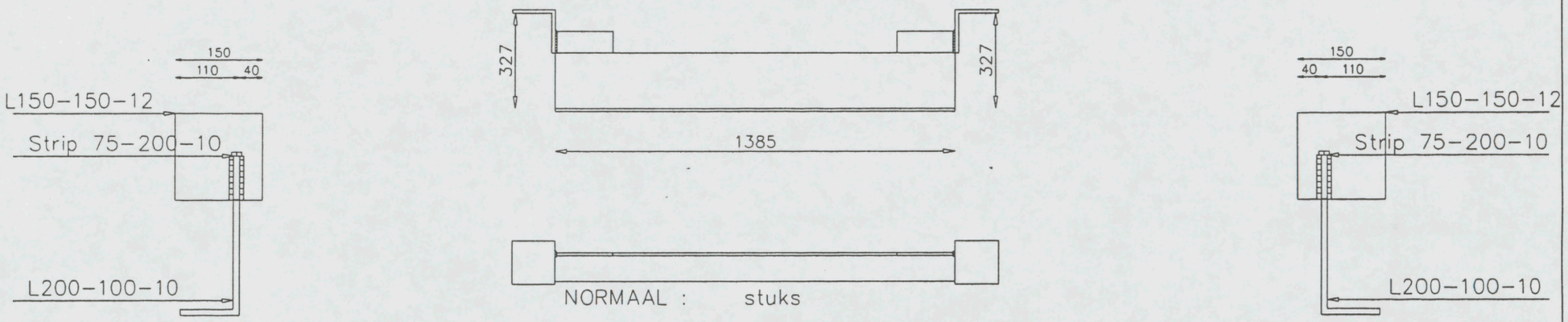

	HANDJE 1	STRIP 1	HANGIJZER	STRIP 2	HANDJE 2
PROFIEL	L150-150-12		L200-100-10		L150-150-12
LENGTE	150		1385		150
LASLENGTE	76	LASHOEK 5 mm.			76

WERKADRES	Karperweg 19-25	FABRIEK :	WERKORDER :
	PROVINCIE: NH VAK:	GET:	LEVERWEEK :
	TEL.BOUW: KONTAKTPERSOON:	TR ,28-11-2006	BEHANDELING : THERMISCH VERZINKT
BOUWPLAN	nieuwbouw hoofdkantoor VZA te AMSTERDAM	GEW:	ORDER NR.: 06-07325 / MERK 25 / TEK. NR. 008
ONDERDEEL	dak	GEW:	
OPDRACHTGEVER	B.V. Katwijkse Bouwmaatschappij K.B.M. TEL.NR.:	GEW:	
	Postbus 94 2220 AB KATWIJK	GEWICHT: 42.0 kg	

POSTBUS 31
6850 AA HUISSEN
TELEFOON: (026) 379 79 79
TELEFAX : (026) 379 79 00

RAVEELIJZERSCHETS

ORDER NR.: 06-07325

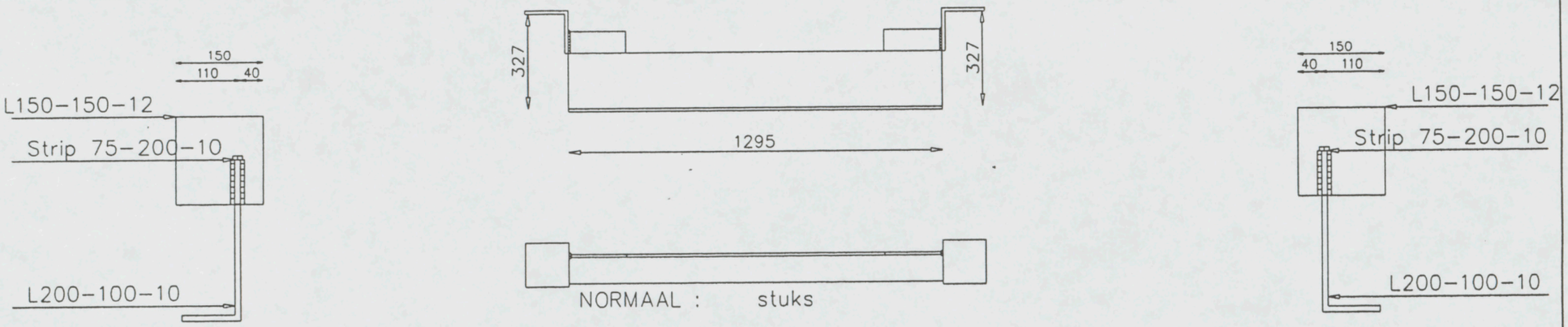

	HANDJE 1	STRIP 1	HANGIJZER	STRIP 2	HANDJE 2
PROFIEL	L150-150-12		L200-100-10		L150-150-12
LENGTE	150		1295		150
LASLENGTE	76	LASHOEK 5 mm.			76

WERKADRES	Karperweg 19-25	FABRIEK :	WERKORDER :
	PROVINCIE: NH / VAK:	GET: TR 29-11-2006	LEVERWEEK :
	TEL.BOUW: / KONTAKTPERSOON:		BEHANDELING : THERMISCH VERZINKT
BOUWPLAN	nieuwbouw hoofdkantoor VZA te AMSTERDAM	GEW:	ORDER NR.: 06-07325 / MERK 26 / TEK. NR. 004
ONDERDEEL	dak	GEW:	
OPDRACHTGEVER	B.V. Katwijkse Bouwmaatschappij K.B.M. / TEL.NR.:	GEW:	VBO POSTBUS 31, 6850 AA HUISSEN, TELEFOON: (026) 379 79 79, TELEFAX : (026) 379 79 00
	Postbus 94 2220 AB KATWIJK	GEWICHT: 40.0 kg	

RAVEELIJZERSCHETS

ORDER NR.: 06-07325

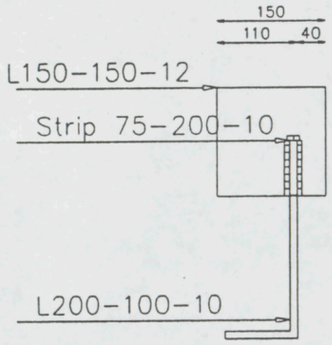

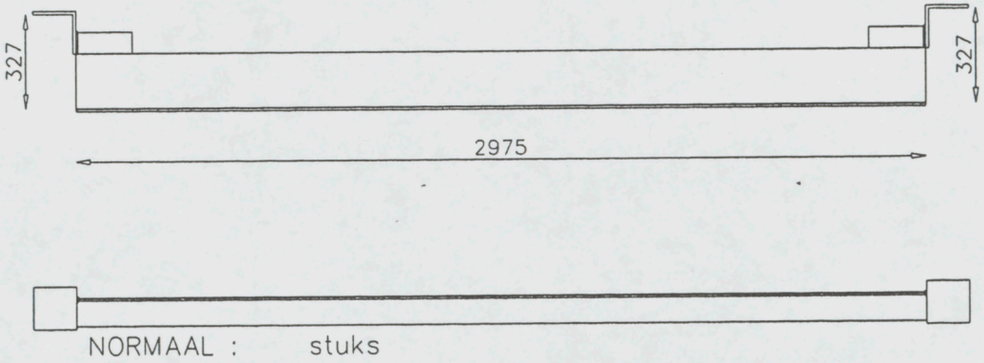

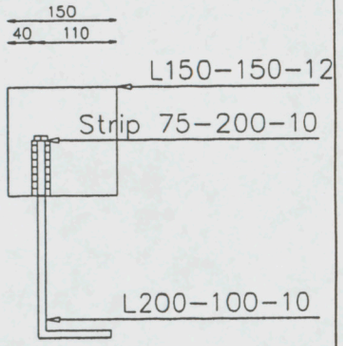

	HANDJE 1	STRIP 1	HANGIJZER	STRIP 2	HANDJE 2
PROFIEL	L150-150-12		L200-100-10		L150-150-12
LENGTE	150		2975		150
LASLENGTE	76	LASHOEK 5 mm.			76

WERKADRES	Karperweg 19-25	FABRIEK :	WERKORDER :
			LEVERWEEK :
	PROVINCIE: NH VAK:	GET: TR 29-11-2006	BEHANDELING : THERMISCH VERZINKT
	TEL.BOUW: KONTAKTPERSOON:	GEW:	ORDER NR.: 06-07325 / MERK 27 / TEK. NR. 004
BOUWPLAN	nieuwbouw hoofdkantoor VZA te AMSTERDAM	GEW:	
ONDERDEEL	dak	GEW:	
OPDRACHTGEVER	B.V. Katwijkse Bouwmaatschappij K.B.M. TEL.NR.:	GEWICHT: 78.2 kg	POSTBUS 31 6850 AA HUISSEN TELEFOON: (026) 379 79 79 TELEFAX : (026) 379 79 00
	Postbus 94 2220 AB KATWIJK		

RAVEELIJZERSCHETS

ORDER NR.: 06-07325

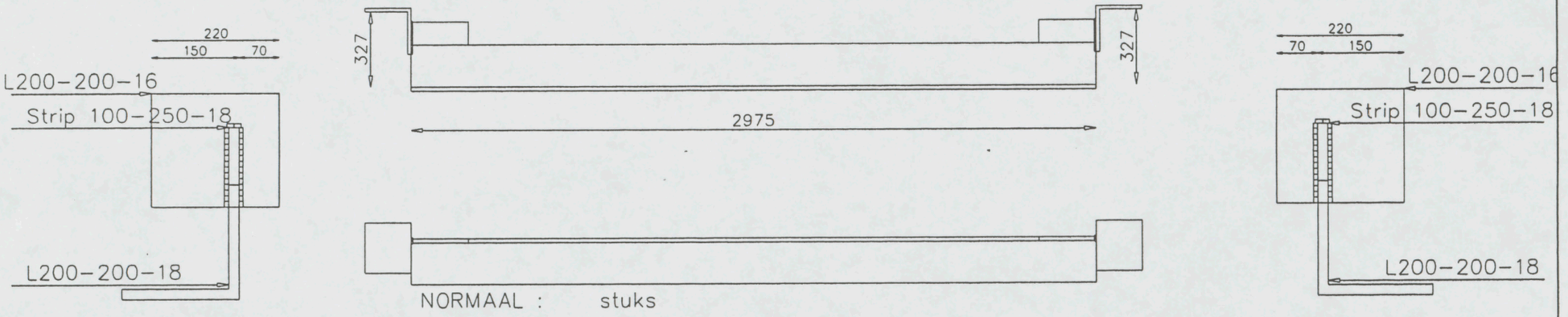

	HANDJE 1	STRIP 1	HANGIJZER	STRIP 2	HANDJE 2
PROFIEL	L200-200-16		L200-200-18		L200-200-16
LENGTE	220		2975		220
LASLENGTE	139	LASHOEK 5 mm.			139

WERKADRES	Karperweg 19-25	FABRIEK :	WERKORDER :
			LEVERWEEK :
	PROVINCIE: NH / VAK:	GET:	BEHANDELING : THERMISCH VERZINKT
	TEL.BOUW: / KONTAKTPERSOON:	TR ,29-11-2006	ORDER NR.: 06-07325 / MERK 28 / TEK. NR. 004
BOUWPLAN	nieuwbouw hoofdkantoor VZA te AMSTERDAM	GEW:	
ONDERDEEL	dak	GEW:	
OPDRACHTGEVER	B.V. Katwijkse Bouwmaatschappij K.B.M. / TEL.NR.:	GEW:	
	Postbus 94 2220 AB KATWIJK	GEWICHT: 188.9 kg	

POSTBUS 31
6850 AA HUISSEN
TELEFOON: (026) 379 79 79
TELEFAX : (026) 379 79 00

RAVEELIJZERSCHETS

ORDER NR.: 06-07325

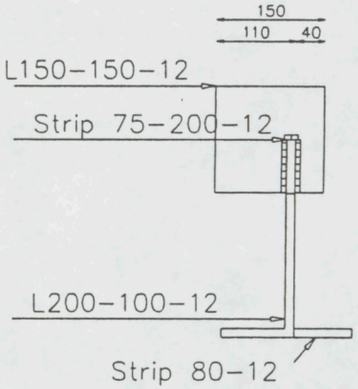

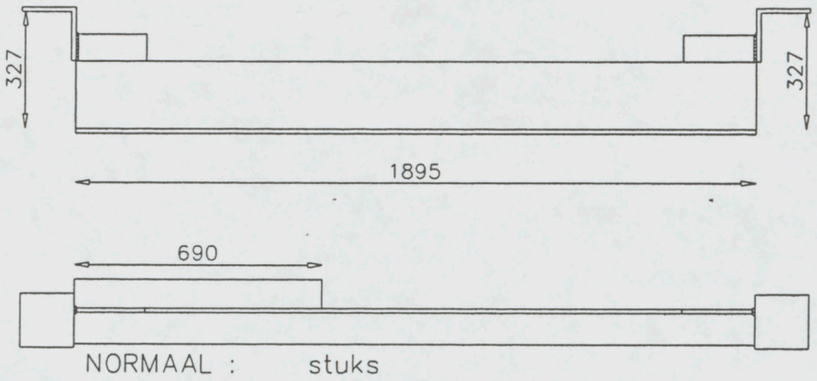

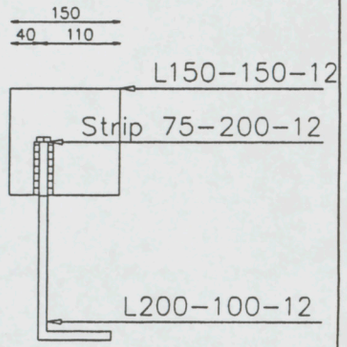

	HANDJE 1	STRIP 1	HANGIJZER	STRIP 2	HANDJE 2
PROFIEL	L150-150-12	80-12	L200-100-12		L150-150-12
LENGTE	150	690	1895		150
LASLENGTE	74	LASHOEK 5 mm.			74

WERKADRES	Karperweg 19-25	FABRIEK :	WERKORDER :
	PROVINCIE: NH VAK:		LEVERWEEK :
	TEL.BOUW: KONTAKTPERSOON:	GET: TR 29-11-2006	BEHANDELING : THERMISCH VERZINKT
BOUWPLAN	nieuwbouw hoofdkantoor VZA te AMSTERDAM	GEW:	ORDER NR.: 06-07325 / MERK 29 / TEK. NR. 004
ONDERDEEL	dak	GEW:	
OPDRACHTGEVER	B.V. Katwijkse Bouwmaatschappij K.B.M. TEL.NR.:	GEW:	
	Postbus 94 2220 AB KATWIJK	GEWICHT: 67.6 kg	

POSTBUS 31
6850 AA HUISSEN
TELEFOON: (026) 379 79 79
TELEFAX : (026) 379 79 00