MAXIMUM WERKDRUK bar	ONTWERPDRUK VAN DE INSTALLATIE bar

Dit document is VERTROUWELIJK.
Het auteursrecht berust bij **SHELL RESEARCH B.V.**
Zonder schriftelijke toestemming van genoemde Maatschappij mag de inhoud van dit document noch geheel noch gedeeltelijk vermenigvuldigd worden of aan derden worden medegedeeld.
Alle rechten voorbehouden.

ALLE ANKERS ∅30 - VLGS. TEK. V023 BF/87/2017
T.B.V. VORKMAST - ANKERMAL VLGS. TEK. V3503/75/2010 (BESTAAND)

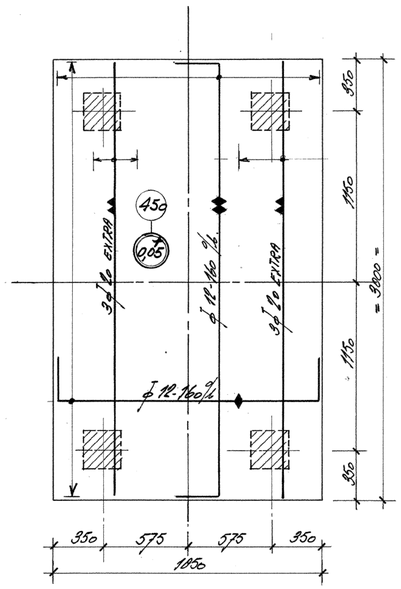

WAPENING PLAAT

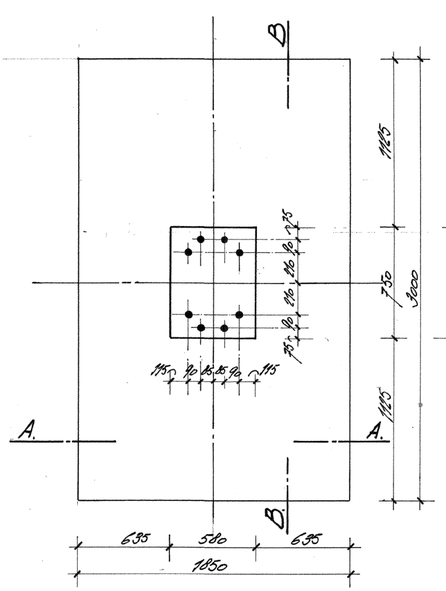

MAATVOERING ANKERS

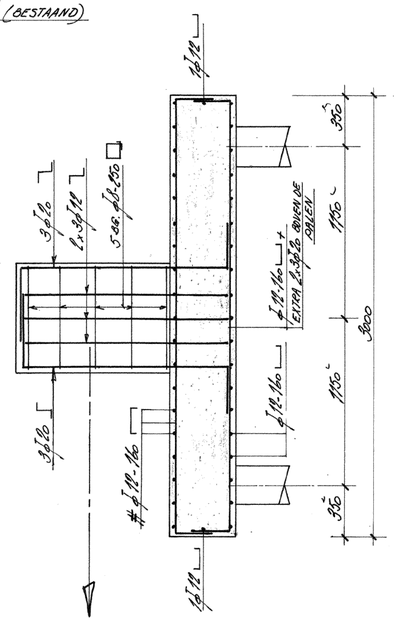

DOORSNEDE B-B

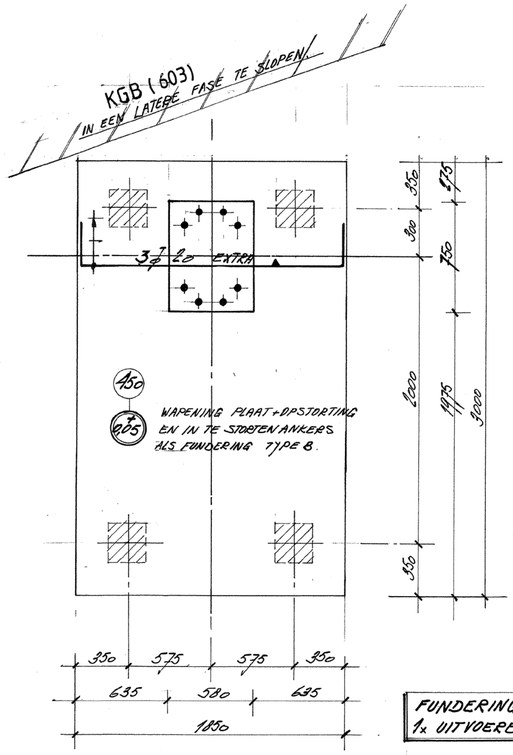

FUNDERING TYPE C. (VORKMAST)
1x UITVOEREN

FUNDERING TYPE B (VORKMAST)
1x UITVOEREN.

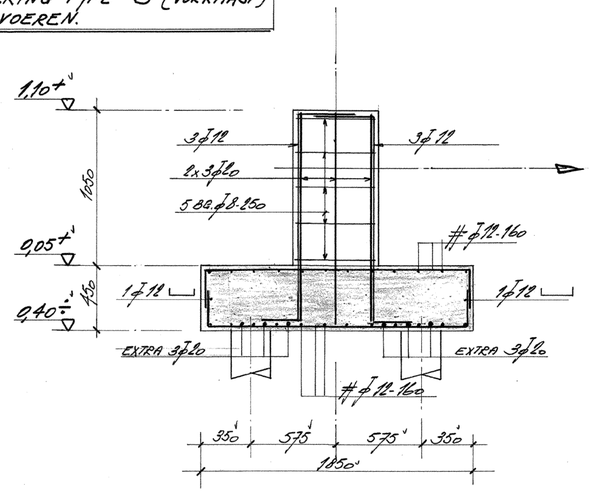

DOORSNEDE A-A

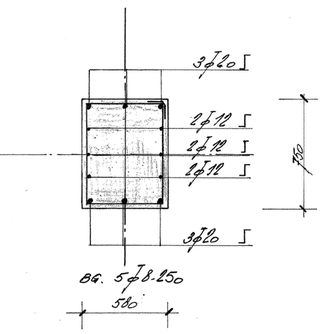

WAPENING OPSTORTING

NOOT:

PEILMATEN IN M.T.O.V. N.A.P.	WERKVLOEREN DIK 50 MM
MATEN IN MM.	
BETONKWALITEIT: $B22^5$ KLASSE : 1	
CEMENTSOORT : H.O.C. KLASSE : A	
KORRELVERDELING VAN DE ZEEFKROMME TUSSEN DE GRENSLIJNEN A EN B	VEREISTE MIN. KUBUSDRUKSTERKTE $\bar{x}3$ BIJ ONTKISTEN VAN DE DRAGENDE BEKISTING: $\bar{x}3$ = 23,5 N/MM²
NOMINALE KORREL : D = 31,5 MM	
CONSISTENTIEGEBIED: 2	
MIN. CEMENTHOEVEELHEID 320 KG/M³	
STAALSOORT : ∅ FeB 400HWL	
OPMERKINGEN:	

BETONDEKKING OP DE BUITENSTE WAPENING IN MM

CONSTRUCTIE DEEL	DROOG MILIEU		VOCHTIG MILIEU		AGRESSIEF MILIEU	
	te controleren	niet te controleren	te controleren	niet te controleren	te controleren	niet te controleren
VLOEREN	15	20	25	30	30	35
WANDEN	15	20	25	30	30	35
BALKEN	25	30	30	35	35	40
KOLOMMEN	30	35	35	40	40	45

OPMERKINGEN:

			E	
			D	
			C	
			B	
			A	
Datum	Omschrijving	Wijz.	Naam	

Projectnaam: LEIDINGMASTENTRACEE HAL 6
Benaming van de tekening: FUNDERING VORKMAST. TYPE B+C.

Tekeningnummer: V604AF/87/1003 ! – A 1
Code | Jaar | Vak Volgnummer | Blad

Schaal: 1:20 | Voor E accoord:
Datum: 12 JAN. 1987 | Lab. afdeling:
Getekend door: [redacted] | Constructeur:
Gecontroleerd: [redacted] | Projectleider: [redacted]

MATERIAALRESERVERINGSLIJSTEN

BENAMING BIJBEHORENDE TEKENINGEN | TEK. NR. | POS. NRS.

Koninklijke/Shell-Laboratorium, Amsterdam

wvz. 84