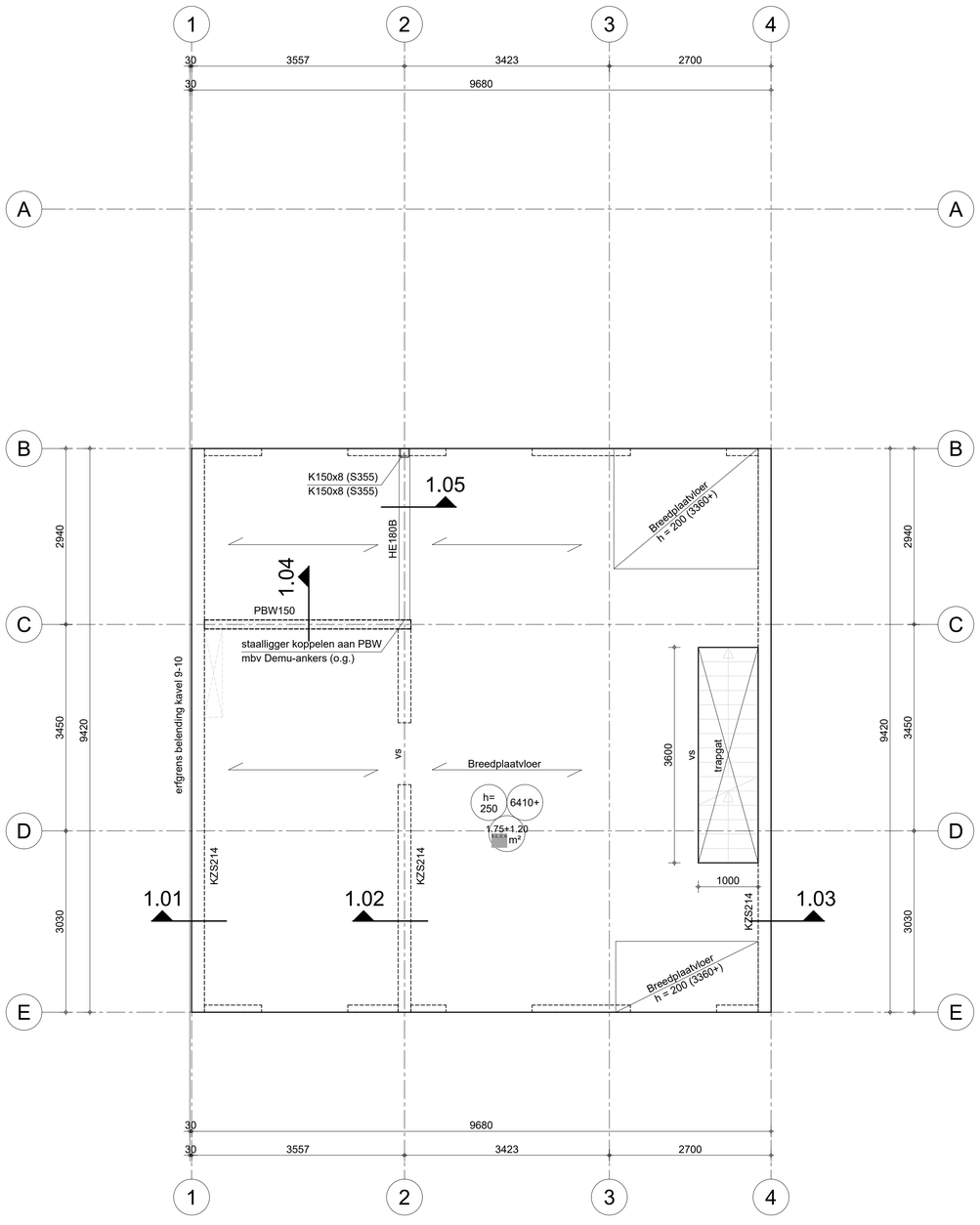

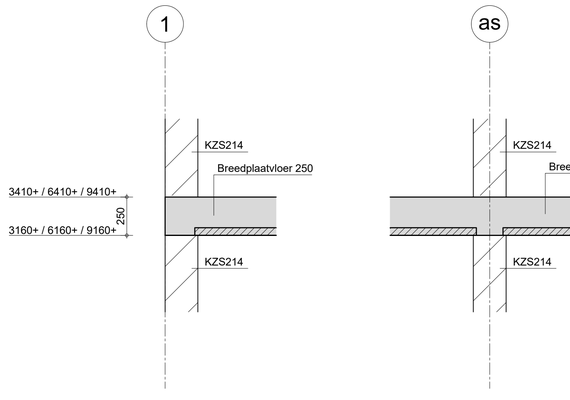

Detail 1.01

Detail 1.02

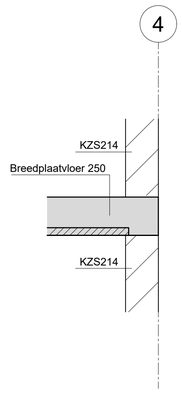

Detail 1.03

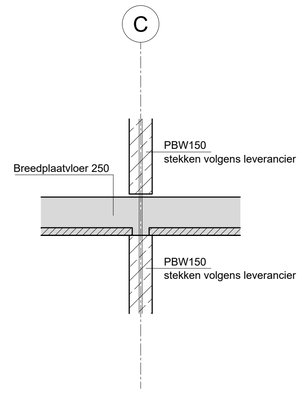

Detail 1.04

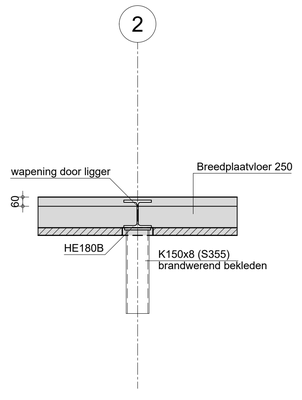

Detail 1.05

Gaten in ligger t.b.v. doorsteken wapening i.o.m. vloerleverancier
Benodigde wapening volgens opgave vloerleverancier

Renvooi staal

Staalkwaliteit: - warmgewalst profielstaal S235JRG2, tenzij anders vermeld
- rechthoekige buizen S275JO koudgevormd, tenzij anders vermeld
- ronde buizen S235JO koudgevormd, tenzij anders vermeld
Boutkwaliteit: 8.8 gerolde draad, tenzij anders vermeld
Ankerkwaliteit: 4.6 gerolde draad, tenzij anders vermeld
Lassen a ≥ 5 mm en a ≥ 0,5t (t=flensdikte), bij buizen a ≥ t (t = wanddikte)
Detailberekeningen en -tekeningen verbindingen volgens staalleverancier
Thermisch verzinkt staal met Dupplexsysteem toepassen t.g.v. staalconstructie blootgesteld aan buitenklimaat
Hulpstaal t.b.v. bouwkundige voorzieningen volgens tekening architect

Renvooi

Verdiepingsvloeren en dakvloer
Breedplaatvloer 250 mm
Milieuklasse XC1
Betonkwaliteit schil C35/45
Betonkwaliteit druklaag C30/37
Tekening en berekening incl. wapening volgens leverancier (categorie 4a)
Maatvoering en positie sparingen volgens opgave derden

Begane grondvloer
Ribcassettevloer 350 mm
Milieuklasse XC1
Rekening houden met stortbelasting 7,5 kN/m2
Tekening en berekening incl. raveelijzers volgens leverancier (categorie 4a)
Maatvoering en positie sparingen volgens opgave derden

Prefab beton
Afmeting zie plattegrond
Milieuklasse XC1
Betonkwaliteit C45/55
Tekening en berekening incl. stekken volgens leverancier (categorie 4b)

Kalkzandsteen
Afmeting zie plattegrond
Kwaliteit CS12 (gelijmd) tenzij anders vermeld
Hoekaansluitingen en t.p.v. stabiliteitswanden vertand uitvoeren

Lateien
Lateien bi/bu en stalen geveldragers (gvd) volgens opgave leverancier

Borstweringssteunen en hekwerk
Tekening en berekening incl. verankering volgens opgave leverancier

Noodafvoeren
Afmeting 200x100 (NA)
Hoogte boven dakvlak 30 mm
Positie afhankelijk van afschot volgens tekening derden

Fundering
Funderingsbalken afmeting zie tekening DO-400
Milieuklasse XC4
Betonkwaliteit C30/37
Prefab betonpalen afmeting zie tekening DO-400
Paalwapening volgens opgave en berekening leverancier

Renvooi Algemeen

Peil = 2630 + N.A.P. Voor aanvang bouw te verifiëren door derden
Voor maatvoering sparingen zie tekening architect resp. installateur
Gevolgklasse CC2
Brandwerendheid hoofddraagconstructie 90 minuten
BL = BetonLatei BW = Betonwand PBL = Prefab BetonLatei
SL = Stalen Latei BK = BetonKolom PBK = Prefab BetonKolom
SGB = Stalen Geveldrager + Brackets KZS = Kalkzandsteen
= Dragend metselwerk onder vloer
= Metselwerk op vloer
= Vloersparing
= Sparingszone
= Overspanningsrichting vloer

gew.	datum	omschrijving	gew.	datum	omschrijving
A			E		
B			F		
C			G		
D			H		

project
Nieuwbouw appartementen Centrumeiland kavel 09-09 te Amsterdam
opdrachtgever
Fair Projects V.O.F.
architect
Studio OxL

omschrijving
2e Verdiepingsvloer
projectleider
constructeur
S. Yüzügüldü
tekenaar
S. Yüzügüldü

projectnummer
21.0020
tekeningnummer
DO-102
fase
DO
status
definitief
datum
11-04-2022
schaal
1:50
formaat
841x841

5.1, 2, e
5.1, 2, e Den Haag
M 5.1, 2, e
E 5.1, 2, e@4ce-engineering.nl
W 5.1, 2, e