5.1, 2, f

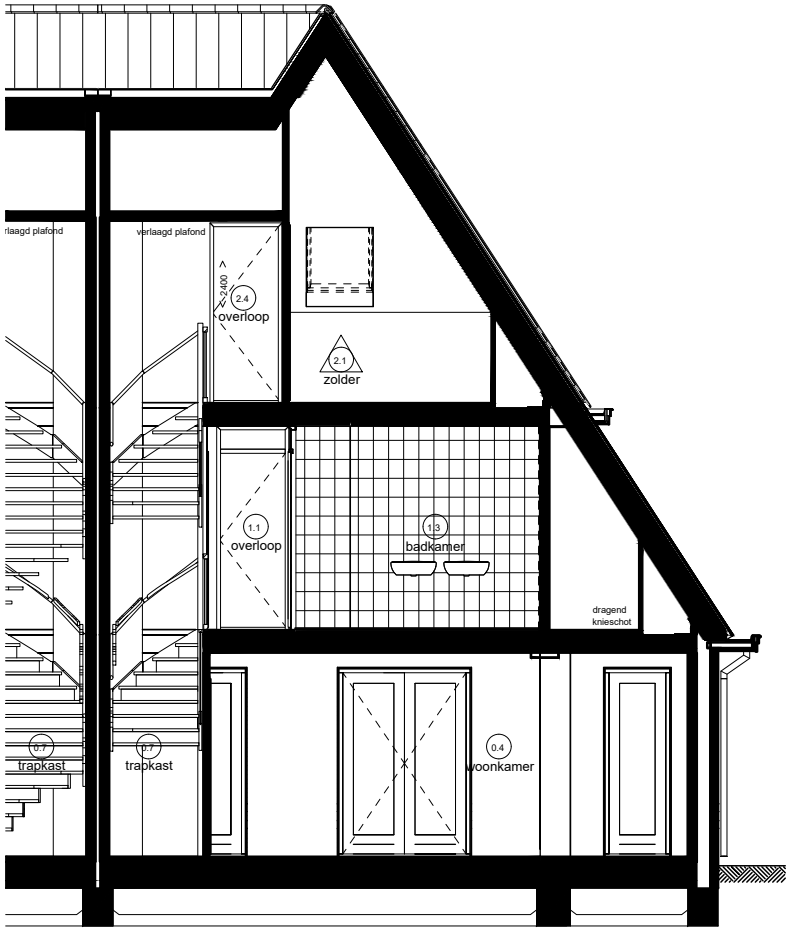

DOORSNEDE BESTAAND
SCHAAL 1:100

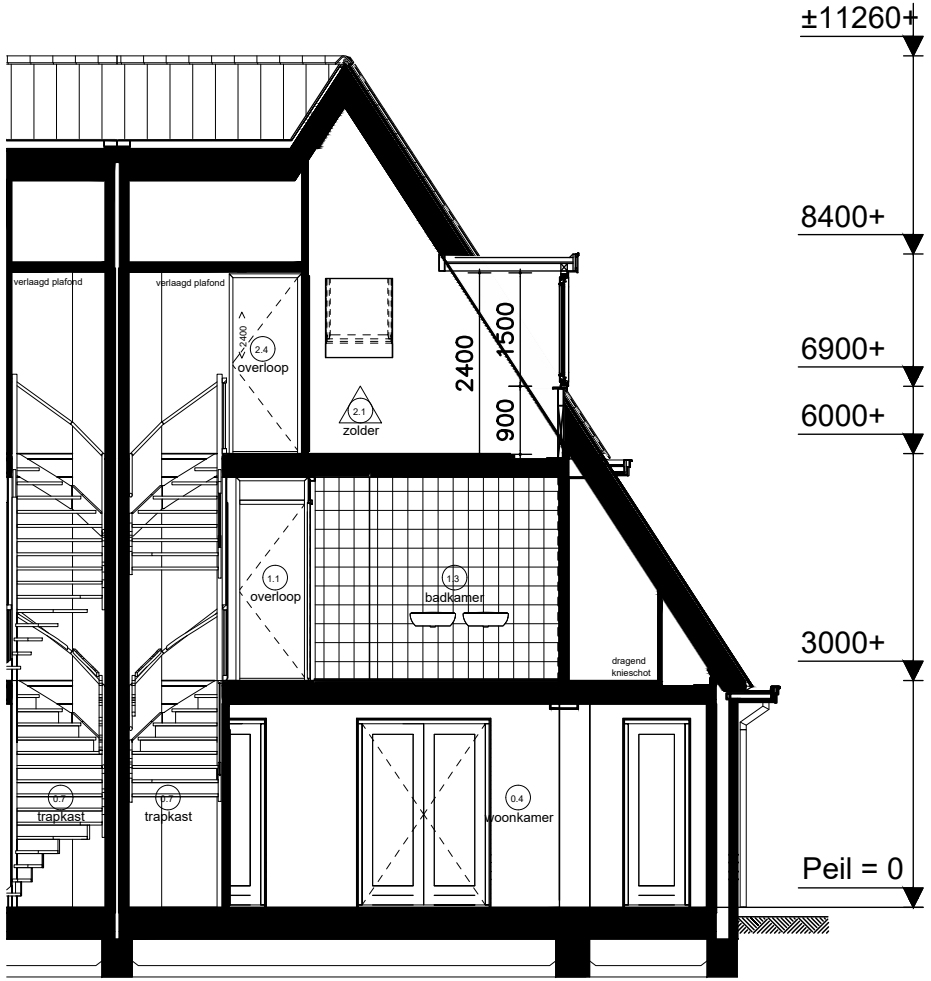

DOORSNEDE GEWIJZIGD

5.1, 2, f



VOORGEVEL BESTAAND
SCHAAL 1:100



VOORGEVEL GEWIJZIGD

5.1, 2, f



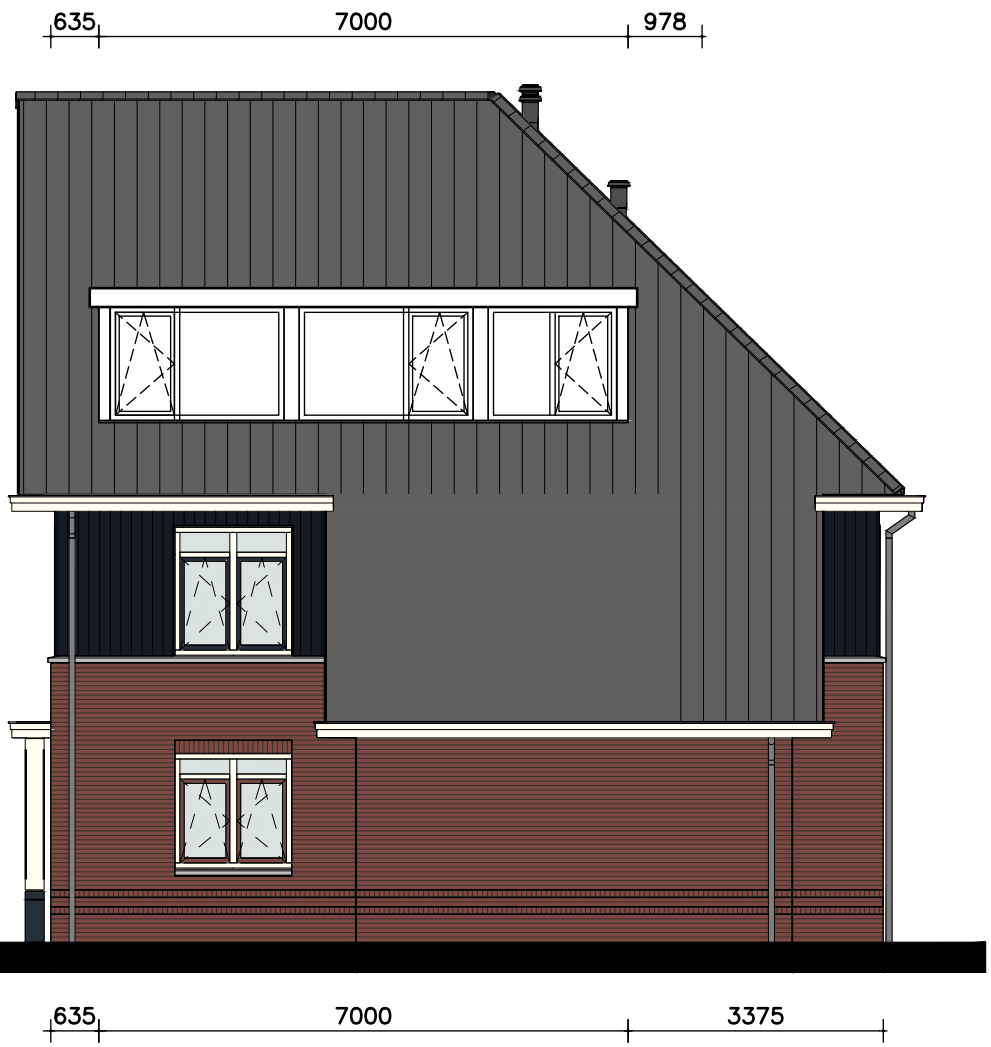

ZIJGEVEL BESTAAND
SCHAAL 1:100

ZIJGEVEL GEWIJZIGD

5.1, 2, f

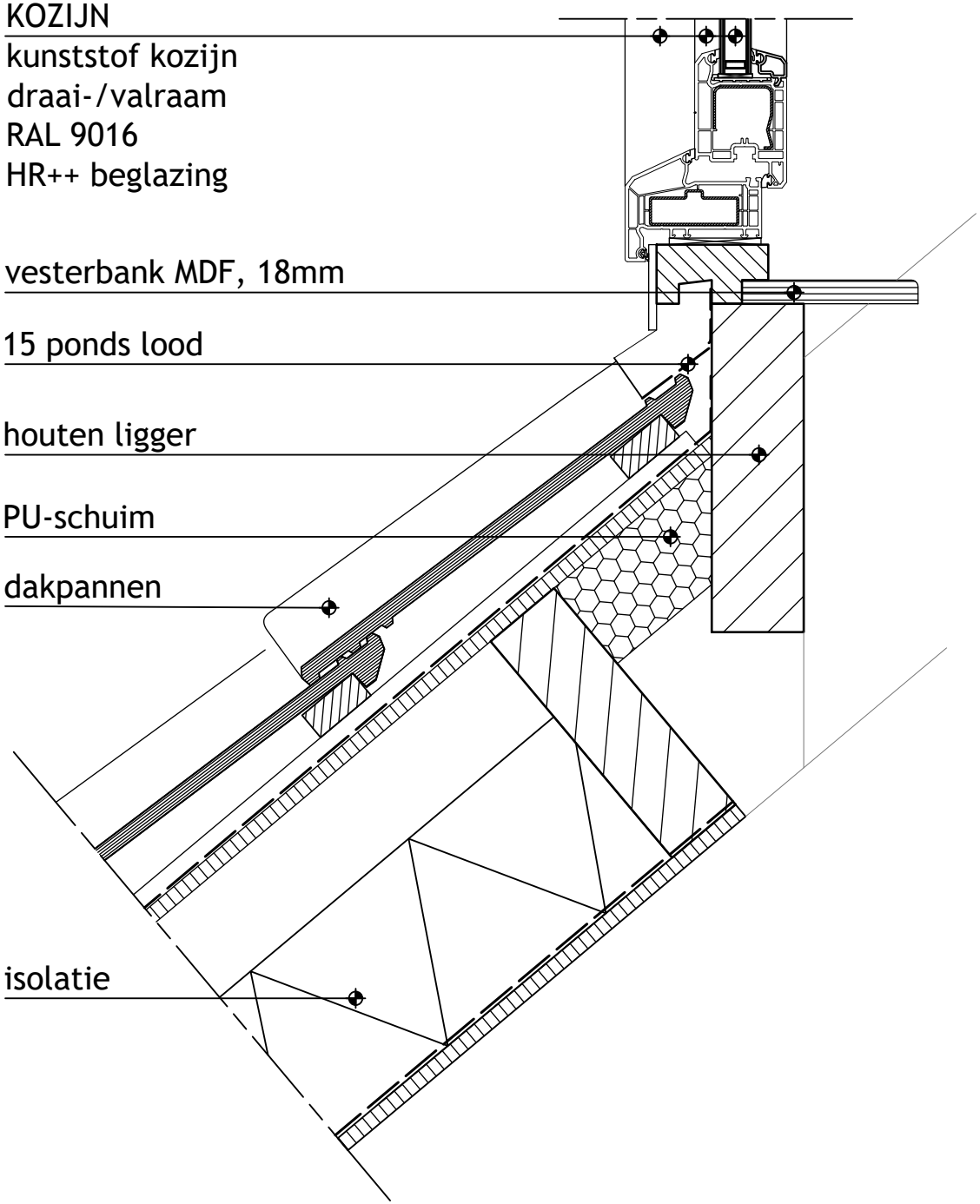

PRINCIPE DETAIL 01
SCHAAL 1:5

DAKELEMENT DAKKAPEL
bitumineuze dakbedekking
underlaymuntplaat 19 mm
isolatie rc=6,3
dampremmende folie
dak balklaag

zinken kraal

keralit boeideel
250mm hoog
RAL 7021

isolatie

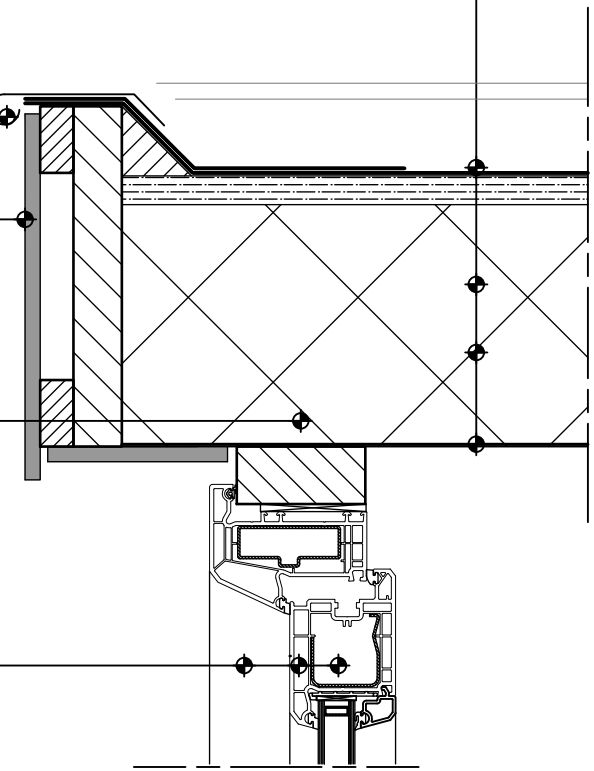

KOZIJN
kunststof kozijn
draai-/valraam
RAL 9016
HR++ beglazing

PRINCIPE DETAIL 02
SCHAAL 1:5

5.1, 2, f

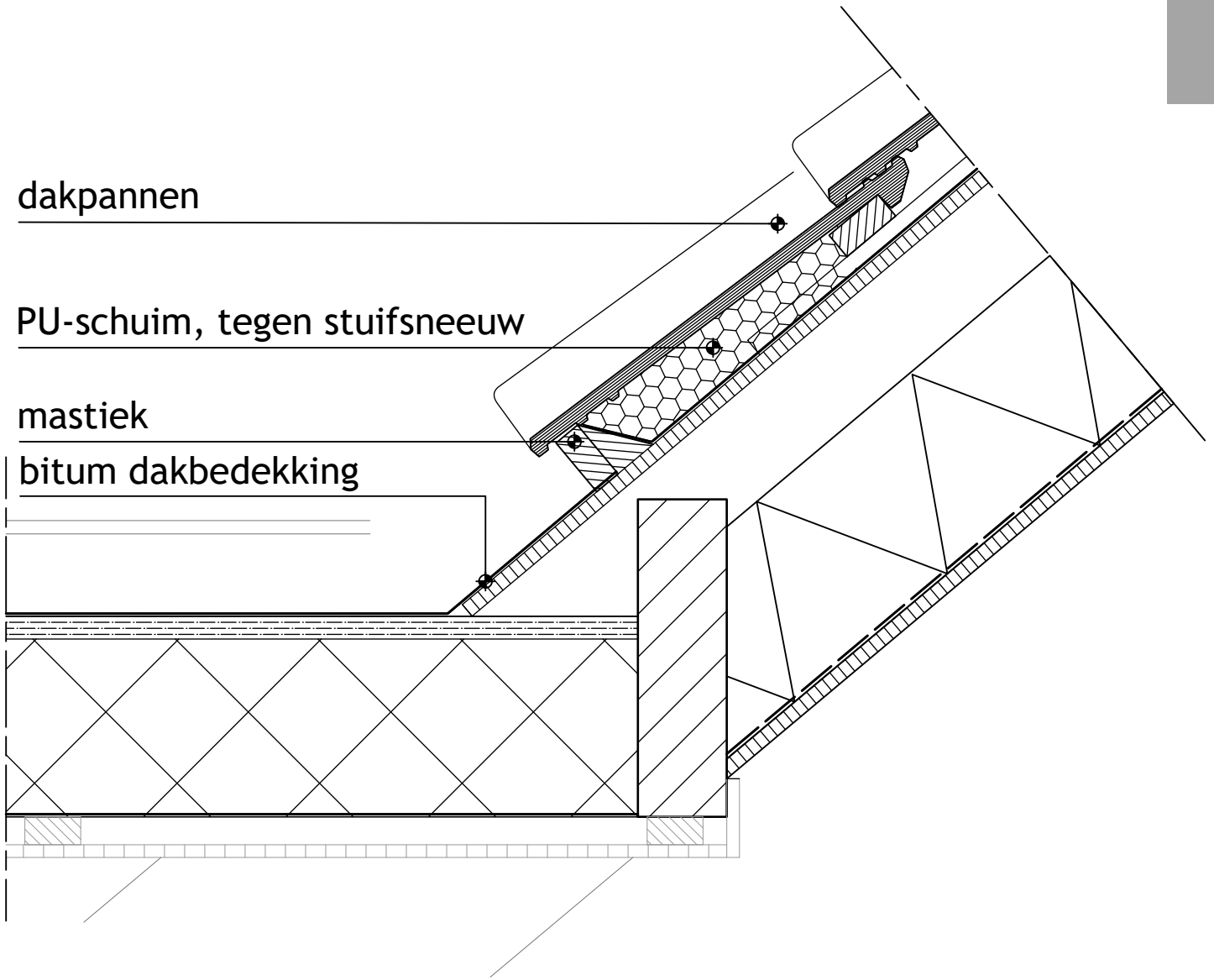

PRINCIPE DETAIL 03
SCHAAL 1:5

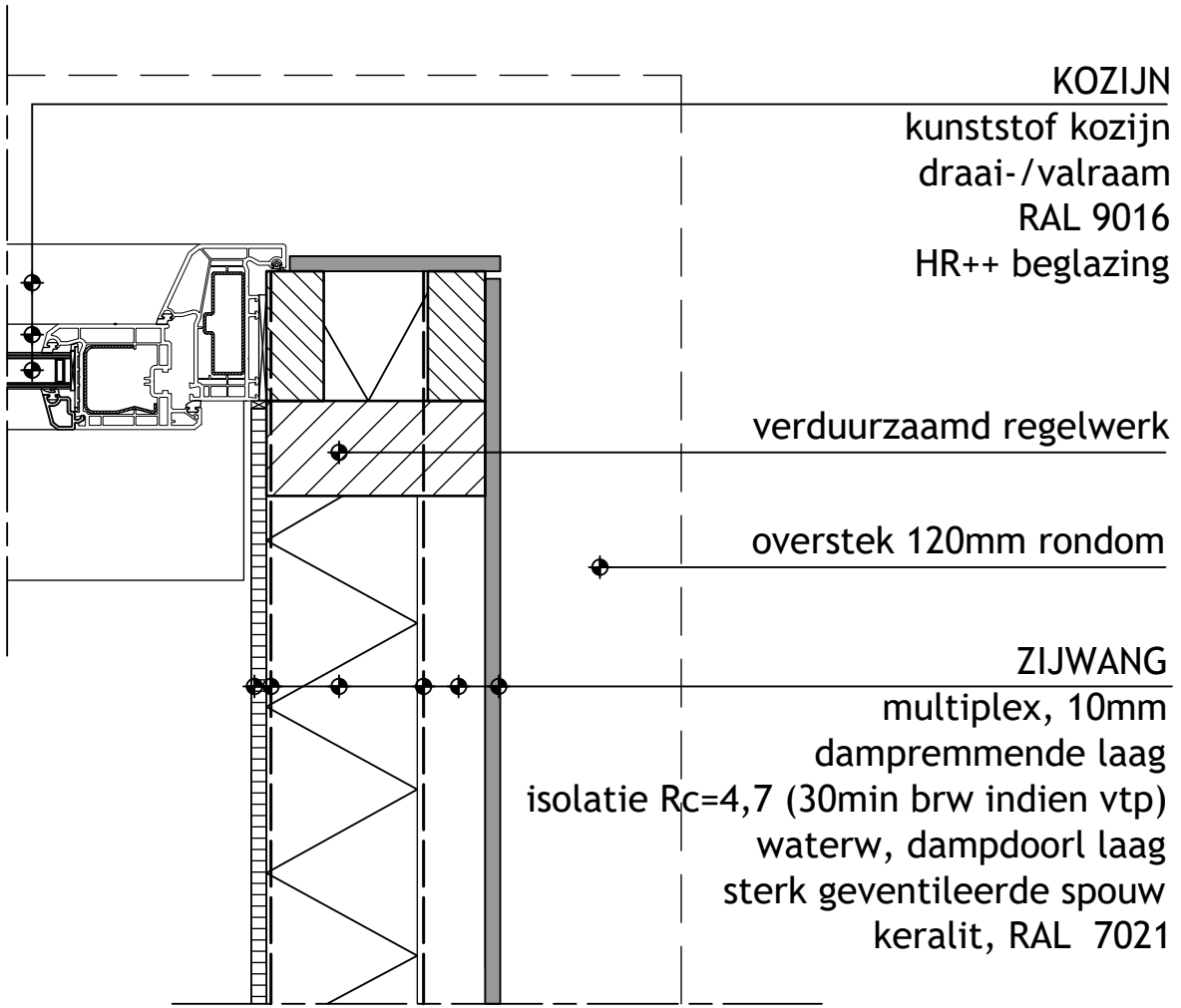

PRINCIPE DETAIL 04
SCHAAL 1:5

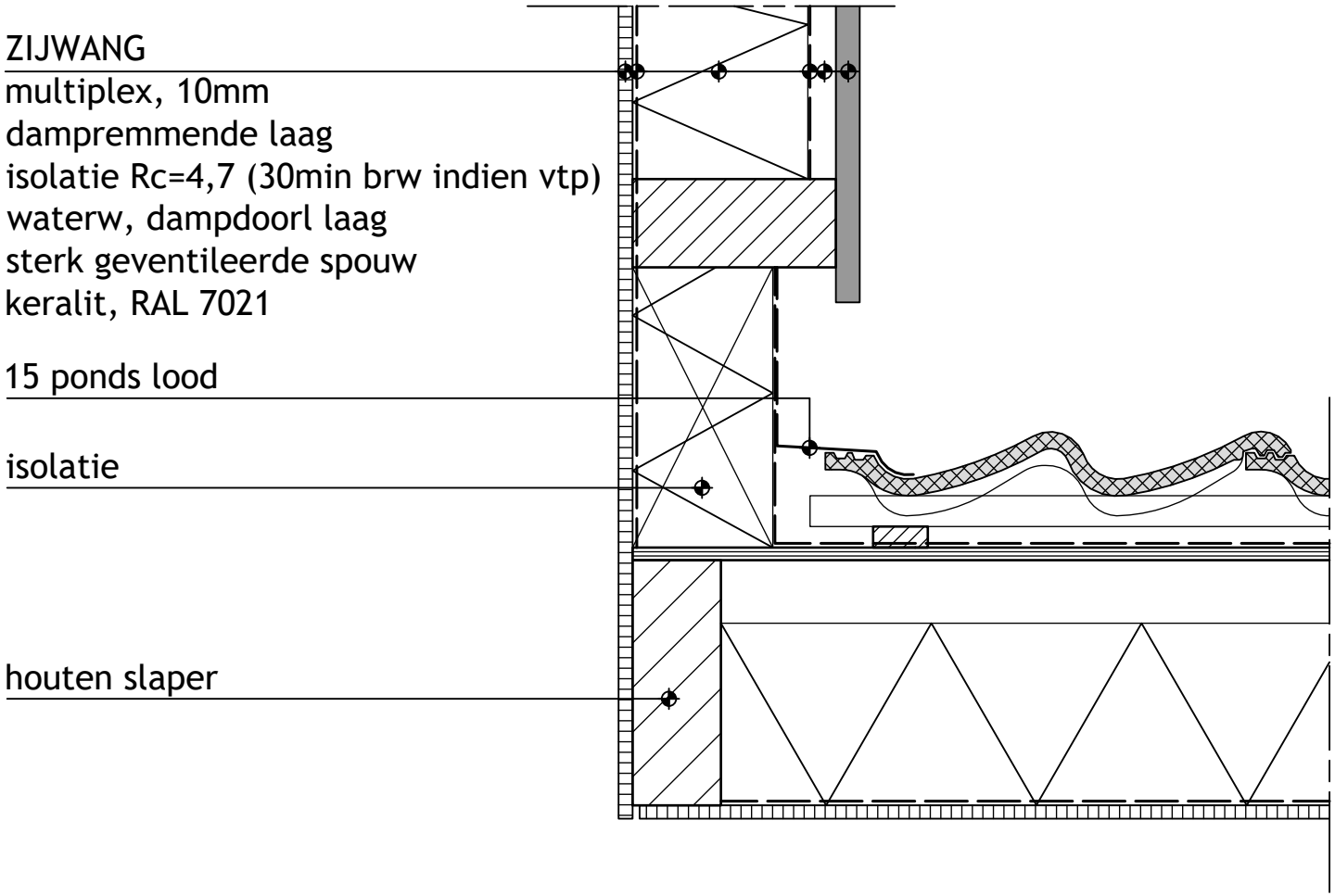

PRINCIPE DETAIL 05
SCHAAL 1:5