123

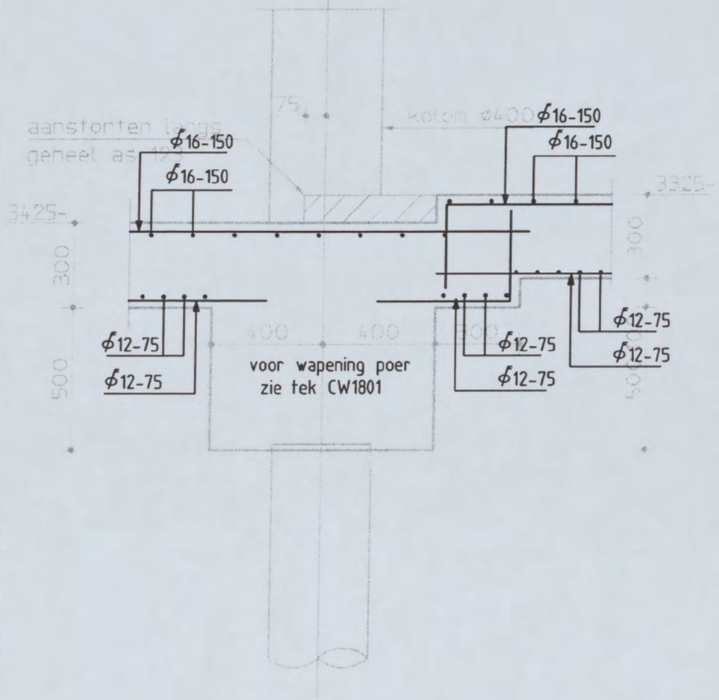

K.130 GEWIJZIGD

Schaal 1:20

125

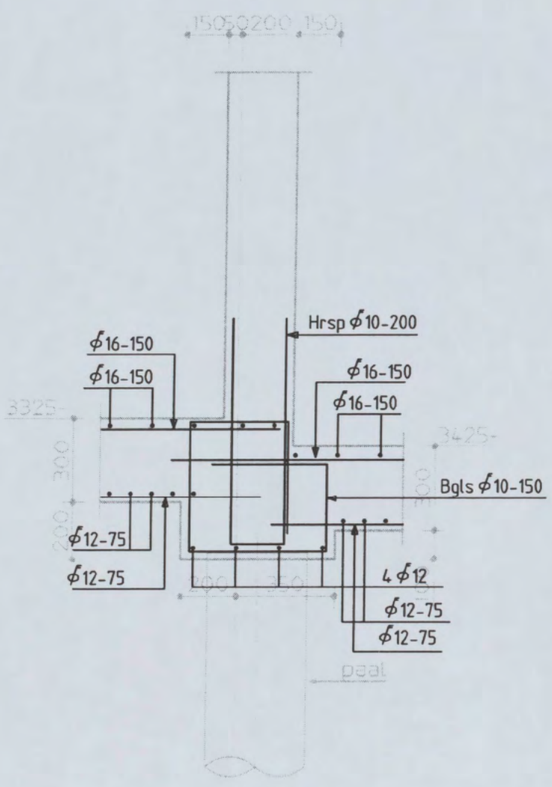

K.131 GEWIJZIGD

Schaal 1:20

let op: lagen vloerwapening
afhankelijk van positie detail

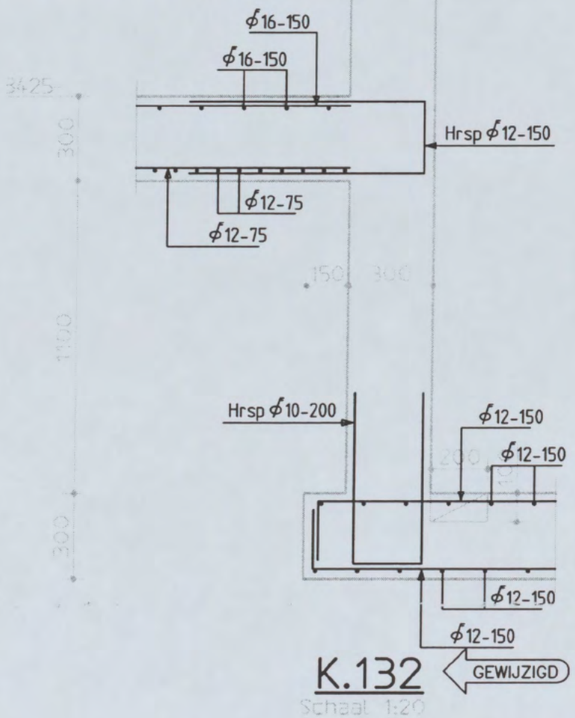

K.132 GEWIJZIGD

Schaal 1:20

Shell NTC Amsterdam
constructie detail

Discipline : Constructie | Bestandsnaam : CW8001 | Bladformaat : A3 | Schaal : 1:20 | Getekend [redacted] | Status : Definitief

ARCADIS
Postbus 84319
2508 AH Den Haag
tel 070 3583583

Projectnummer: 140327.000256 | Tekeningnr.: CW8001 | Bladnr.: 52 | Type : W | Versie : F

let op: lagen vloerwapening
afhankelijk van positie detail

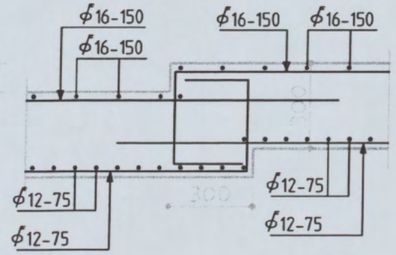

K.133
Schaal 1:20

let op: lagen vloerwapening
afhankelijk van positie detail

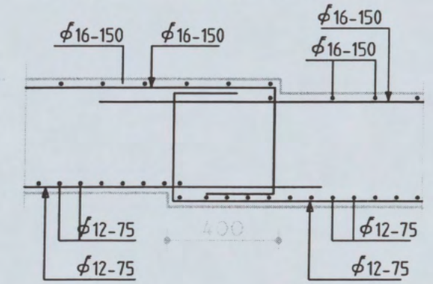

K.134
Schaal 1:20

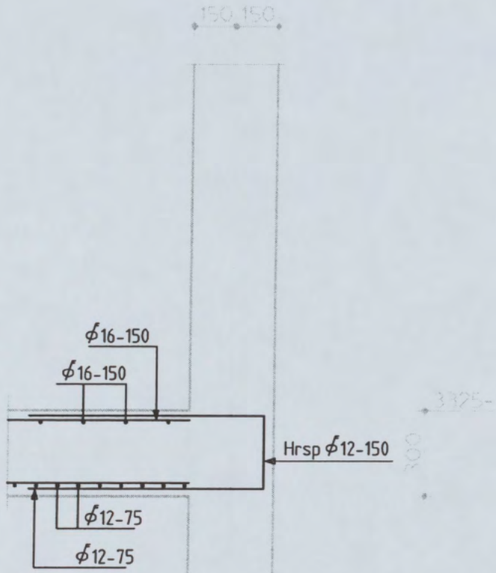

K.135
Schaal 1:20
GEWIJZIGD

Shell NTC Amsterdam
constructie detail

Discipline : Constructie | Bestandsnaam : CW8001 | Bladformaat : A3 | Schaal : 1:20 | Getekend : [redacted] | Status : Definitief

ARCADIS
Postbus 84319
2508 AH Den Haag
tel 070 3583583

Projectnummer:	Tekeningnr.:	Bladnr.:	Type :	Versie :
140327.000256	CW8001	53	W	F

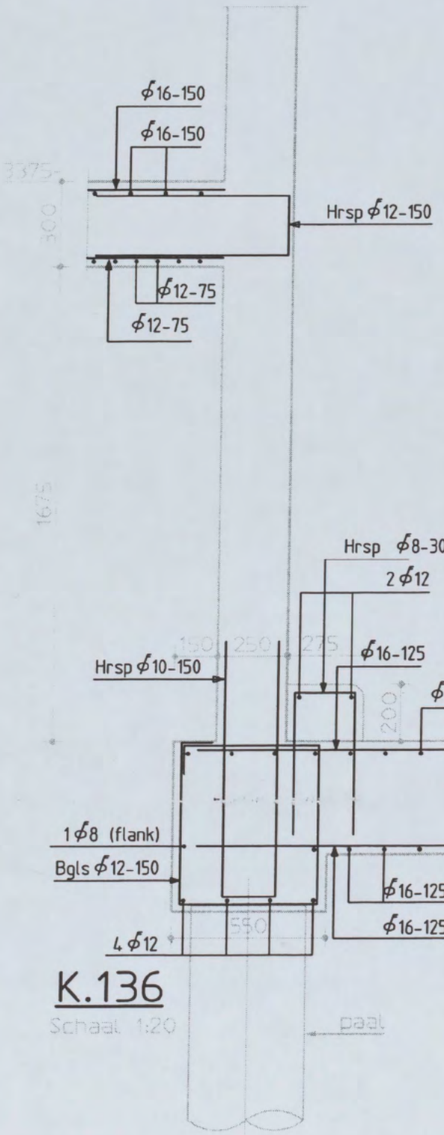

K.136

Schaal 1:20

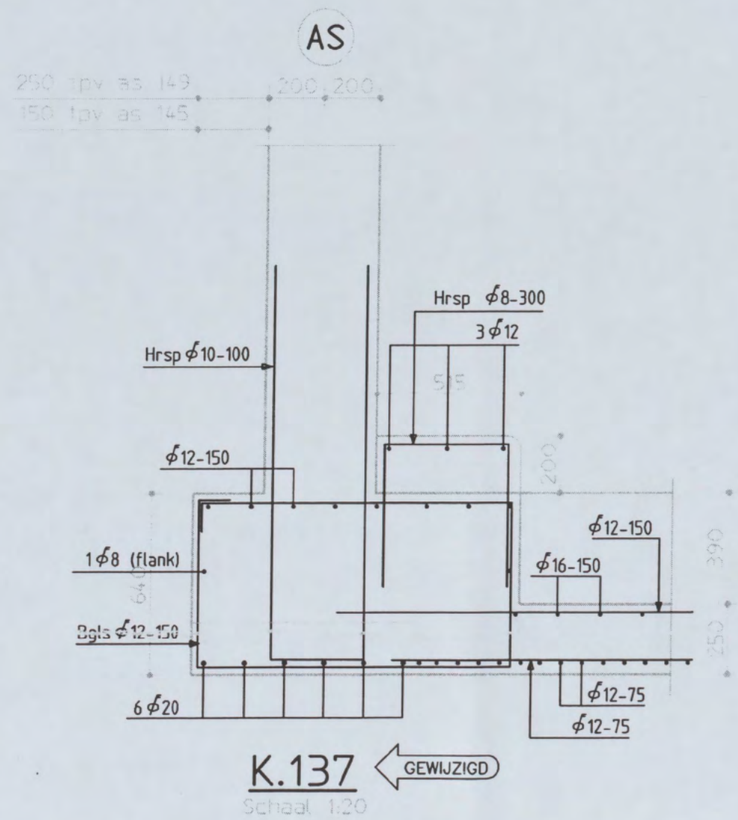

K.137 GEWIJZIGD

Schaal 1:20

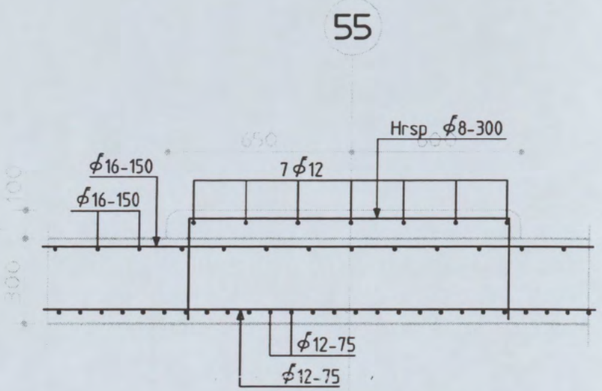

K.138

Schaal 1:20

Shell NTC Amsterdam
constructie detail

Discipline : Constructie | Bestandsnaam : CW8001 | Bladformaat : A3 | Schaal : 1:20 | Getekend : [redacted] | Status : Definitief

ARCADIS
Postbus 84319
2508 AH Den Haag
tel 070 3583583

Projectnummer:	Tekeningnr.:	Bladnr.:	Type :	Versie :
140327.000256	CW8001	54	W	F

10

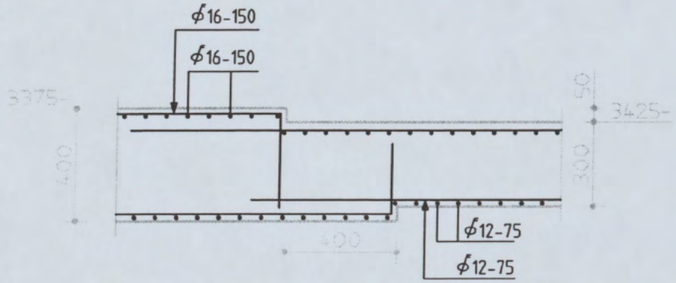

K.139
Schaal 1:20

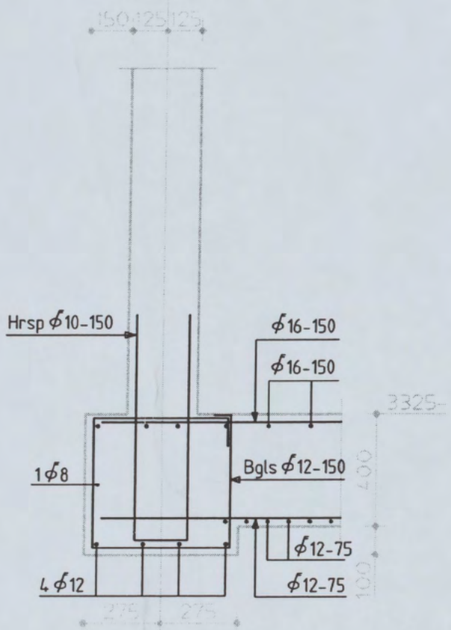

K.140
Schaal 1:20

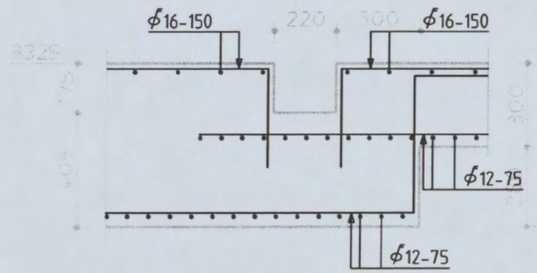

K.141 GEWIJZIGD
Schaal 1:20

Shell NTC Amsterdam
constructie detail

Discipline : Constructie | Bestandsnaam : CW8001 | Bladformaat : A3 | Schaal : 1:20 | Getekend [redacted] | Status : Definitief

ARCADIS
Postbus 84319
2508 AH Den Haag
tel 070 3583583

Projectnummer:	Tekeningnr.:	Bladnr.:	Type :	Versie :
140327.000256	CW8001	55	W	F

123

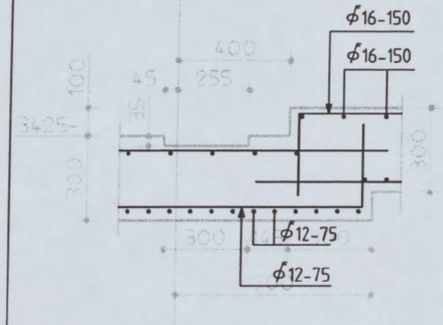

K.142

Schaal 1:20

goot : gootelement van polyesterbeton
met geïntegreerde gietijzeren randbescherming

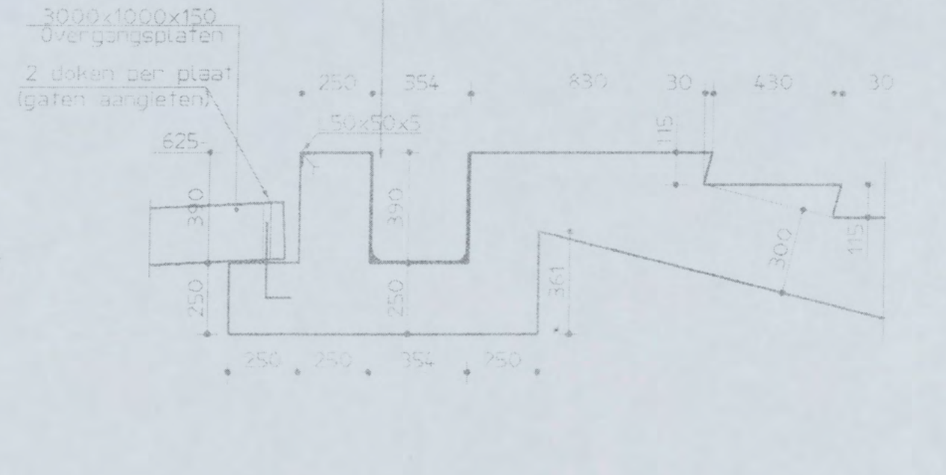

K.143

Schaal 1:20

132

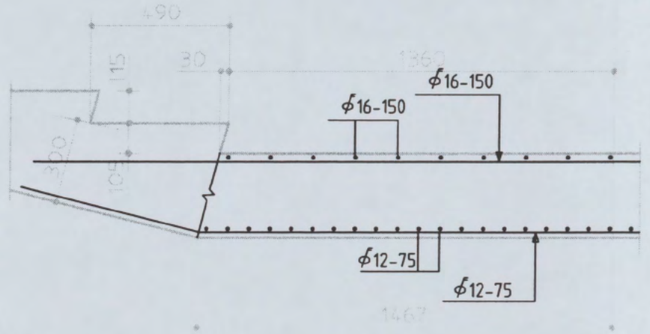

K.144

Schaal 1:20

Shell NTC Amsterdam
constructie detail

Discipline : Constructie | Bestandsnaam : CW8001 | Bladformaat : A3 | Schaal : 1:20 | Getekend [redacted] | Status : Definitief

ARCADIS
Postbus 84319
2508 AH Den Haag
tel 070 3583583

Projectnummer: 140327.000256 | Tekeningnr.: CW8001 | Bladnr.: 56 | Type : W | Versie : F

15

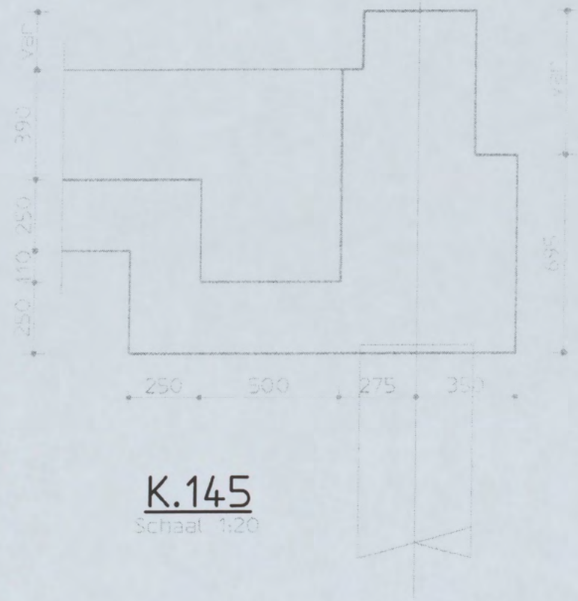

K.145
Schaal 1:20

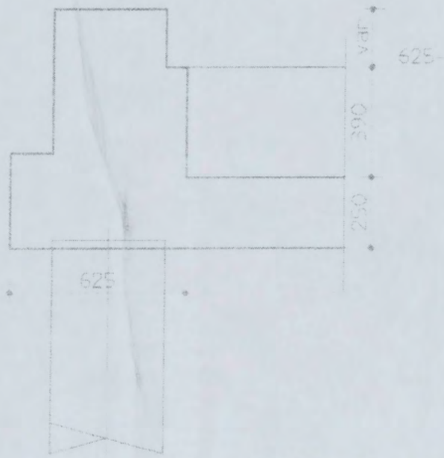

K.146
Schaal 1:20

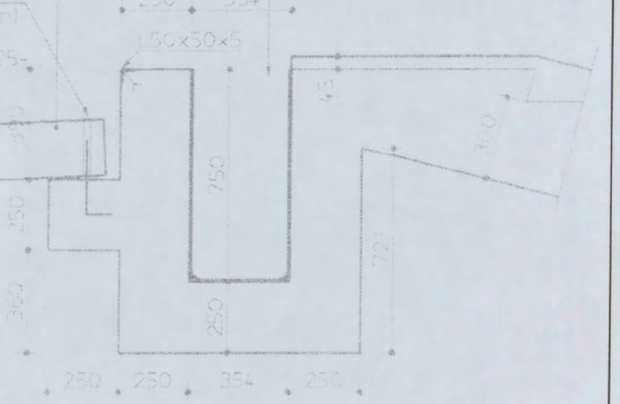

K.147
Schaal 1:20

Shell NTC Amsterdam
constructie detail

Discipline : Constructie | Bestandsnaam : CW8001 | Bladformaat : A3 | Schaal : 1:20 | Getekend [redacted] | Status : Definitief

ARCADIS
Postbus 84319
2508 AH Den Haag
tel 070 3583583

Projectnummer:	Tekeningnr.:	Bladnr.:	Type :	Versie :
140327.000256	CW8001	57	W	F

57

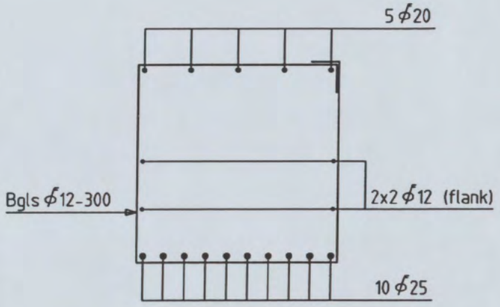

K.149 B

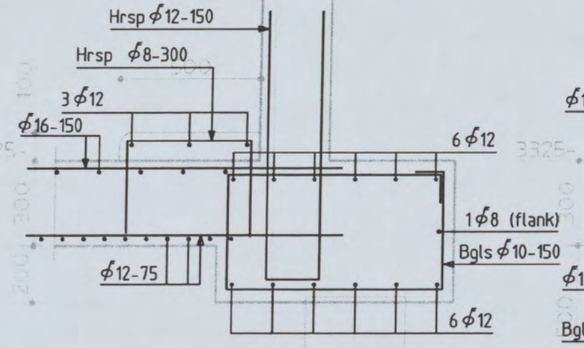

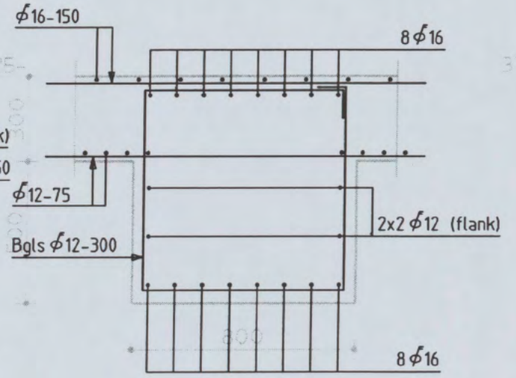

A

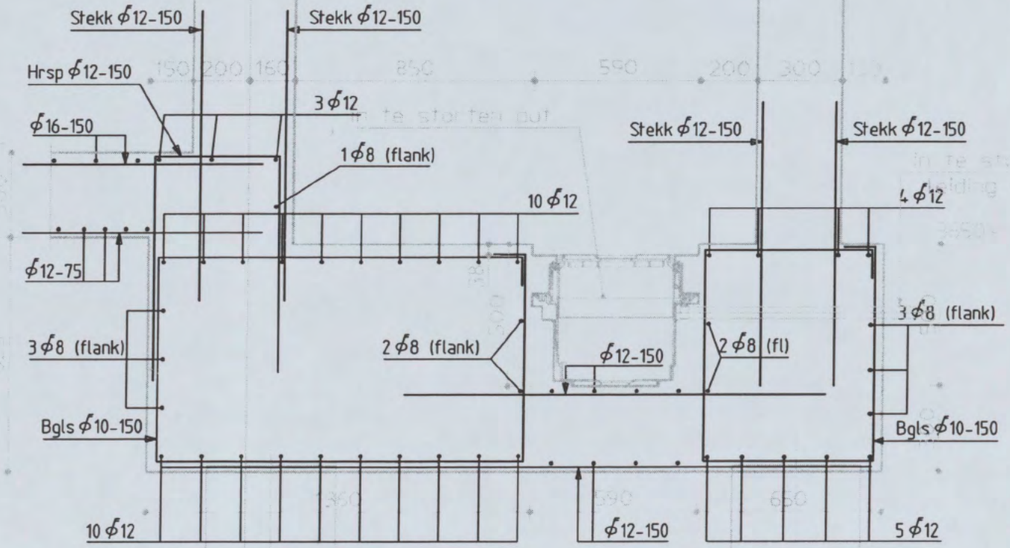

K.148
Schaal 1:20

K.149 A
Schaal 1:20

K.150
Schaal 1:20

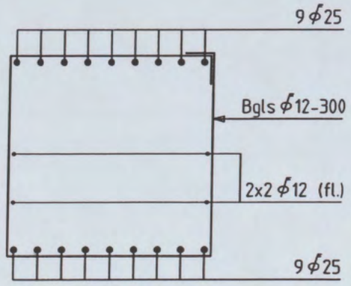

K.149 C

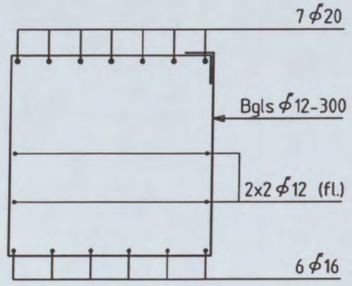

K.149 D

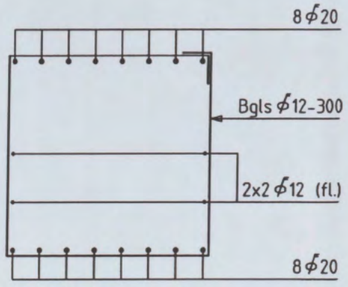

K.149 E

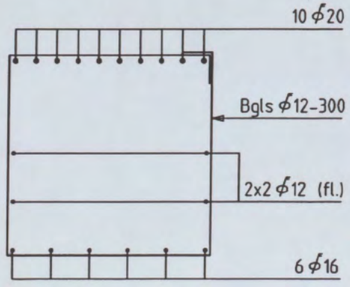

K.149 F

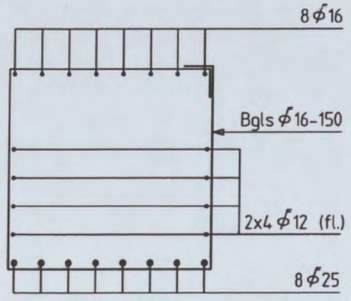

K.149 G

Shell NTC Amsterdam
constructie detail

Discipline : Constructie | Bestandsnaam : CW8001 | Bladformaat : A3 | Schaal : 1:20 | Getekend [redacted] | Status : Definitief

ARCADIS
Postbus 84119
2508 AH Den Haag
tel 070 3583583

Projectnummer:	Tekeningnr.:	Bladnr.:	Type :	Versie :
140327.000256	CW8001	58	W	F

A

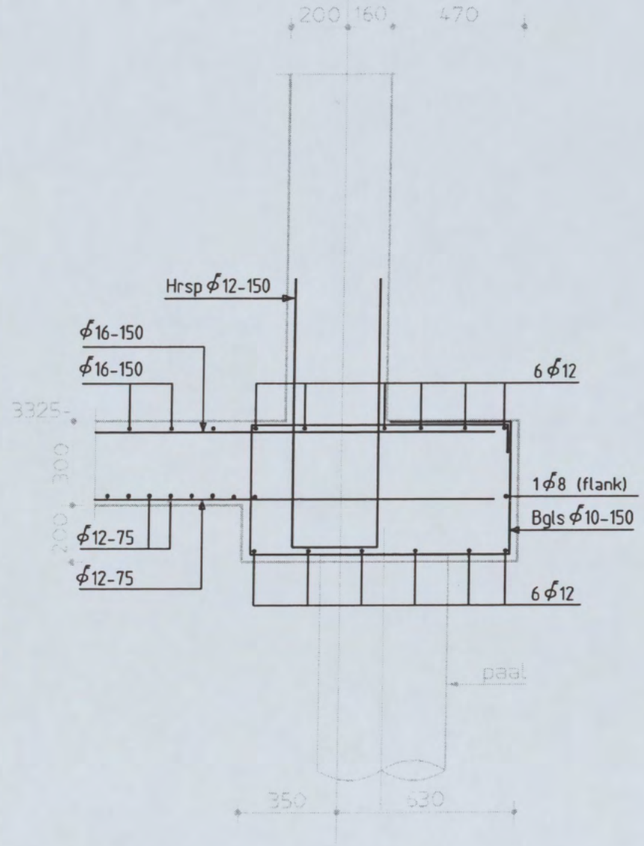

K.151

Schaal 1:20

52

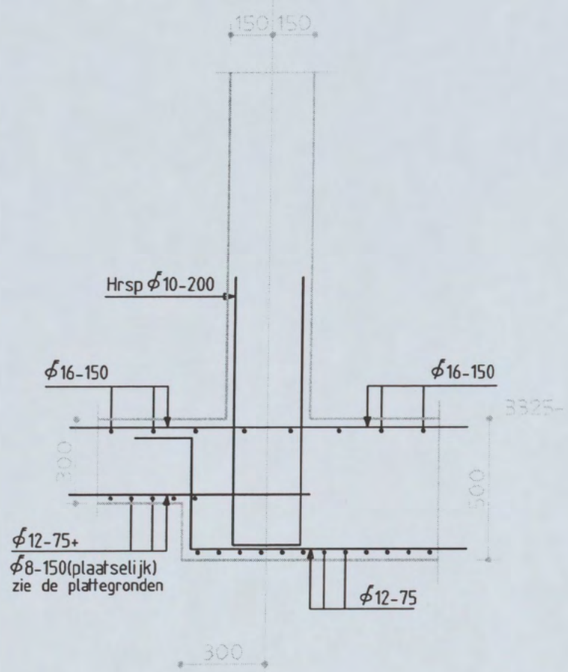

K.152

Schaal 1:20

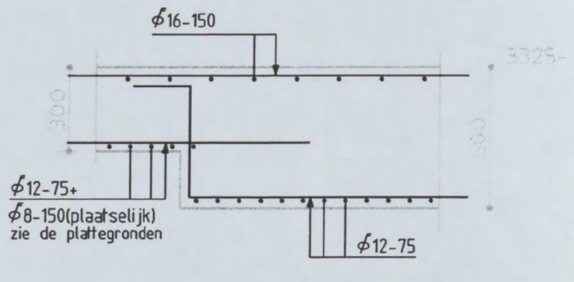

K.153

Schaal 1:20

Shell NTC Amsterdam
constructie detail

Discipline : Constructie | Bestandsnaam : CW8001 | Bladformaat : A3 | Schaal : 1:20 | Getekend : [redacted] | Status : Definitief

ARCADIS
Postbus 84319
2508 AH Den Haag
tel 070 3583583

Projectnummer:	Tekeningnr.:	Bladnr.:	Type :	Versie :
140327.000256	CW8001	59	W	F

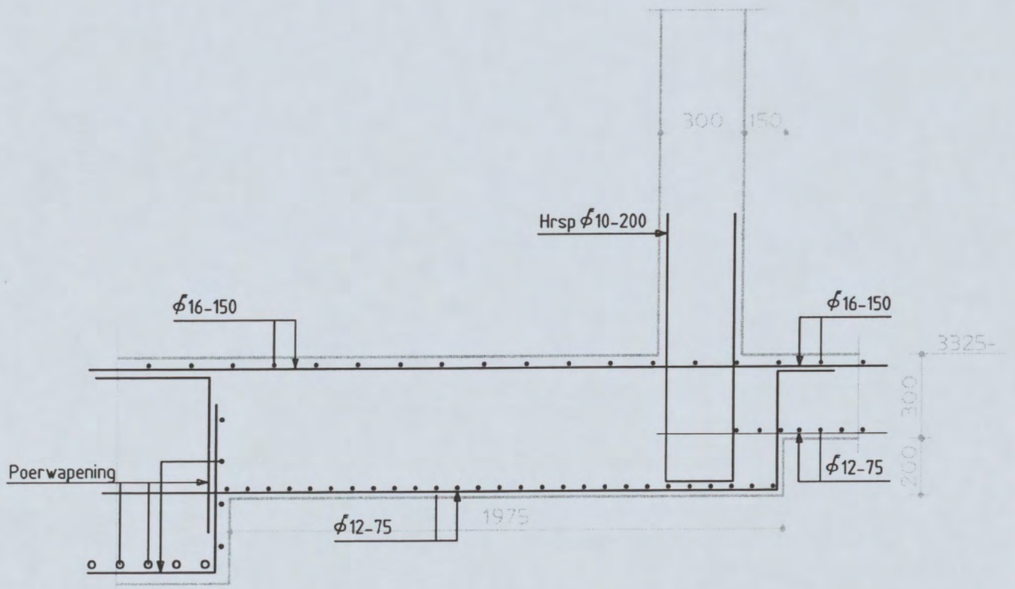

K.154

Schaal 1:20

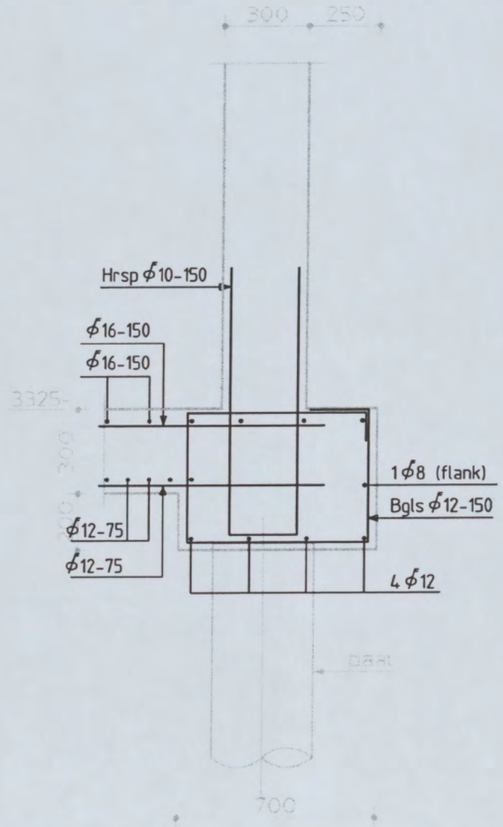

K.155

Schaal 1:20

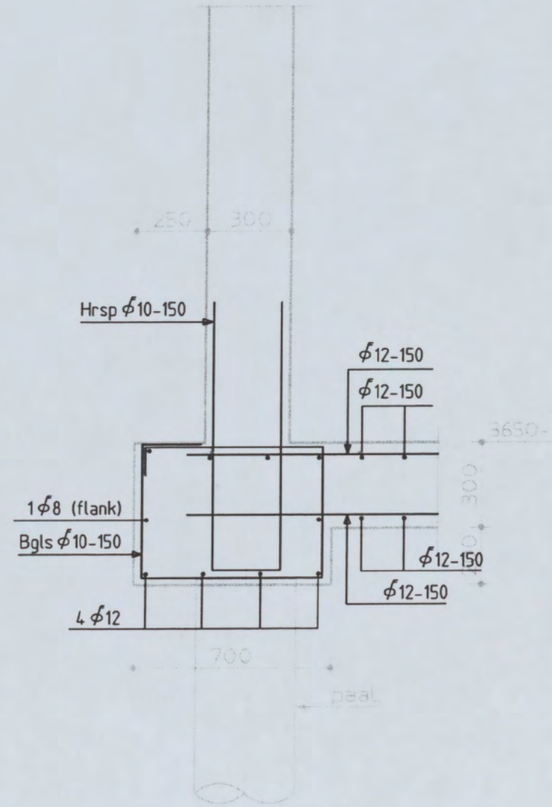

K.156 ⟵ GEWIJZIGD

Schaal 1:20

Shell NTC Amsterdam
constructie detail

Discipline : Constructie | Bestandsnaam : CW8001 | Bladformaat : A3 | Schaal : 1:20 | Getekend [redacted] | Status : Definitief

ARCADIS
Postbus 84319
2508 AH Den Haag
tel 070 3583583

Projectnummer:	Tekeningnr.:	Bladnr.:	Type :	Versie :
140327.000256	CW8001	60	W	F

306

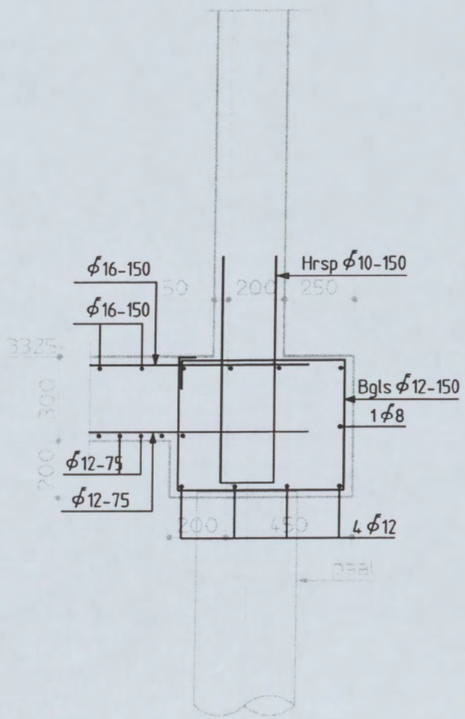

K.157

Schaal 1:20

AS

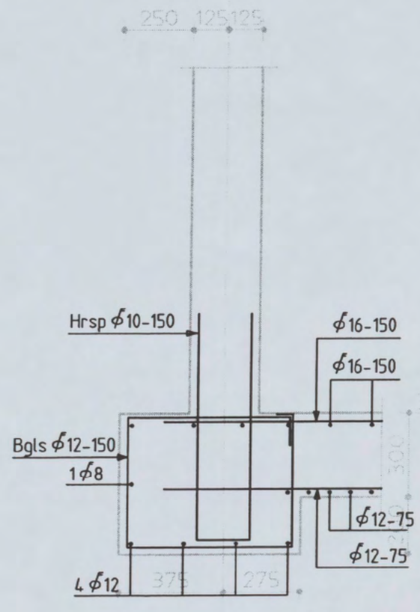

K.158

Schaal 1:20

Shell NTC Amsterdam
constructie detail

Discipline : Constructie | Bestandsnaam : CW8001 | Bladformaat : A3 | Schaal : 1:20 | Getekend : [redacted] | Status : Definitief

ARCADIS
Postbus 84319
2508 AH Den Haag
tel 070 3583583

Projectnummer:	Tekeningnr.:	Bladnr.:	Type :	Versie :
140327.000256	CW8001	61	W	F

let op: lagen en diameter vloerwapening
afhankelijk van positie detail

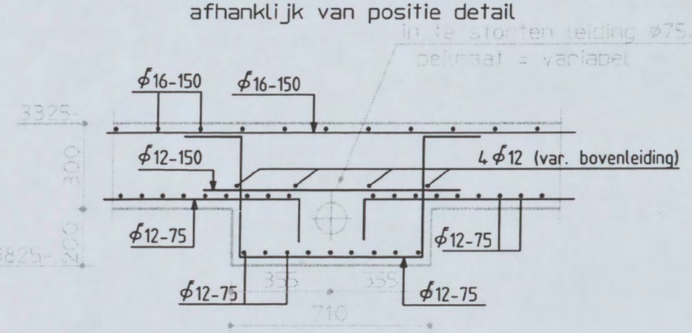

K.C

Schaal 1:20

let op: lagen en diameter vloerwapening
afhankelijk van positie detail

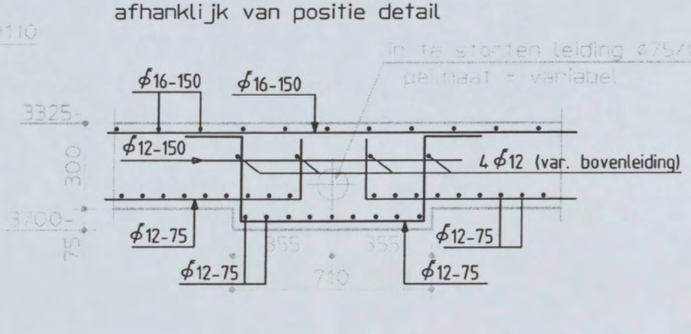

K.D

Schaal 1:20

let op: lagen en diameter vloerwapening
afhankelijk van positie detail

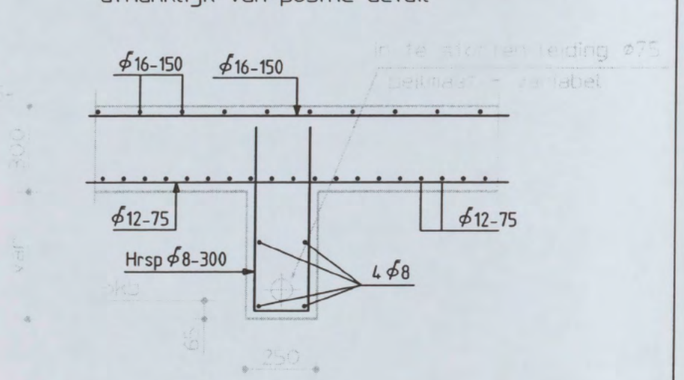

K.E

Schaal 1:20

Shell NTC Amsterdam
constructie detail

Discipline : Constructie | Bestandsnaam : CW8001 | Bladformaat : A3 | Schaal : 1:20 | Getekend [redacted] | Status : Definitief

ARCADIS
Postbus 84319
2508 AH Den Haag
tel 070 3583583

Projectnummer:	Tekeningnr.:	Bladnr.:	Type :	Versie :
140327.000256	CW8001	62	W	F

let op: lagen en diameter vloerwapening
afhankelijk van positie detail

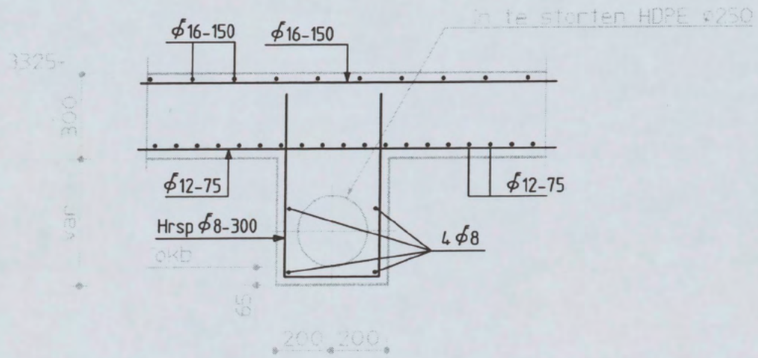

K.F

Schaal 1:20

Shell NTC Amsterdam
constructie detail

Discipline : Constructie | Bestandsnaam : CW8001 | Bladformaat : A3 | Schaal : 1:20 | Getekend [redacted] | Status : Definitief

ARCADIS
Postbus 84319
2508 AH Den Haag
tel 070 3583583

Projectnummer:	Tekeningnr.:	Bladnr.:	Type :	Versie :
140327.000256	CW8001	63	W	F

Opmerkingen :

- Peil = 0 = 3200mm + N.A.P.
- Alle hoogtematen t.o.v. Peil

OPMERKINGEN T.B.V. WAPENING

- WAPENING T.P.V. SPARINGEN WEGKNIPPEN EN RONDOM AFWAPENEN MET HAARSPELDEN EN LANGSSTAVEN VAN DEZELFDE DIAMETER EN MET VOLDOENDE VERANKERINGSLENGTE, TENZIJ ANDERS AANGEGEVEN.
- ALLE LASSEN VERSPRINGEND AAN TE BRENGEN.
- LASLENGTEN:

ϕ8 = 300mm	ϕ20 = 800mm
ϕ10 = 350mm	ϕ25 = 1000mm
ϕ12 = 450mm	ϕ32 = 1200mm
ϕ16 = 650mm	ϕ40 = 1600mm

wapeningsstaal : FeB500 HWL / FeB500 HKN

beton sterkteklasse C28/35

beton milieuklasse : XC4, XD3, XF4 (VLOER) XC4, XD3, XF2 (WANDEN)

betondekking :

op buitenste wapening (mm) *					min. op hoofdwapening (mm) *			
construc-tiedeel	onder	boven	voor/ binnen	achter/ buiten	ø20	ø25	ø32	ø40
plaat wand	30	30	30	35	--	--	50	60
balk poer console	40	35	35	35	--	--	50	60
kolom	-	-	40	40	--	--	50	60

* grootste dekking in tabel dient te worden aangehouden

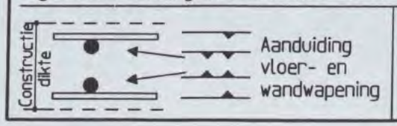

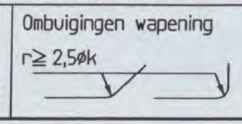

Overzicht

Blad.	Details	Actie
61	K.159, K.160	Toegevoegd

Behorend bij versie B:
Bladnummers : 4, 6, 9, 10, 16 t/m 28, 30, 32, 35, 51 t/m 56, 58 en 62

Behorend bij versie C:
Bladnummers : 2, 7, 11 t/m 15, 29, 31, 33, 34, 58, 59, 60 en 63

Behorend bij versie D:
Bladnummers : 37, 38 en 58

Behorend bij versie E:
Bladnummers : 32, 36, 39 t/m 47 en 54

Behorend bij versie F: uitgave pagina 1 t/m 63
Bladnummers : voor aanvulling zie wijzigingspijlen

Versie	Omschrijving	Naam	Datum
G	Details toegevoegd, zie overzicht	[redacted]	10-11-'05
F	Gewapende details toegevoegd		21-10-'05
E	Gewapende details toegevoegd		29-09-'05
D	Toegevoegd en/of gewijzigde details		26-09-'05

Versie	Omschrijving	Naam	Datum
C	Toegevoegd en/of gewijzigde wap. details (incl. paalmisstanden)	[redacted]	15-09-'05
B	Toegevoegd en/of gewijzigde wap. details (incl. paalmisstanden)	[redacted]	13-09-'05
A	Definitief		22-08-'05

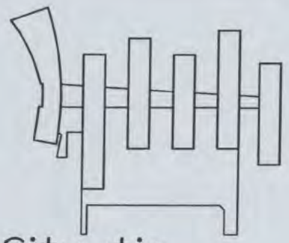

Situatie
Schaal 1:5000

Planoverzicht :

ARCADIS
Infrastructuur, gebouwen, milieu, communications

[redacted]
Gevers Deynootweg 93
Postbus 84319
2508 AH Den Haag
Tel 070 3583 583
Fax 070 3546 163
www.arcadis.nl

N O 1 / 0 4 9 1 - 2004
[redacted]
CONSTRUCTIE AKKOORD
[redacted]

Opdrachtgever : Shell International Chemicals BV

Ontwerp : Arcadis Bouw & Vastgoed BV

Project :

Shell NTC Amsterdam

Onderwerp :

Details constructie Keldervloer Bladnummer 01 t/m 63

Fase	: Werkfase		
Schaal	: 1:20	Discipline	: Constructie
Bladformaat	: A3	Getekend	: [redacted]
Naam submap	:	Gecontroleerd	:
Bestandsnaam	: CW8001	Goedgekeurd	:
Plotschaal	: 1:1	Status	: Definitief

Projectnummer:	Tekeningnr.	: Type :	Versie :
140327.000256	CW8001	W	G

306

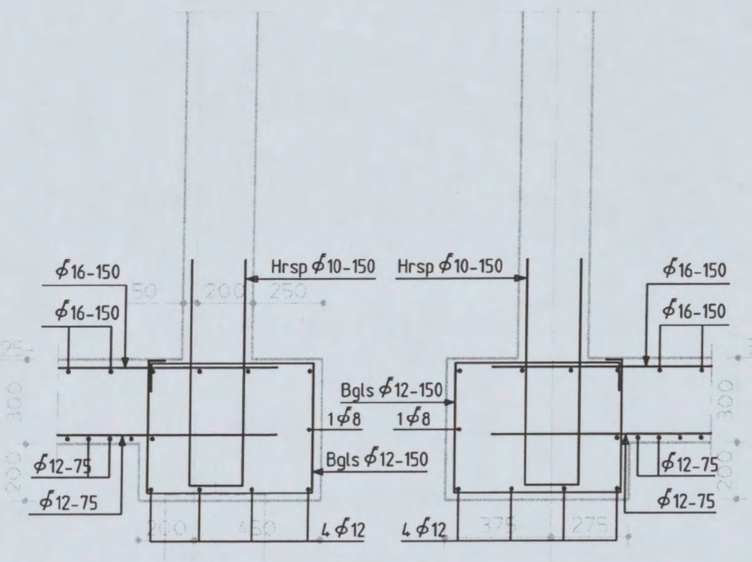

K.157
Schaal 1:20

AS

K.158
Schaal 1:20

125

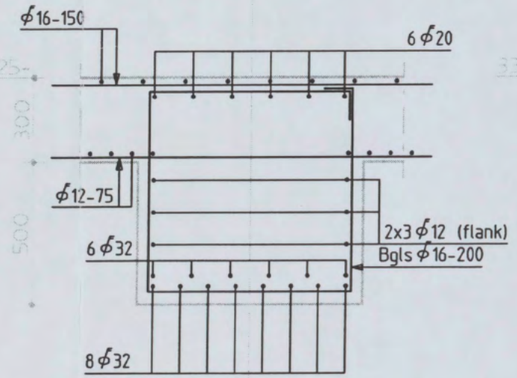

GEWIJZIGD

K.159
Schaal 1:20

125

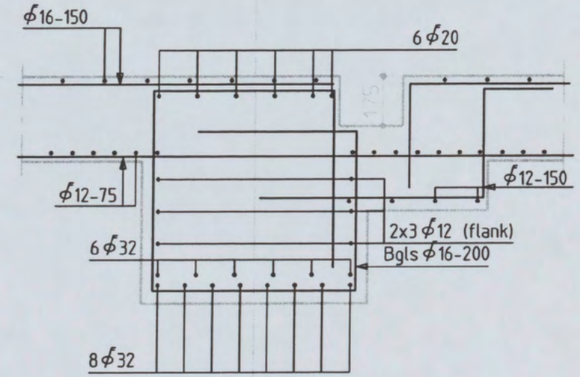

GEWIJZIGD

K.160
Schaal 1:20

Shell NTC Amsterdam
constructie detail

Discipline : Constructie | Bestandsnaam : CW8001 | Bladformaat : A3 | Schaal : 1:20 | Getekend : [redacted] | Status : Definitief

ARCADIS
Postbus 84319
2508 AH Den Haag
tel 070 3583583

Projectnummer:	Tekeningnr.:	Bladnr.:	Type :	Versie :
140327.000256	CW8001	61	W	G

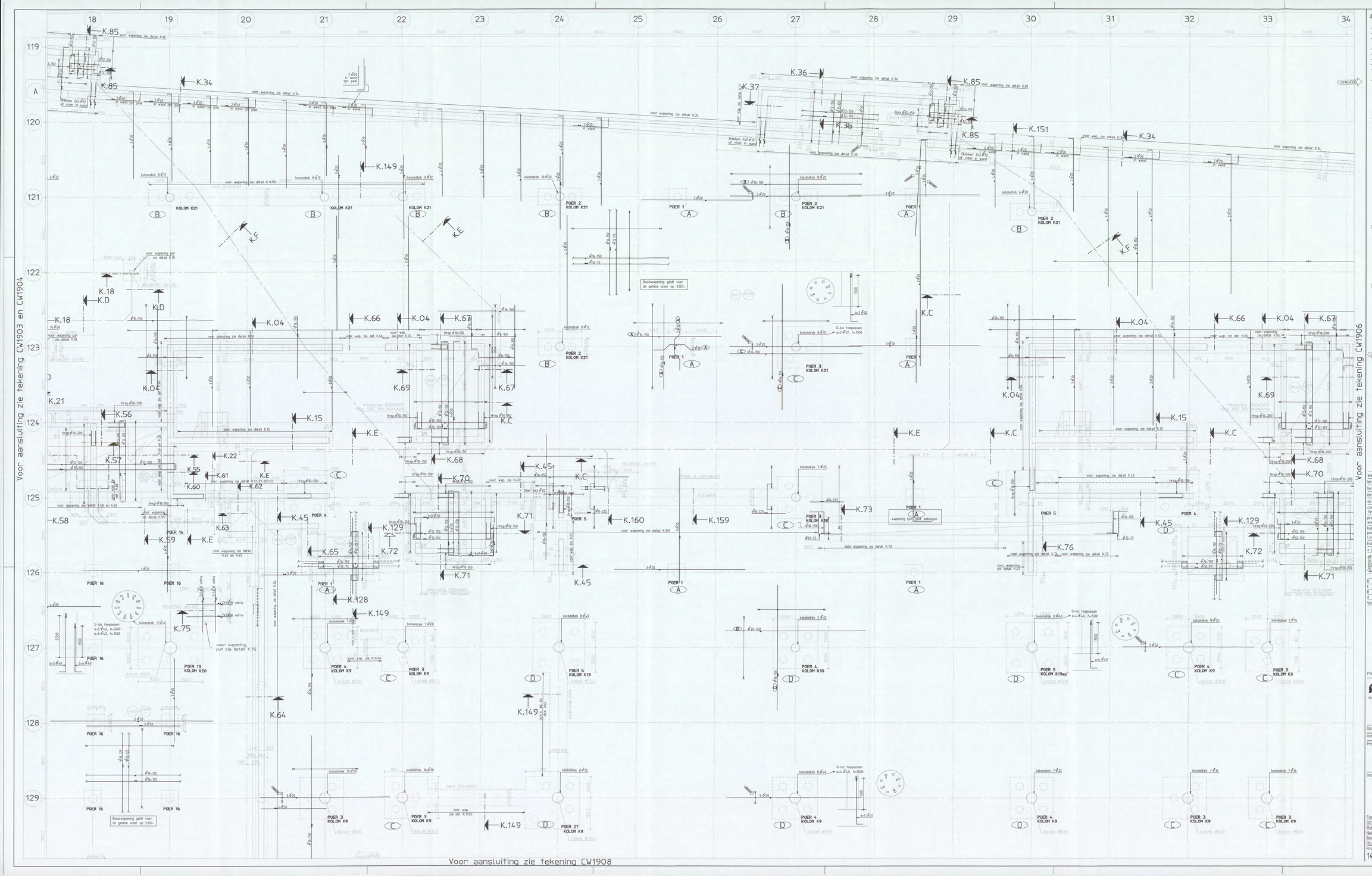

Renvooi:

- Peil = 0 = 3.200mm + N.A.P.
- Alle hoogtematen t.o.v. Peil
- Alle kolommen in het werk gestort
- Afmetingen kolommen:
  ø400 (tenzij anders aangegeven)
- Voor Poeren 1 t/m 16 zie tekening CW1801
- Voor Poeren 21 t/m 28 zie tekening CW1802
- Voor details zie tek CW8001
- Vloeren gevlinderd uitvoeren
- In te storten leiding ——— ———
  voor exacte positie zie sparingstekening
- Dekking t.p.v. detectielussen: 80mm.

STANDAARD WAPENINGSDETAILS:

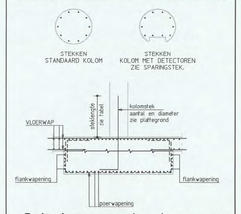

Principe wapening in poeren

(PALEN NIET GETEKEND)

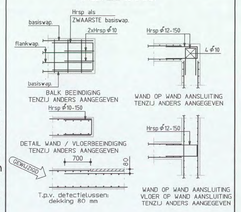

OPMERKINGEN T.B.V. WAPENING

- WAPENING T.P.V. SPARINGEN WEGKNIPPEN EN RONDOM AFWAPENEN MET HAARSPELDEN EN LANGSSTAVEN VAN DEZELFDE DIAMETER EN MET VOLDOENDE VERANKERINGSLENGTE, TENZIJ ANDERS AANGEGEVEN.
- ALLE LASSEN VERSPRINGEND AAN TE BRENGEN.

- LASLENGTEN:

ø8 = 300mm	ø20 = 800mm
ø10 = 350mm	ø25 = 1000mm
ø12 = 450mm	ø32 = 1200mm
ø16 = 650mm	ø40 = 1600mm

wapeningsstaal : FeB500 HW. / FeB500 HKN
beton sterkteklasse C28/35
beton milieuklasse : XC4, XD3, XF4 (VLOER) XC4, XD3, XF2 (WANDEN)
betondekking :

op buitenste wapening (mm) *					min. op hoofdwapening (mm) *			
constructiedeel	onder	boven	voor/binnen	achter/buiten	ø20	ø25	ø32	ø40
plaat wand	35	30	30	30			50	60
balk poer console	40	35	35	35	20	25	50	60
kolom	-	-	40	40	20	25	50	60

* grootste dekking in tabel dient te worden aangehouden

Aanduiding vloer- en wandwapening

Ombuigingen wapening r ≥ 2,5ø

D	Wapening toegevoegd, zie pijlen	[redacted]	10-11-'05
C	Gewijz. tpv 2e paalmisst. zie pijl. (23x)		05-10-'05
B	Gewijzigd t.p.v. paalmisstanden		15-09-'05
A	Definitief		22-08-'05
Versie	Omschrijving	Naam	Datum



Situatie
Schaal 1:5000

Planoverzicht :

ARCADIS
Infrastructuur, gebouwen, milieu, communications
N 0 1 / 0 4 9 1 - 2004 [redacted]
CONSTRUCTIE AKKOORD
Geverx Deynoothweg 93
Postbus 84319
2508 AH Den Haag
Tel 070 3083 583
Fax 070 3548 163
www.arcadis.nl

Opdrachtgever : Shell International Chemicals BV
Ontwerp : Arcadis Bouw & Vastgoed BV
Project :

Shell NTC Amsterdam

Onderwerp :

Keldervloer
tpv as 18 t/m as 34
en as 119 t/m as 129

Fase : Werkfase

Schaal	: 1:50	Discipline	: Constructie
Bladformaat	: 1389x841	Getekend	: [redacted]
Naam submap	:	Gecontroleerd	:
Bestandsnaam	: CW1905	Goedgekeurd	:
Plotschaal	: 1:1	Status	: Definitief
Projectnummer :		Tekeningnr.	: Type : Versie :
140327.000256		CW1905	W D

Voor aansluiting zie tekening CW1905

Voor aansluiting zie tekening CW1907

Voor aansluiting zie tekening CW1909

33 34 35 36 37 38 39 40 41 42 43 44 45 46

119 120 A 121 122 123 124 125 2 126 127 128 129

GEWIJZIGD

K.36 K.37 K.85 K.151 K.35 K.34 K.F K.D K.04 K.67 K.66 K.69 K.C K.68 K.70 K.45 K.18 K.71 K.15 K.129 K.72 K.149

POER 1 A
POER 2 KOLOM K21 B
POER 3 KOLOM K21 C
POER 3 KOLOM K9 C
POER 4 KOLOM K9 D
POER 5 KOLOM K19 D
POER 3 KOLOM K18 C
POER 4 KOLOM K10 D
POER 5 KOLOM K19aD D
POER 5

Wapening geldt voor de gehele vloer.

Inkassing 200x200 diep 100 tov vloerpeil

Renvooi:

- Peil = 0 = 3.200mm + N.A.P.
- Alle hoogtematen t.o.v. Peil
- Alle kolommen in het werk gestort
- Afmetingen kolommen ø400 (tenzij anders aangegeven)
- Voor Poeren 1 t/m 16 zie tekening CW1801
- Voor Poeren 21 t/m 28 zie tekening CW1802
- Voor details zie tek CW8001
- Vloeren gevlinderd uitvoeren
- In te storten leiding ——— — ———
  voor exacte positie zie sparingstekening
- Dekking t.p.v. detectielussen 80mm.

STANDAARD WAPENINGSDETAILS:

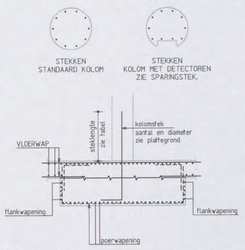

Principe wapening in poeren

(PALEN NET GETEKEND)

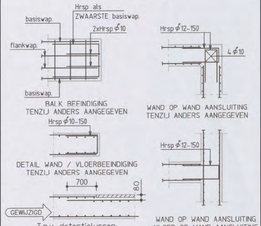

OPMERKINGEN T.B.V. WAPENING

- WAPENING T.P.V. SPARINGEN WEGKNIPPEN EN RONDOM AFWAPENEN MET HAARSPELDEN EN LANGSSTAVEN VAN DEZELFDE DIAMETER EN MET VOLDOENDE VERANKERINGSLENGTE, TENZIJ ANDERS AANGEGEVEN
- ALLE LASSEN VERSPRINGEND AAN TE BRENGEN.

- LASLENGTEN

ø8	= 300mm	ø20	= 800mm
ø10	= 350mm	ø25	= 1000mm
ø12	= 450mm	ø32	= 1200mm
ø16	= 650mm	ø40	= 1600mm

wapeningsstaal : Fe8500 HWL / Fe8500 HKN

beton sterkteklasse C28/35

beton milieuklasse : XC4, XD3, XF4 (VLOER) XC4, XD3, XF2 (WANDEN)

betondekking :

op buitenste wapening (mm) *					min. op hoofdwapening (mm) *			
construc-tiedeel	onder	boven	voor/ binnen	achter/ buiten	ø20	ø25	ø32	ø40
plaat wand	35	30	30	30	20	25	50	60
balk poer console	40	35	35	35	20	25	50	60
kolom	-	-	40	40	20	25	50	60

* grootste dekking in tabel dient te worden aangehouden

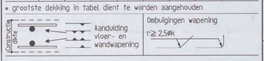

C	Wapening toegevoegd (zie pijlen)	[redacted]	10-11-'05
B	Gewijzigd tpv 2e paalmisst. zie pijl (2x)		05-10-'05
A	Definitief (incl. paalmisstanden)		15-09-'05
Versie	Omschrijving	Naam	Datum



Situatie
Schaal 1:5000

Planoverzicht :

ARCADIS
Infrastructuur, gebouwen, milieu, communications
Gevers Deynootweg 93
Postbus 84319
2508 AH Den Haag
Tel 070 3583 583
Fax 070 3546 163
www.arcadis.nl

N 0 1 / 0 4 9 1 - [redacted]

CONSTRUCTIE AKKOORD

Opdrachtgever : Shell International Chemicals BV

Ontwerp : Arcadis Bouw & Vastgoed BV

Project :

Shell NTC Amsterdam

Onderwerp :

Keldervloer
tpv as 33 t/m as 46 en
as 119 t/m as 129

Fase	: Werkfase		
Schaal	: 1:50	Discipline	: Constructie
Bladformaat	: A0	Getekend	:
Naam submap	:	Gecontroleerd	: [redacted]
Bestandsnaam	: CW1906	Goedgekeurd	:
Plotschaal	: 1:1	Status	: Definitief
Projectnummer :		Tekeningnr. : Type :	Versie :
140327.000256		CW1906 W	C

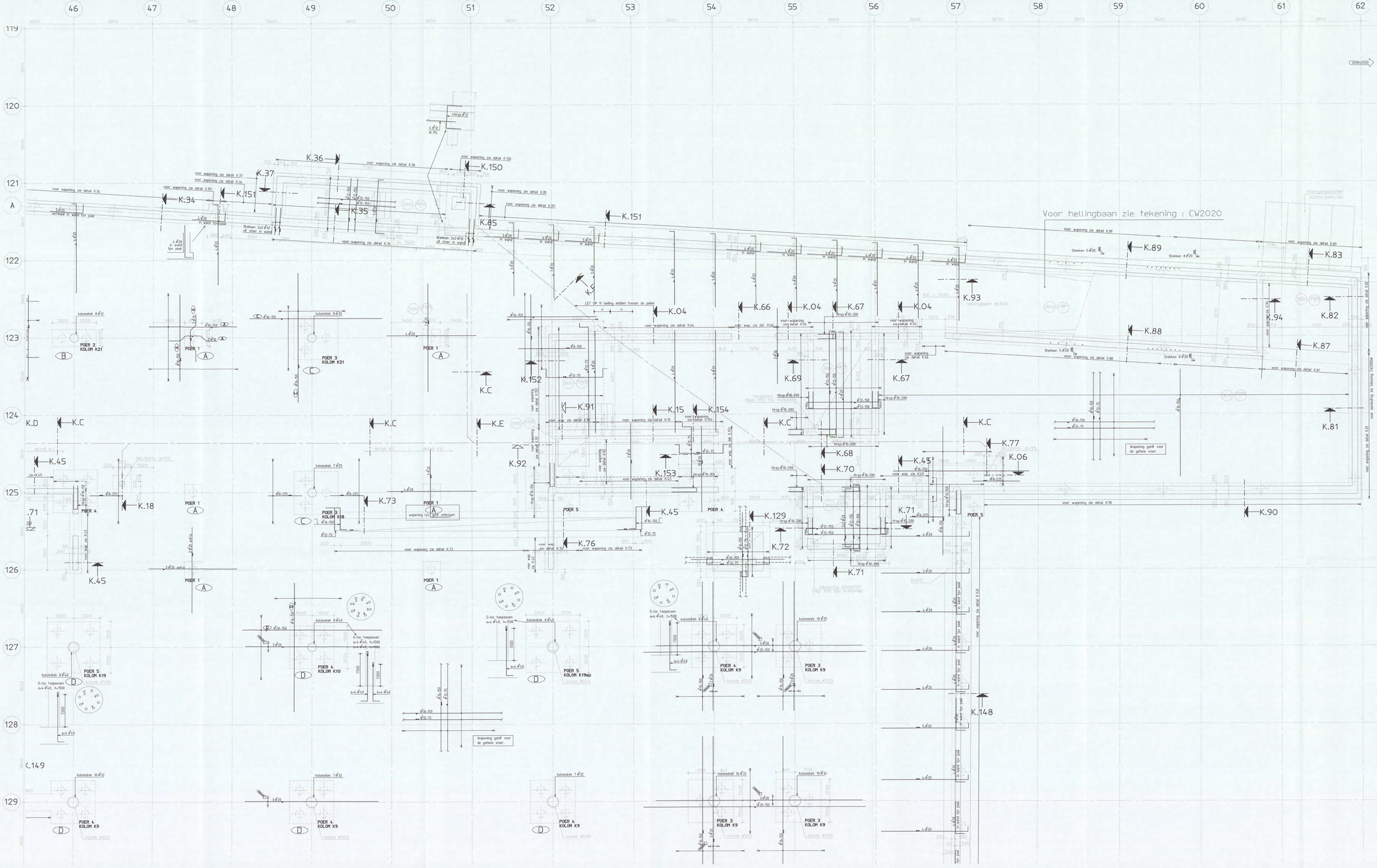

Remypoli

- Peil = 0 = 3.200mm = N.A.P.
- Alle hoogtematen t.o.v. Peil
- Alle kolommen in het werk gestort
- Afmetingen kolommen:
  Ø400 (tenzij anders aangegeven)
- Voor Poeren 1 t/m 16 zie tekening CW1801
- Voor Poeren 21 t/m 28 zie tekening CW1802
- Voor details zie tek CW8001
- Vloeren gevinderd uitvoeren
- In te storten leiding ——— = ———
  voor exacte positie zie sparingstekening
- Dekking t.p.v. detectielussen: 80mm.

STANDAARD WAPENINGSDETAILS:

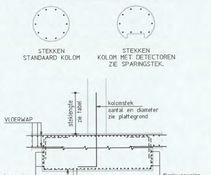

Principe wapening in poeren

(PALEN NIET GETEKEND)

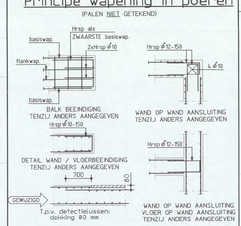

OPMERKINGEN T.B.V. WAPENING

- WAPENING T.P.V. SPARINGEN WEGKNIPPEN EN RONDOM AFWAPENEN MET HAARSPELDEN EN LANGSSTAVEN VAN DEZELFDE DIAMETER EN MET VOLDOENDE VERANKERINGSLENGTE, TENZIJ ANDERS AANGEGEVEN
- ALLE LASSEN VERSPRINGEND AAN TE BRENGEN.

LASLENGTEN	
Ø8 = 300mm	Ø20 = 800mm
Ø10 = 350mm	Ø25 = 1000mm
Ø12 = 450mm	Ø32 = 1200mm
Ø16 = 650mm	Ø40 = 1600mm

wapeningsstaal	: Fe8500 HWL / Fe8500 HKN
beton sterkteklasse	C28/35
beton milieuklasse	: XC4, XD3, XF4 (VLOER) XC4, XD3, XF2 (WANDEN)
betondekking	:

op buitenste wapening (mm) * / min. op hoofdwapening (mm) *

construc-tiedeel	onder	boven	voor/ achter buiten	voor/ achter binnen	#20	#25	#32	#40
plaat/ wand	30	35	30	30	-	-	50	60
balk/ peer/ console	40	35	35	35	-	-	50	60
kolom	-	-	40	40	-	-	50	60

* grootste dekking in tabel dient te worden aangehouden

Aanduiding vloer- en wandwapening

Debvlglngen wapening

D	Wapening toegevoegd (zie pijlen)	[redacted]	10-11-'05
C	Gew.plpt (zie pijlen 5x)	[redacted]	28-10-'05
B	Gew.pl. tpv 2e paalmiddelpunt (zie pijl 12x)	[redacted]	05-10-'05
A	Definitief (incl. paalmiddelpunt)	[redacted]	15-09-'05
Versie	Omschrijving	Naam	Datum

Situatie
Schaal 1:5000

Planoverzicht :

ARCADIS
Infrastructuur, gebouwen, milieu, communicatie
Govers Deynootweg 83
Postbus 84310
2508 AH Den Haag
Tel 070 3583 583
Fax 070 3546 163
www.arcadis.nl

[redacted]

CONSTRUCTIE AKKOORD

Opdrachtgever : Shell International Chemicals BV

Ontwerp : Arcadis Bouw & Vastgoed BV

Project :

Shell NTC Amsterdam

Onderwerp :

Keldervloer
tpv as 46 t/m as 62 en
as 119 t/m as 129

Fase	: Werkfase		
Schaal	: 1:50	Discipline	: Constructie
Rastermaat	: 1389x841	Getekend	:
Naam submap	:	Gecontroleerd	: [redacted]
Bestandsnaam	: CW1907	Goedgekeurd	:
Plotschaal	: 1:1	Status	: Definitief
Projectnummer		Tekeningnr. : Type :	Versie :
140327.000256		CW1907 W	D

Voor aansluiting zie tekening CW1905

Voor aansluiting zie tekening CW1904 en CW1914

Voor aansluiting zie tekening CW1909

Voor uitwerking zie tekening : CW 1917

Voor aansluiting zie tekening CW1911

19 20 21 22 23 24 25 26 27 28 29 30 31 32

129 130 131 132 133 134 135 136 137 138 139

POER 16 — g geldt voor loer op 5350-

POER 3 KOLOM K9 — kolomstek 10 ø20 — kolom ø500

POER 27 KOLOM K9 — kolomstek 8 ø32 — kolom ø500

K.149 — voor wap. zie det. K.149E — balk 800x800

POER 4 KOLOM K9 — kolomstek 8 ø40 — G-loc toepassen a=4 ø40, h=1500 — kolom ø500

POER 3 KOLOM K9 — kolomstek 7 ø32 — GEWIJZIGD — kolom ø500

POER 16 — voor wapening zie detail K.64

K.95 — voor wapening zie detail K.95

K.64 — kolomstek 10 ø25 — kolomstek 5 ø25 + 5 ø32 — ø16-150 — kolom ø500

POER 3 KOLOM K9

POER 4 KOLOM K9 — kolomstek 5 ø40 + 5 ø32 (G-loc) — G-loc toepassen a=5 ø32, h=1500 — a=5 ø32

POER 12 — ø16-125 — ø16-150 — ø20-100 — 2 ø20 — 3 ø20

POER 4 KOLOM K9 — kolomstek 8 ø25

POER 4 KOLOM K9 — kolomstek 8 ø32 — 3 ø20

POER 3 KOLOM K9 — kolomstek 10 ø20 — 3 ø20

Voor overige wapening hellingbaan zie tekening CW1917

Basiswapening geldt voor de gehele vloer op 3325-

K.149 — voor wap. zie det. K.149E — Hrsp ø16-100 — Hrsp ø16-300 — Voor wapening zie detail K.84

POER 4 — POER 4

K.79 — K.80 — K.84 — 5 ø20 — Stekken 5 ø20

POER 4 KOLOM K9 — kolomstek 7 ø32

KOLOM K9 — kolomstek 7 ø32

KOLOM K2 — kolomstek 8 ø40 — G-loc toepassen a=4 ø40, h=1500 b=4 ø40, h=1000 — ø20-150 — 4 ø20

POER 3 KOLOM K9 — kolomstek 8 ø20 — 2 ø20

POER 3 KOLOM K9 — kolomstek 7 ø16 — kolom ø500

KRAANPOER 1 — ø16-150 — ø12-75

KOLOM K9 — kolomstek 7 ø32

KOLOM K10 — kolomstek 7 ø25

POER 4 KOLOM K16 — kolomstek 7 ø32

POER 4 KOLOM K13 — kolomstek 7 ø32

POER 4 KOLOM K17 — kolomstek 7 ø20

POER 3 KOLOM K14 — kolomstek 8 ø12

Wapening geldt voor de gehele vloer op 3325-

K.53 — voor wapening zie detail K.53 — BK. =3325-

POER 3 KOLOM K9 — kolomstek 10 ø20 — kolomstek 10 ø20 — kolom ø500

POER 4 KOLOM K9 — kolomstek 7 ø32

POER 3 KOLOM K10 — kolomstek 6 ø32

POER 3 KOLOM K10 — kolomstek 7 ø25

POER 2 KOLOM K10 — ø16-150 L=6000 — kolomstek 5 ø12

K.100 — K.101 — voor wapening zie detail K.100 — voor wapening zie detail K.101 — 2 ø20 — 3 ø20

POER 3 KOLOM K9 — kolomstek 6 ø20

POER 4 KOLOM K9 — kolomstek 7 ø32

POER 4 KOLOM K10 — kolomstek 7 ø25

POER 3 KOLOM K10 — kolomstek 6 ø32

POER 2 KOLOM K10 — kolomstek 5 ø12

Renvooi

- Peil = 0 = 3.200mm + N.A.P.
- Alle hoogtematen t.o.v. Peil
- Alle kolommen in het werk gestort
- Afmetingen kolommen: ø400 (tenzij anders aangegeven)
- Voor Poeren 1 t/m 16 zie tekening CW1801
- Voor Poeren 21 t/m 28 zie tekening CW1802
- Voor details zie tek CW8001
- Vloeren gevlinderd uitvoeren
- In te storten telding ——— — ———
  voor exacte positie zie sparingstekening
- Dekking t.p.v. detectielussen: 80mm.

STANDAARD WAPENINGSDETAILS:

STEKKEN STANDAARD KOLOM

STEKKEN KOLOM MET DETECTOREN ZIE SPARINGSTEK.

VLOERWAP — stekkenlengte zie tabel — kolomstek aantal en diameter zie plattegrond — flankwapening — flankwapening — poerwapening

Principe wapening in poeren

(PALEN NIET GETEKEND)

Hrsp als ZWAARSTE basiswap. — basiswap. — flankwap. — 2xHrsp ø10 — Hrsp ø12-150 — 4 ø10 — basiswap.

BALK BEEINDIGING TENZIJ ANDERS AANGEGEVEN

WAND OP WAND AANSLUITING TENZIJ ANDERS AANGEGEVEN

Hrsp ø10-150 — Hrsp ø12-150

DETAIL WAND / VLOERBEEINDIGING TENZIJ ANDERS AANGEGEVEN

700 — 80 — GEWIJZIGD — T.p.v. detectielussen: dekking 80 mm

WAND OP WAND AANSLUITING VLOER OP WAND AANSLUITING TENZIJ ANDERS AANGEGEVEN

OPMERKINGEN T.B.V. WAPENING

- WAPENING T.P.V. SPARINGEN WEGKNIPPEN EN RONDOM AFWAPENEN MET HAARSPELDEN EN LANGSSTAVEN VAN DEZELFDE DIAMETER EN MET VOLDOENDE VERANKERINGSLENGTE, TENZIJ ANDERS AANGEGEVEN.
- ALLE LASSEN VERSPRINGEND AAN TE BRENGEN. MET VOLDOENDE VERANKERINGSLENGTE, TENZIJ ANDERS AANGEGEVEN.
- OVERLAPPENDE BUILEGWAPENING MERK B, C EN D MAG MET DOORGAANDE STAVEN WORDEN UITGEVOERD (WAAR MOGELIJK)

- LASLENGTEN

ø8	= 300mm	ø20	= 800mm
ø10	= 350mm	ø25	= 1000mm
ø12	= 450mm	ø32	= 1200mm
ø16	= 650mm	ø40	= 1600mm

wapeningsstaal : Fe8500 HWL / Fe8500 HKN

beton sterkteklasse C28/35

beton milieuklasse : XC4, XD3, XF4 (VLOER) XC4, XD3, XF2 (WANDEN)

betondekking :

op buitenste wapening (mm) *					min. op hoofdwapening (mm) *			
construc-tiedeel	onder	boven	voor-/ binnen	achter-/ buiten	ø20	ø25	ø32	ø40
plaat/ wand	35	30	30	30	20	25	50	60
balk/ poer/ console	40	35	35	35	20	25	50	60
kolom	-	-	40	40	20	25	50	60

* grootste dekking in tabel dient te worden aangehouden

Aandvulling vloer- en wandwapening — Ombuigingen wapening r≥ 2,5ϕ

Versie	Omschrijving	Naam	Datum
C	wapening toevoegen (zie pijlen)	[redacted]	10-11-'05
B	Kraanpoer toegev + wijz. zie pijlen 5x		17-10-'05
A	Definitief		26-09-'05

Situatie

Schaal 1:5000

Planoverzicht :

ARCADIS
Infrastructuur, gebouwen, milieu, communications
Gevers Deynootweg 83
Postbus 84318
2508 AH Den Haag
Tel 070 3583 583
Fax 070 3546 163
www.arcadis.nl

N01104 [redacted] 2006

CONSTRUCTIE AKKOORD

Opdrachtgever : Shell International Chemicals BV

Ontwerp : Arcadis Bouw & Vastgoed BV

Project :

Shell NTC Amsterdam

Onderwerp :

Keldervloer tpv as 19 t/m as 32 en as 129 t/m as 139

Fase	: Werkfase		
Schaal	: 1:50	Discipline	: Constructie
Blad/formaat	: A0	Getekend	:
Naam submap	:	Gecontroleerd	: [redacted]
Bestandsnaam	: CW1908	Goedgekeurd	:
Plotschaal	: 1:1	Status	: Definitief
Projectnummer :		Tekeningnr. :	Type : Versie :
140327.000256		CW1908	W C

Voor aansluiting zie tekening CW1906

Voor aansluiting zie tekening CW1908

Voor aansluiting zie tekening CW1910

Voor aansluiting zie tekening CW1912



Renvooi

- Peil = 0 = 3,200mm + N.A.P.
- Alle hoogtematen t.o.v. Peil
- Alle kolommen in het werk gestort
- Afmetingen kolommen:
  ⌀400 (tenzij anders aangegeven)
- Voor Poeren 1 t/m 16 zie tekening CW1801
- Voor Poeren 21 t/m 28 zie tekening CW1802
- Voor details zie tek CW8001
- Vloeren gevlinderd uitvoeren
- In te storten (stijding) ——— — ———
  voor exacte positie zie sparingstekening
- Dekking t.p.v. detectielussen: 80mm.

STANDAARD WAPENINGSDETAILS:

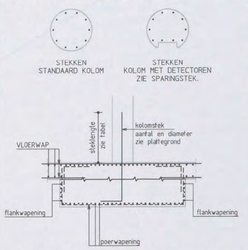

Principe wapening in poeren

(PALEN NIET GETEKEND)

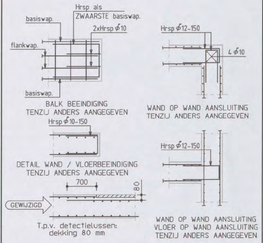

OPMERKINGEN T.B.V. WAPENING

- WAPENING T.P.V. SPARINGEN WEGKNIPPEN EN RONDOM AFWAPENEN MET HAARSPELDEN EN LANGSSTAVEN VAN DEZELFDE DIAMETER EN MET VOLDOENDE VERANKERINGSLENGTE, TENZIJ ANDERS AANGEGEVEN.
- ALLE LASSEN VERSPRINGEND AAN TE BRENGEN MET VOLDOENDE VERANKERINGSLENGTE, TENZIJ ANDERS AANGEGEVEN.
- OVERLAPPENDE BUIGWAPENING MERK B, C EN D MAG MET DOORGAANDE STAVEN WORDEN UITGEVOERD (WAAR MOGELIJK)

- LASLENGTEN:

⌀8	= 300mm	⌀20	= 800mm
⌀10	= 350mm	⌀25	= 1000mm
⌀12	= 450mm	⌀32	= 1200mm
⌀16	= 650mm	⌀40	= 1600mm

wapeningsstaal : Fe8500 HWL / Fe8500 HKN

beton sterkteklasse C28/35

beton milieuklasse : XC4, XD3, XF4 (VLOER) XC4, XD3, XF2 (WANDEN)

betondekking :

op buitenste wapening (mm) *					min. op hoofdwapening (mm) *			
construc-tiedeel	onder	boven	voor/ binnen	achter/ buiten	⌀20	⌀25	⌀32	⌀40
plaat/ wand	35	30	30	30	20	25	50	60
balk/ poer/ console	40	35	35	35	20	25	50	60
kolom	-	-	40	40	20	25	50	60

* grootste dekking in tabel dient te worden aangehouden

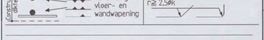

C	Wapening toegevoegd (zie pijlen)	[redacted]	10-11-'05
B	Gewijz. t.g.v. paalmisstand zie pijl(43x)		26-09-'05
A	Definitief		22-08-'05
Versie	Omschrijving	Naam	Datum



Situatie

Schaal 1:5000

Planoverzicht :

ARCADIS

Infrastructuur, gebouwen, milieu, communications

N 0 1 / 0 4 9 · [redacted] 7 / 2

CONSTRUCTIE AKKOORD [redacted]

Gevers Deynootweg 93
Postbus 84319
2508 AH Den Haag
Tel 070 3583 583
Fax 070 3546 163
www.arcadis.nl

Opdrachtgever : Shell International Chemicals BV

Ontwerp : Arcadis Bouw & Vastgoed BV

Project :

Shell NTC Amsterdam

Onderwerp :

Keldervloer
tpv as 32 t/m as 45 en
as 129 t/m as 139

Fase	: Werkfase		
Schaal	: 1:50	Discipline	: Constructie
Bladformaat	: A0	Getekend	: [redacted]
Naam submap	:	Gecontroleerd	:
Bestandsnaam	: CW1909	Goedgekeurd	:
Plotschaal	: 1:1	Status	: Definitief
Projectnummer:		Tekeningnr.	: Type : Versie :
140327.000256		CW1909	W C

Voor aansluiting zie tekening CW1907

Voor aansluiting zie tekening CW1909

Voor aansluiting zie tekening CW1913

45 46 47 48 49 50 51 52 53 54 55 56 57 58

129 130 131 132 133 134 135 136 137 138 139



Renvooi:

- Peil = 0 = 3,200mm + N.A.P.
- Alle hoogtematen t.o.v. Peil
- Alle kolommen in het werk gestort
- Afmetingen kolommen: ø400 (tenzij anders aangegeven)
- Voor Poeren 1 t/m 16 zie tekening CW1801
- Voor Poeren 21 t/m 28 zie tekening CW1802
- Voor details zie tek CW8001
- Vloeren gevlinderd uitvoeren
- In te storten leiding ——— — — ———
  voor exacte positie zie sparingstekening
- Dekking t.p.v. detectielussen: 80mm.

STANDAARD WAPENINGSDETAILS:

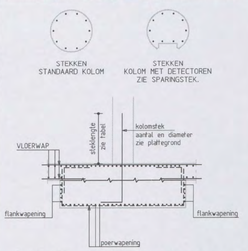

Principe wapening in poeren

(PALEN NIET GETEKEND)

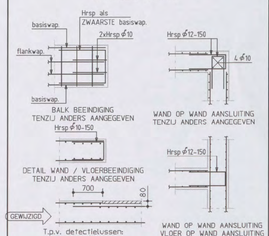

OPMERKINGEN T.B.V. WAPENING

- WAPENING T.P.V. SPARINGEN WEGKNIPPEN EN RONDOM AFWAPENEN MET HAARSPELDEN EN LANGSSTAVEN VAN DEZELFDE DIAMETER EN MET VOLDOENDE VERANKERINGSLENGTE, TENZIJ ANDERS AANGEGEVEN.
- ALLE LASSEN VERSPRINGEND AAN TE BRENGEN MET VOLDOENDE VERANKERINGSLENGTE, TENZIJ ANDERS AANGEGEVEN.
- OVERLAPPENDE BUEGWAPENING MERK B, C EN D MAG MET DOORGAANDE STAVEN WORDEN UITGEVOERD (WAAR MOGELIJK)

- LASLENGTEN

ø8 = 300mm	ø20 = 800mm		
ø10 = 350mm	ø25 = 1000mm		
ø12 = 450mm	ø32 = 1200mm		
ø16 = 650mm	ø40 = 1600mm		

wapeningsstaal : Fe8500 HWL / Fe8500 HKN

beton sterkteklasse C28/35

beton milieuklasse : XC4, XD3, XF4 (VLOER) XC4, XD3, XF2 (WANDEN)

betondekking

op buitenste wapening (mm) *					min. op hoofdwapening (mm) *			
constructiedeel	onder	boven	voor/binnen	achter/buiten	ø20	ø25	ø32	ø40
plaat wand	35	30	30	30	120	125	50	60
balk poer console	40	35	35	35	120	125	50	60
kolom	-	-	40	40	120	125	50	60

* grootste dekking in tabel dient te worden aangehouden

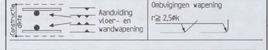

C	Wapening toegevoegd (zij pijlen)	[redacted]	10-11-'05
B	Kraanpoer toegevoegd		17-10-'05
A	Definitief		26-09-'05
Versie	Omschrijving	Naam	Datum



Situatie

Schaal 1:5000

Planoverzicht :

ARCADIS

Infrastructuur, gebouwen, milieu, communications

N 0 1 / 0 4 9 1 - 2004 [redacted]

CONSTRUCTIE AKKOORD

Gevers Deynootweg 83
Postbus 84319
2508 AH Den Haag
Tel 070 3583 583
Fax 070 3546 163
www.arcadis.nl

Opdrachtgever : Shell International Chemicals BV

Ontwerp : Arcadis Bouw & Vastgoed BV

Project :

Shell NTC Amsterdam

Onderwerp :

Keldervloer tpv as 45 t/m as 58 en as 129 t/m as 139

Fase	: Werkfase		
Schaal	: 1:50	Discipline	: Constructie
Bladformaat	: A0	Getekend	:
Naam submap	:	Gecontroleerd	: [redacted]
Bestandsnaam	: CW1910	Goedgekeurd	:
Plotschaal	: 1:1	Status	: Definitief
Projectnummer	:	Tekeningnr.	: Type : Versie :
140327.000256		CW1910	W C