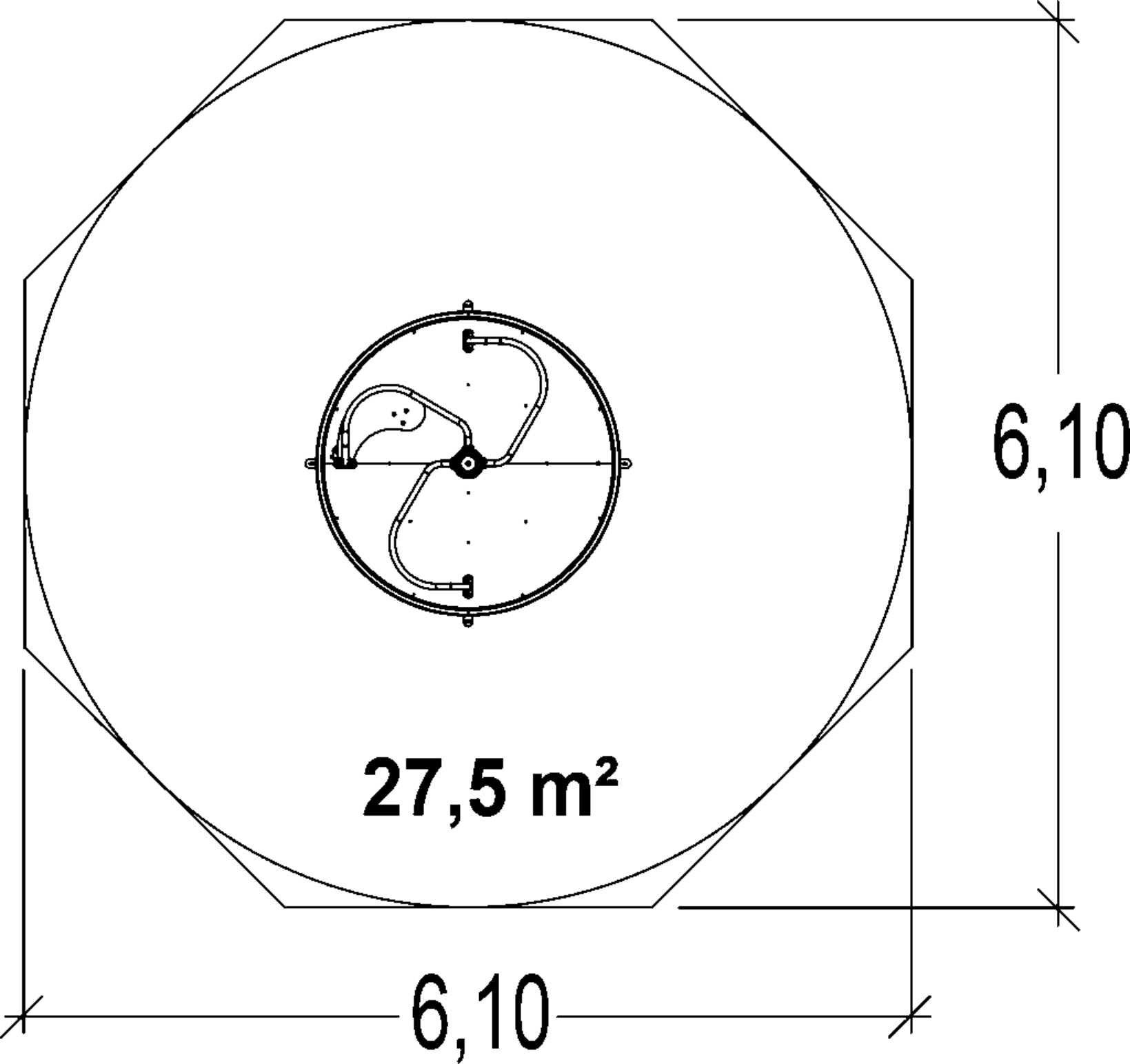
6,10
27,5 m²
6,10