Prefab Skeletbouw Nederland

DETAILS

ALGEMEEN INFO

- vellingkanten niet getekend
- oplegging kanaalplaaten oprubben

Van Eijk Adviesburo voor Civiele Technieken
Arubastraat 2
1058 VE AMSTERDAM
Telefoon 020 - 616 16 62
Telefax 020 - 616 17 37

Gemeente Amsterdam
Stadsdeel Oud-Zuid
~~Constructie geen bezwaar~~
Datum : 02-02-'07
Paraaf : S.G.

gewijz.	D	-		
gewijz.	C	-		
gewijz.	B	21-12-2006	LS	Nieuwe details 2J, 2K, 3B, 4A, 13A, 21B, 34A, 46A, 55, 56, 57, 58 Wijzigingen - zie gewijzigd pijl
gewijz.	A	10-11-2006	LS	

getekend 06-10-2006 LS	**gecontroleerd**
architect dedato ontwerpers en architecten	**opdrachtgever** KBM Katwijk
bouwwerk V.Z.A. Amsterdam	
onderdeel Details	

Aveco de Bondt
ingenieursbedrijf
de Bondt Eindhoven bv Postbus 7020; 5605 JA EINDHOVEN
Tel.: (0402) 500700 E-mail: eindhoven@avecodebondt.nl
Fax: (0402) 500701 Web: www.avecodebondt.nl

schaal 1 10	**werk nr**
afmeting A4	**tekening nr** 100

the scale towards document
Image Engineering Scan Reference Chart TE263 Serial No.
Patch Reference numbers on UTT

Prefab Skeletbouw Nederland

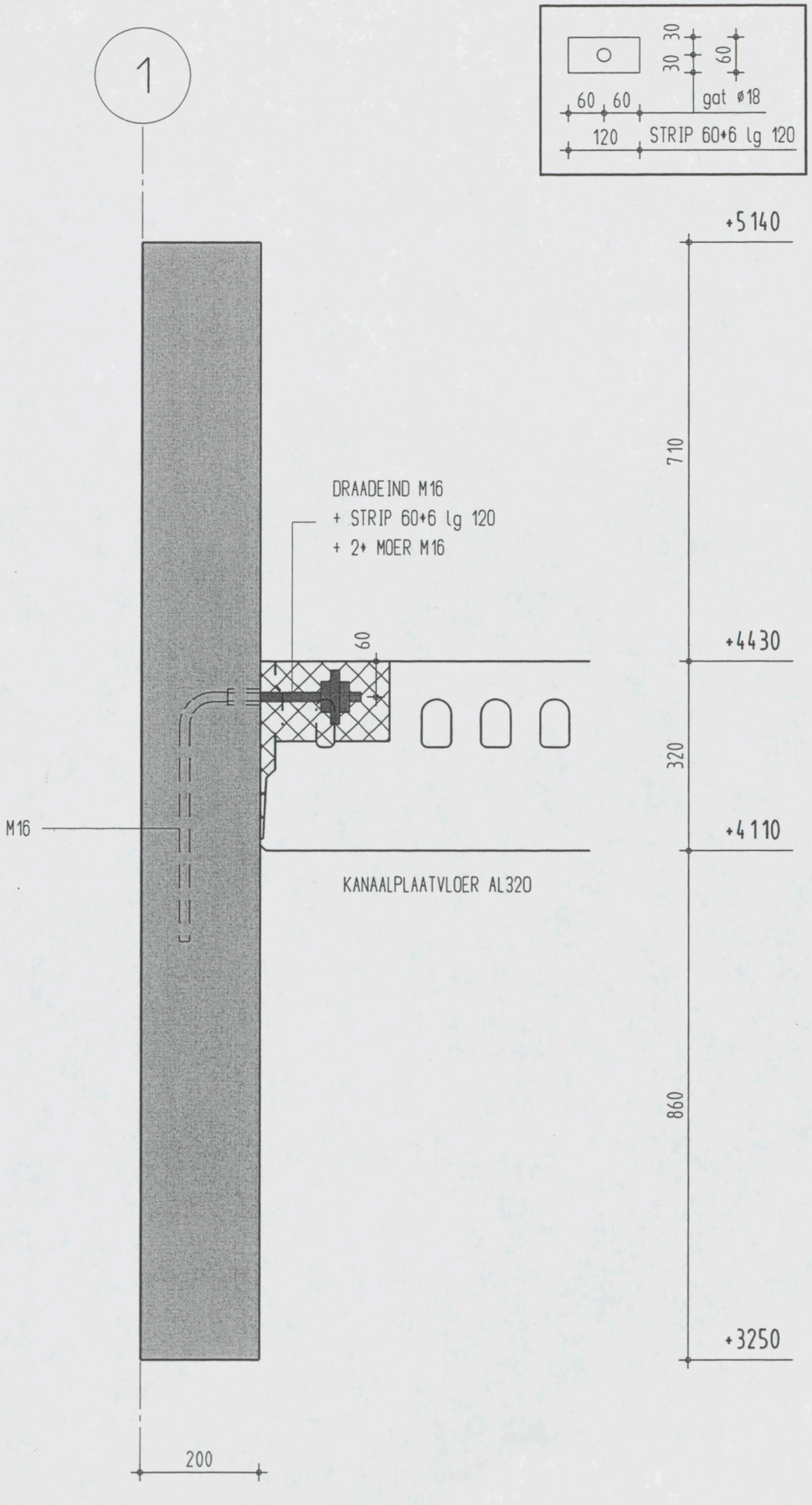

Detail 1 1 10

the scale towards document
Image Engineering Scan Reference Chart TE263 Serial No.
Patch Reference numbers on UTT

Prefab Skeletbouw Nederland

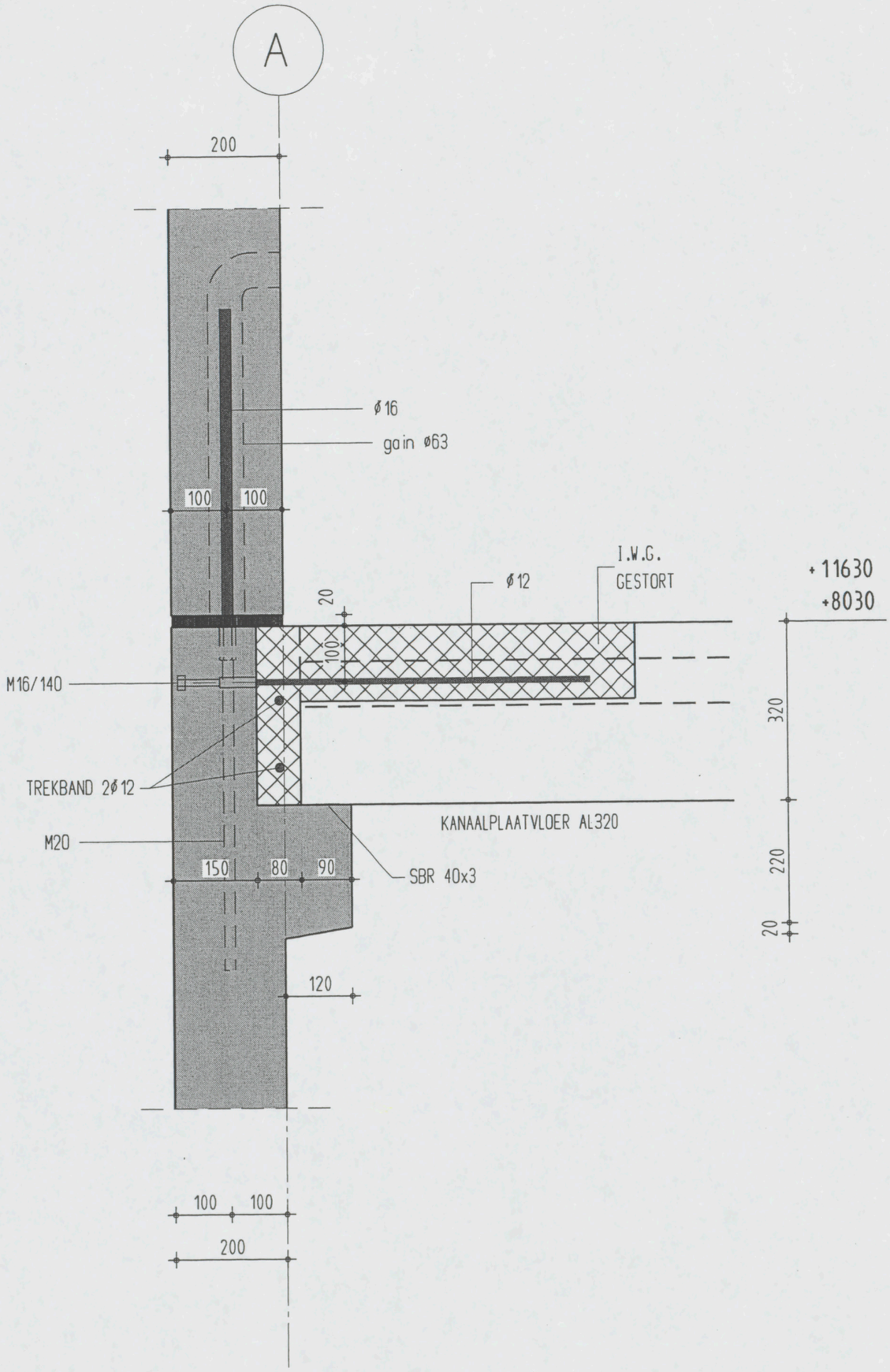

Detail 2 1 10

Prefab Skeletbouw Nederland

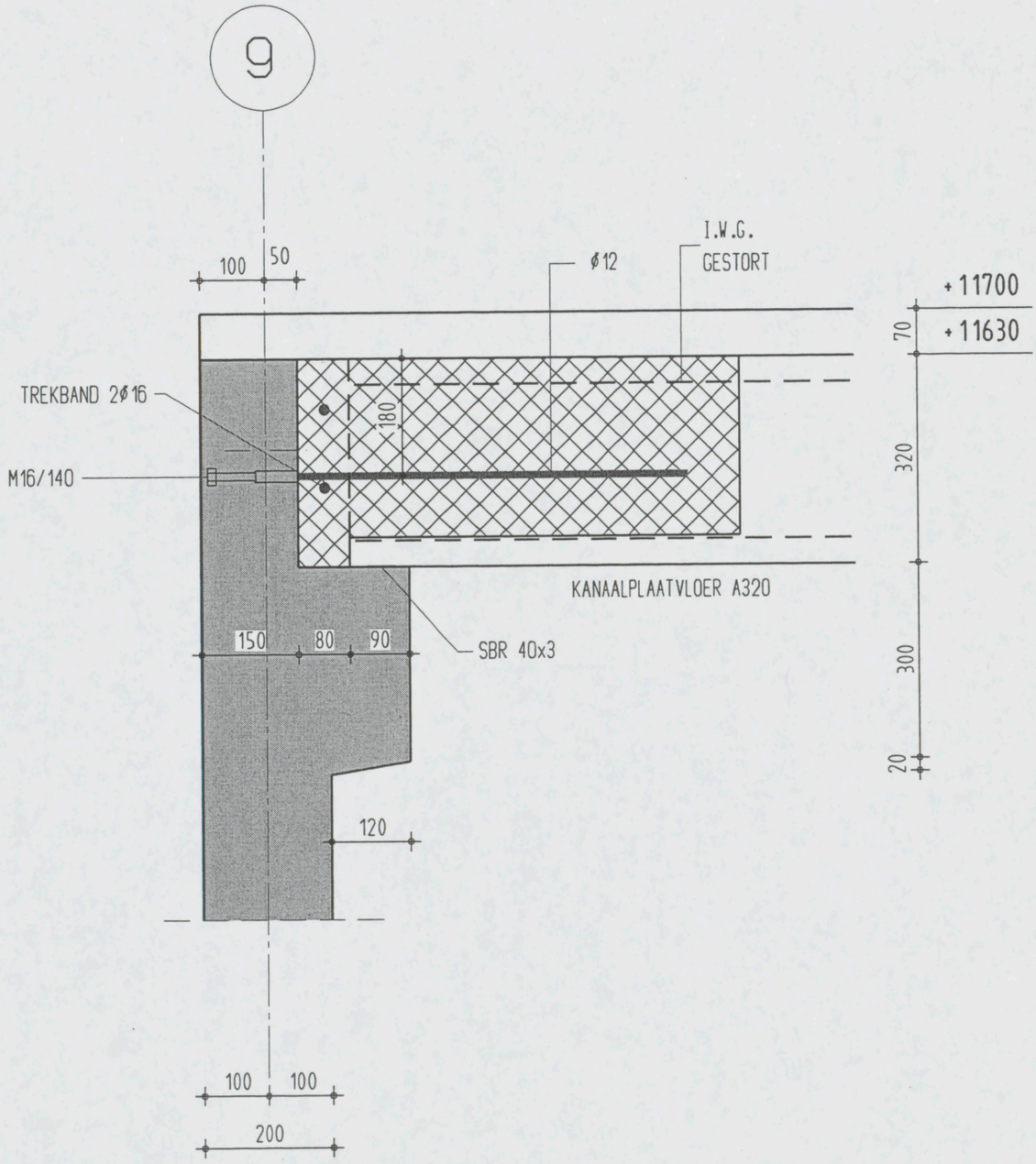

Detail 2A 1 10

Prefab Skeletbouw Nederland

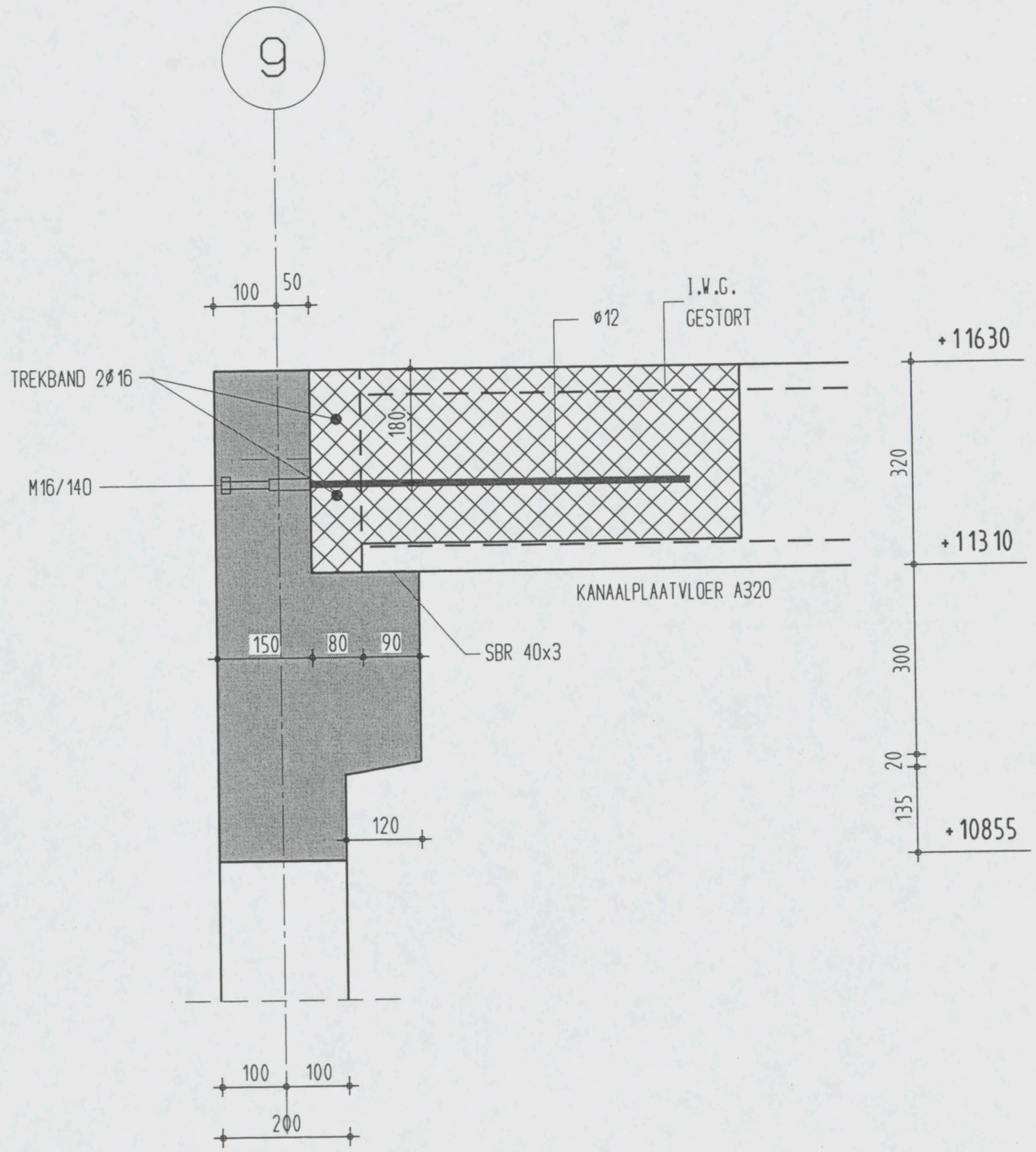

Detail 2B 1 10

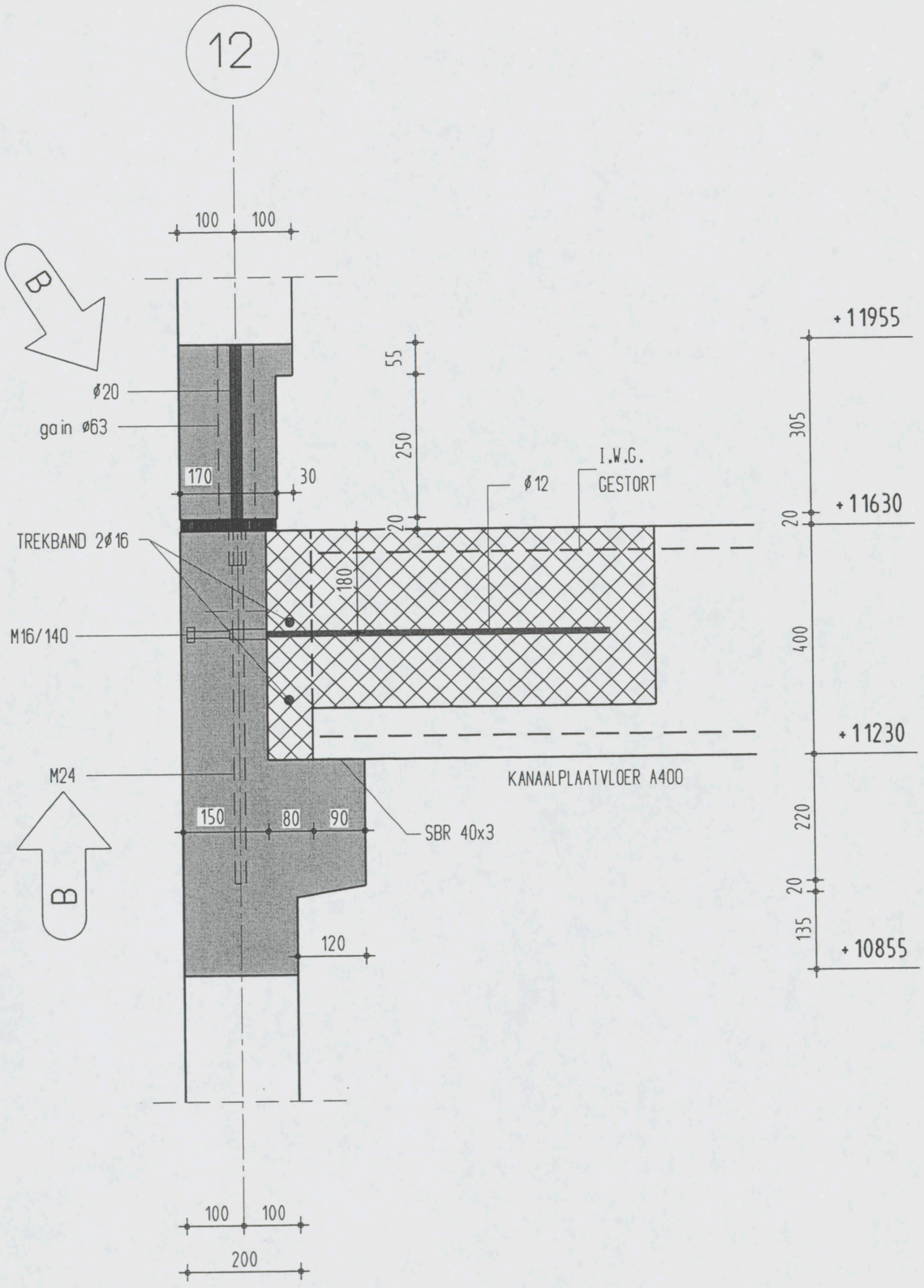

Detail 2C 1 10

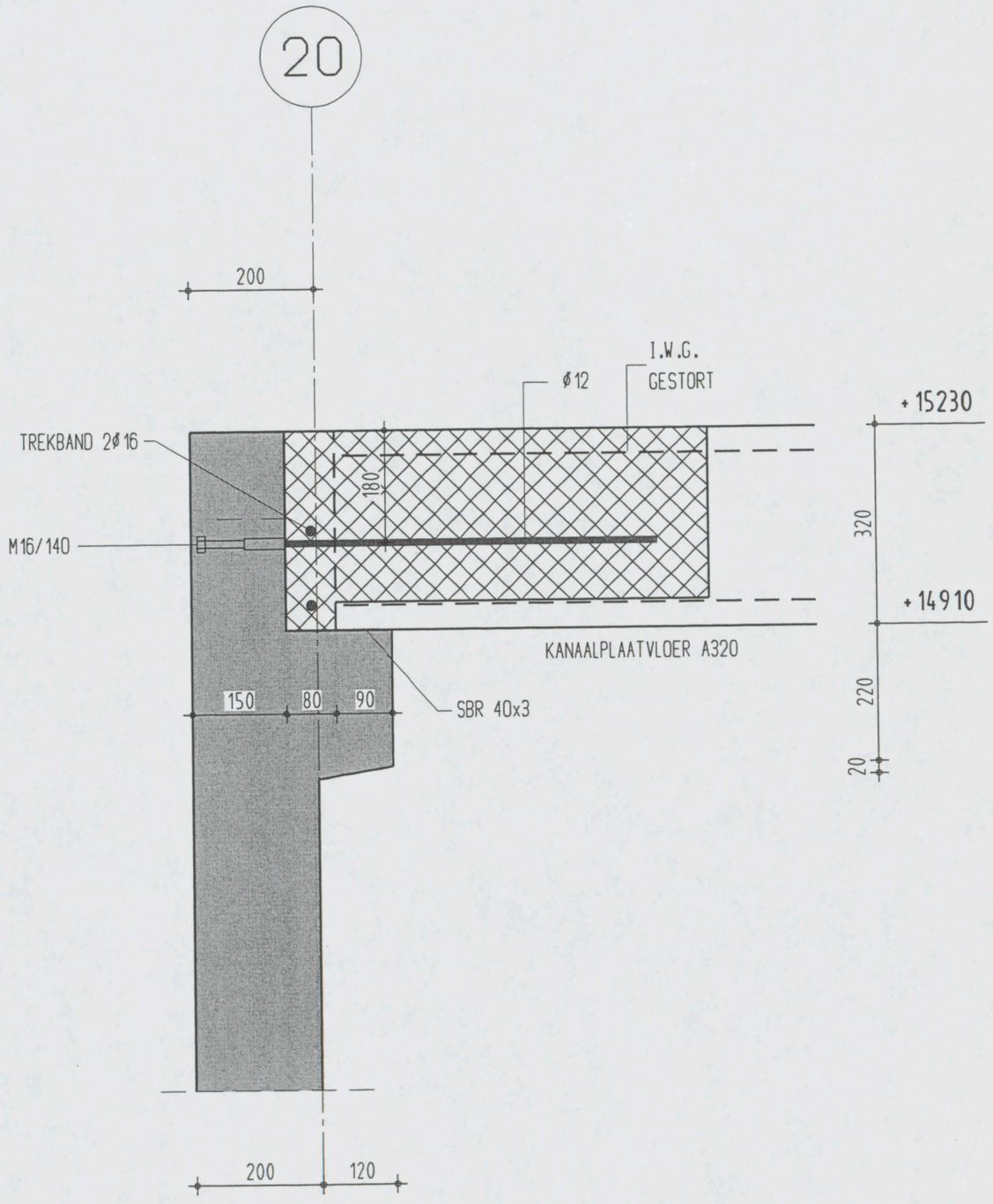

Detail 2D 1 10

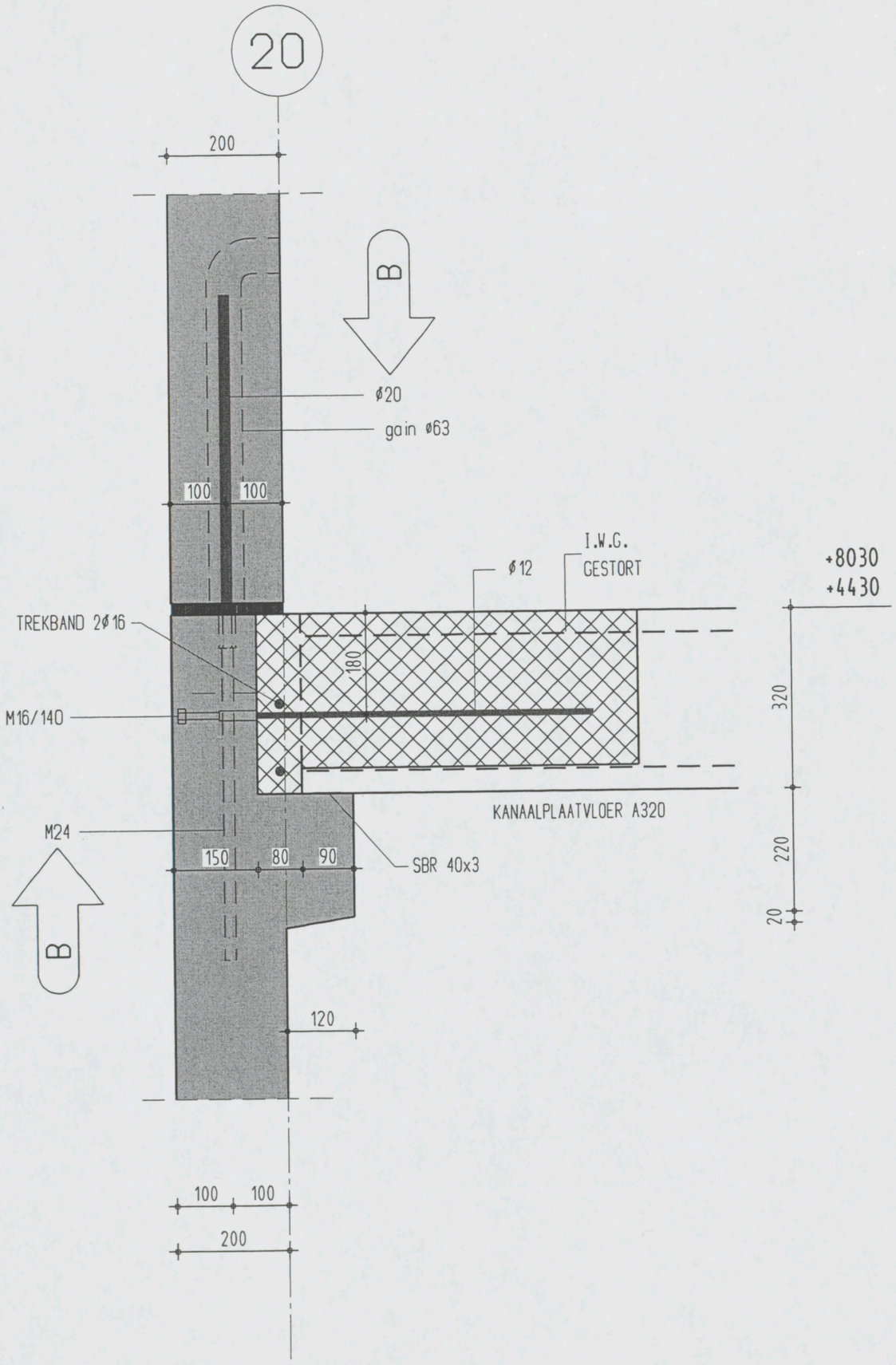

Detail 2E 1 10

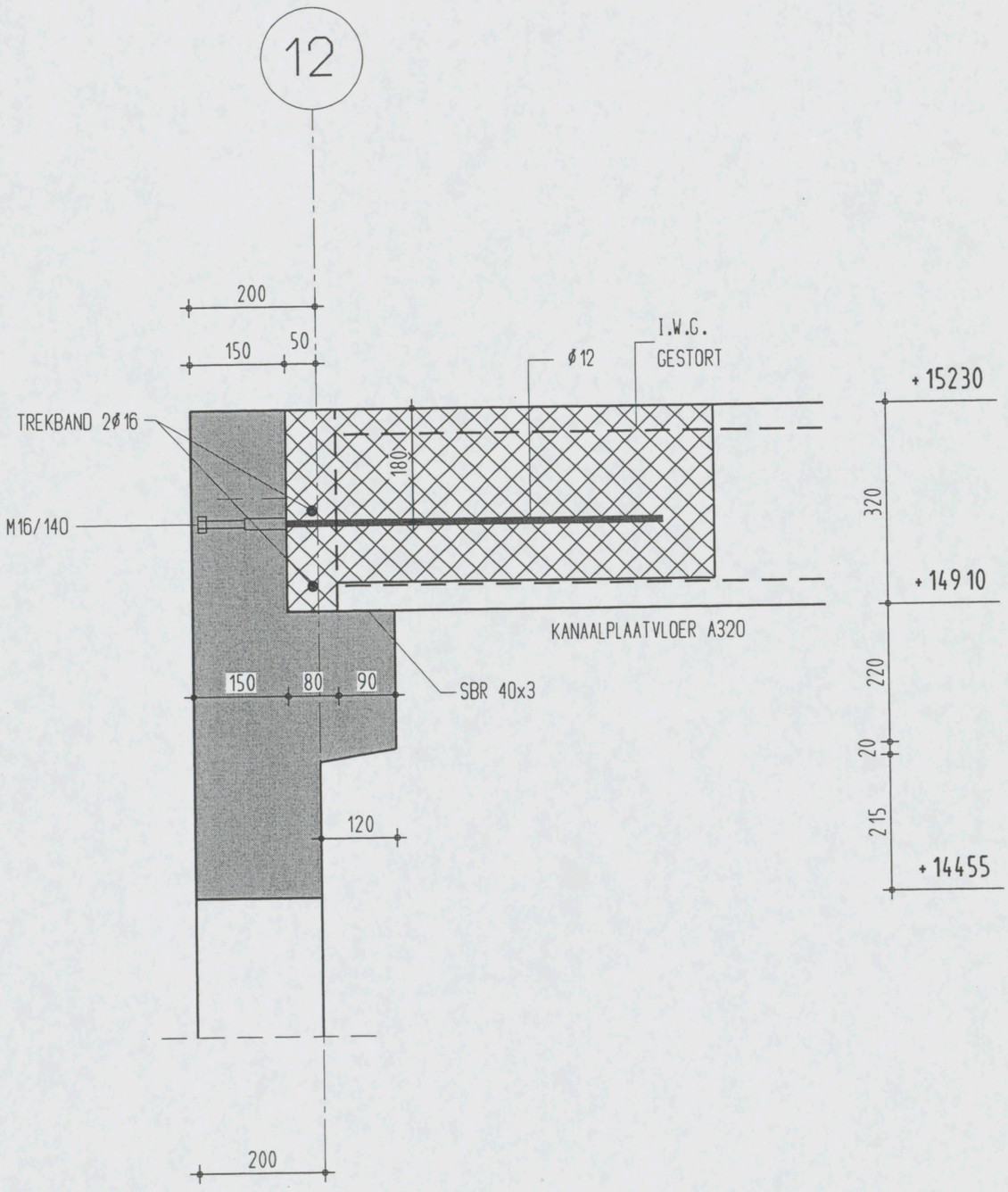

Detail 2F 1 10

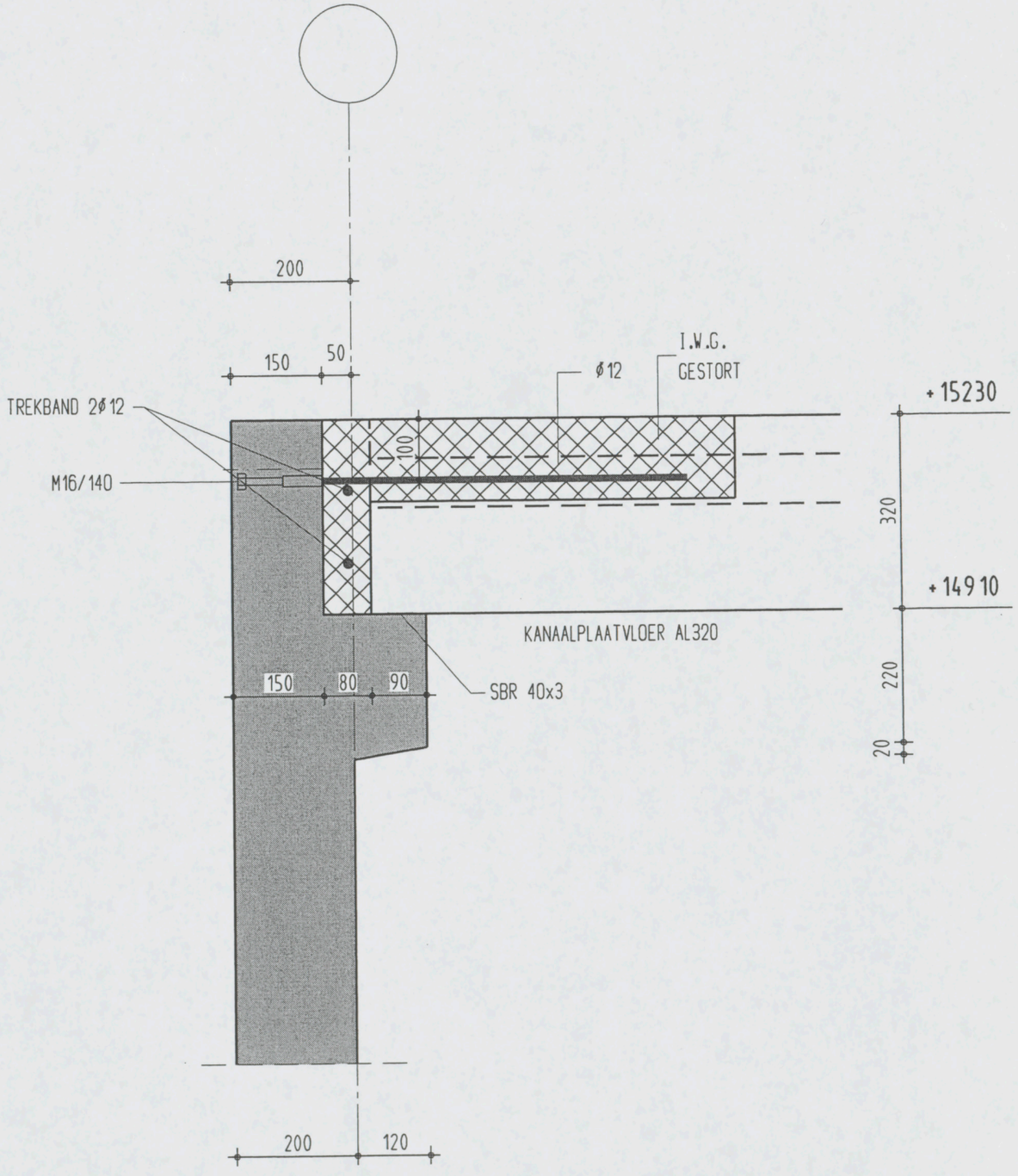

Detail 26 1 10

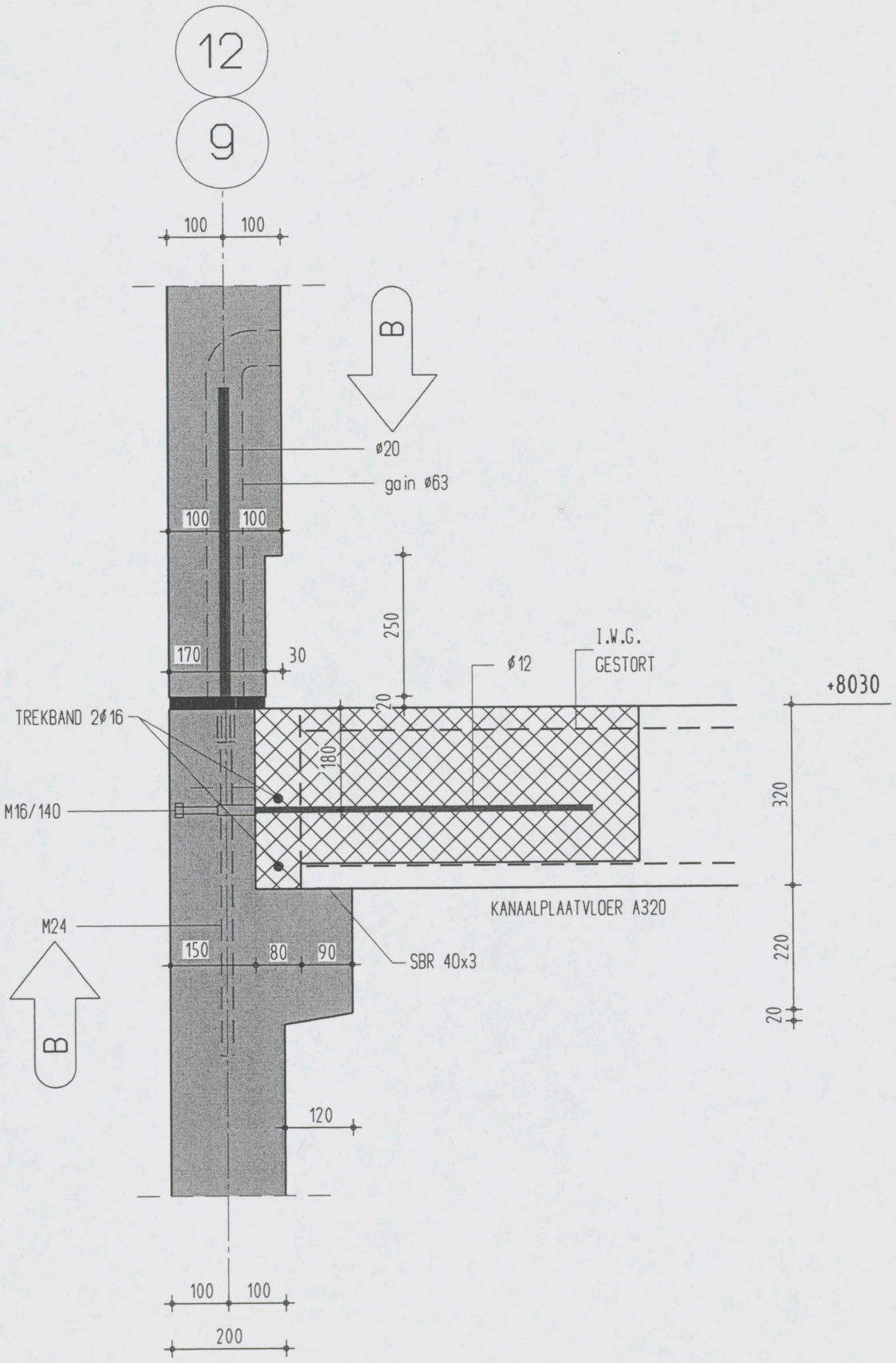

Detail 2H 1 10

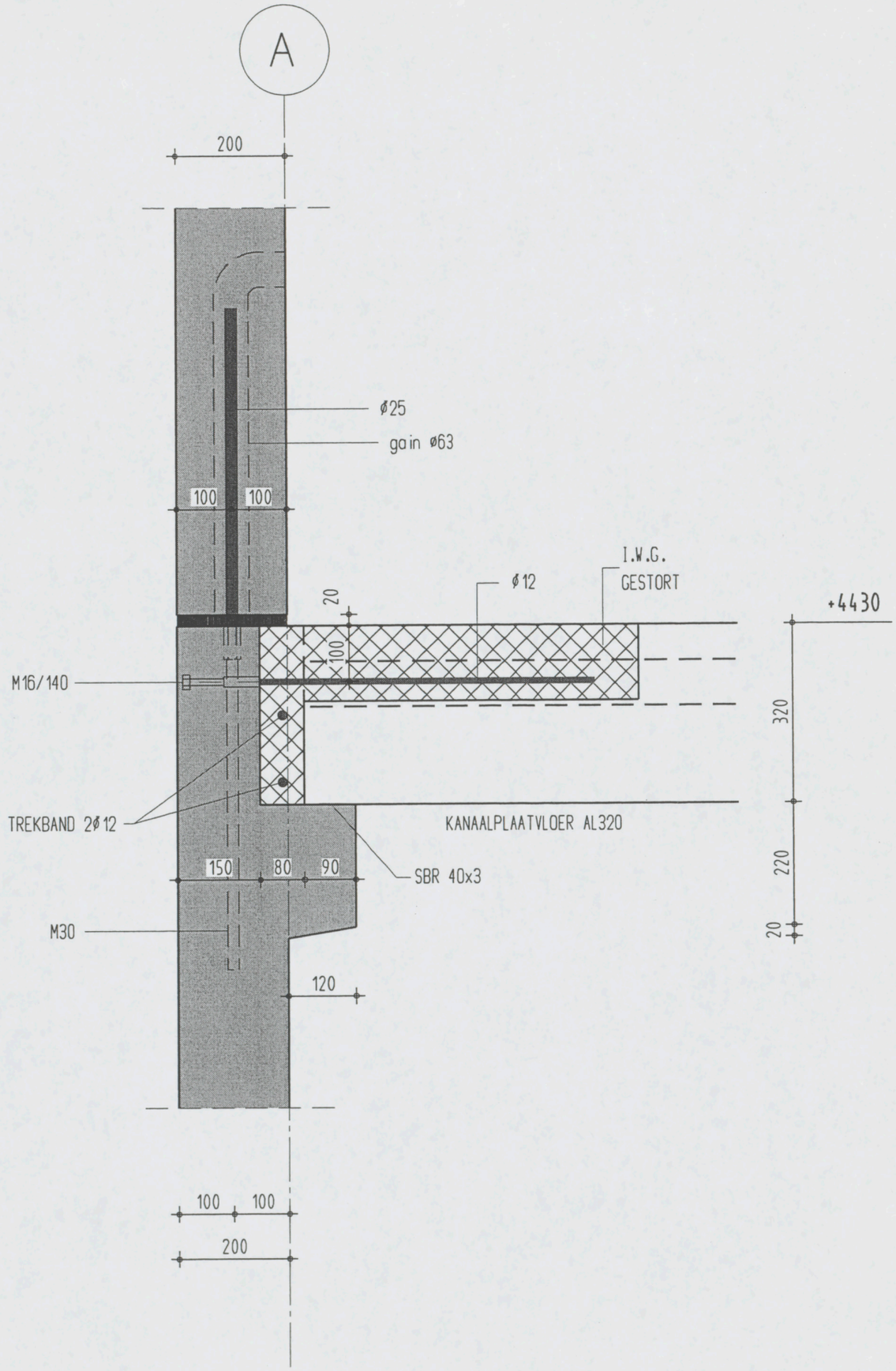

Detail 2J 1 10

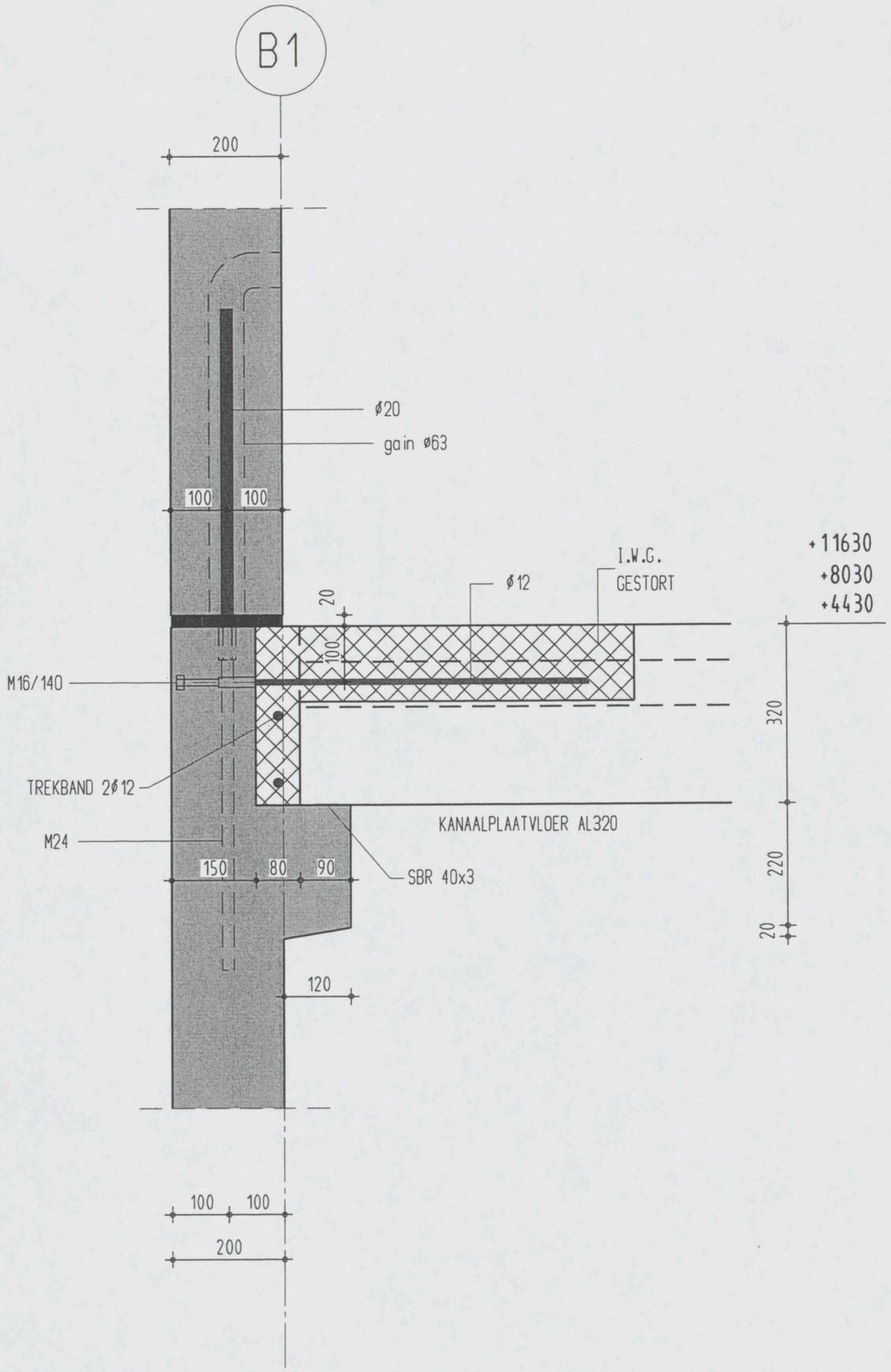

Detail 2K 1 10

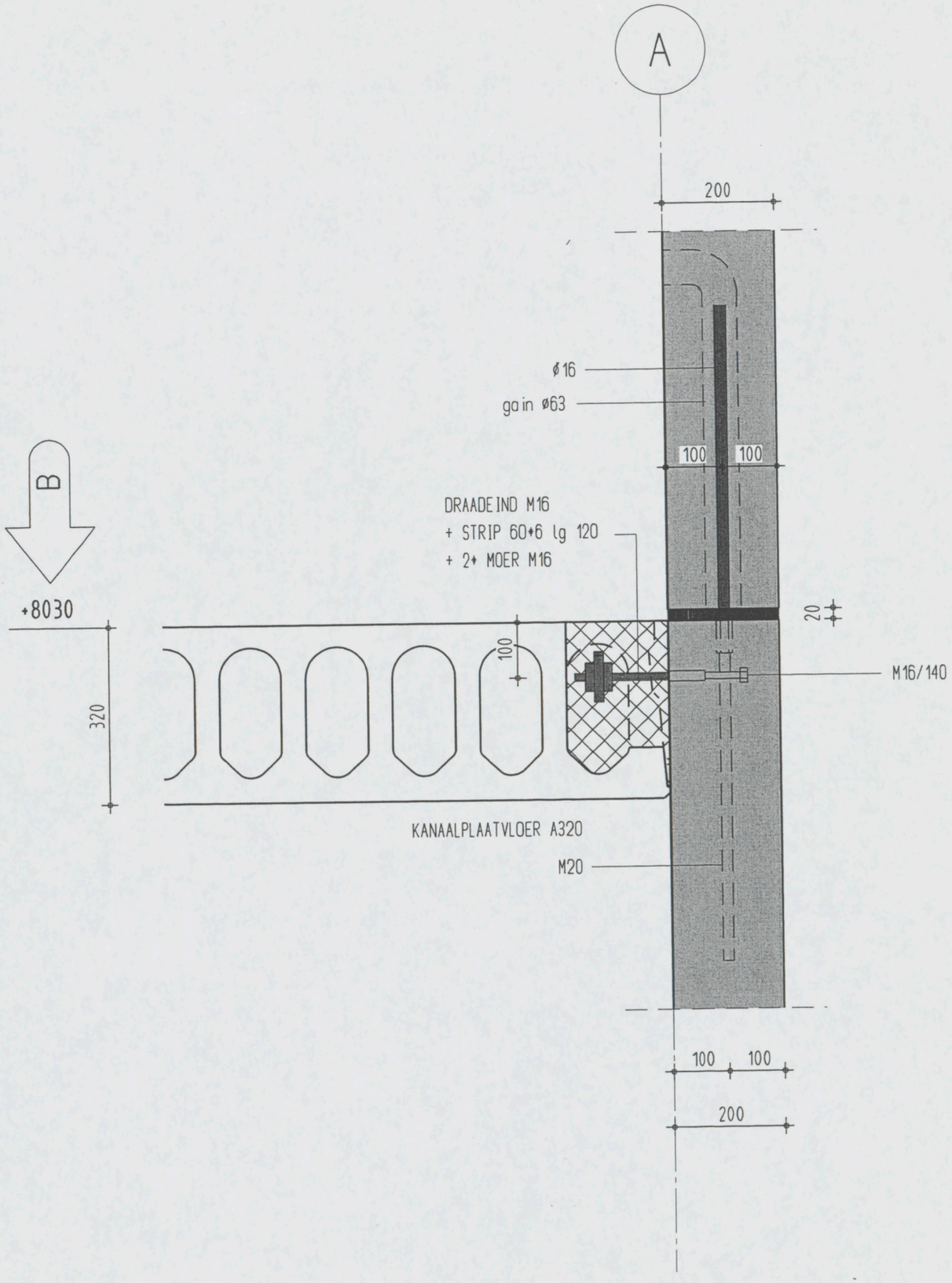
A
200
Ø16
gain Ø63
100
100
B
DRAADEIND M16
+ STRIP 60*6 lg 120
+ 2* MOER M16
+8030
20
100
M16/140
320
KANAALPLAATVLOER A320
M20
100
100
200

Detail 3 1 10

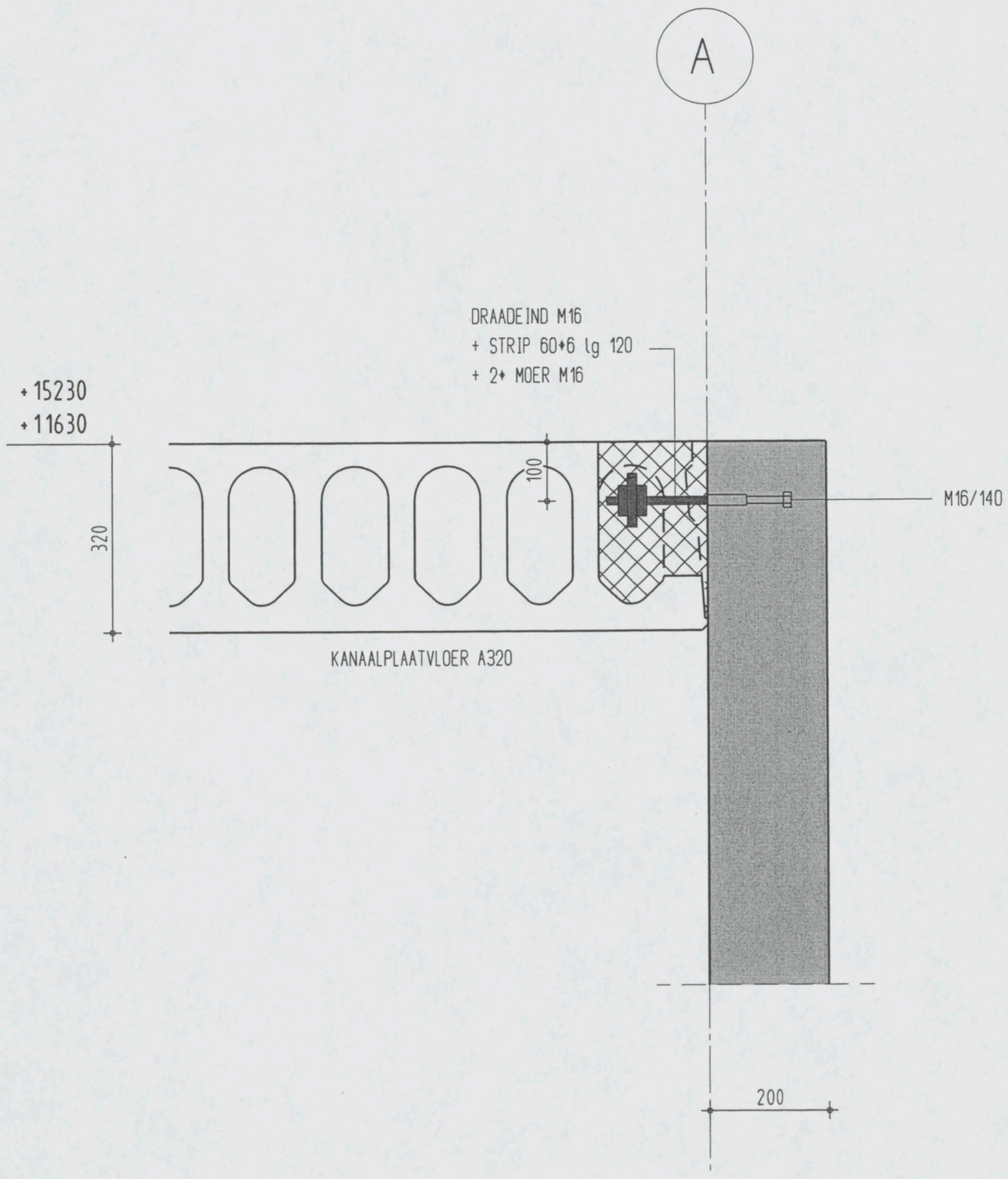

Detail 3A 1 10

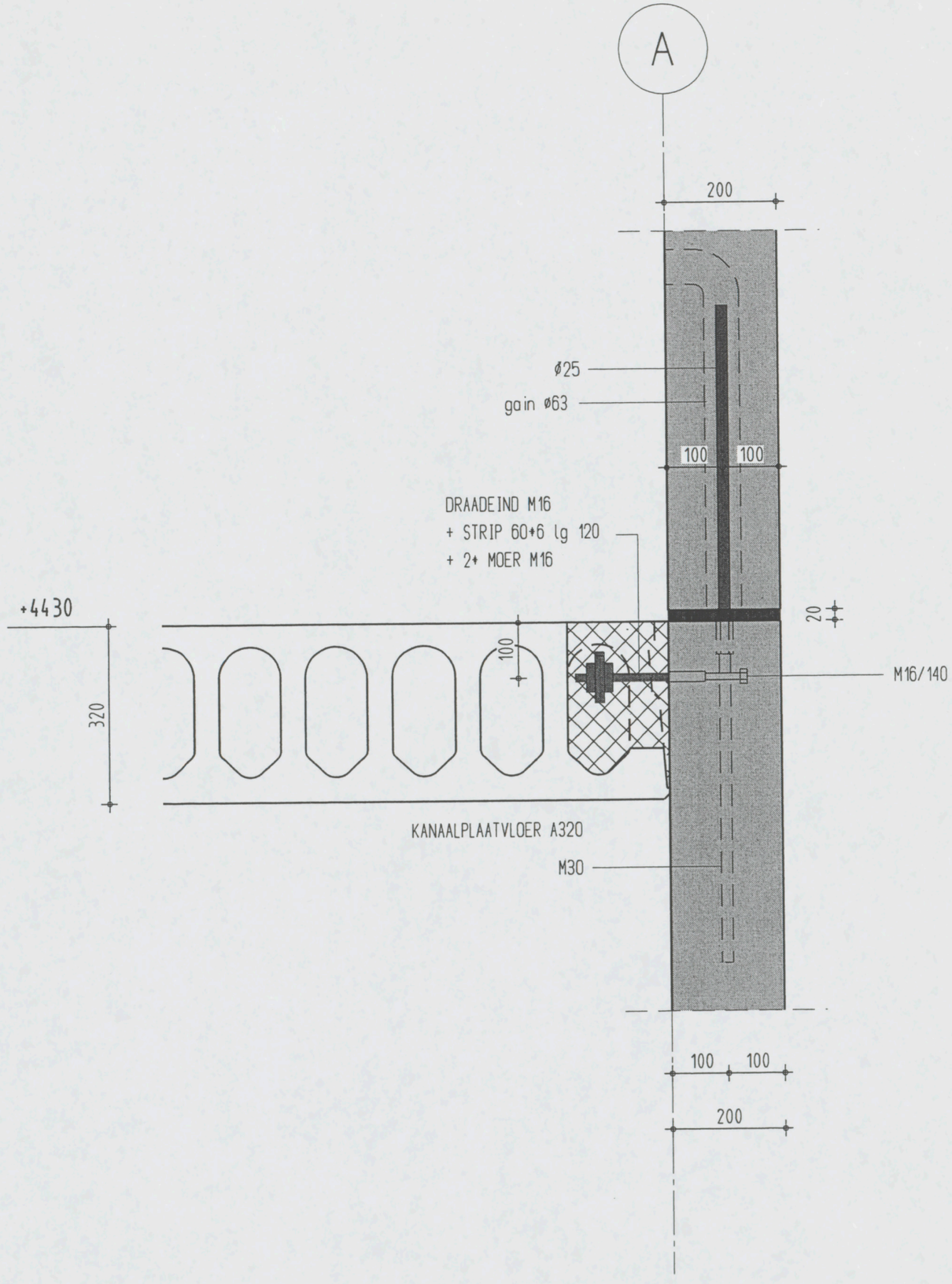

Detail 3B 1 10

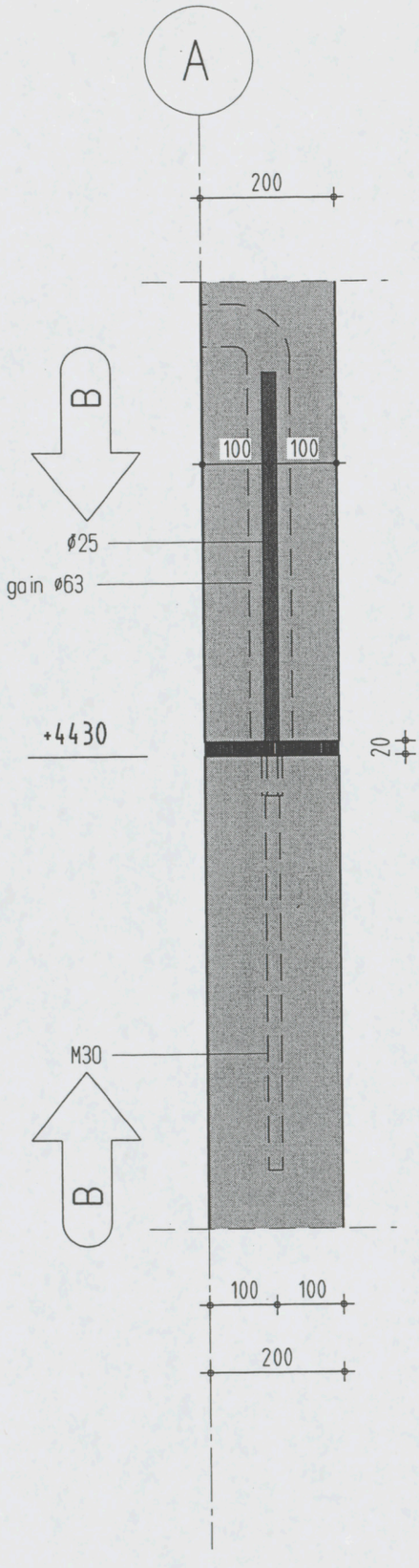

Detail 4 1 10

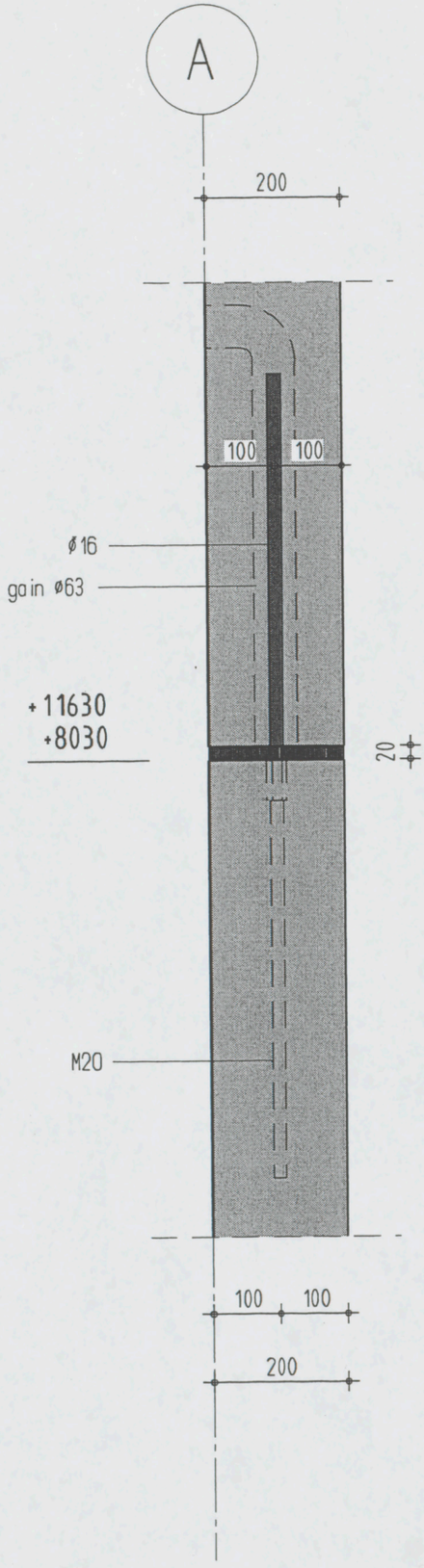

Detail 4A 110

PRINCIPE HAMERKOPSPARING - ZIE DETAIL 24

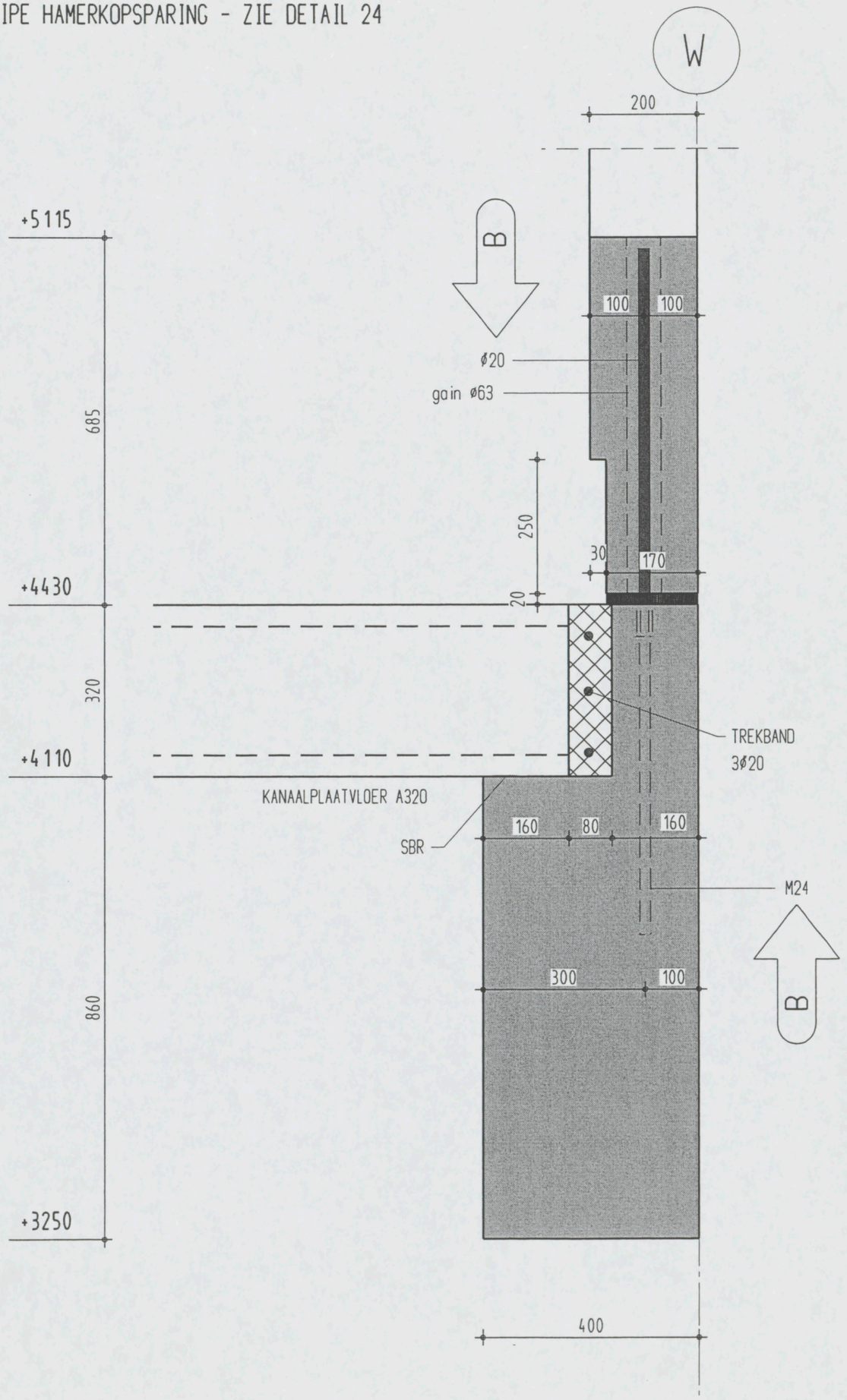

Detail 5 1 10

PRINCIPE HAMERKOPSPARING - ZIE DETAIL 24

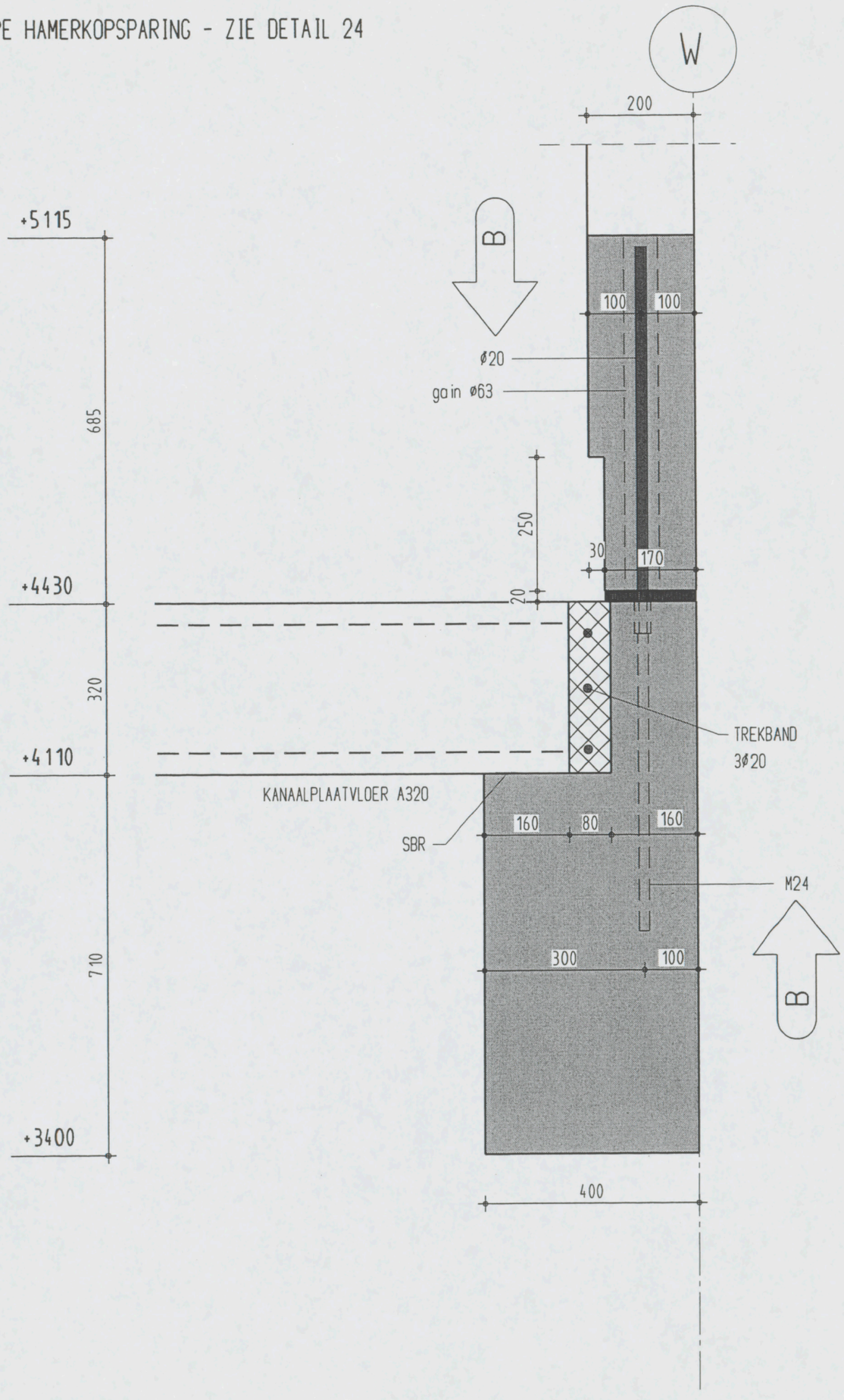

Detail 6 110

PRINCIPE HAMERKOPSPARING - ZIE DETAIL 24

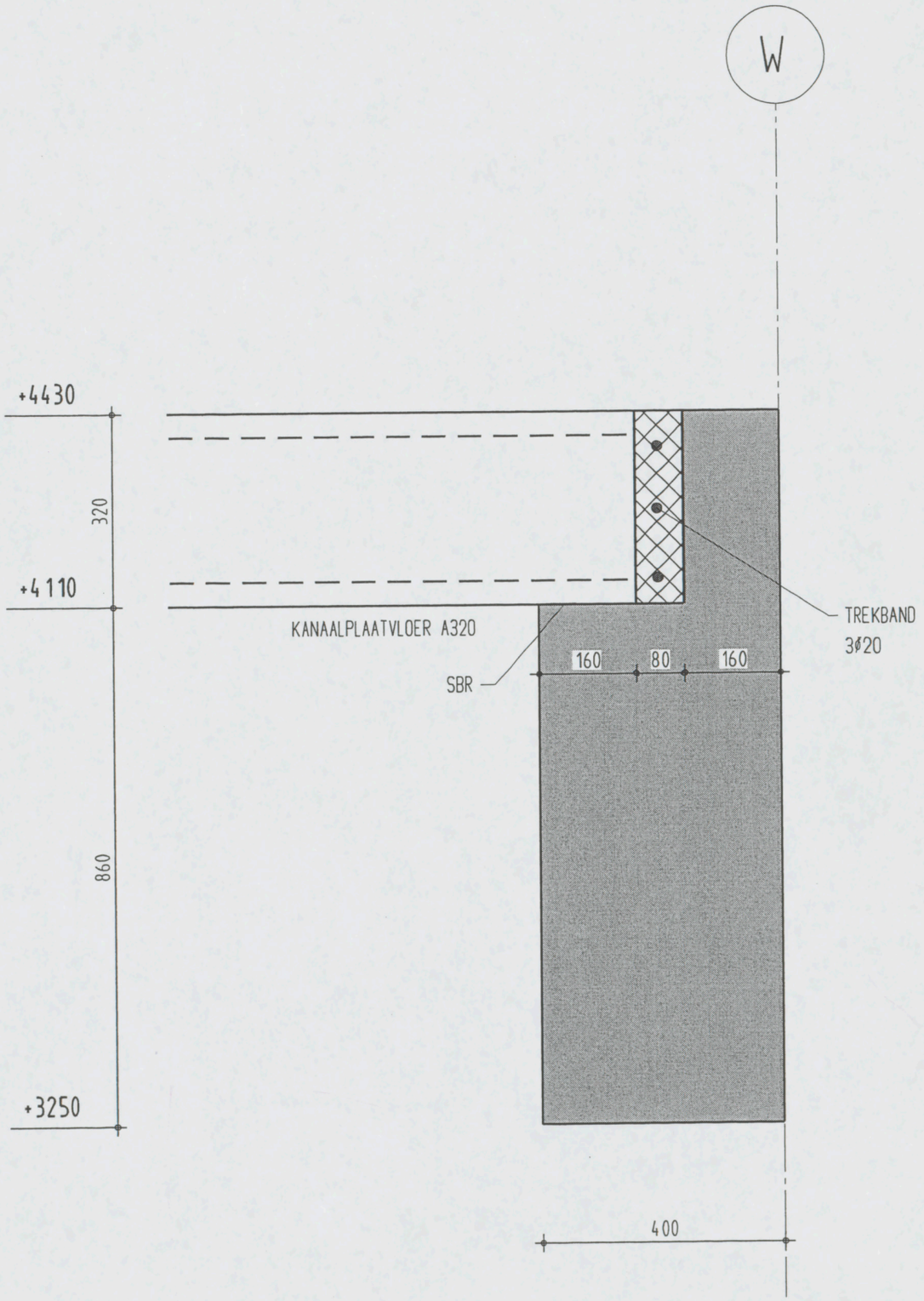

Detail 7 110

PRINCIPE HAMERKOPSPARING - ZIE DETAIL 24

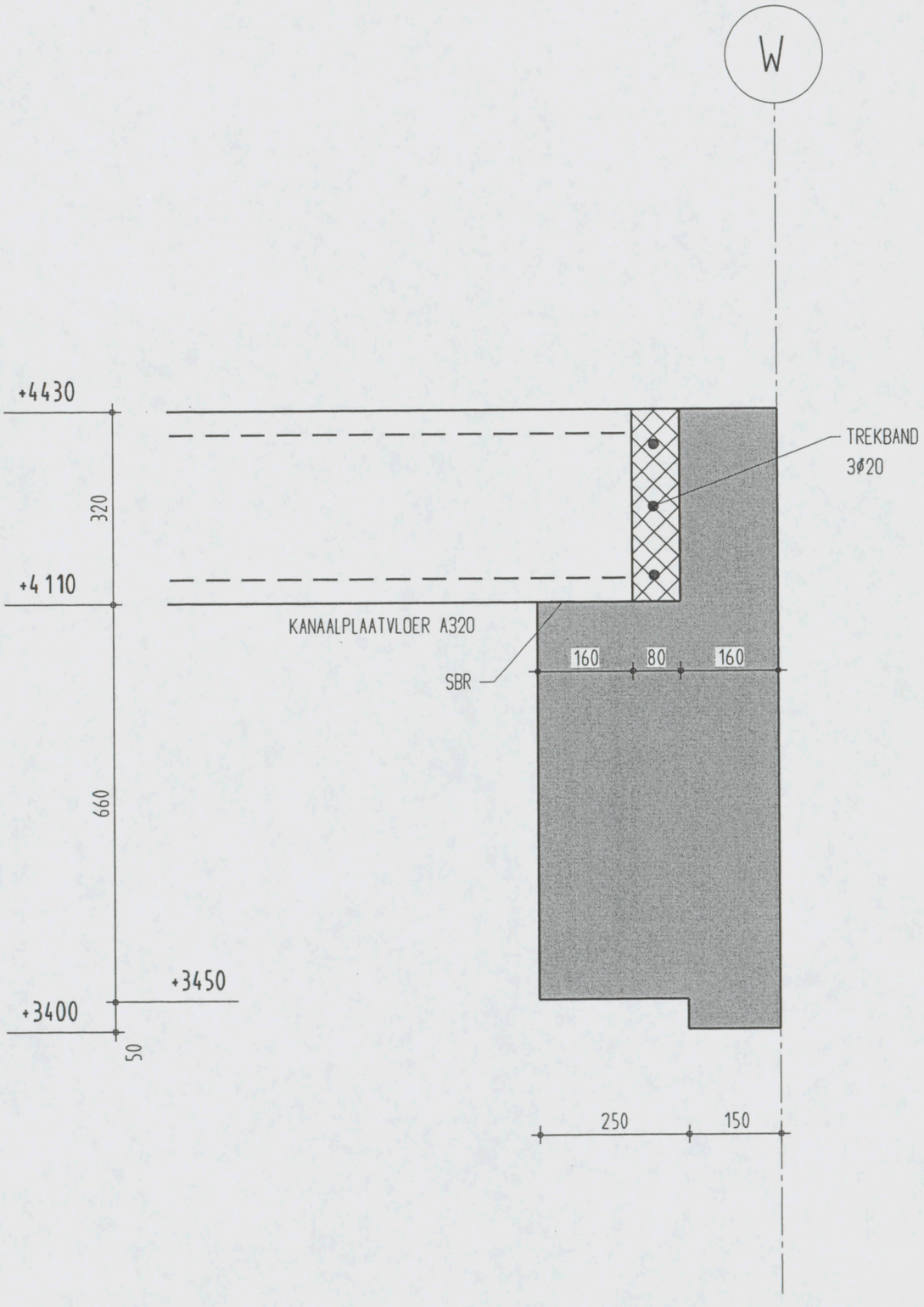

Detail 8 1 10

PRINCIPE HAMERKOPSPARING - ZIE DETAIL 24

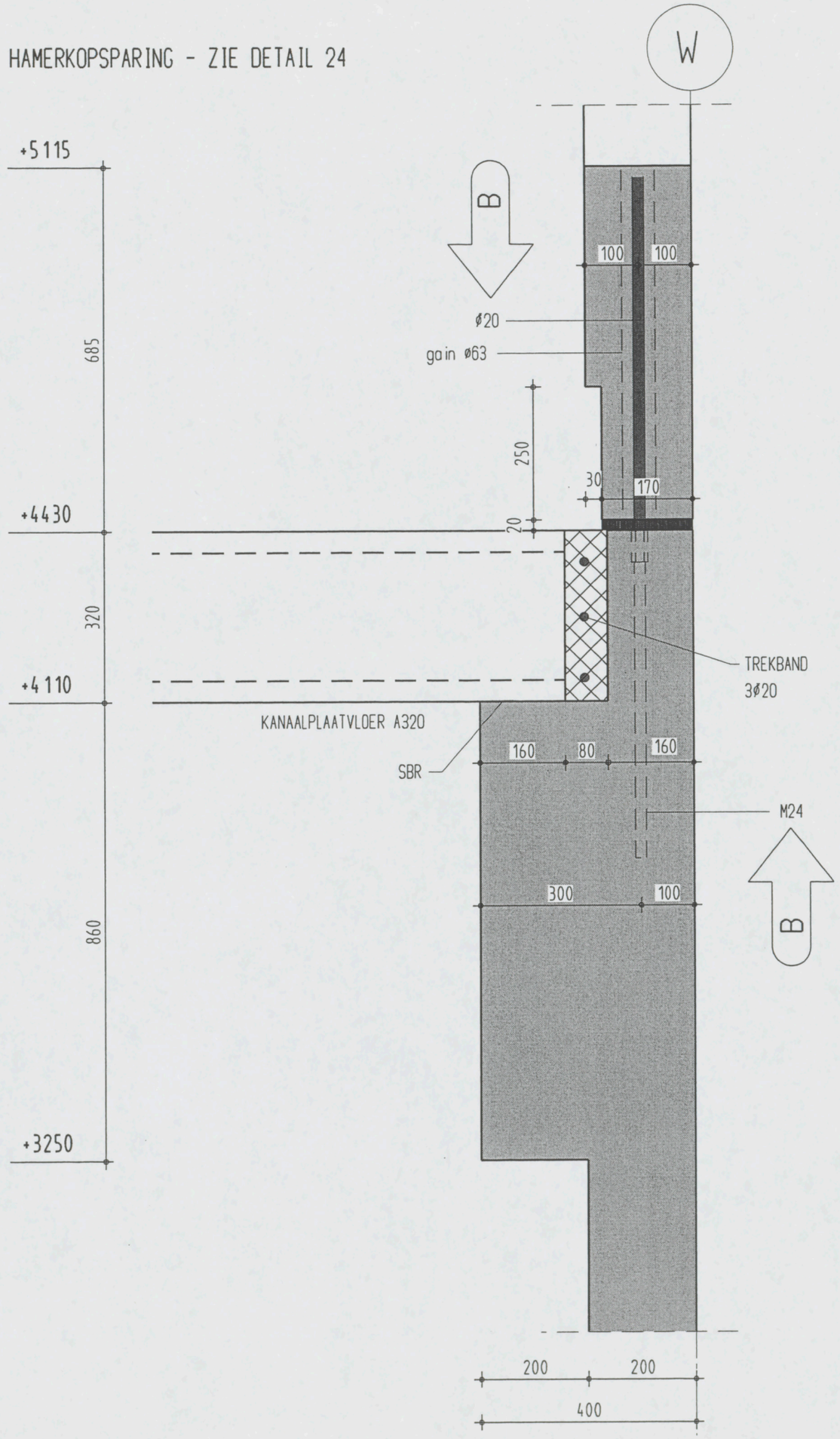

Detail 9 1 10

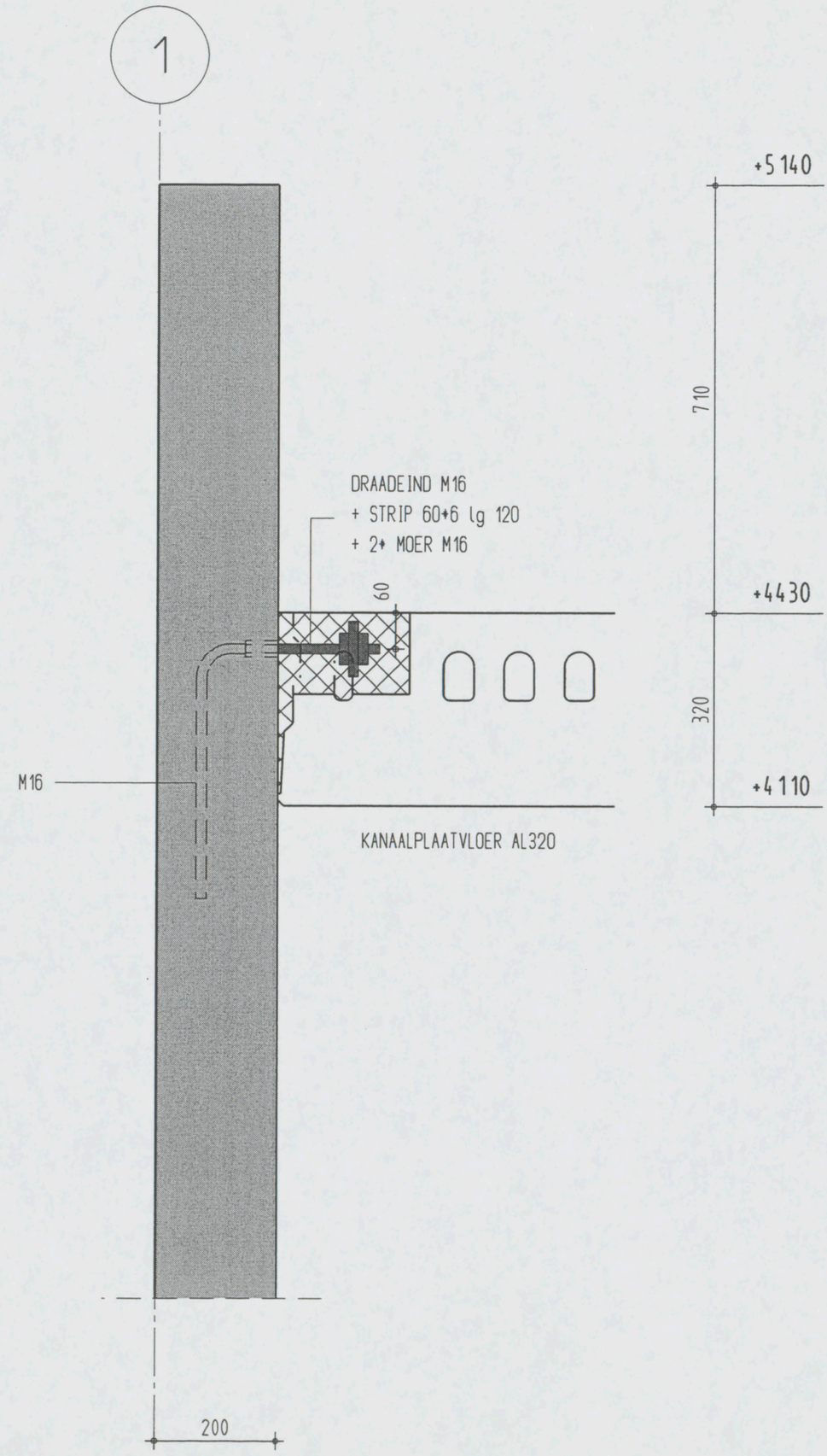

Detail 10 1 10

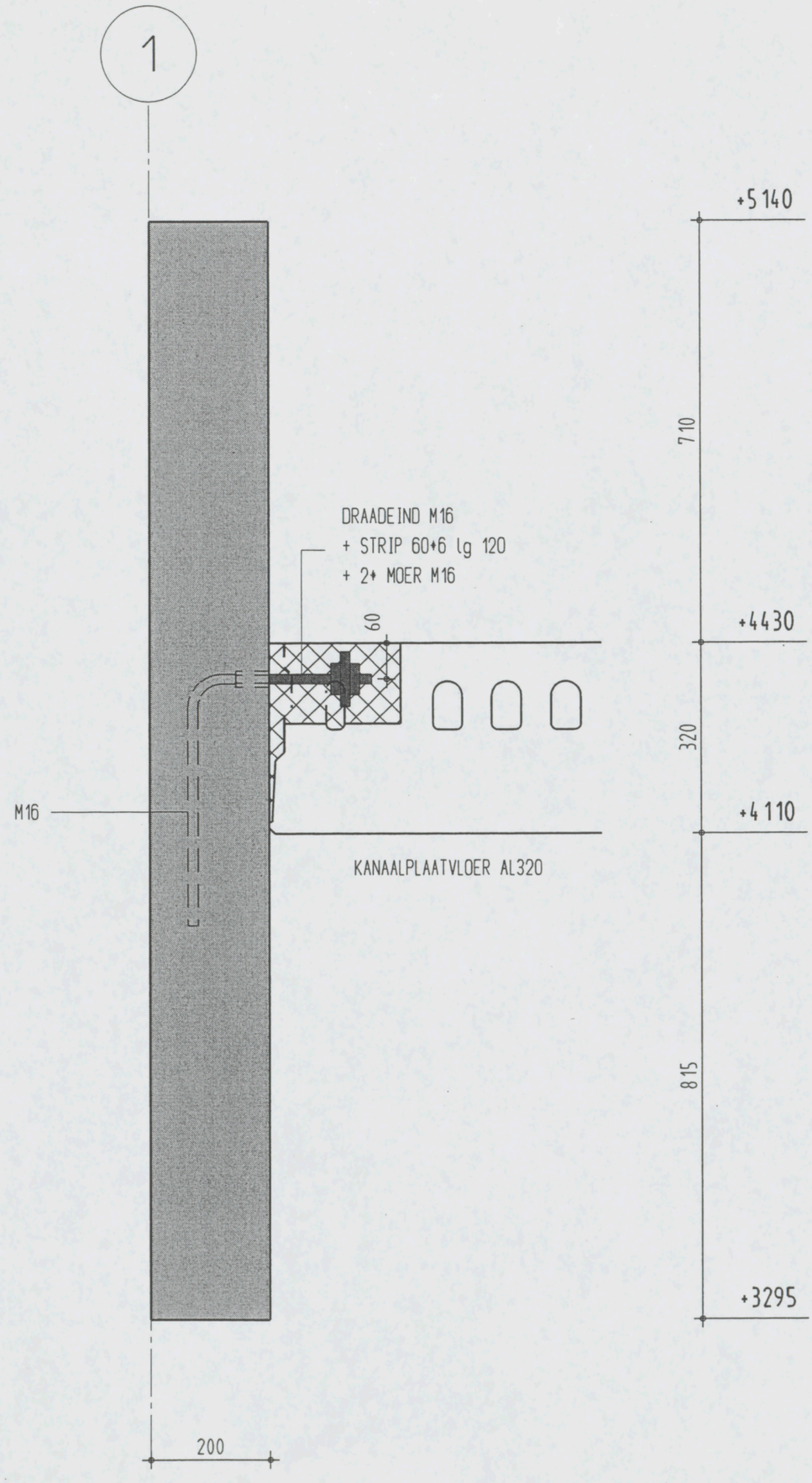

Detail 11 1 10

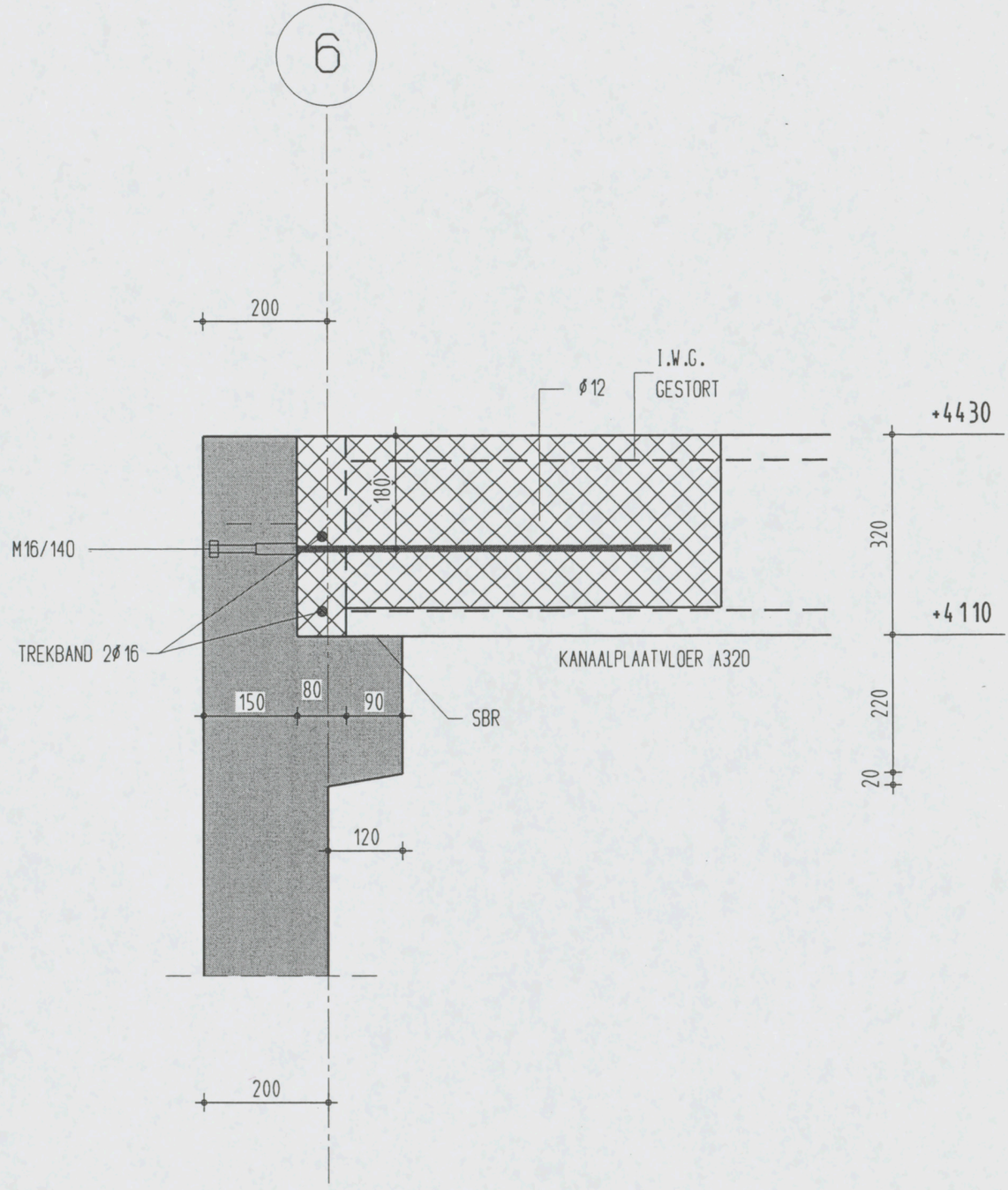

Detail 12 1 10

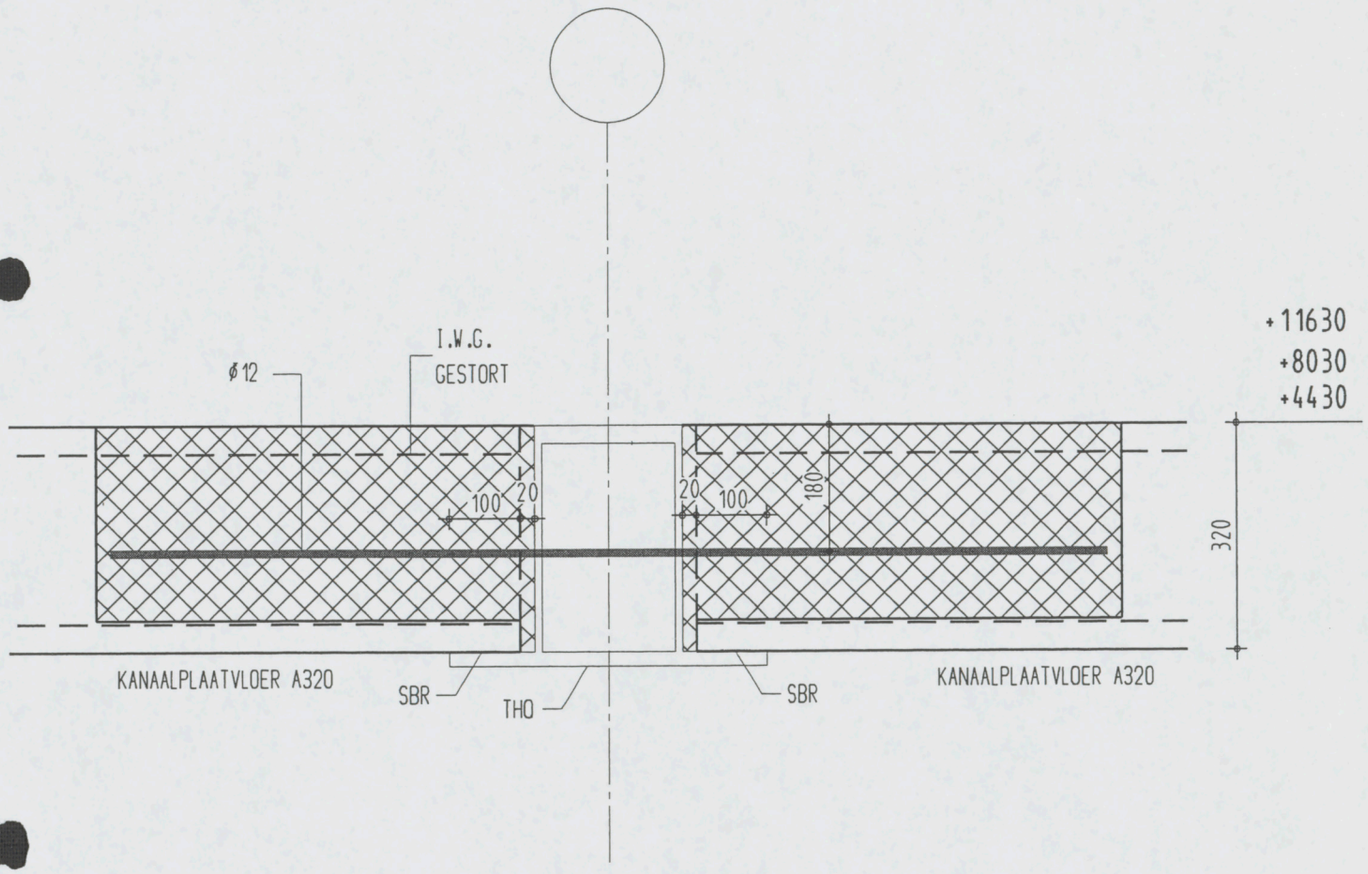

Detail 13 1 10

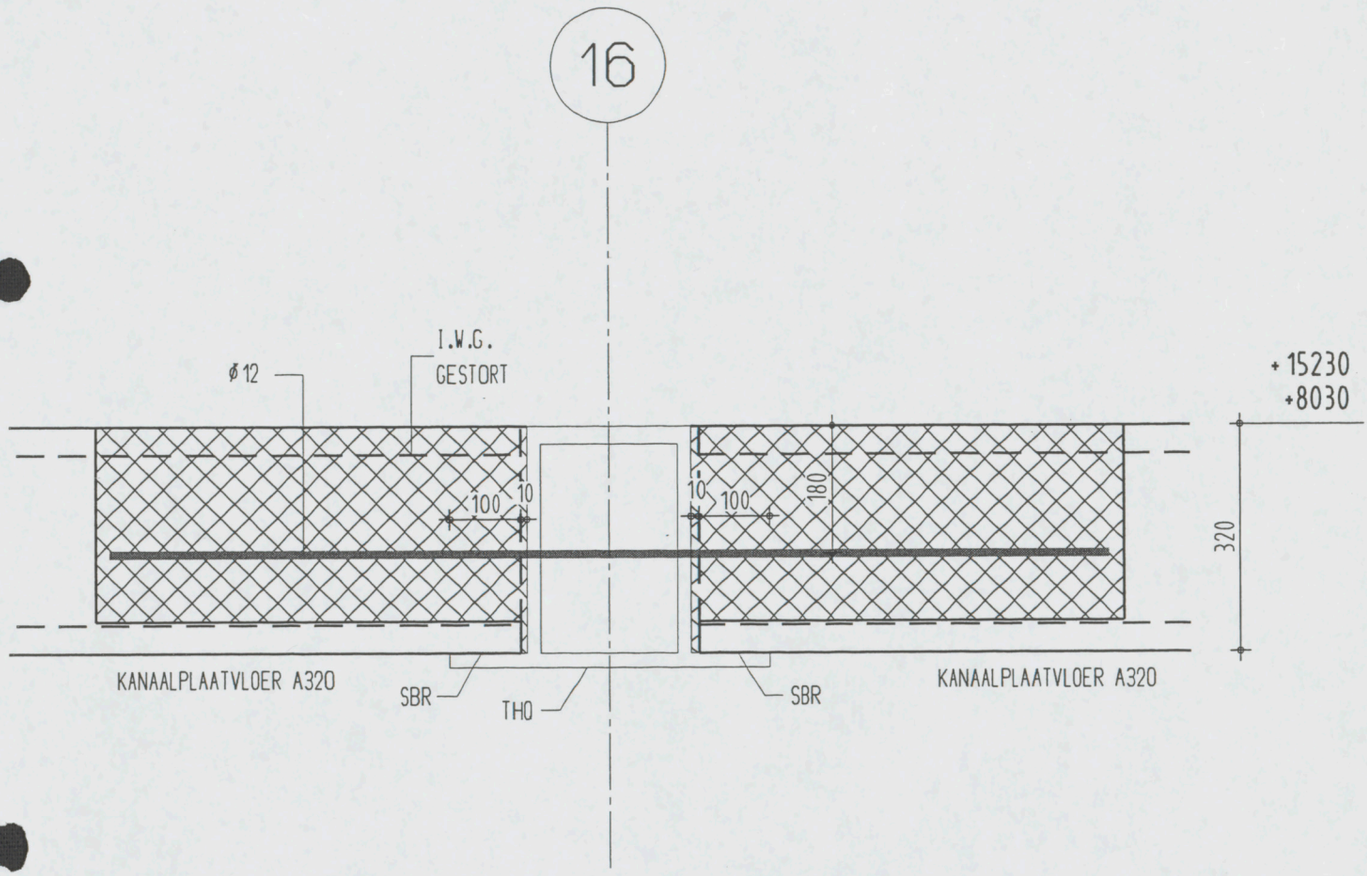

Detail 13A 1 10

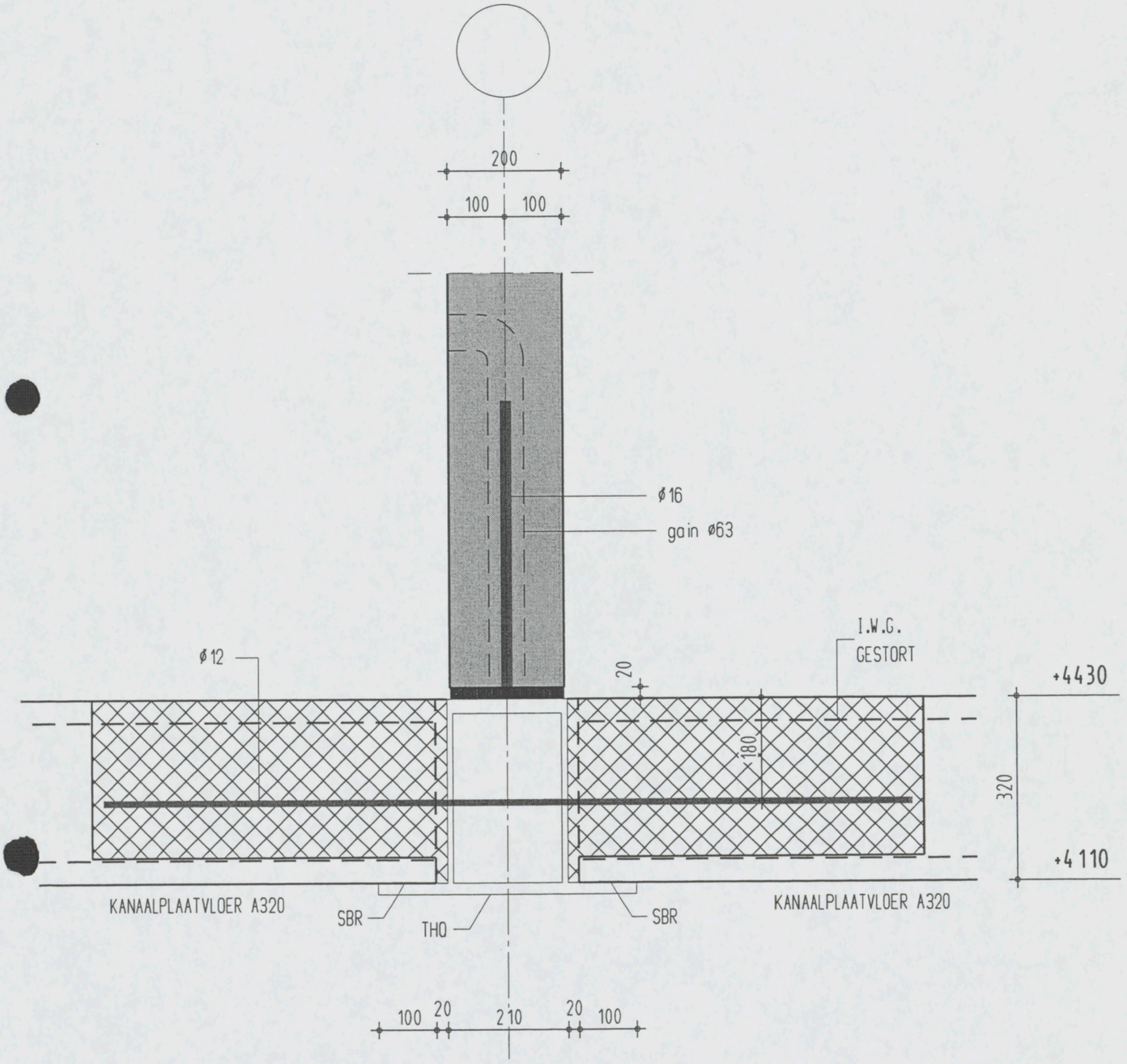

Detail 14 1 10

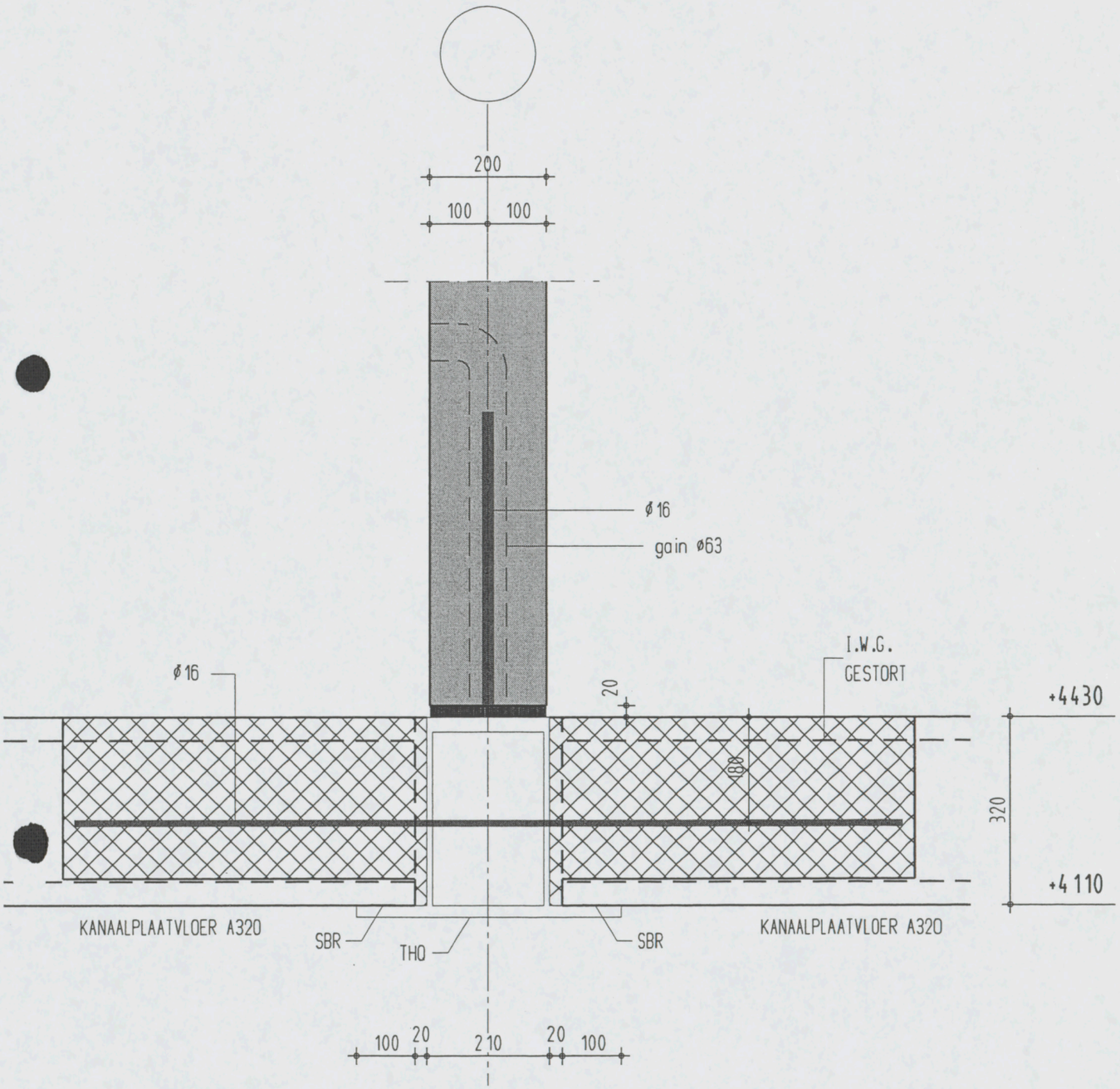

detail 111 1:10

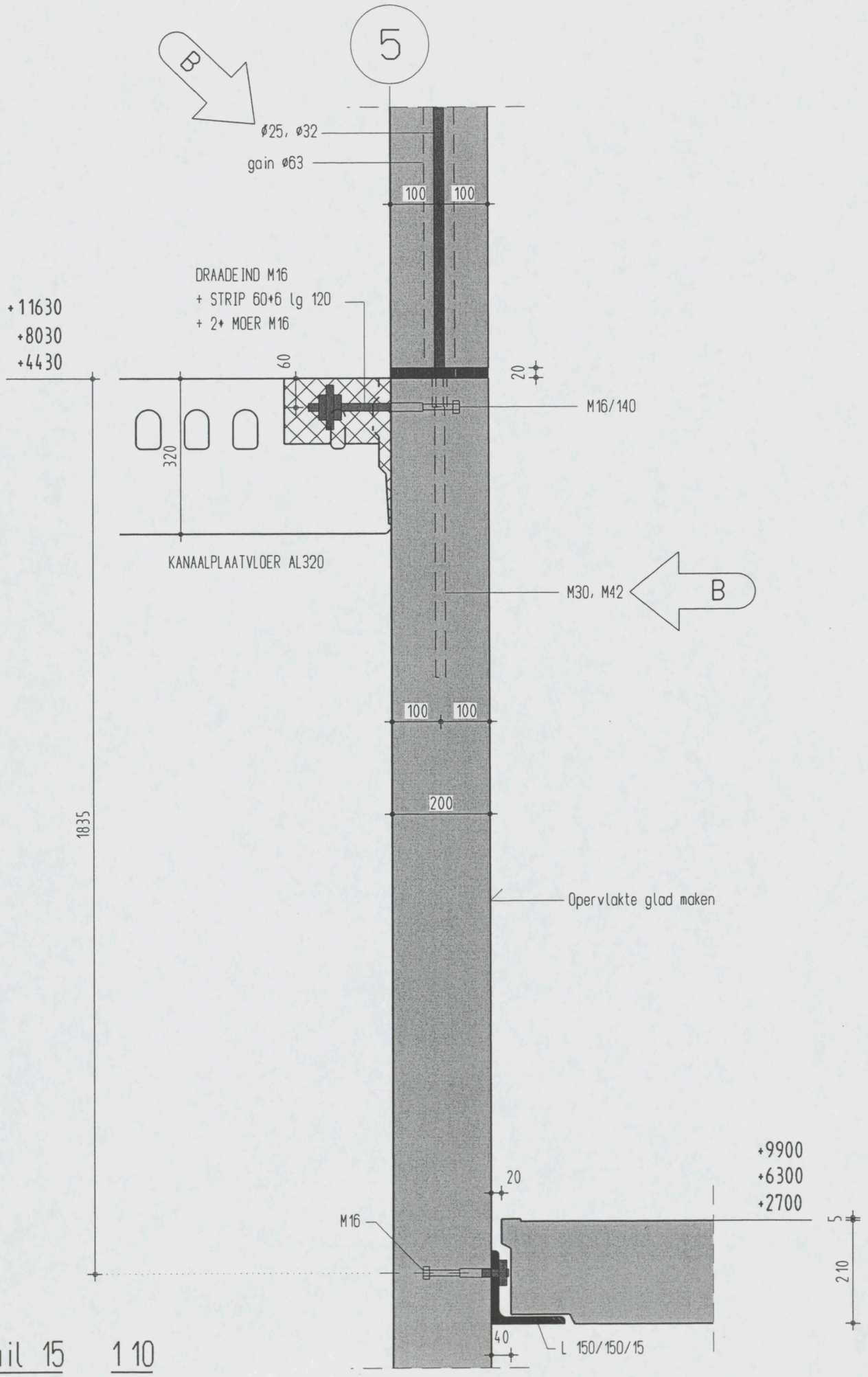

Detail 15 1 10

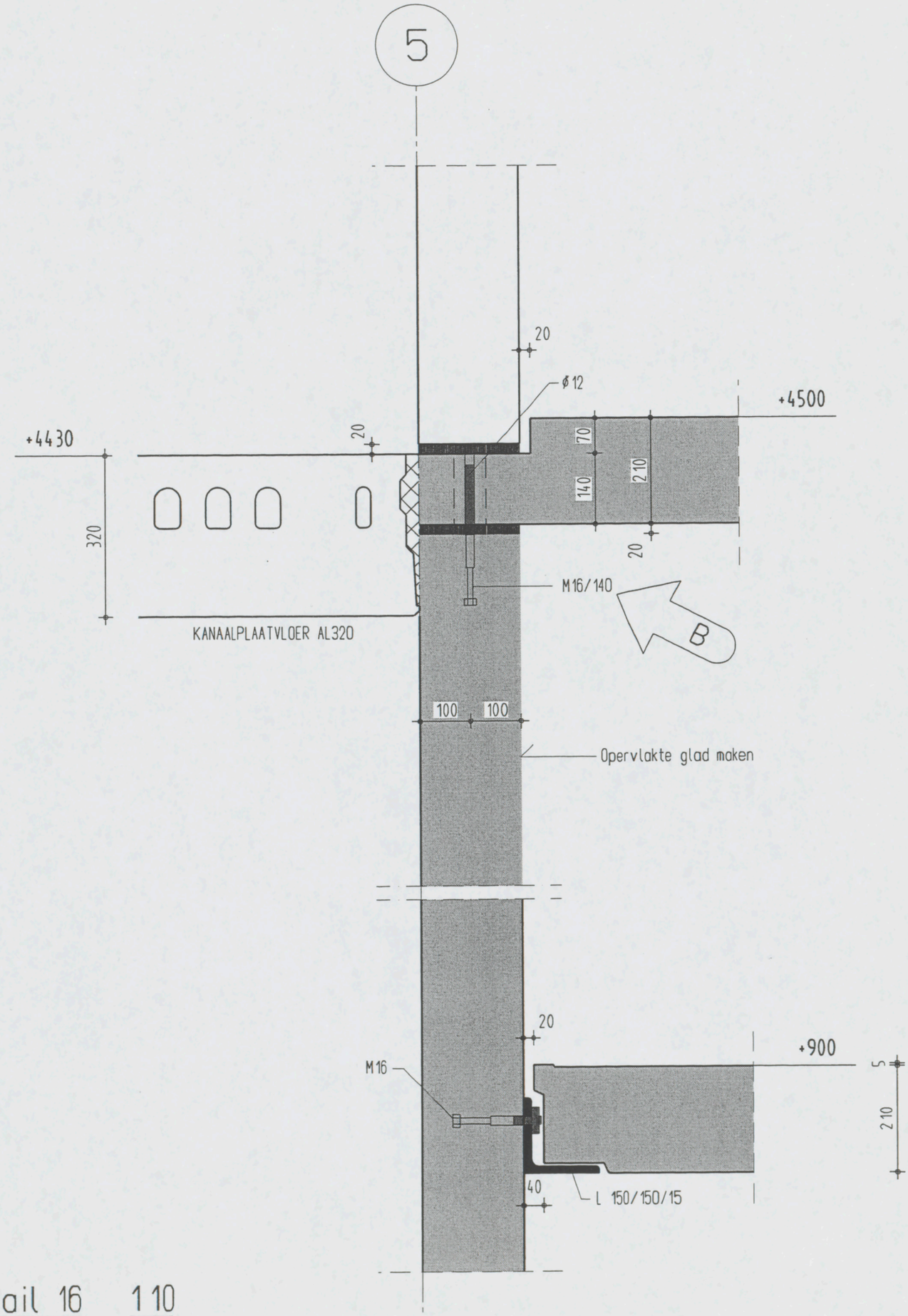

Detail 16 1 10

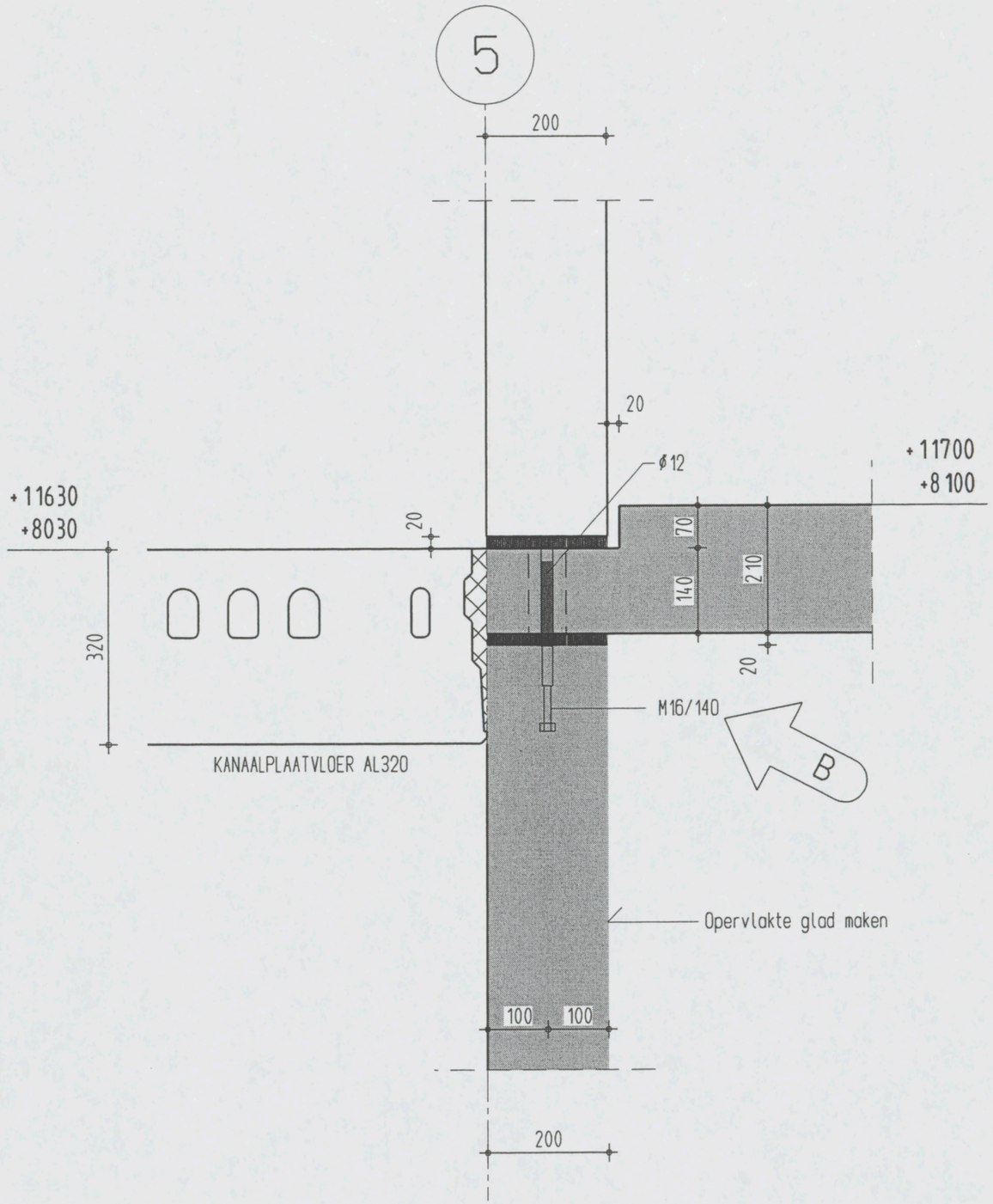

Detail 16A 1 10

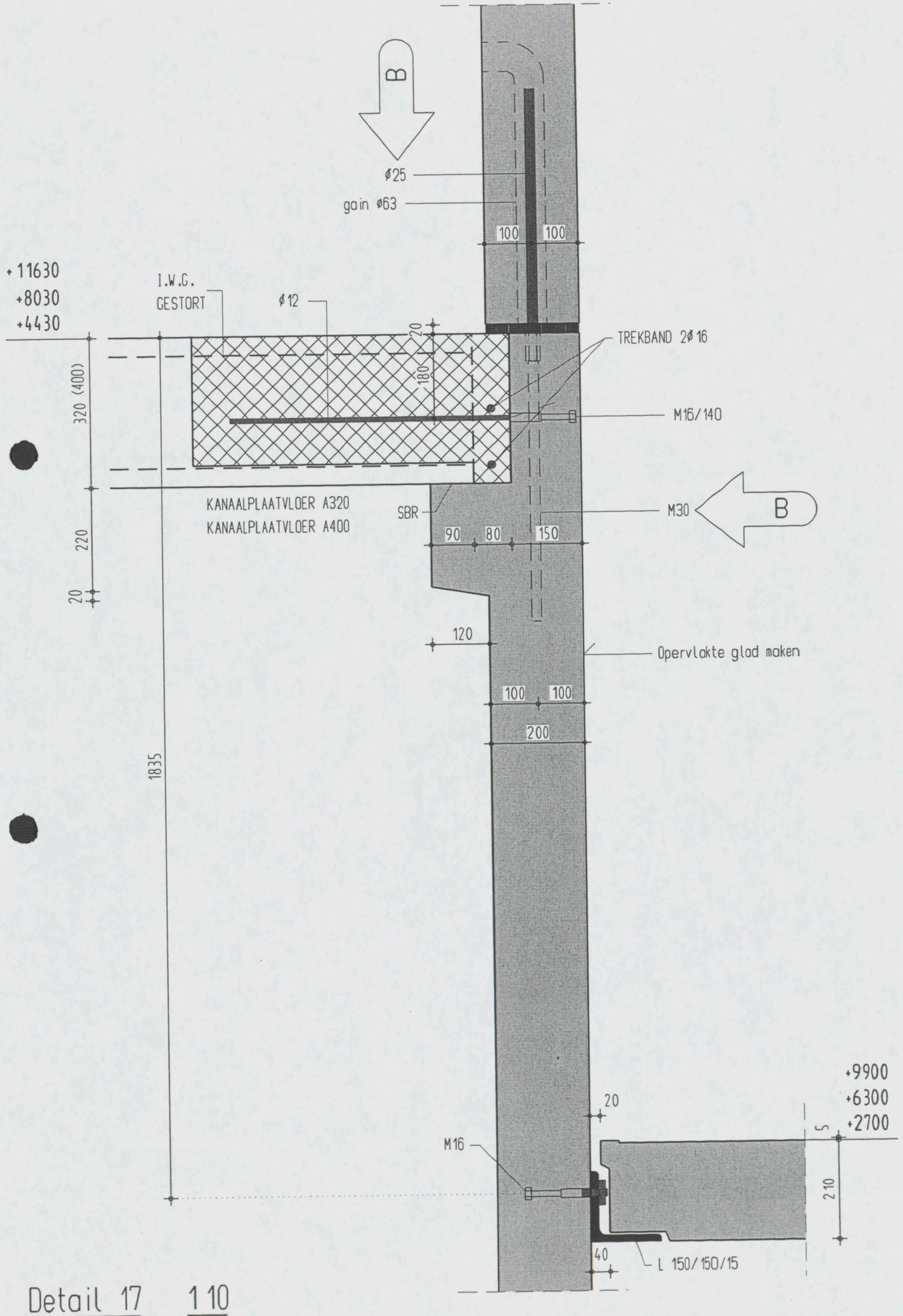

Detail 17 1 10

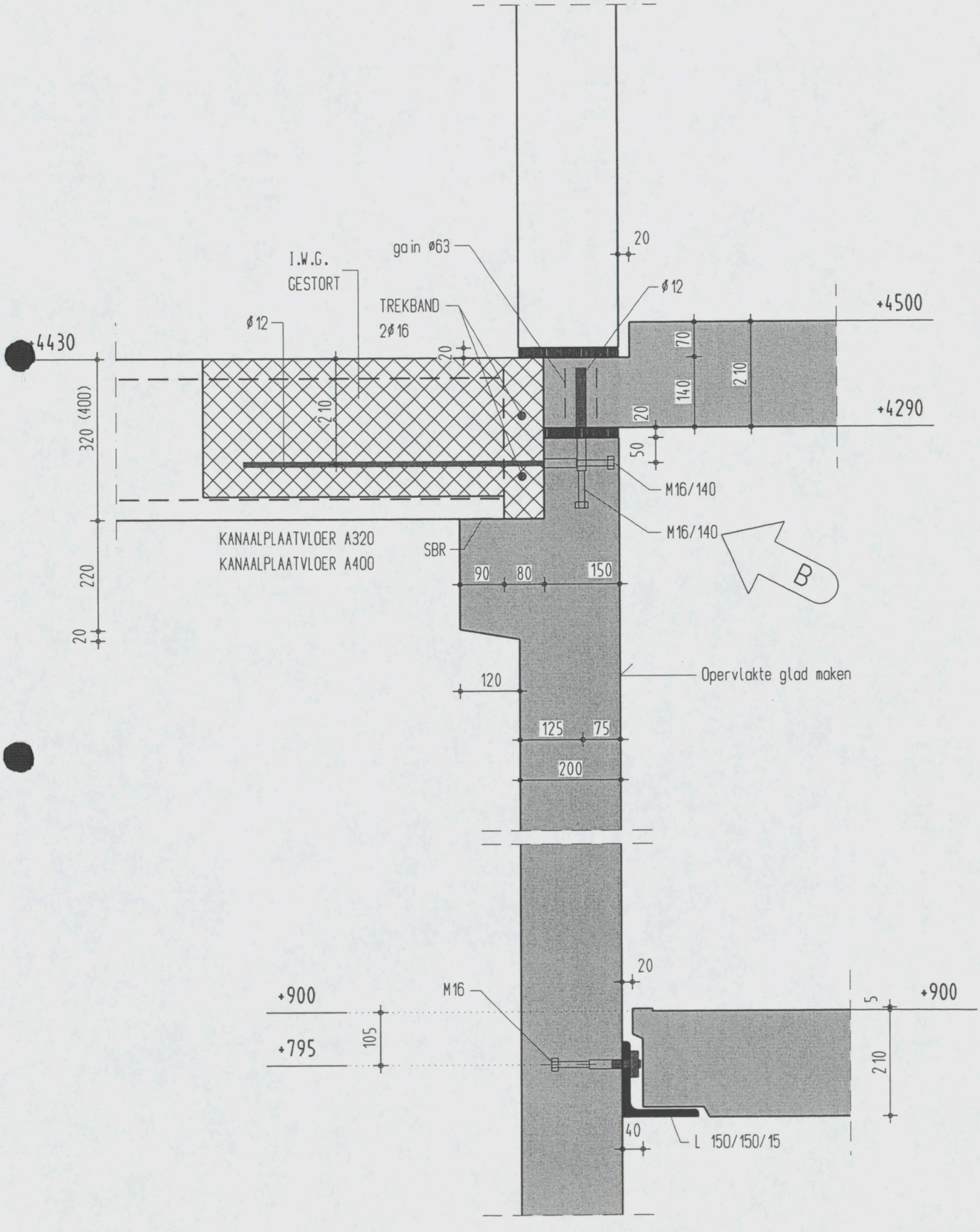

Detail 18 1 10

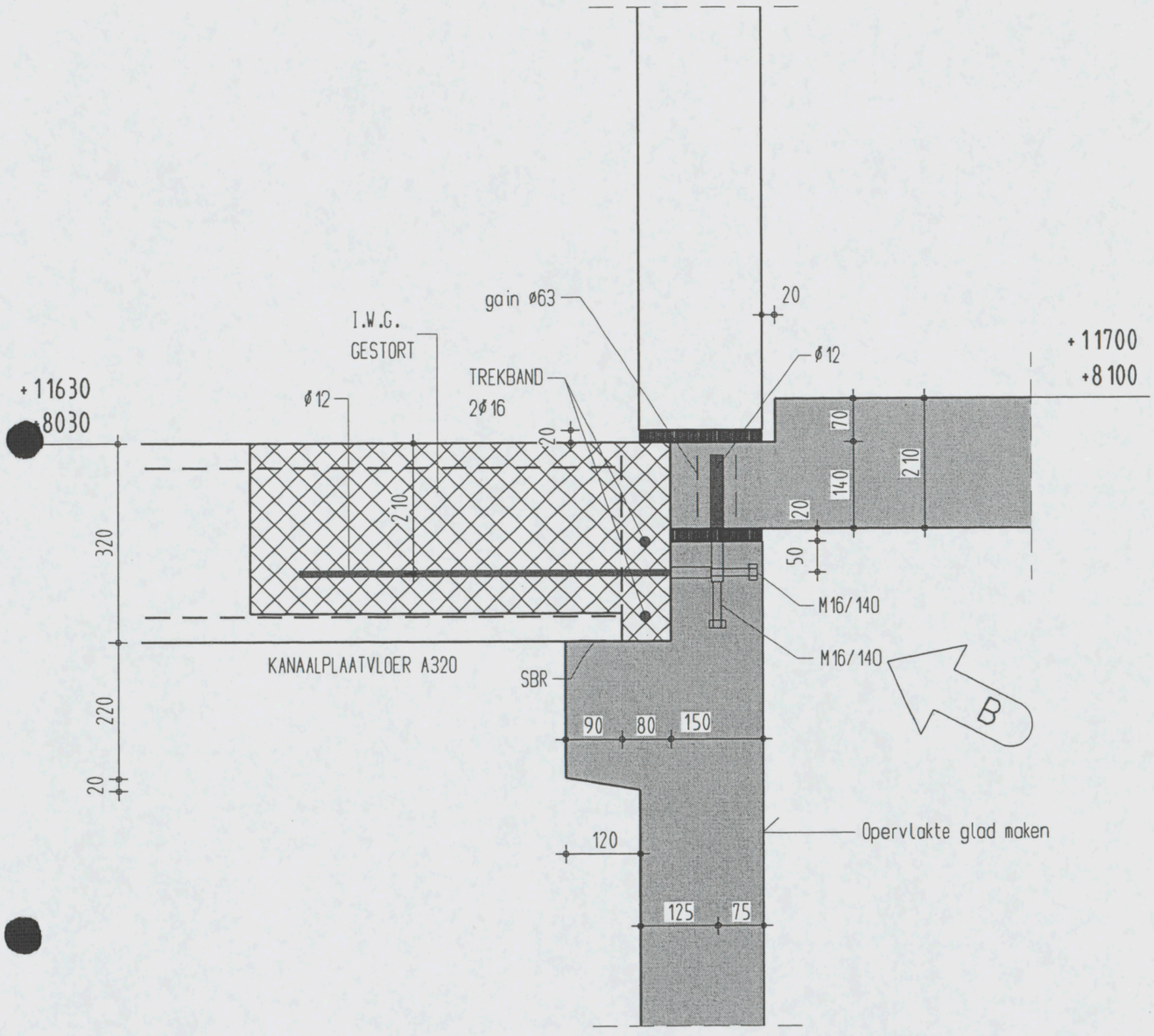

Detail 18A 1 10

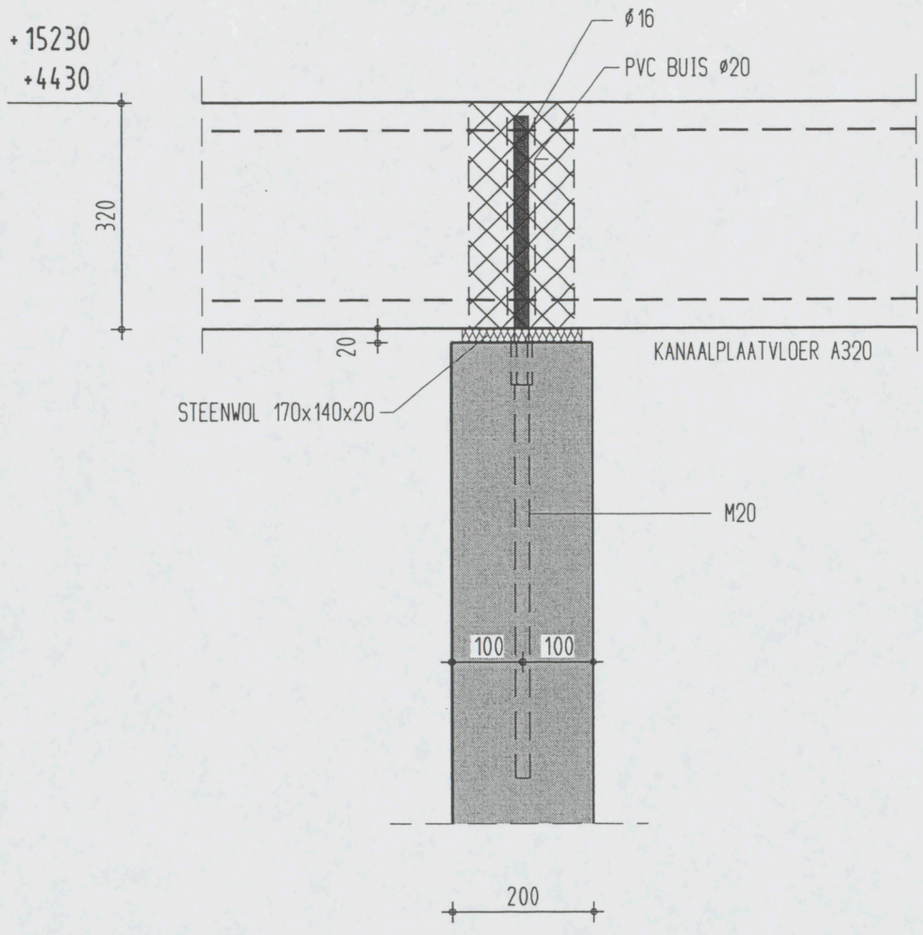

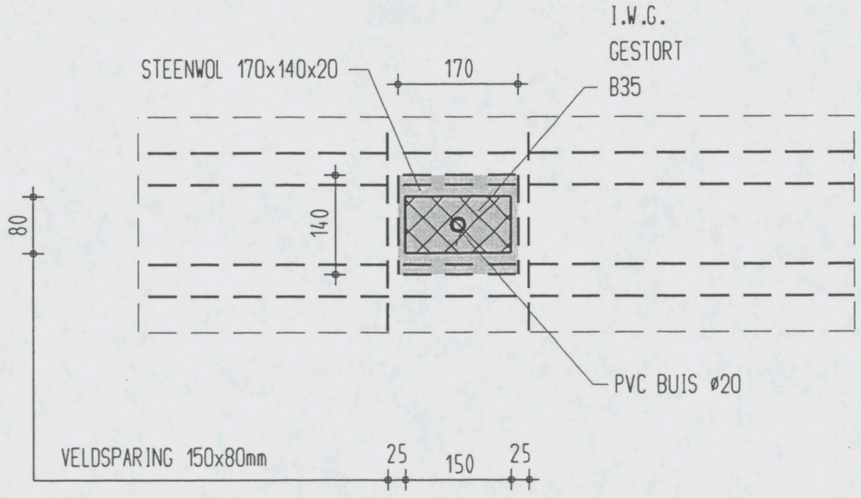

Detail 19 1 10

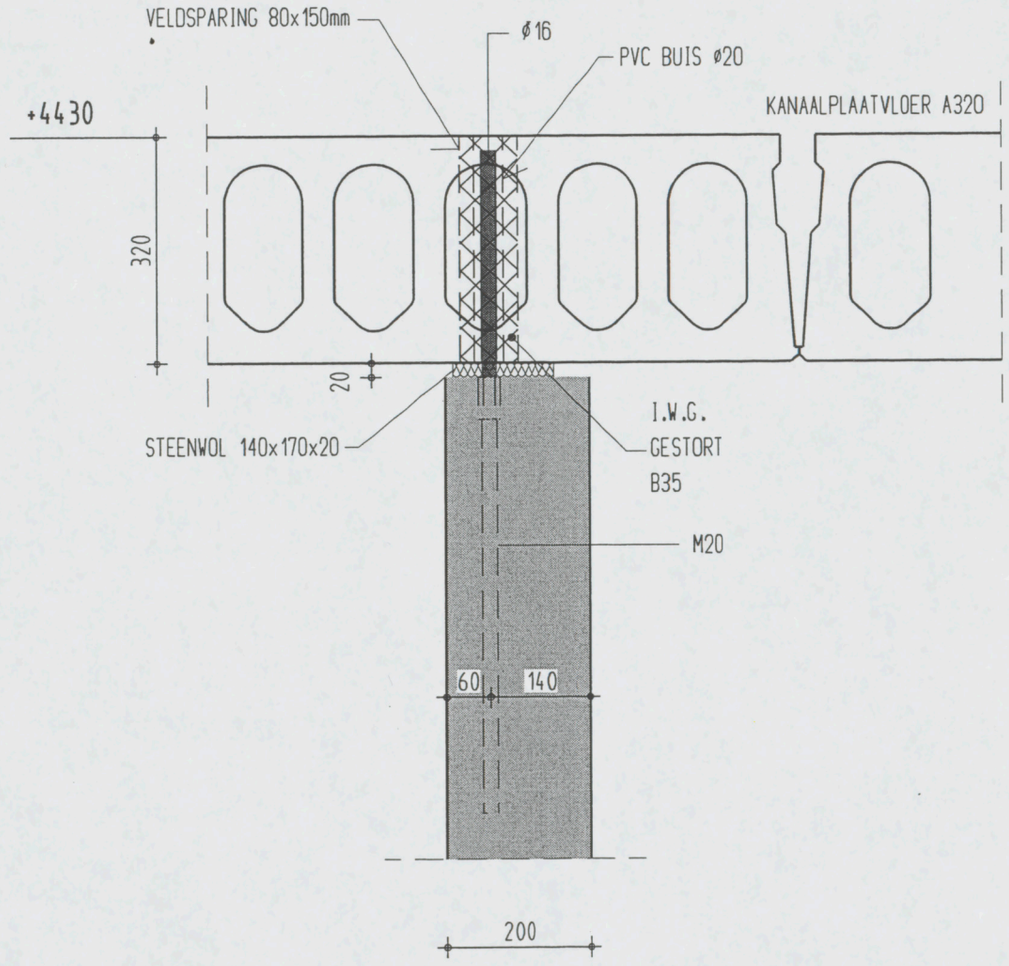

Detail 19A 1 10

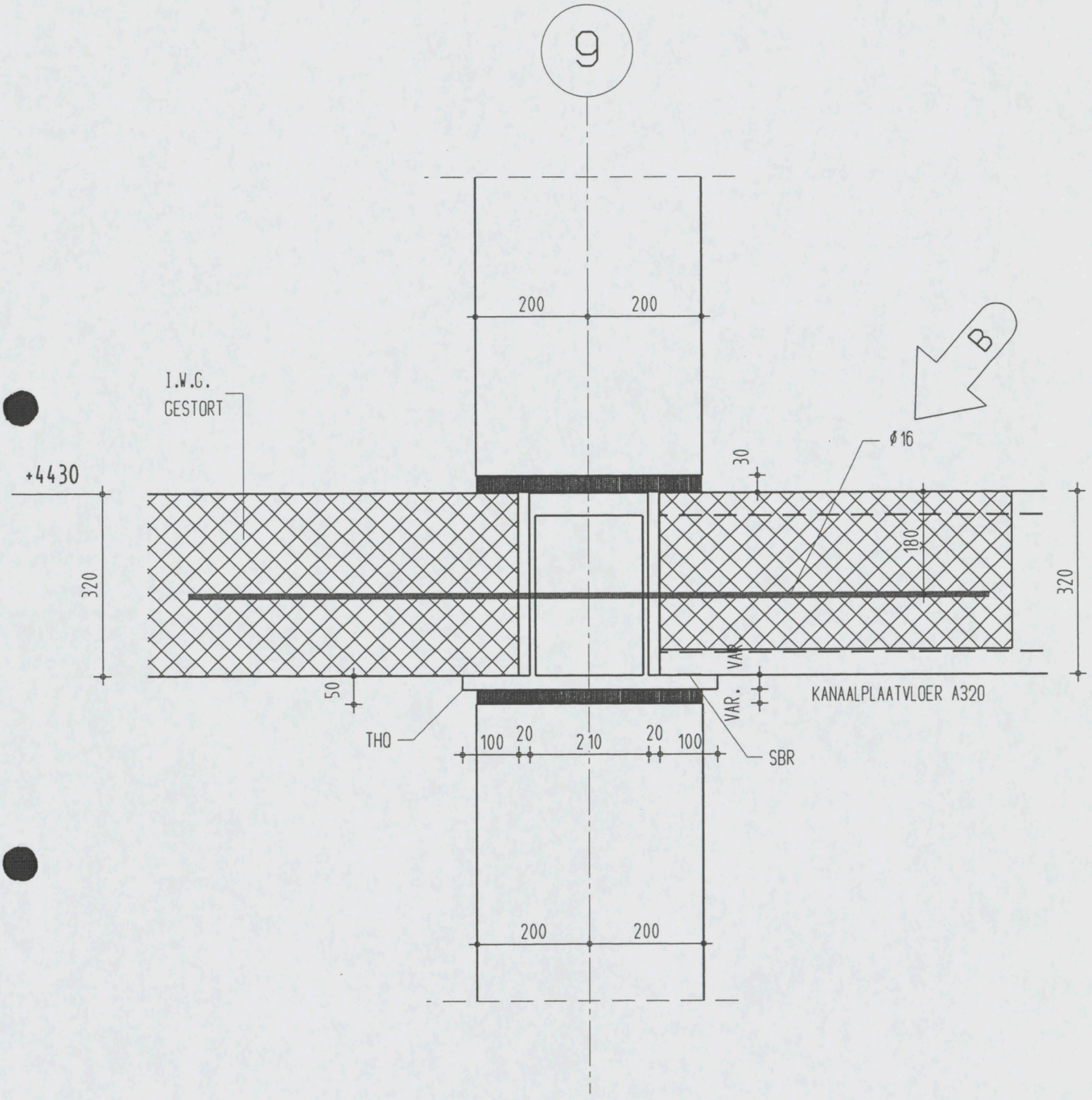

Detail 20 1 10

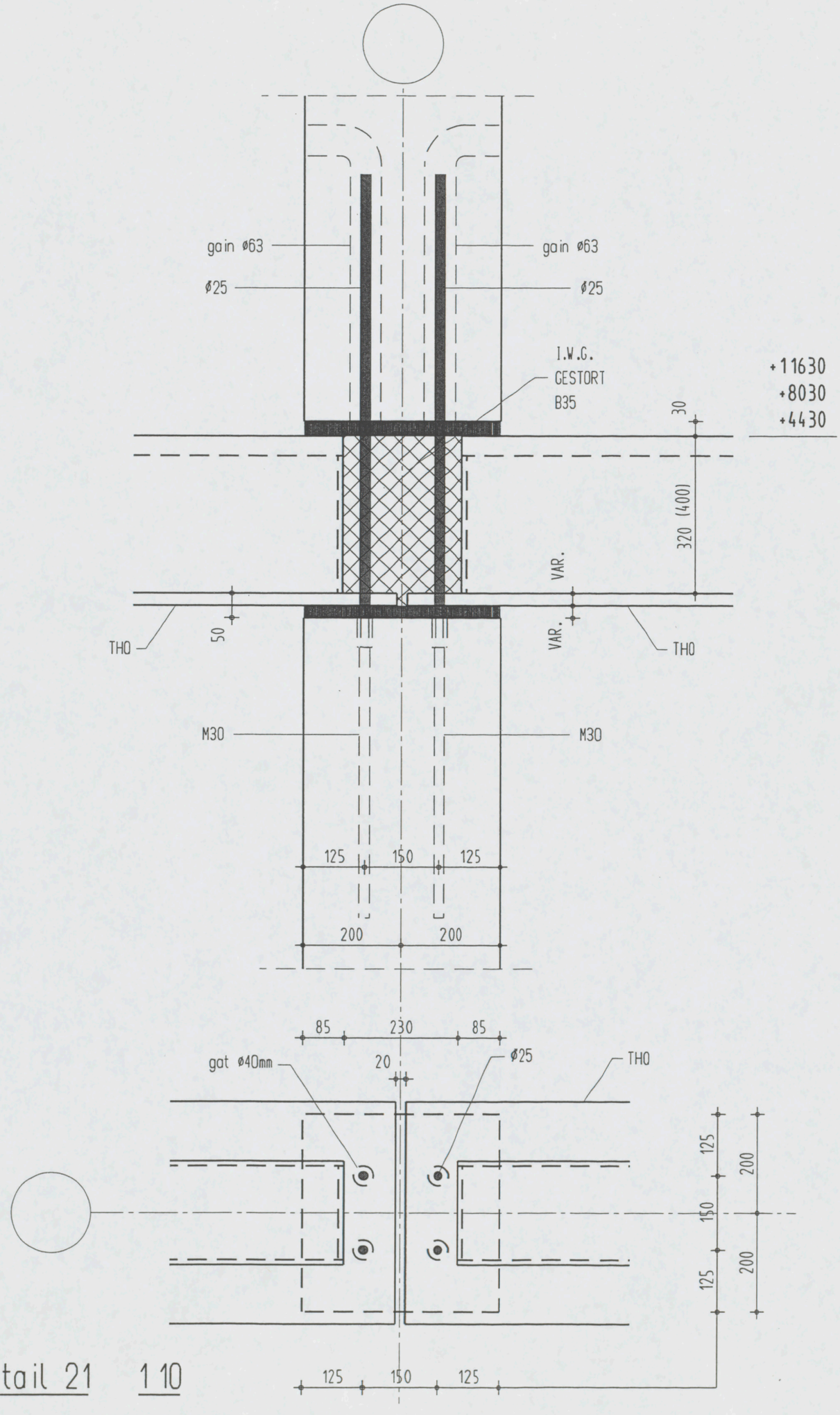

Detail 21 1 10

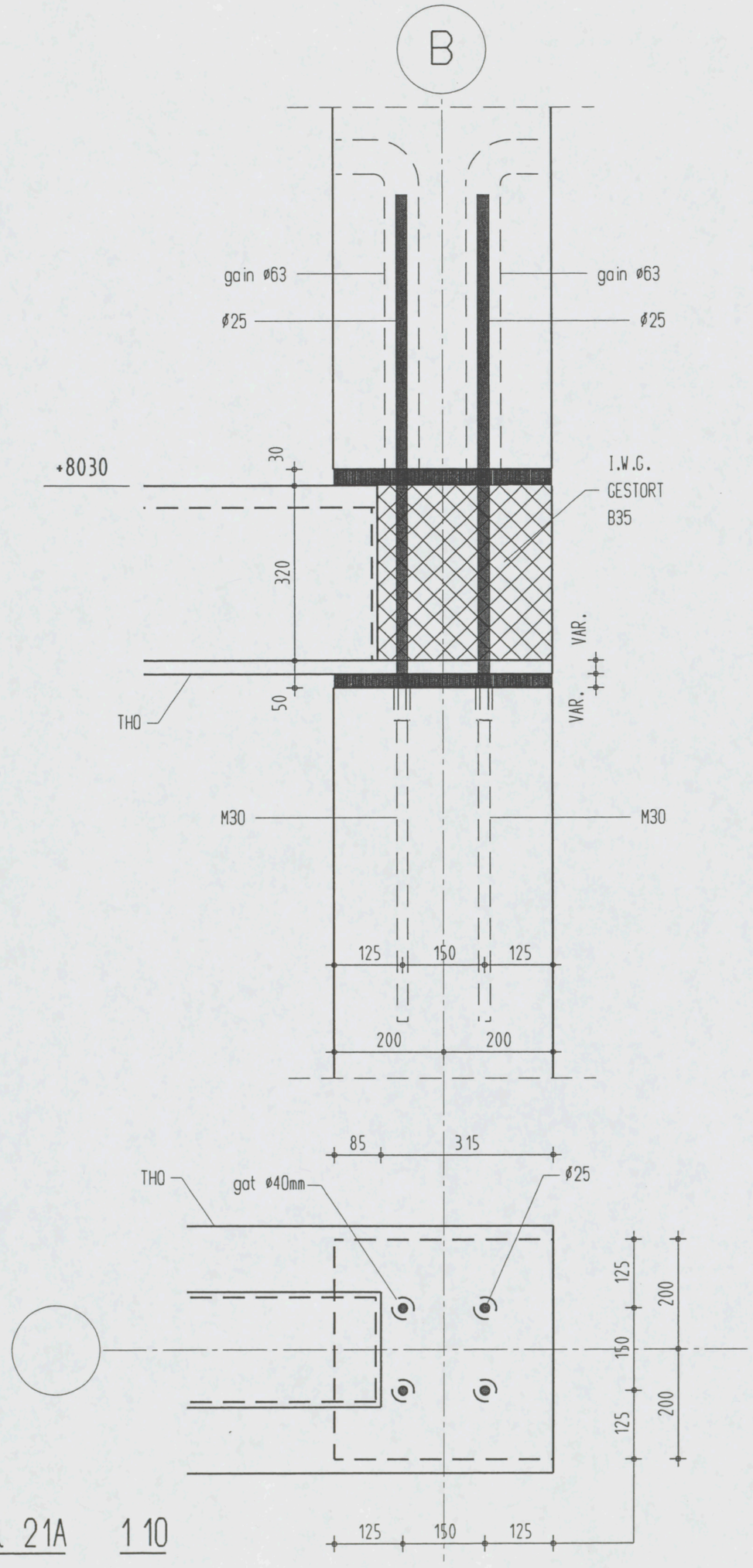

Detail 21A 1 10

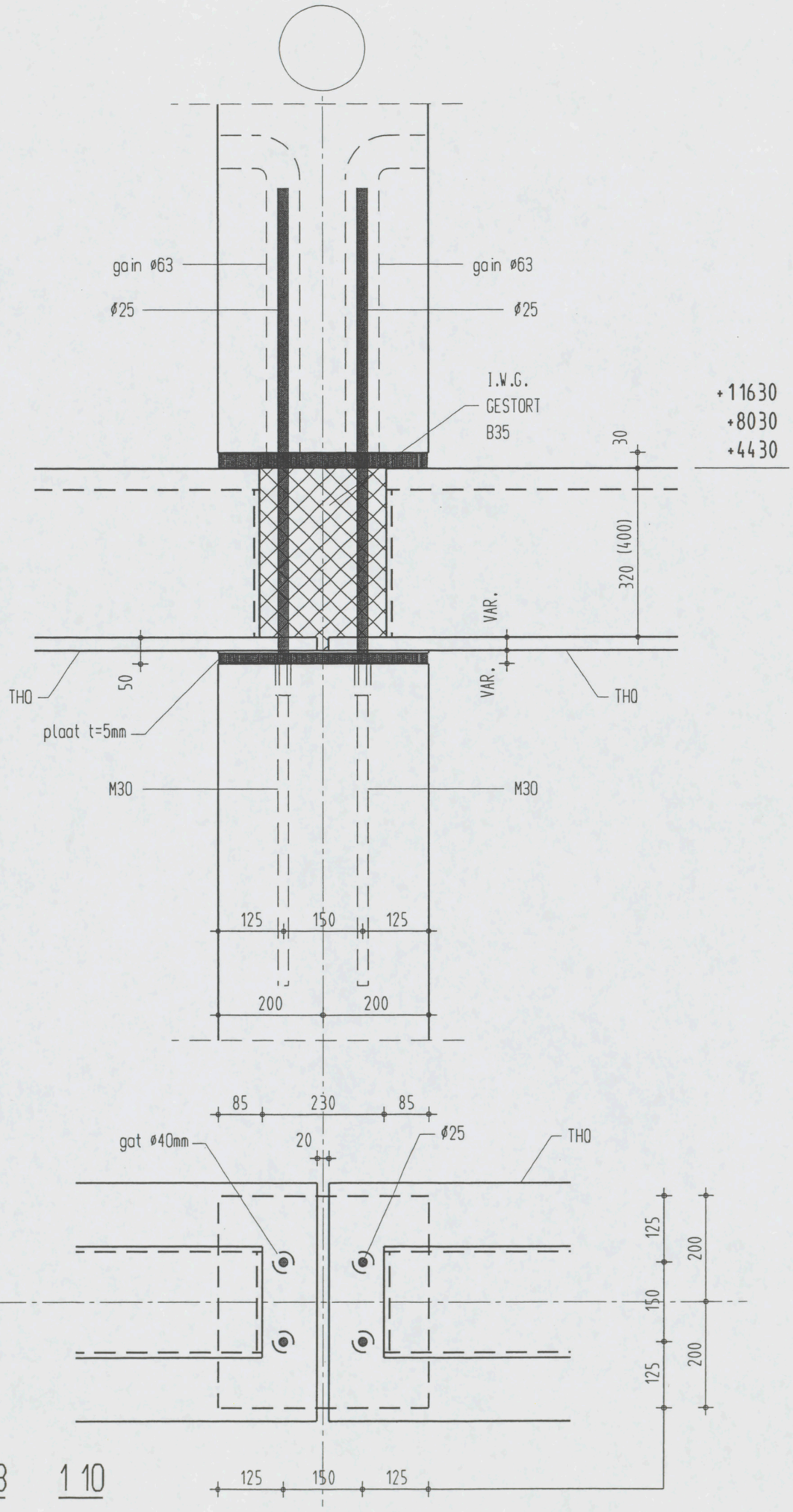

16

Detail 21B 1 10

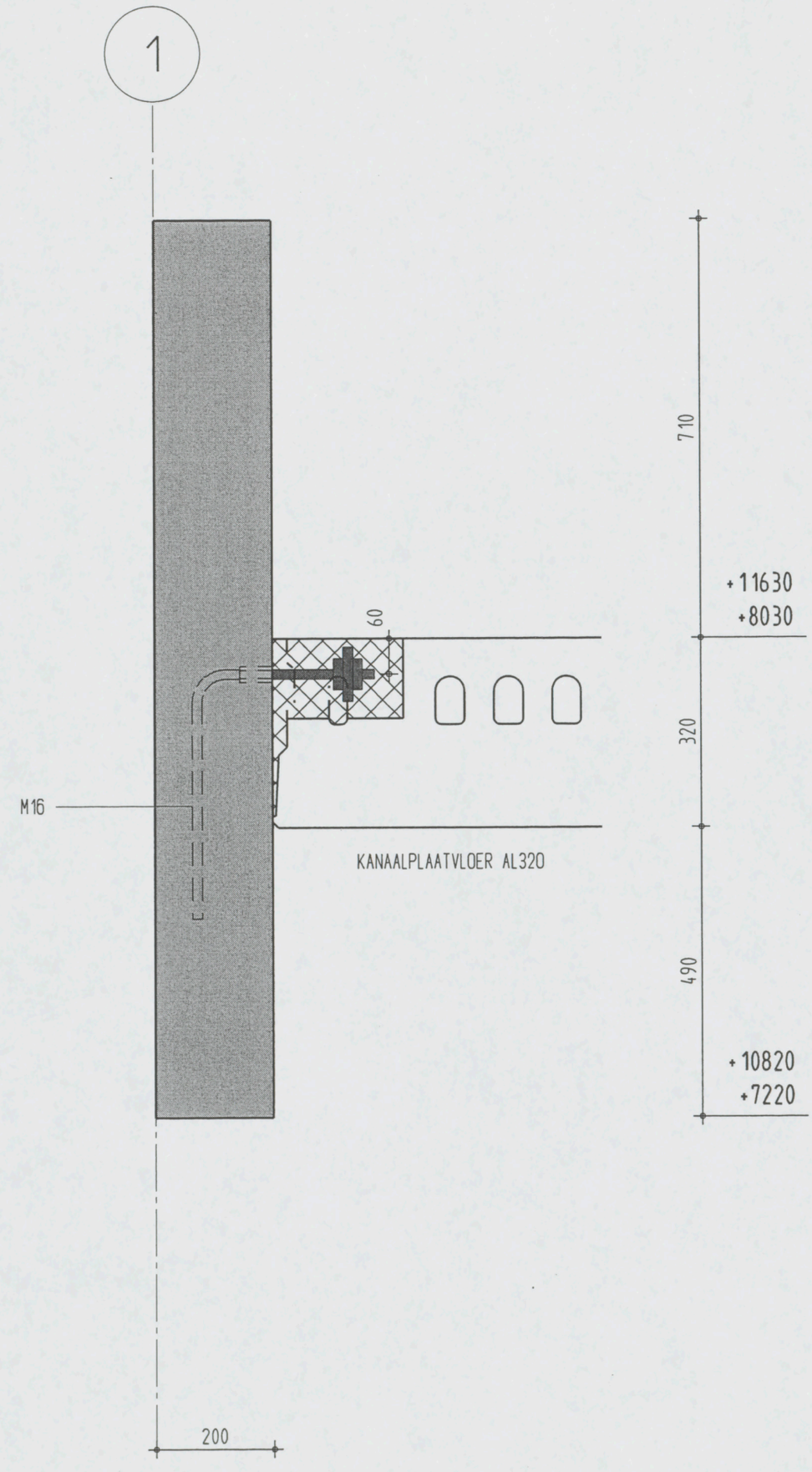

Detail 22 1 10

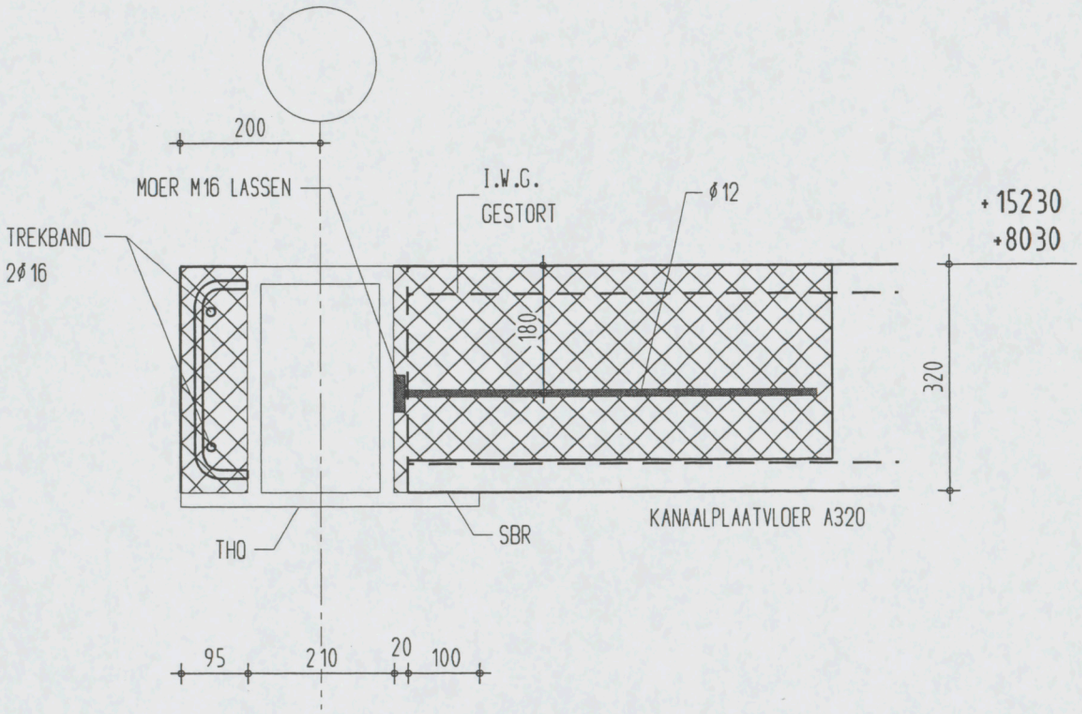

Detail 23 1 10

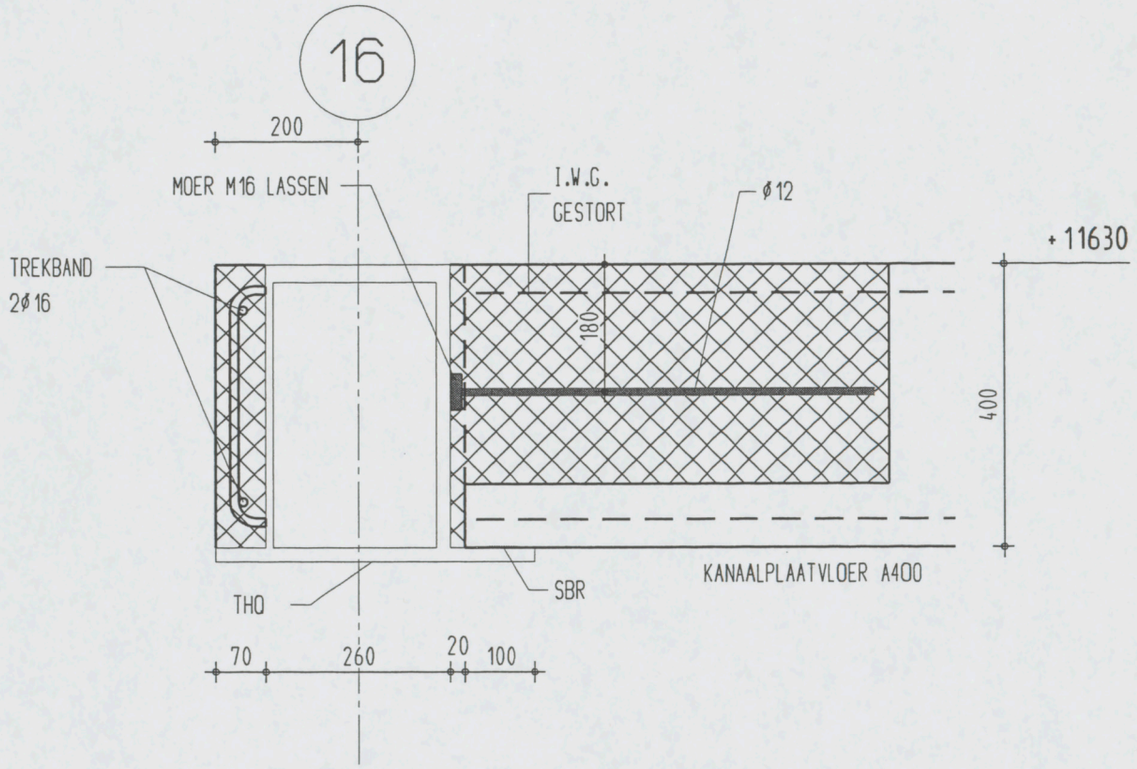

Detail 23A 1 10

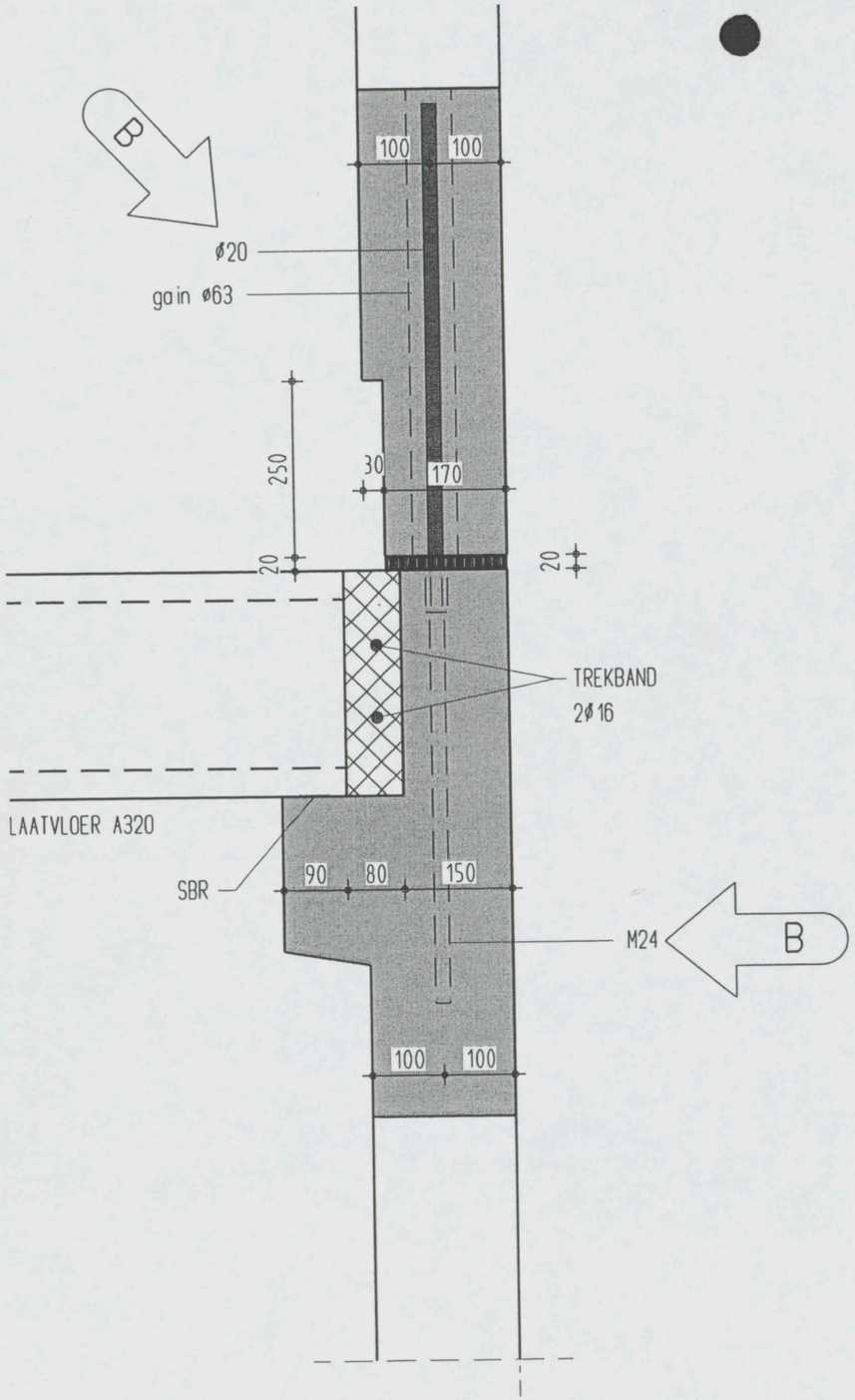
B
100
100
ø20
gain ø63
250
30
170
20
20
TREKBAND
2ø16
LAATVLOER A320
SBR
90
80
150
M24
B
100
100

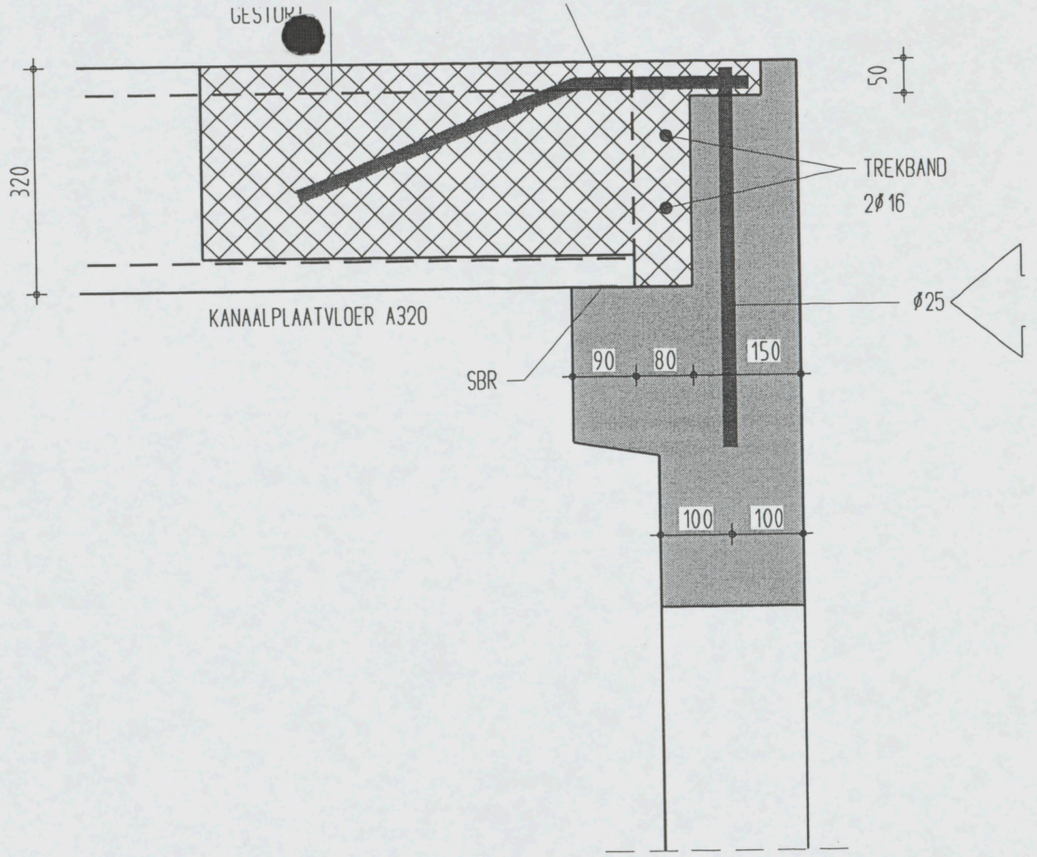
320
50
TREKBAND
2ø16
KANAALPLAATVLOER A320
ø25
SBR
90
80
150
100
100

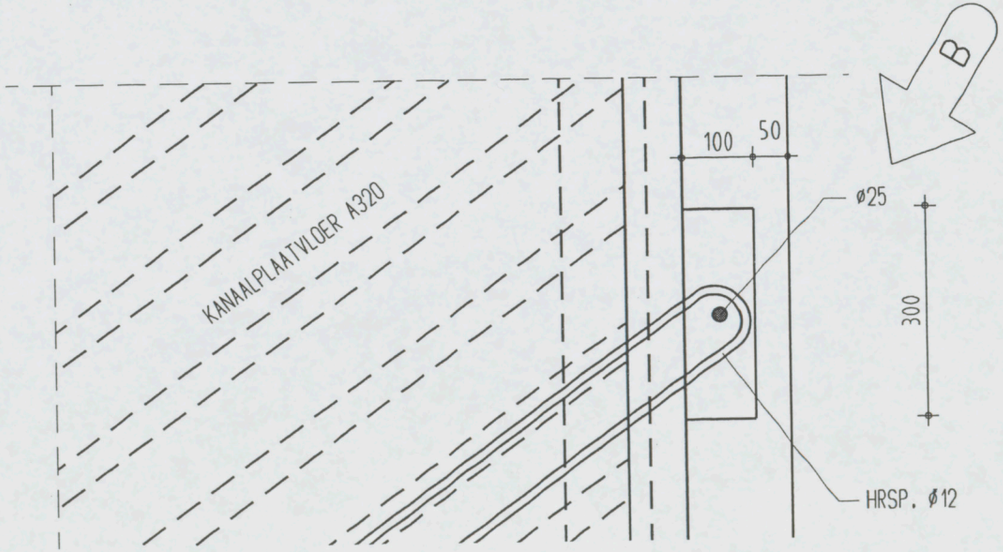
B
KANAALPLAATVLOER A320
100
50
ø25
300
HRSP. ø12

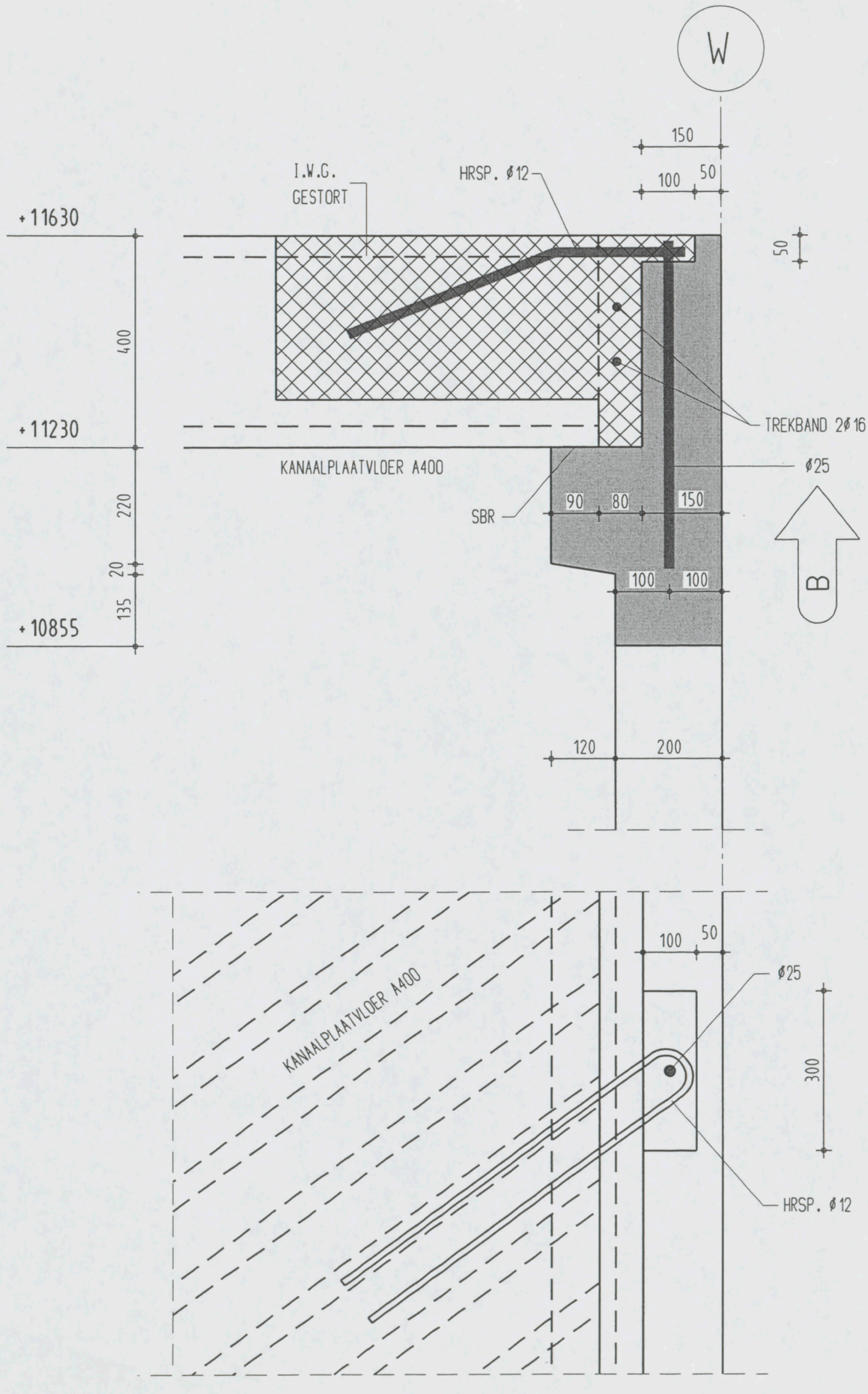

Detail 24A 1 10

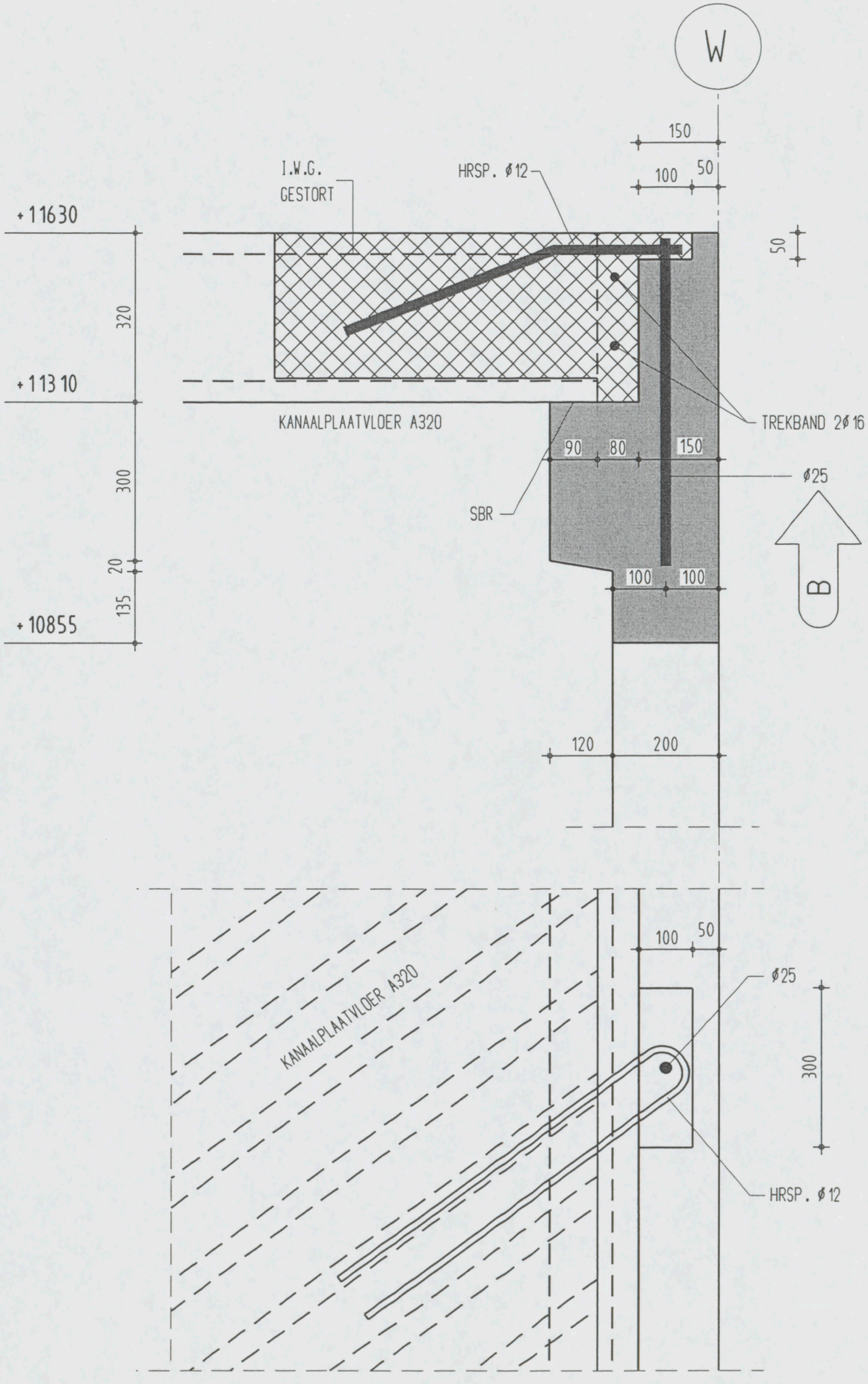

Detail 24B 1 10

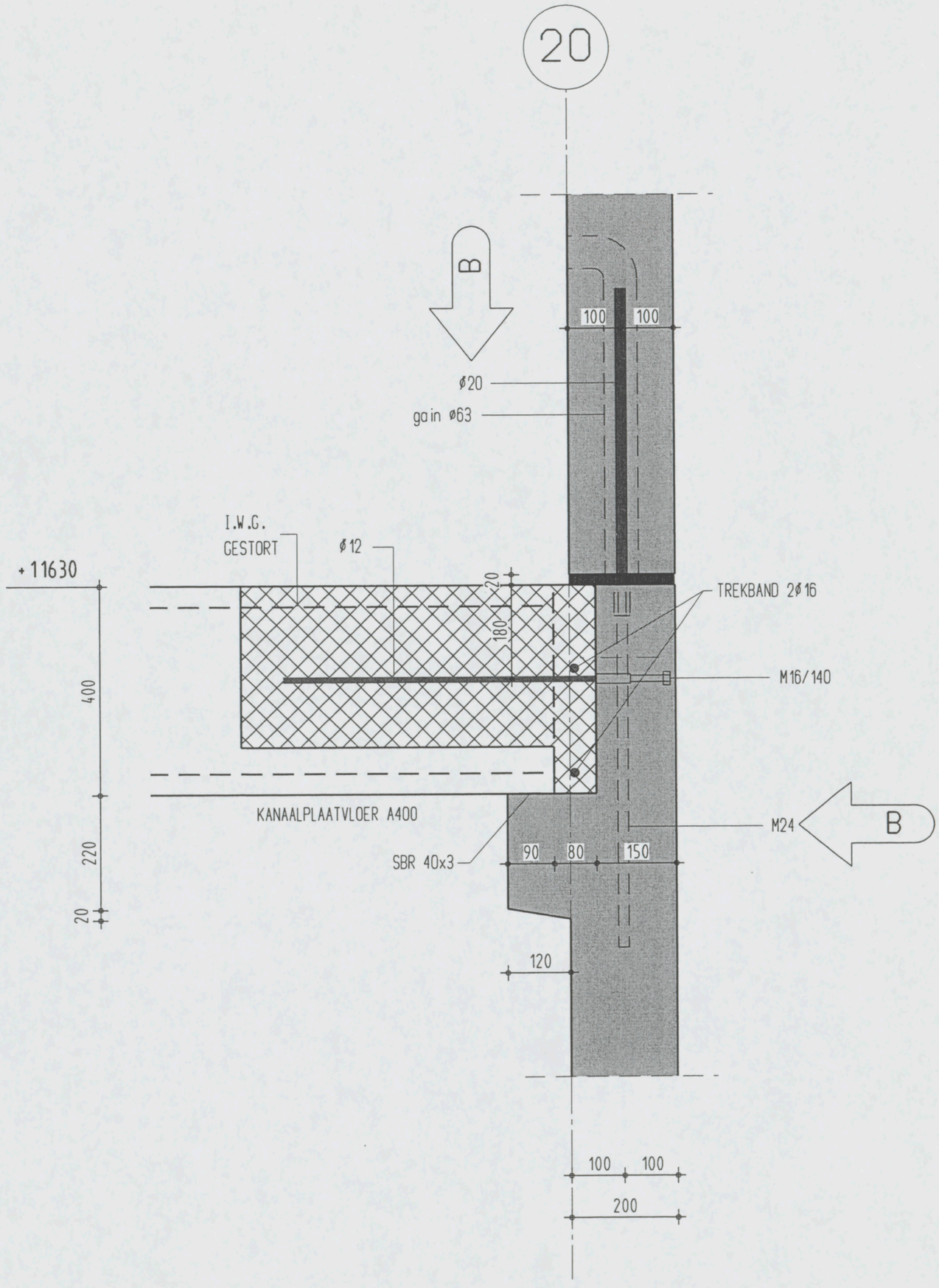

Detail 25 1 10

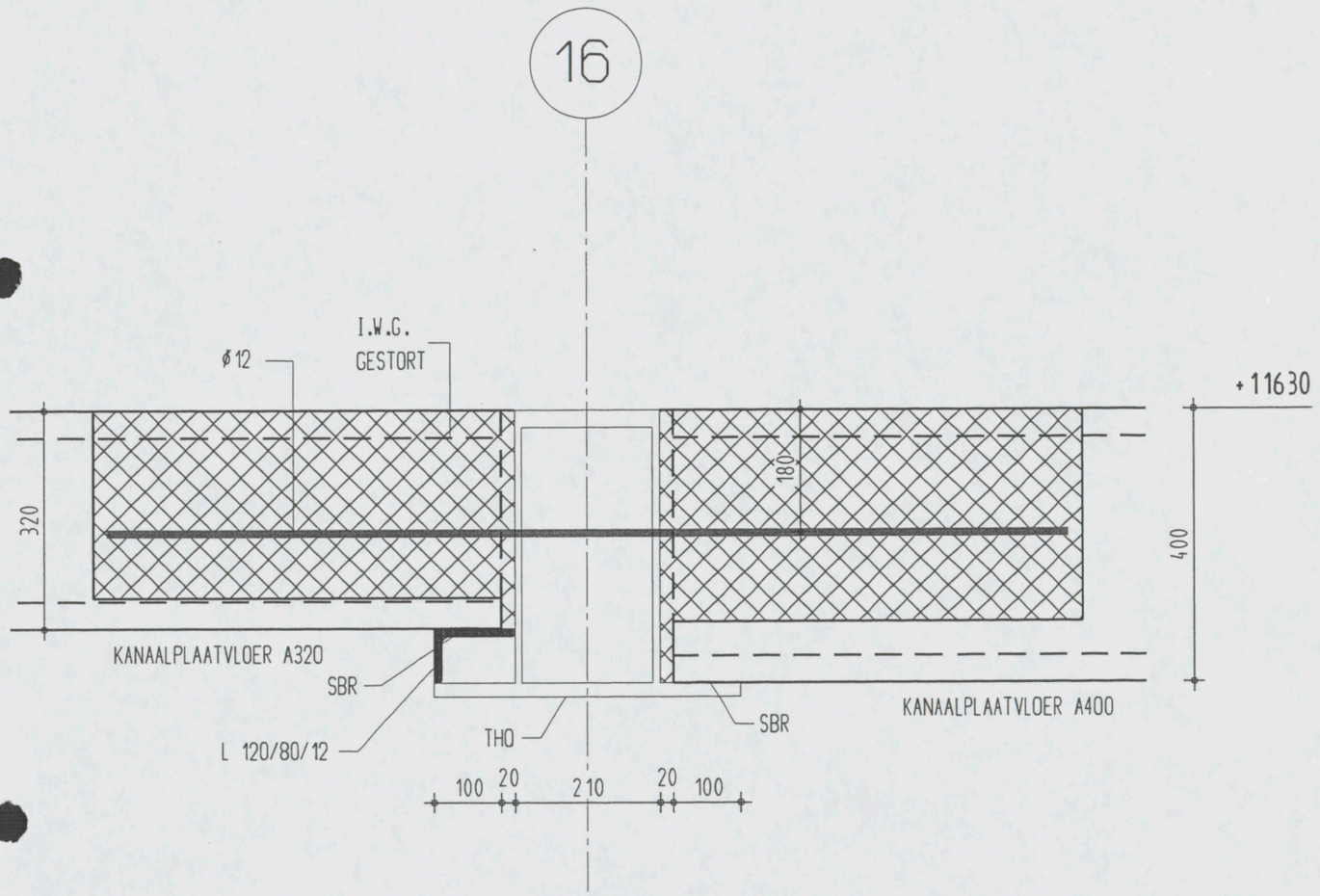

Detail 26 1 10

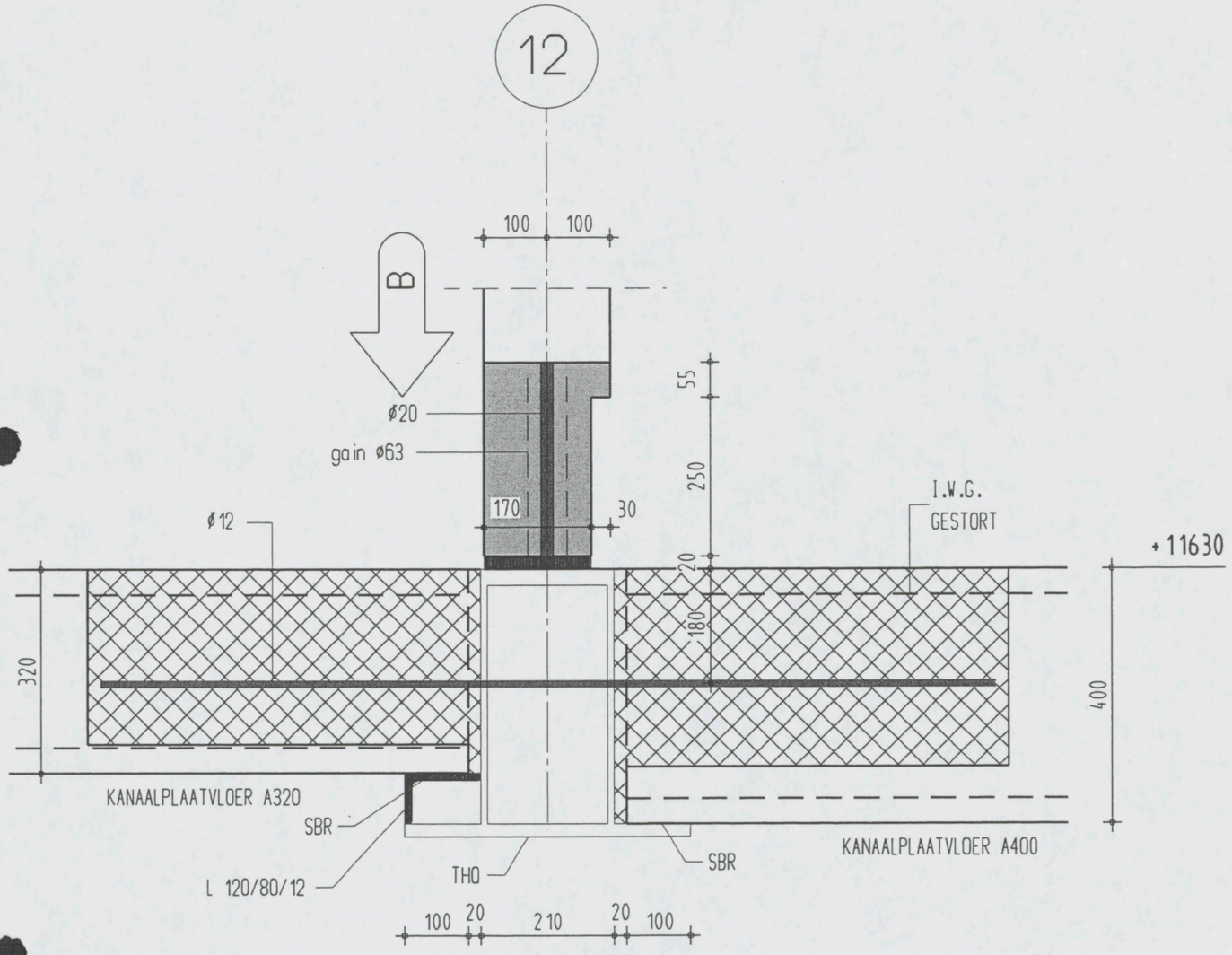

Detail 26A 1 10

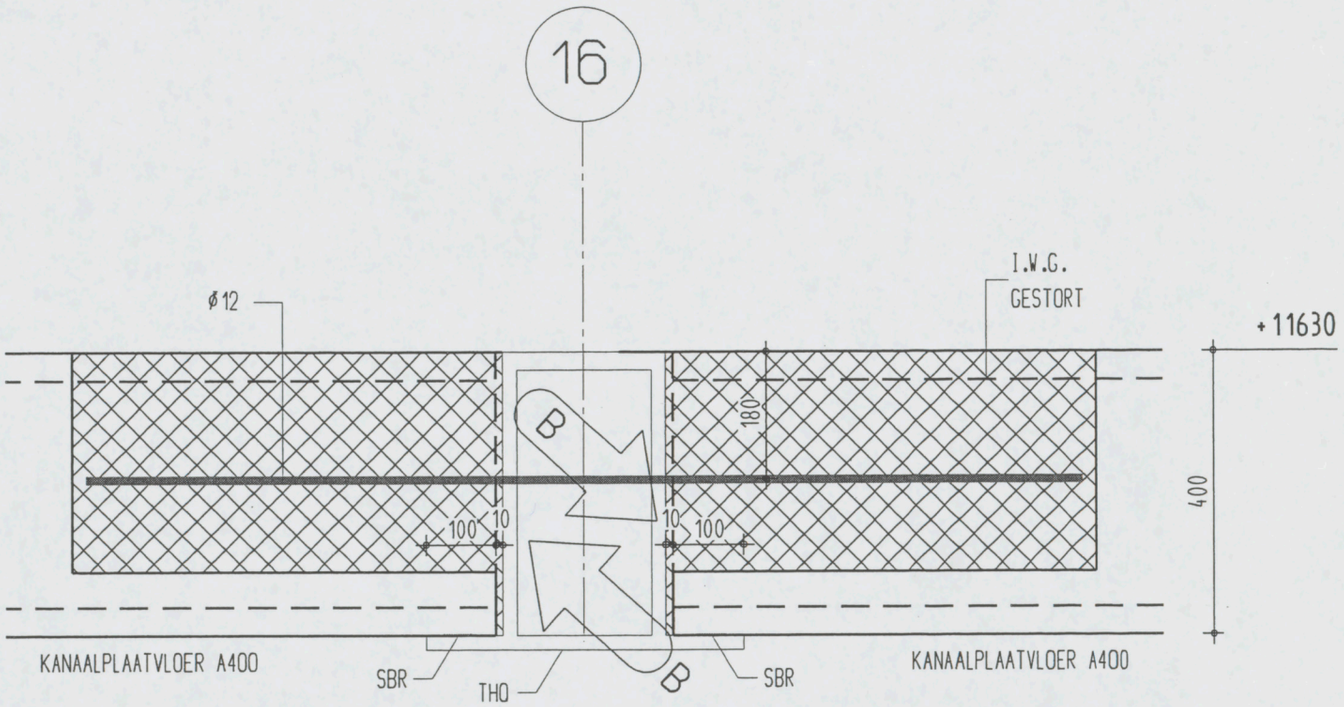

Detail 26B 1 10

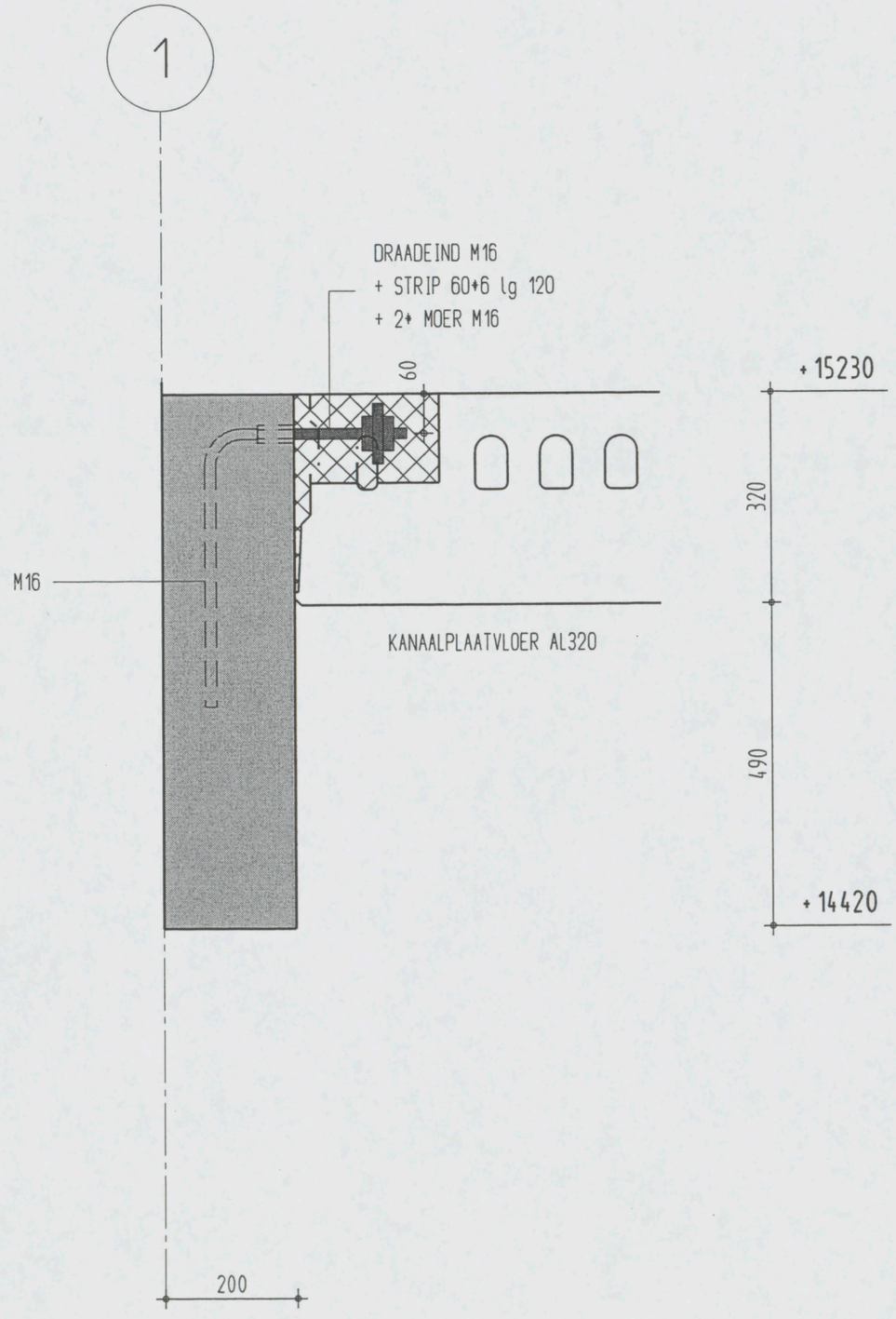

Detail 27 1 10

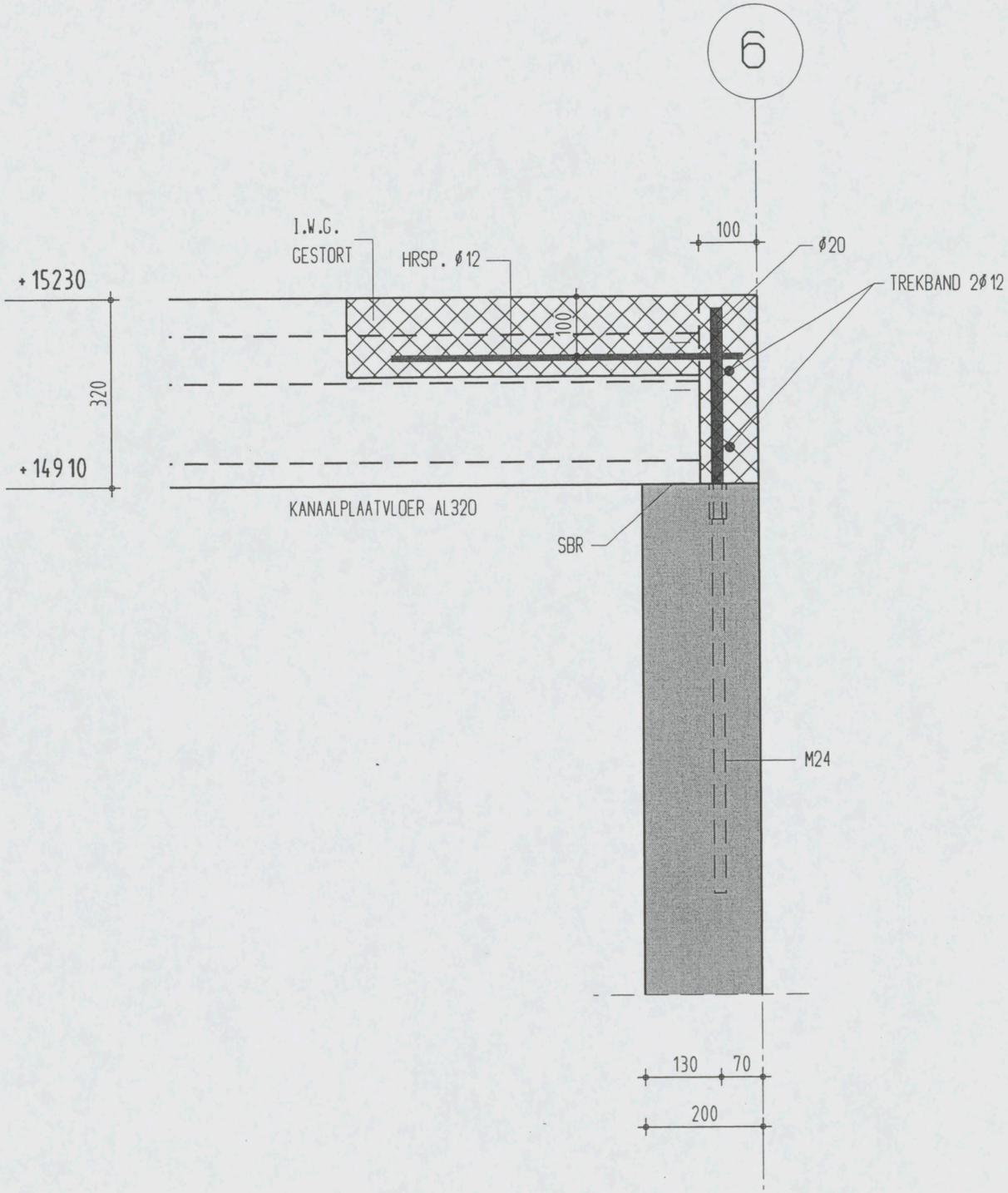

Detail 28 1 10

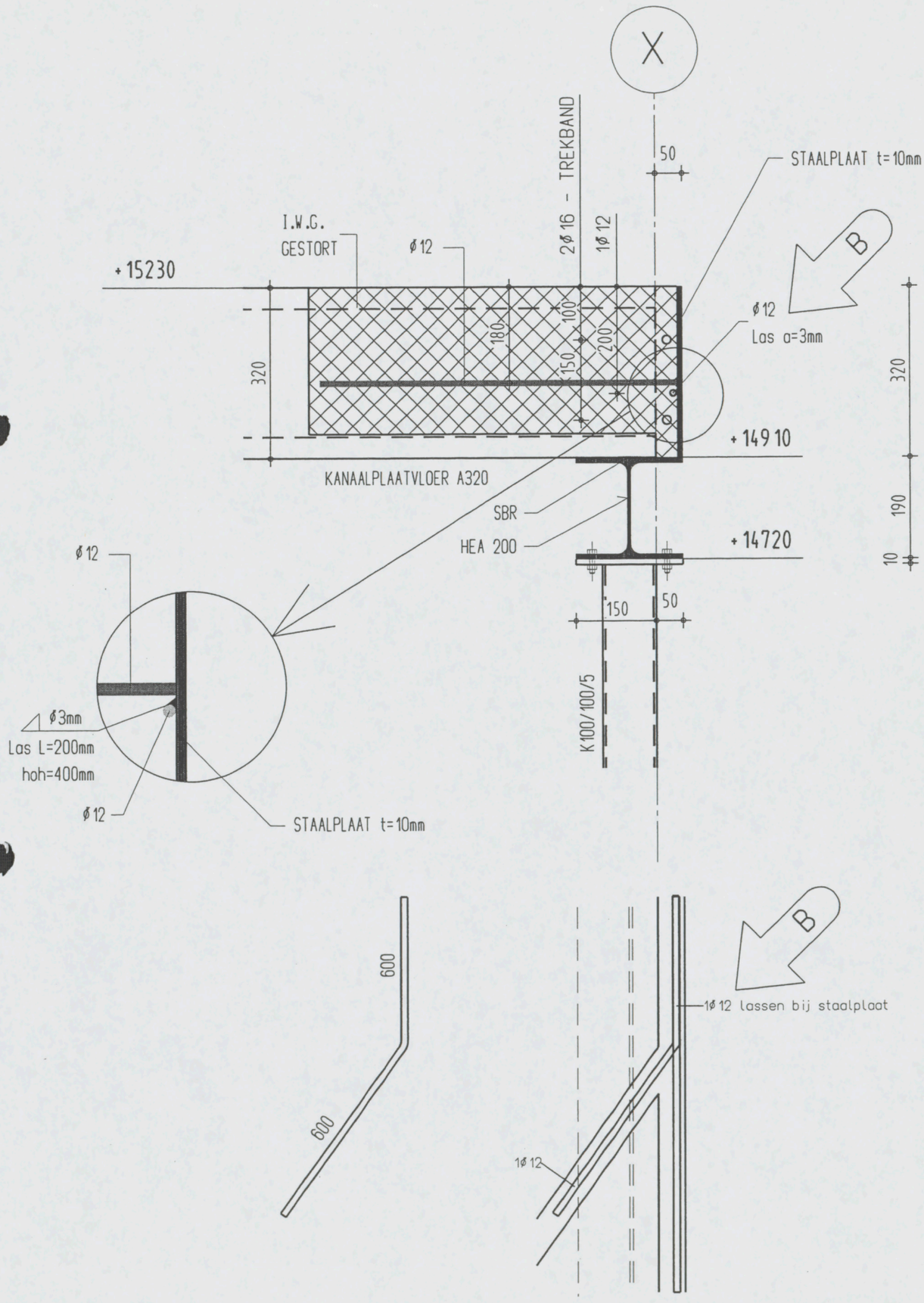

Detail 29 1 10

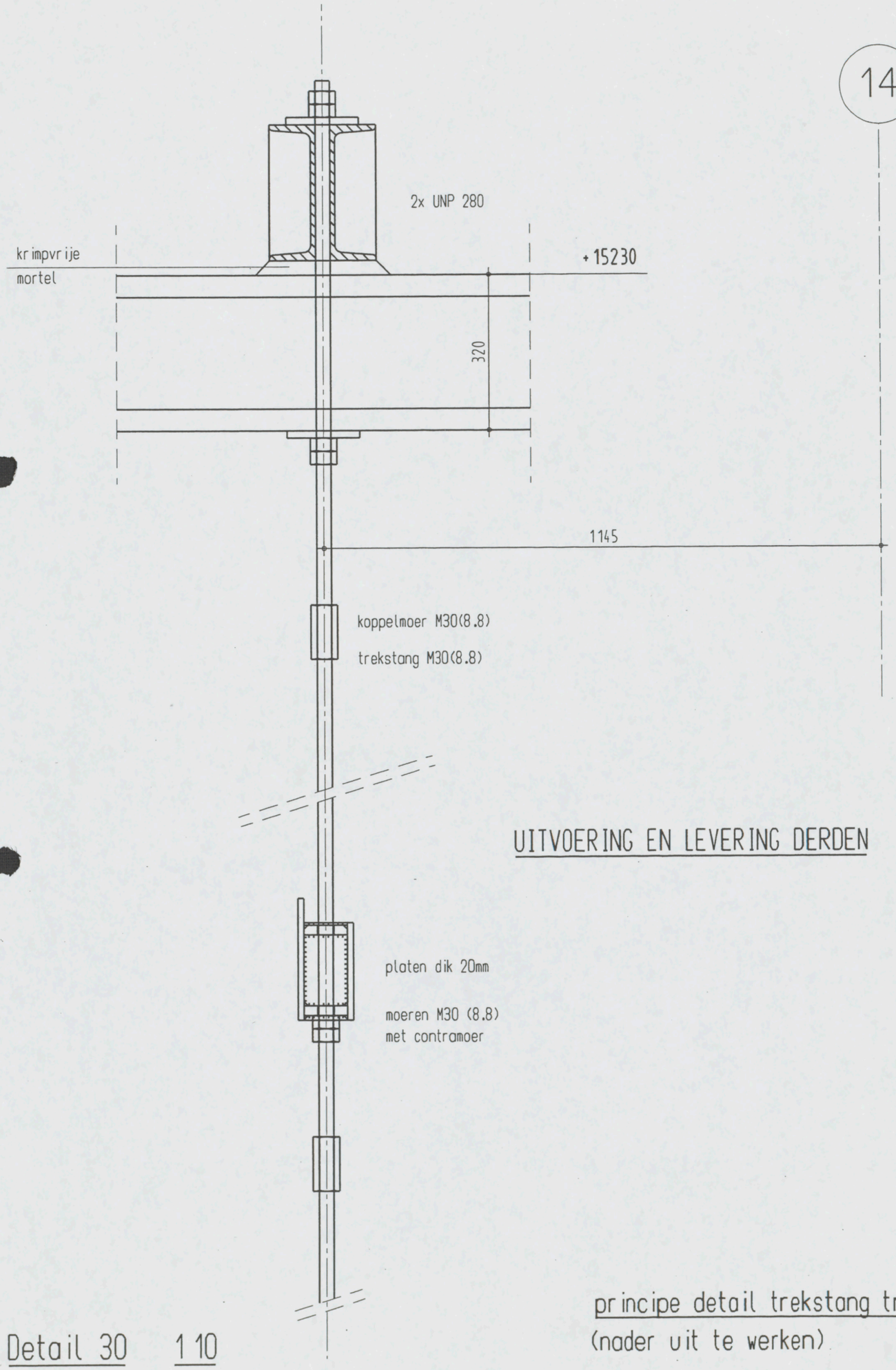

UITVOERING EN LEVERING DERDEN

principe detail trekstang trap
(nader uit te werken)

Detail 30 1 10

the scale towards document
Image Engineering Scan Reference Chart TE263 Serial No.
Patch Reference numbers on UTT

Detail 31 110

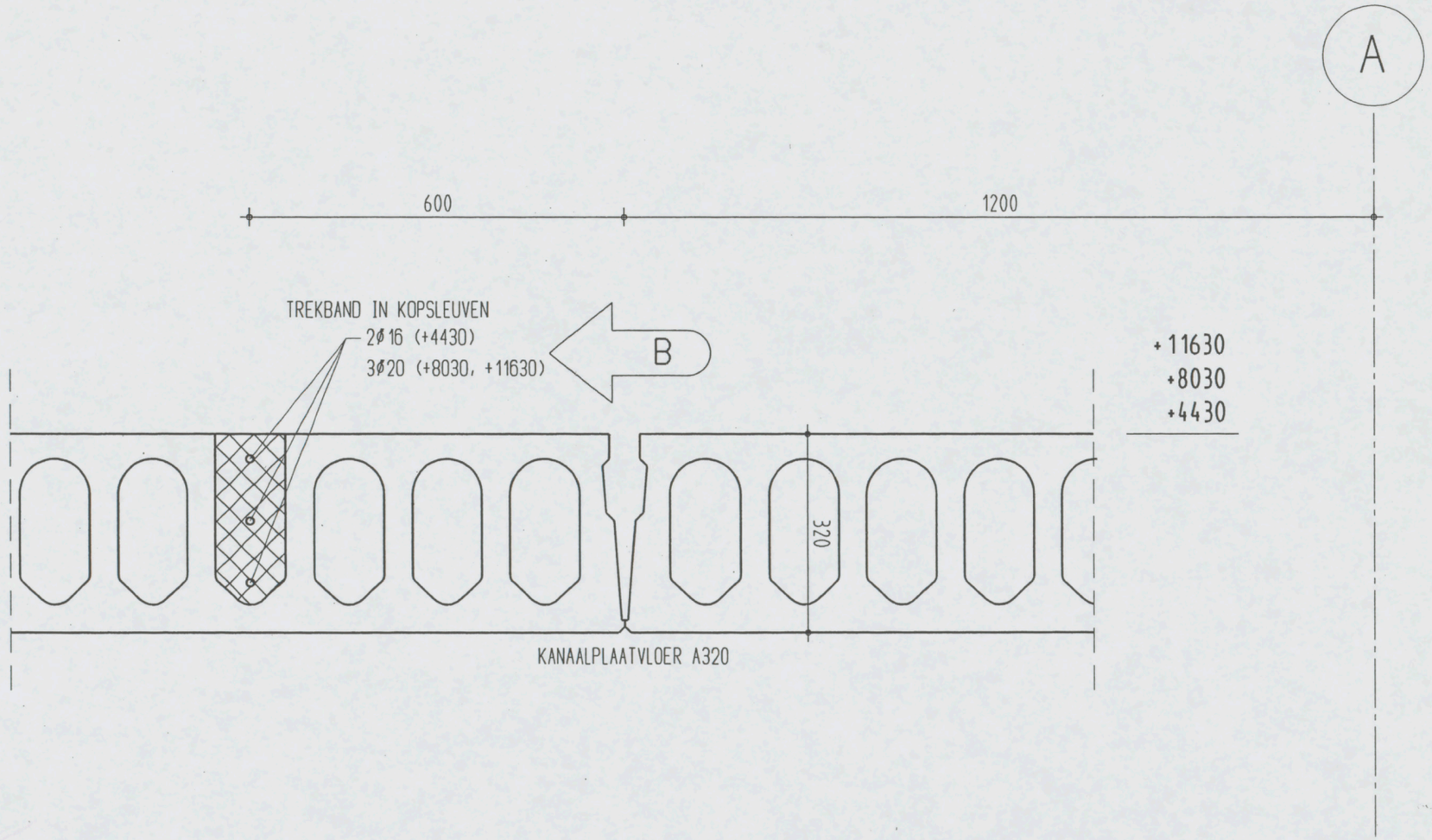

Detail 31A 1 10

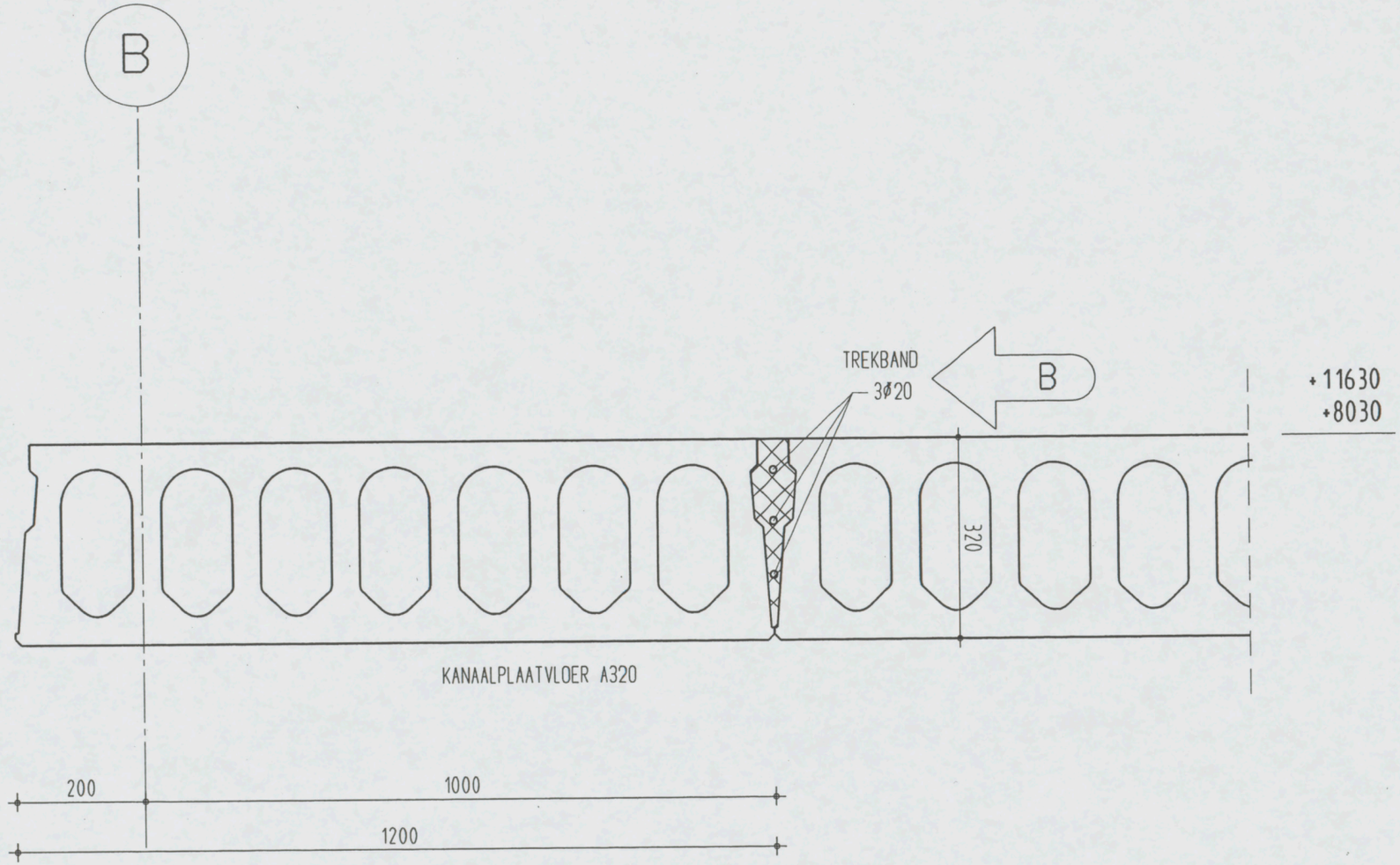

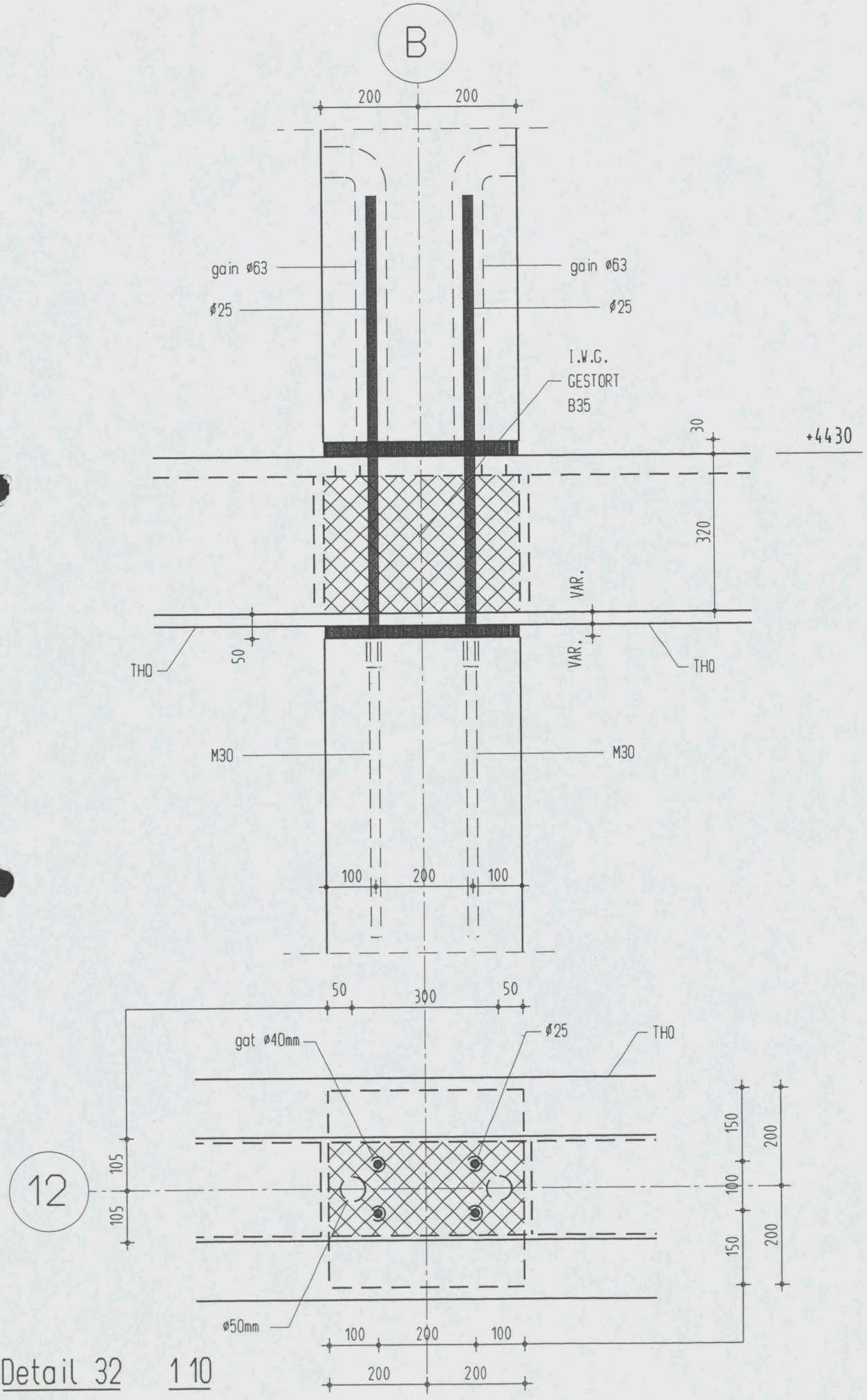

Detail 32 1 10

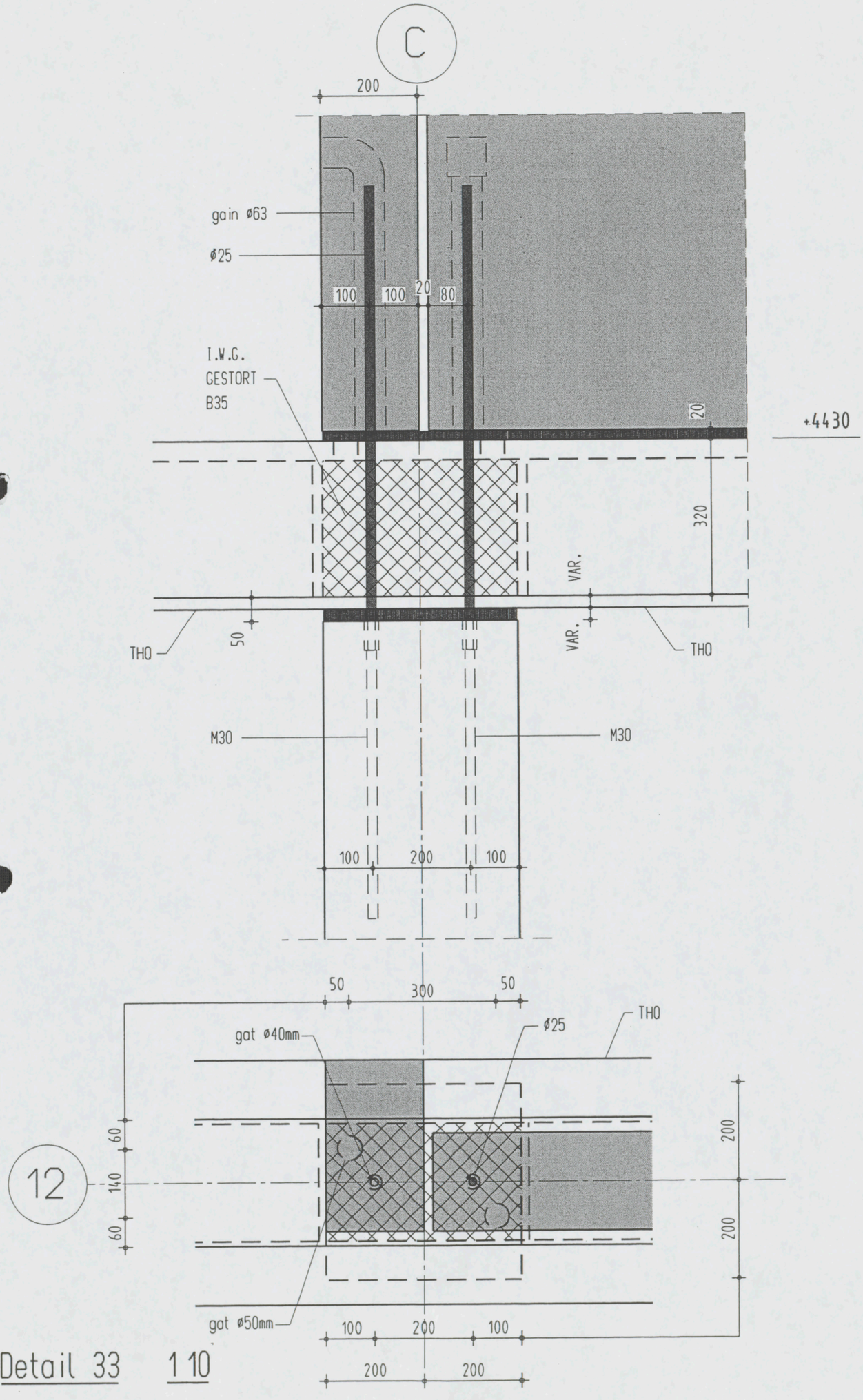

Detail 33 1 10

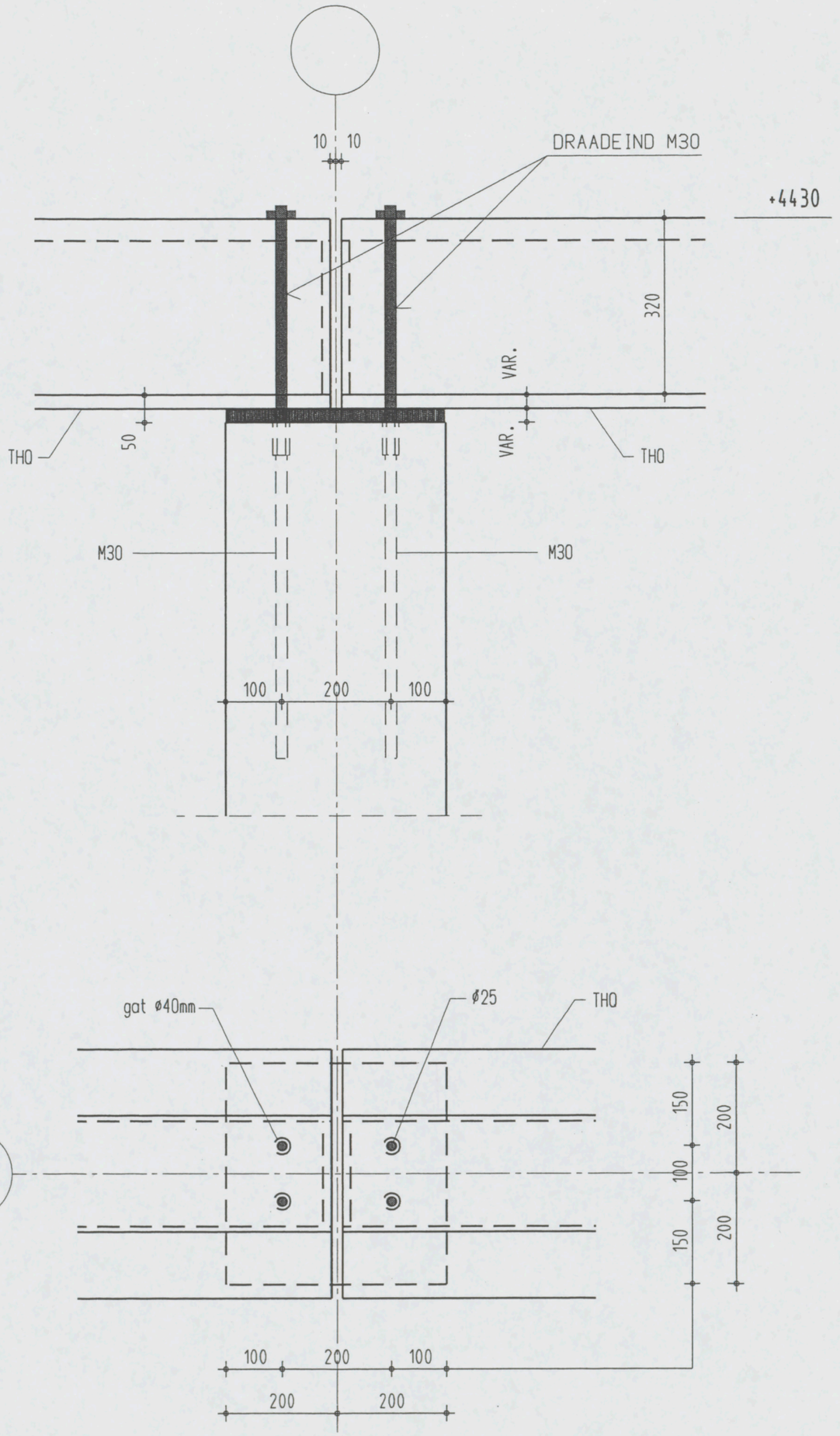

Detail 34 1 10

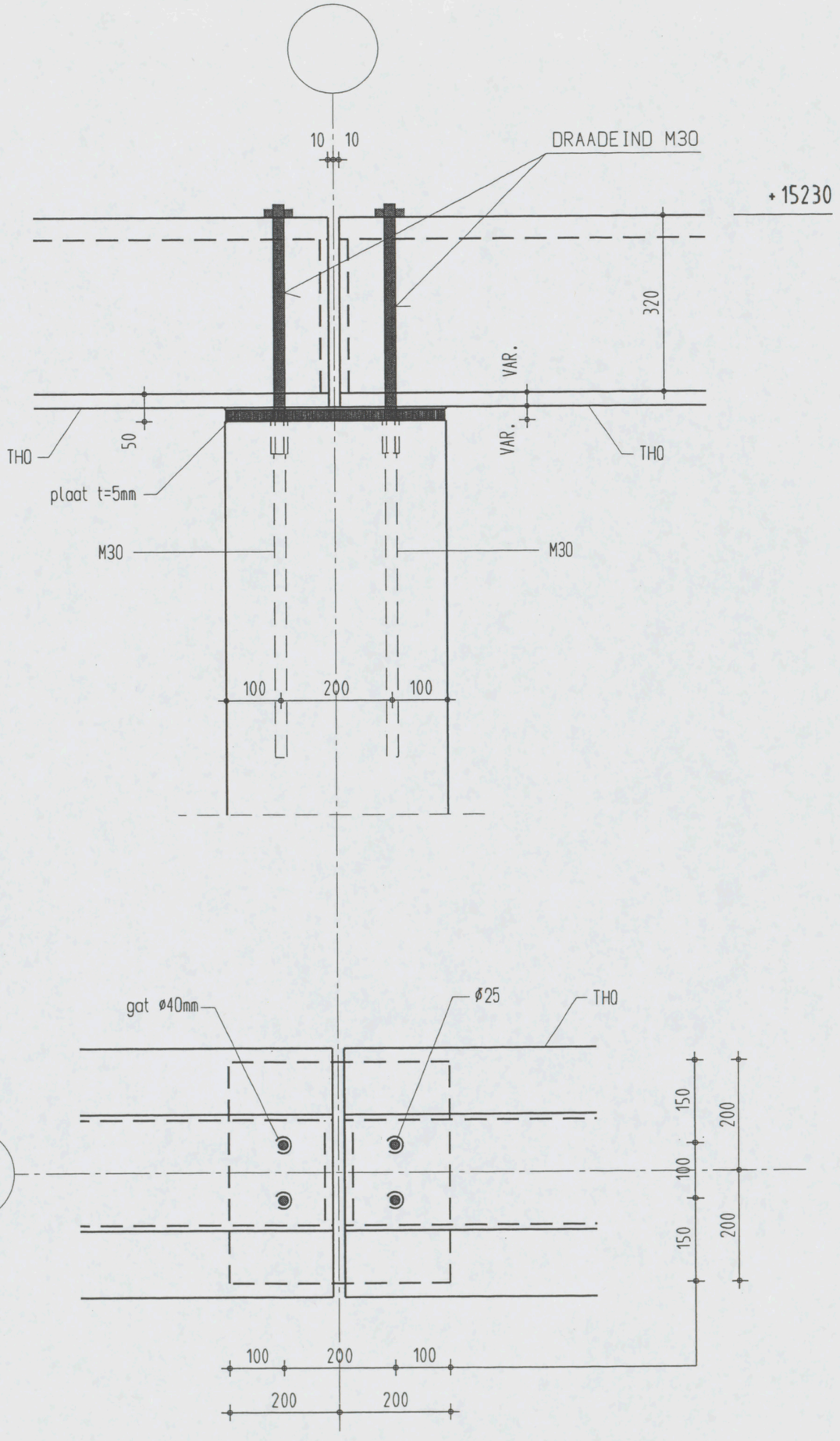

Detail 34A 1 10

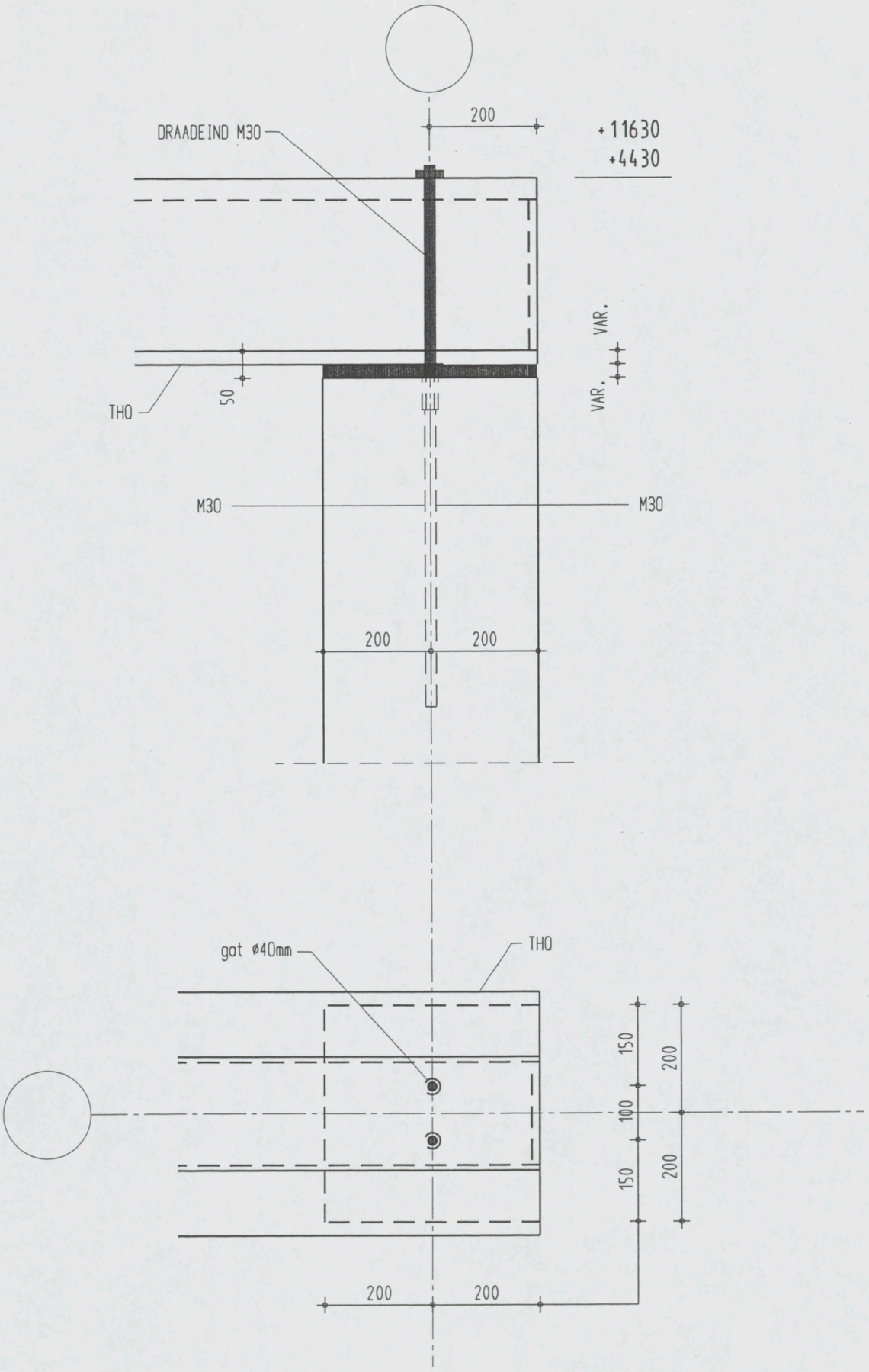

Detail 35 1 10

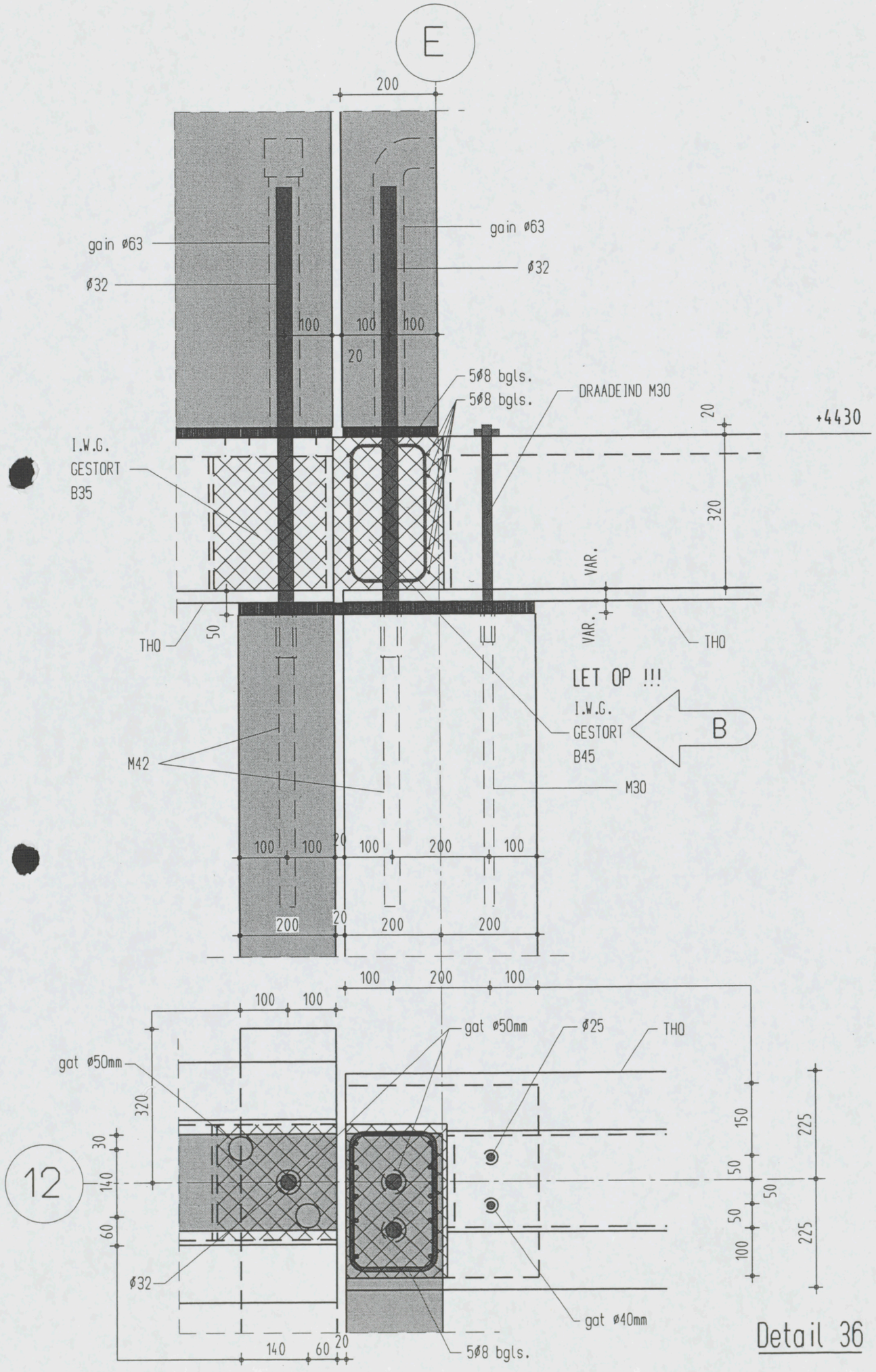

Detail 36 1 10

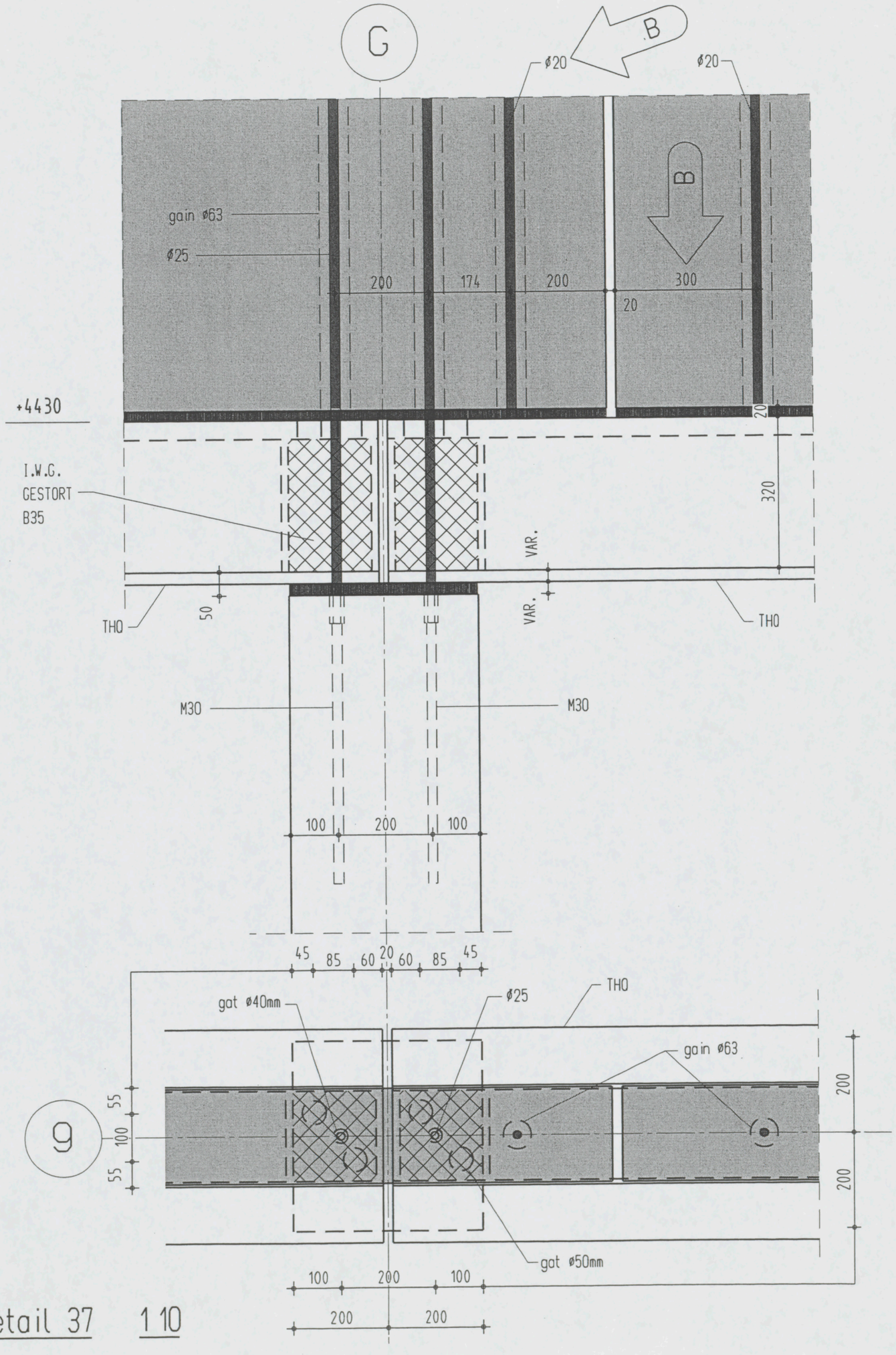

Detail 37 1 10

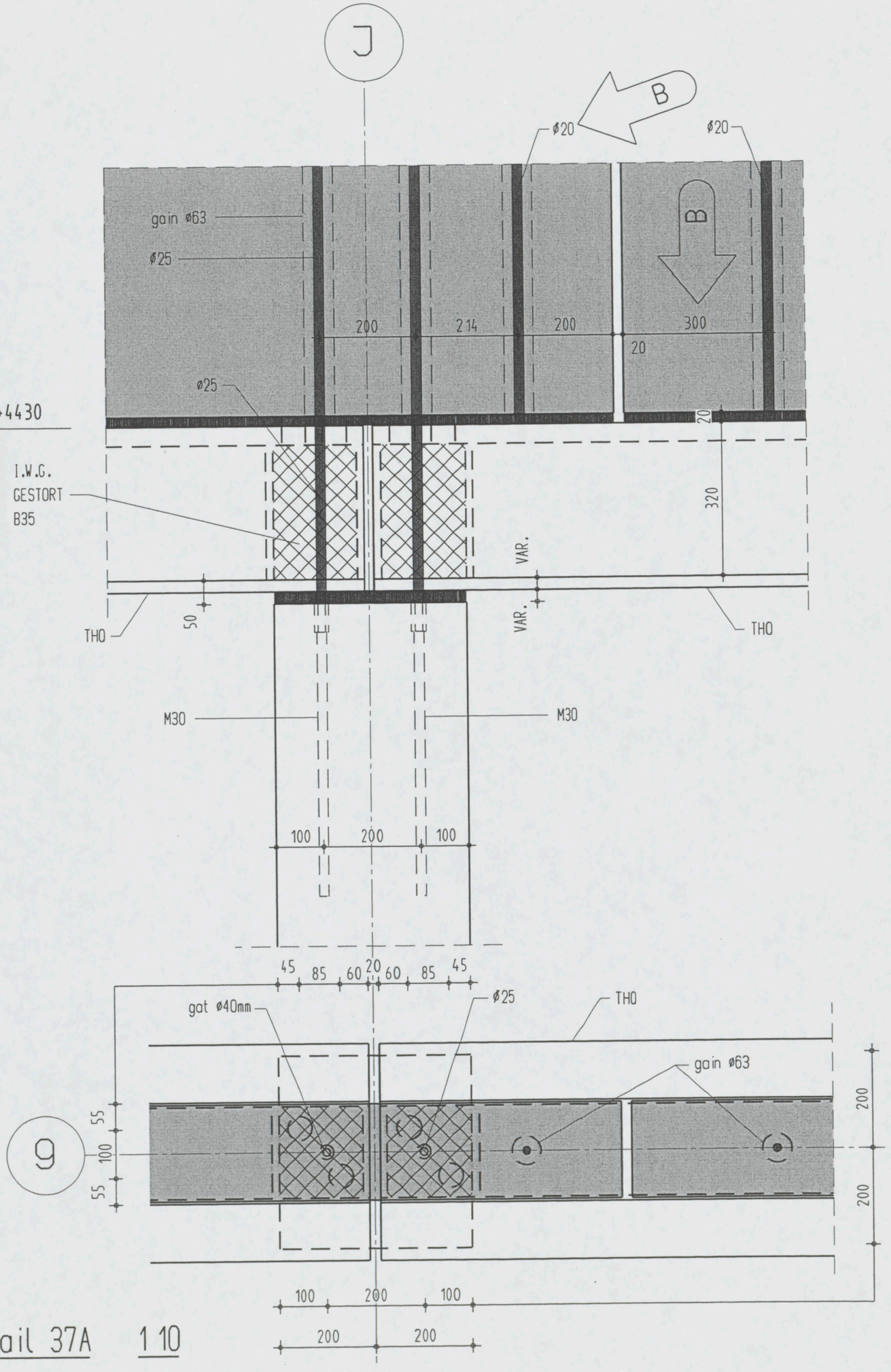

Detail 37A 1 10

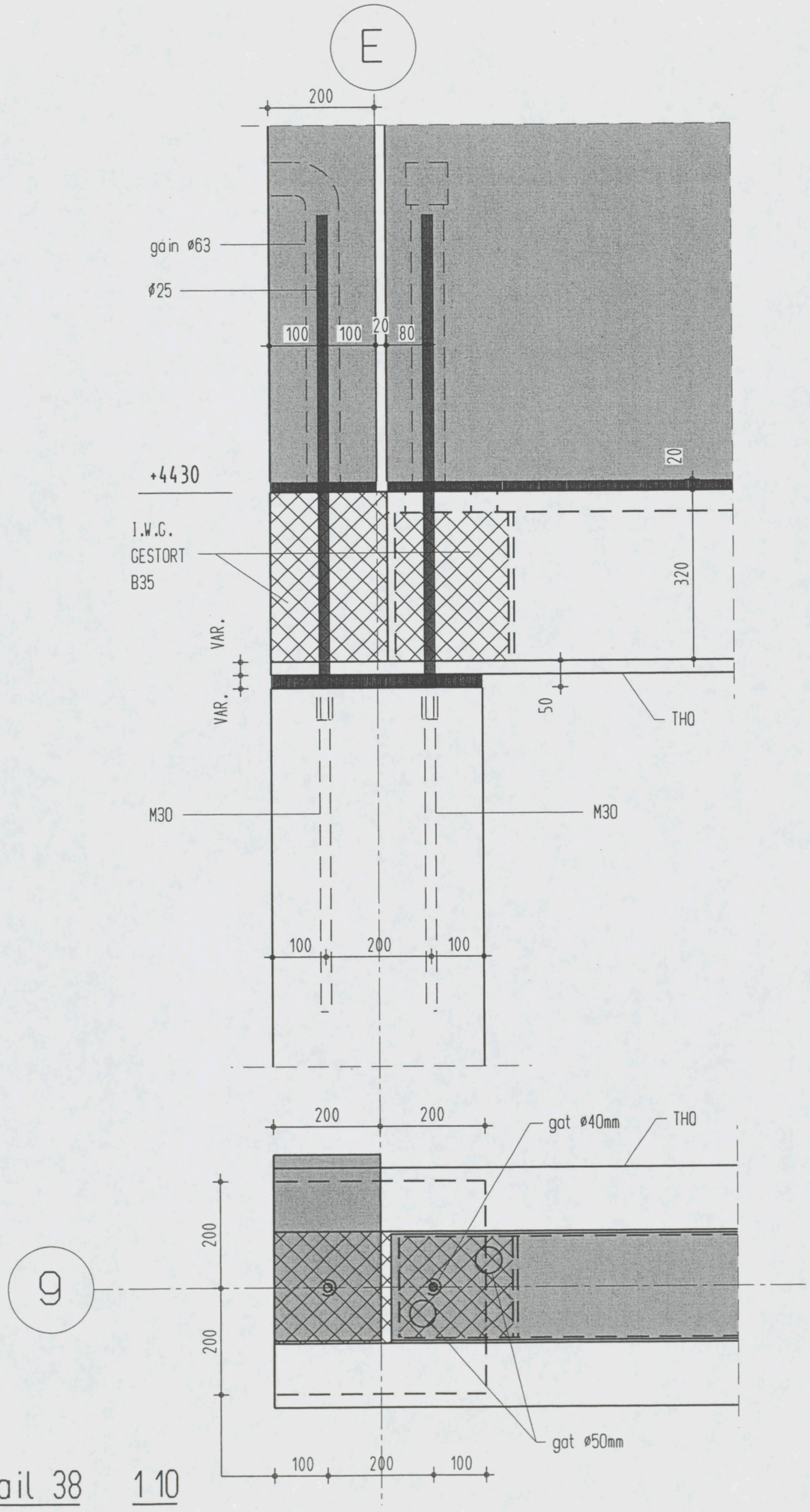

Detail 38 1 10

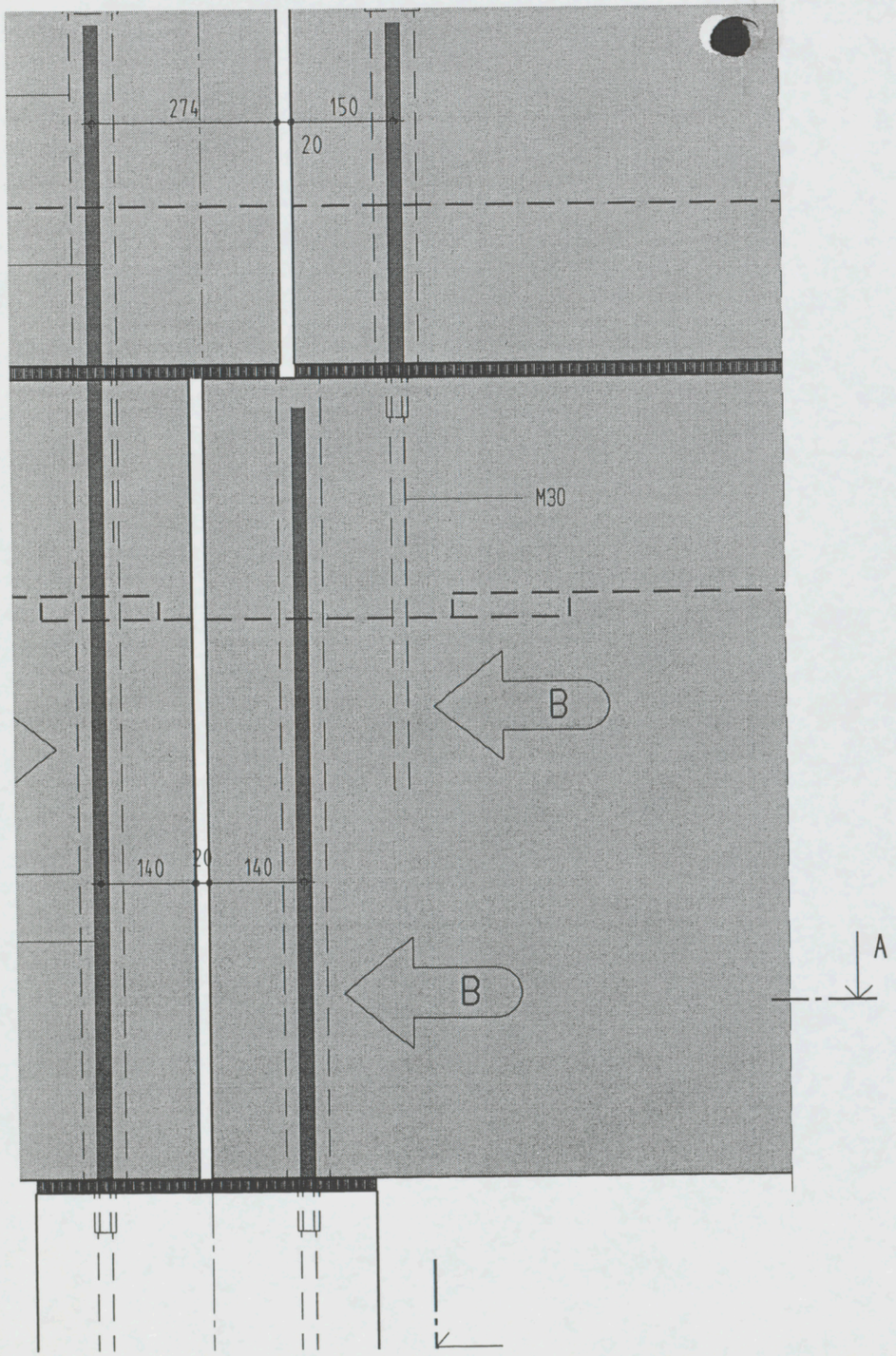

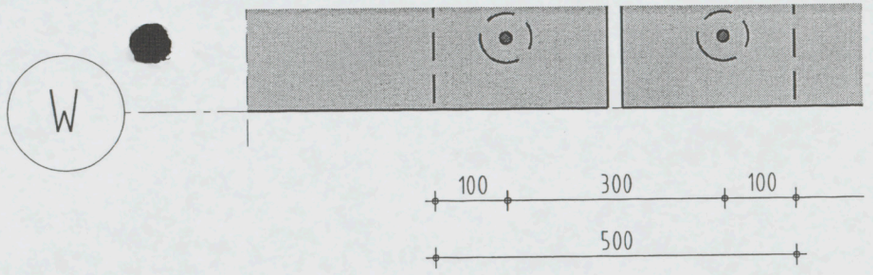

DRSN. B-B

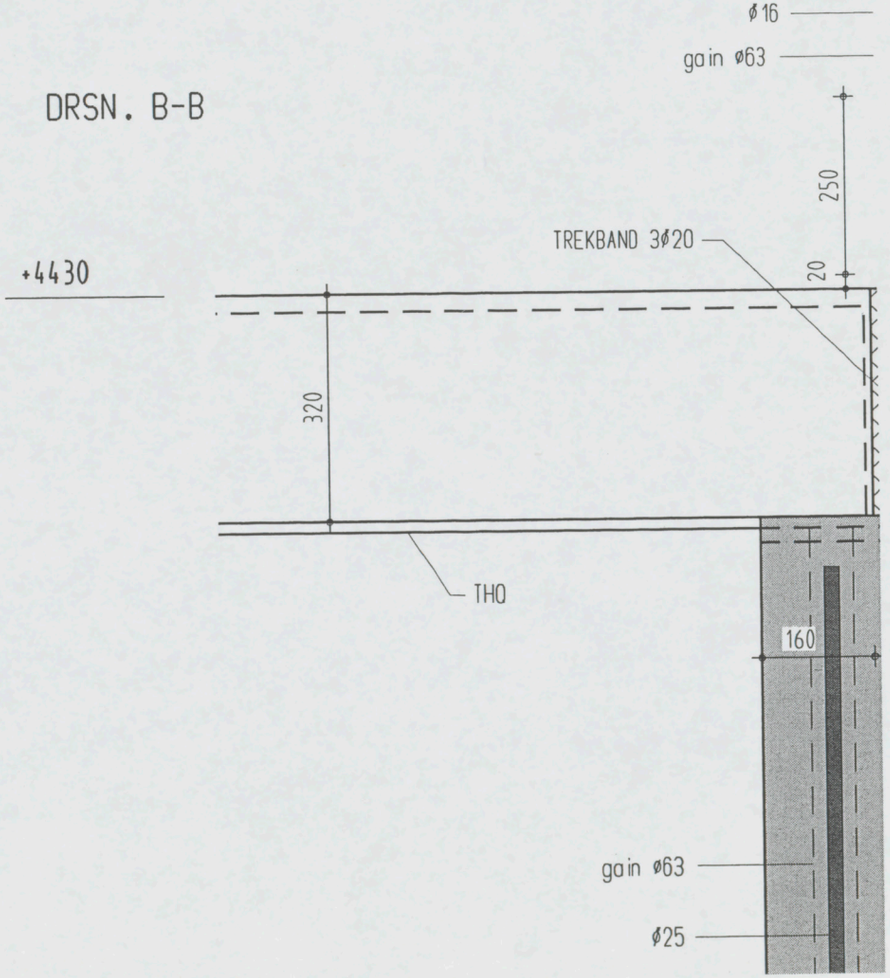

the scale towards document
C1 B1 A1 C2 B2 A2 B5 A5 20 18 17 16 11
10 09 03 02 01 C7 B7 A7 C8 B8 A8 C9 B9
Image Engineering Scan Reference Chart TE163 Serial No.
Patch Reference numbers on UTI

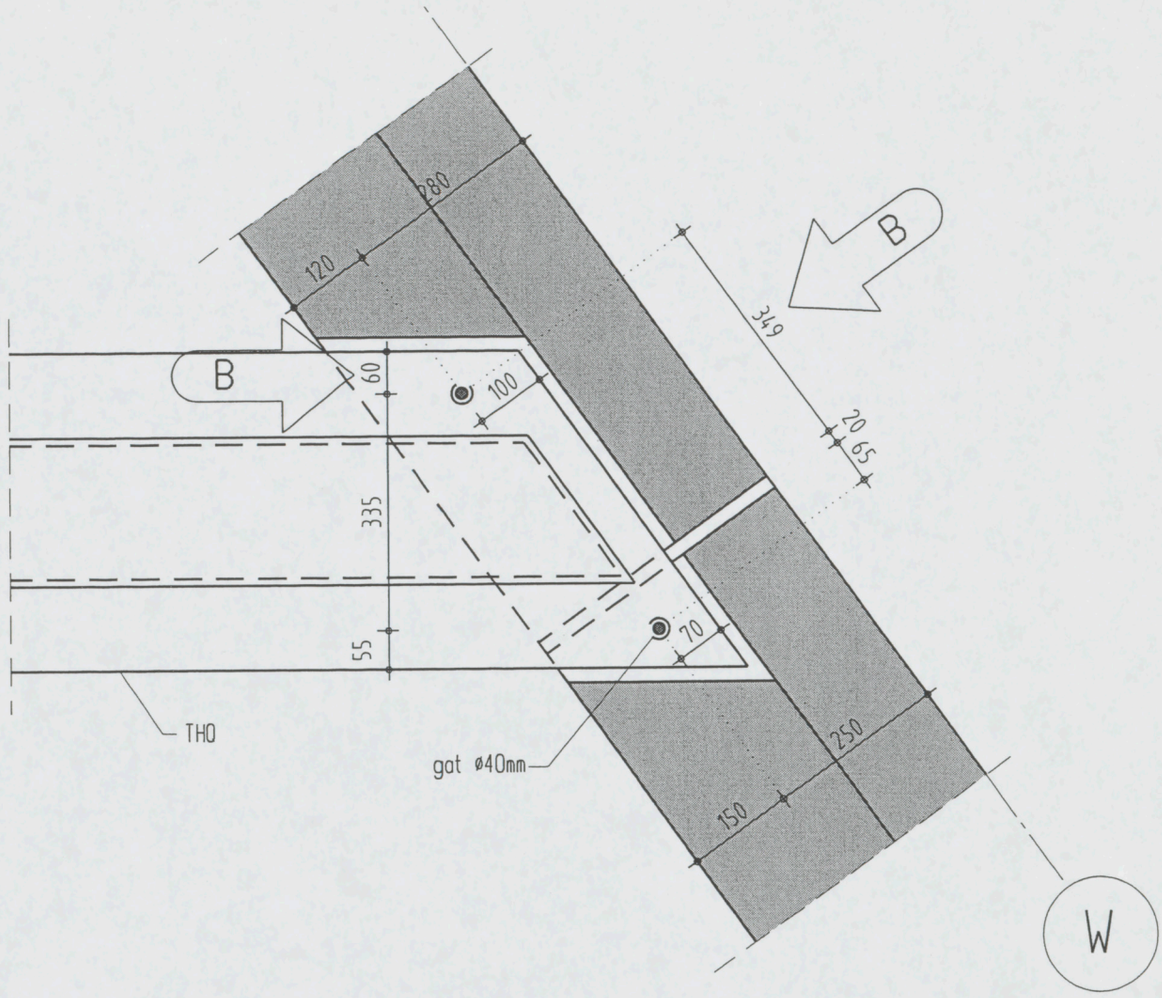

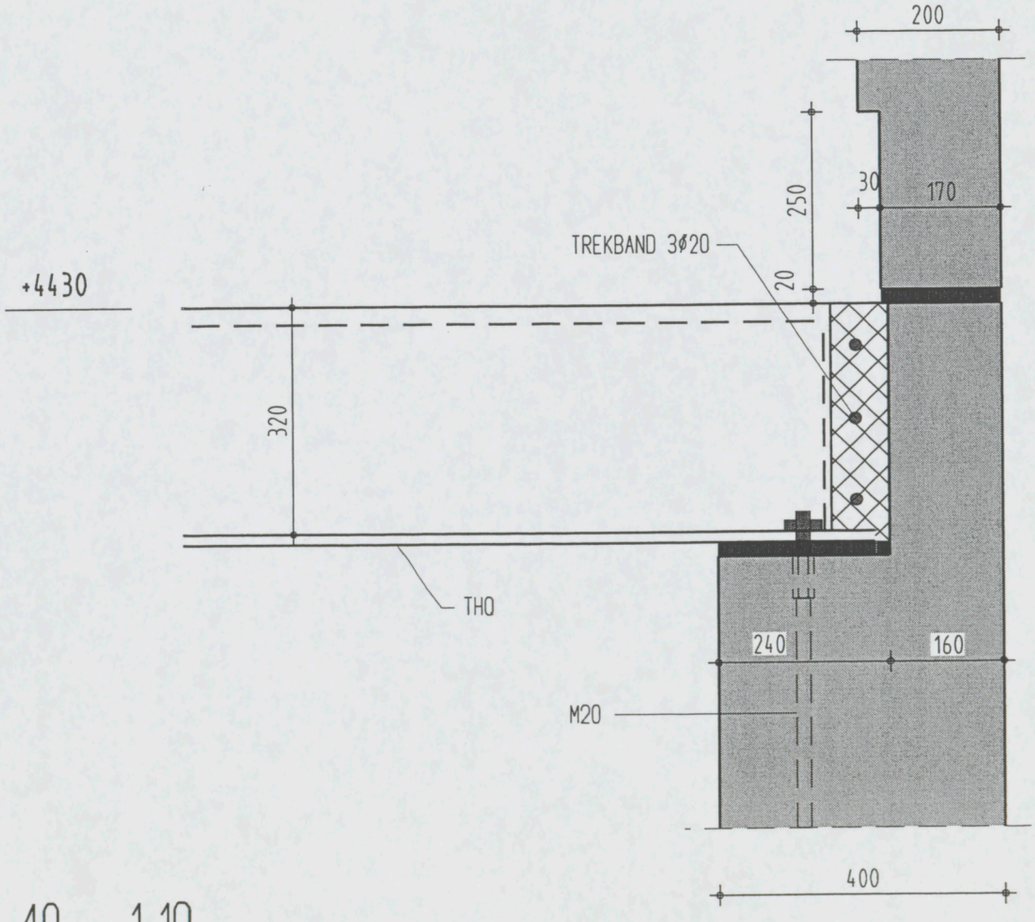

Detail 40 1 10

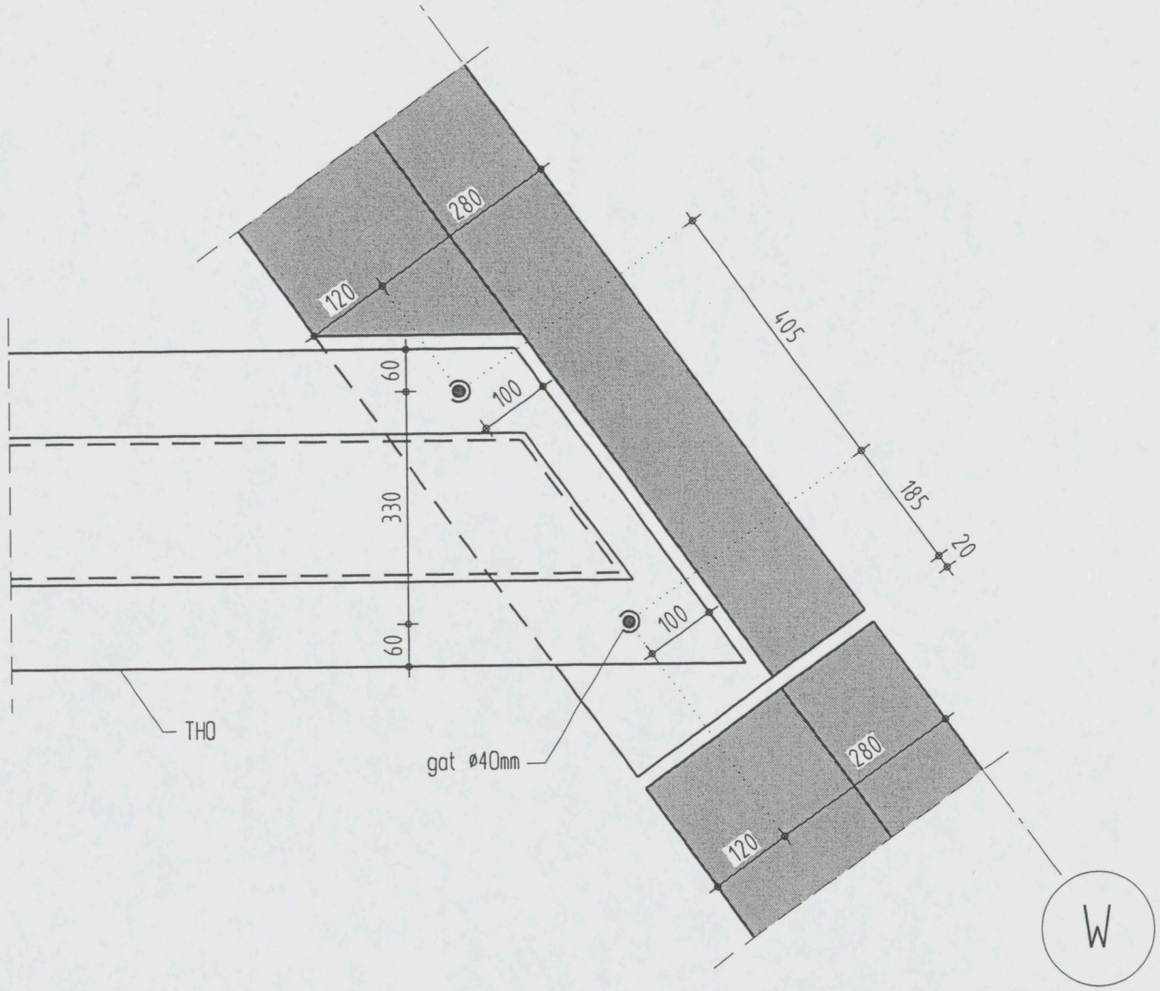

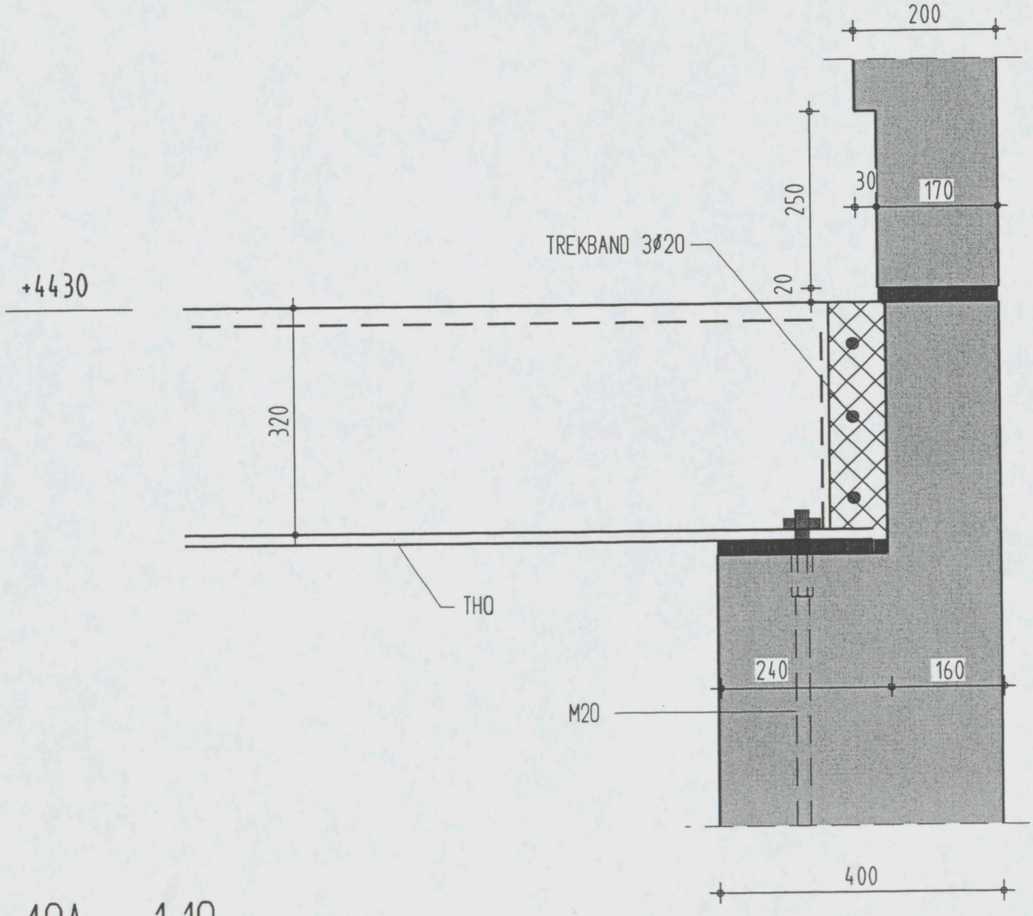

Detail 40A 1 10

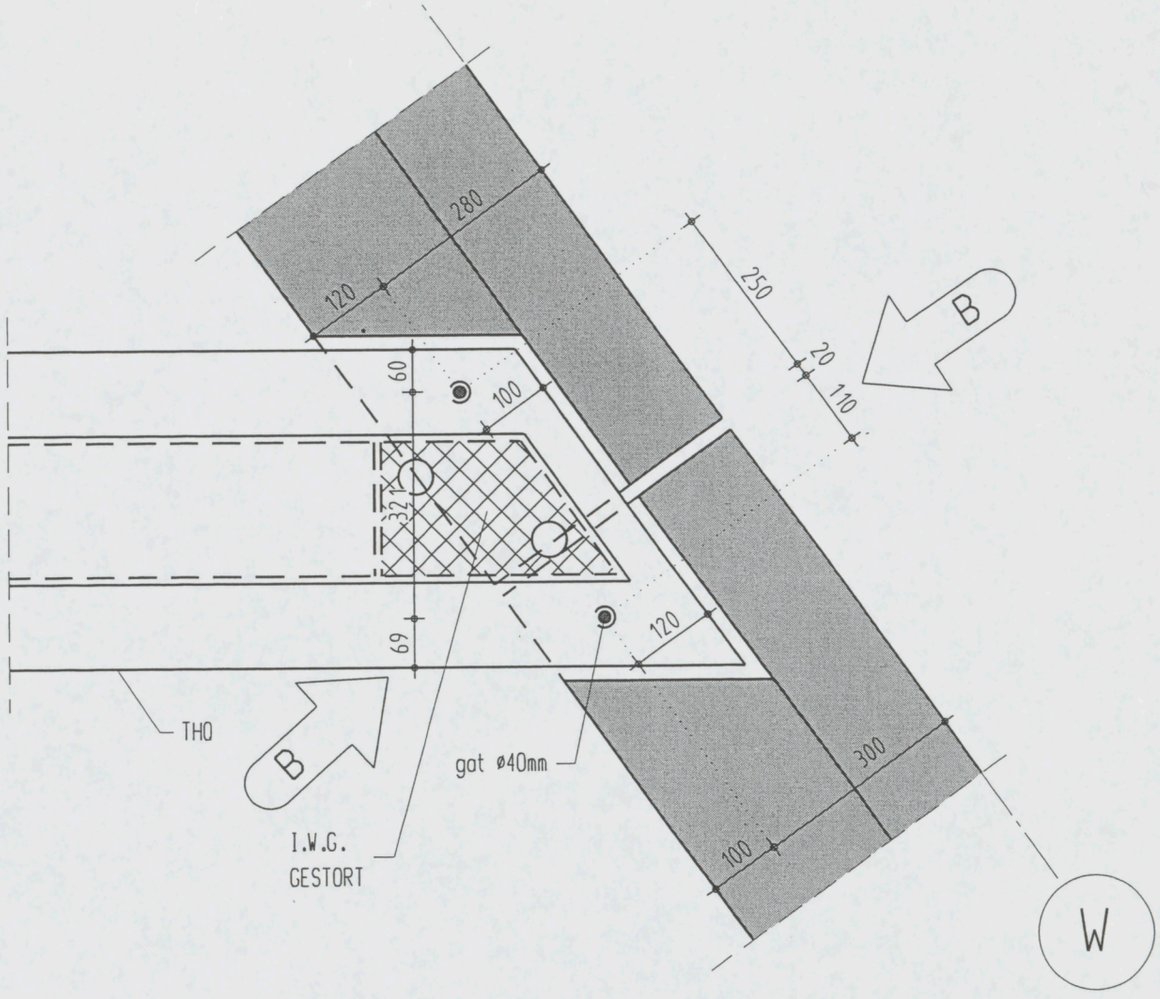

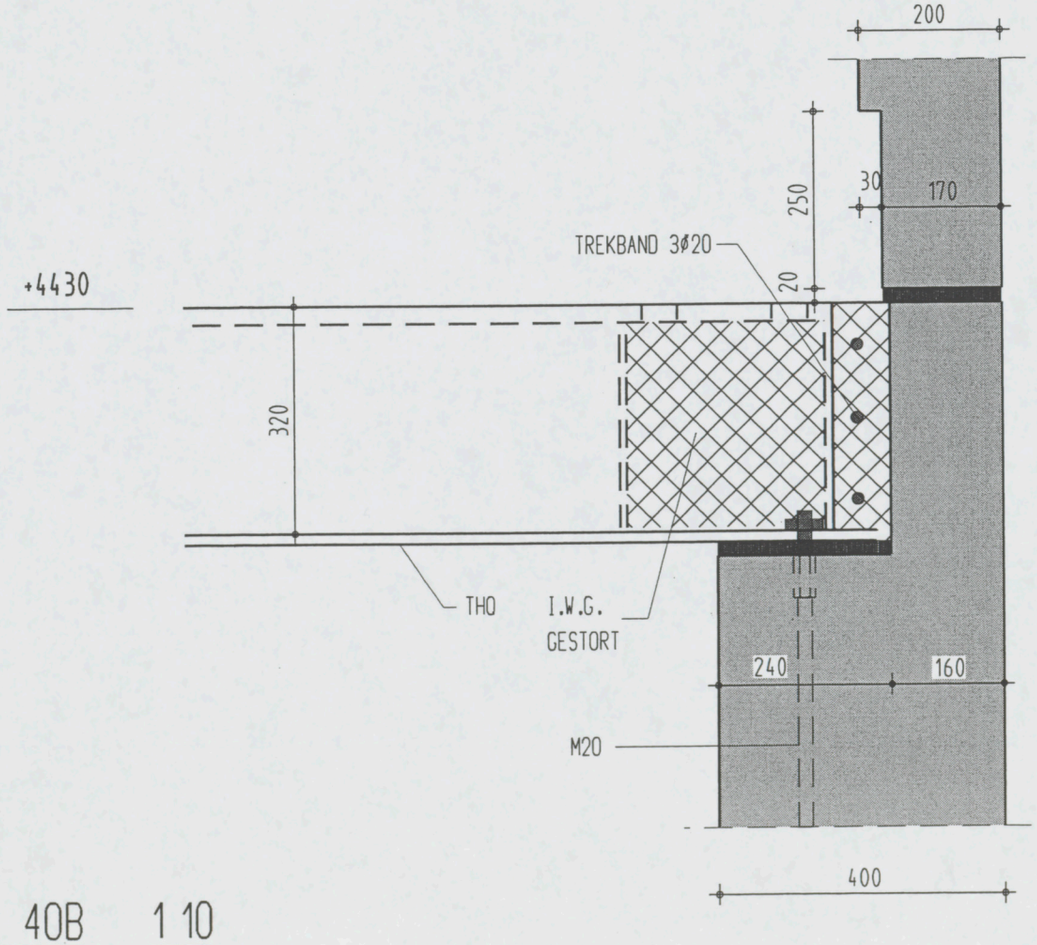

Detail 40B 1 10

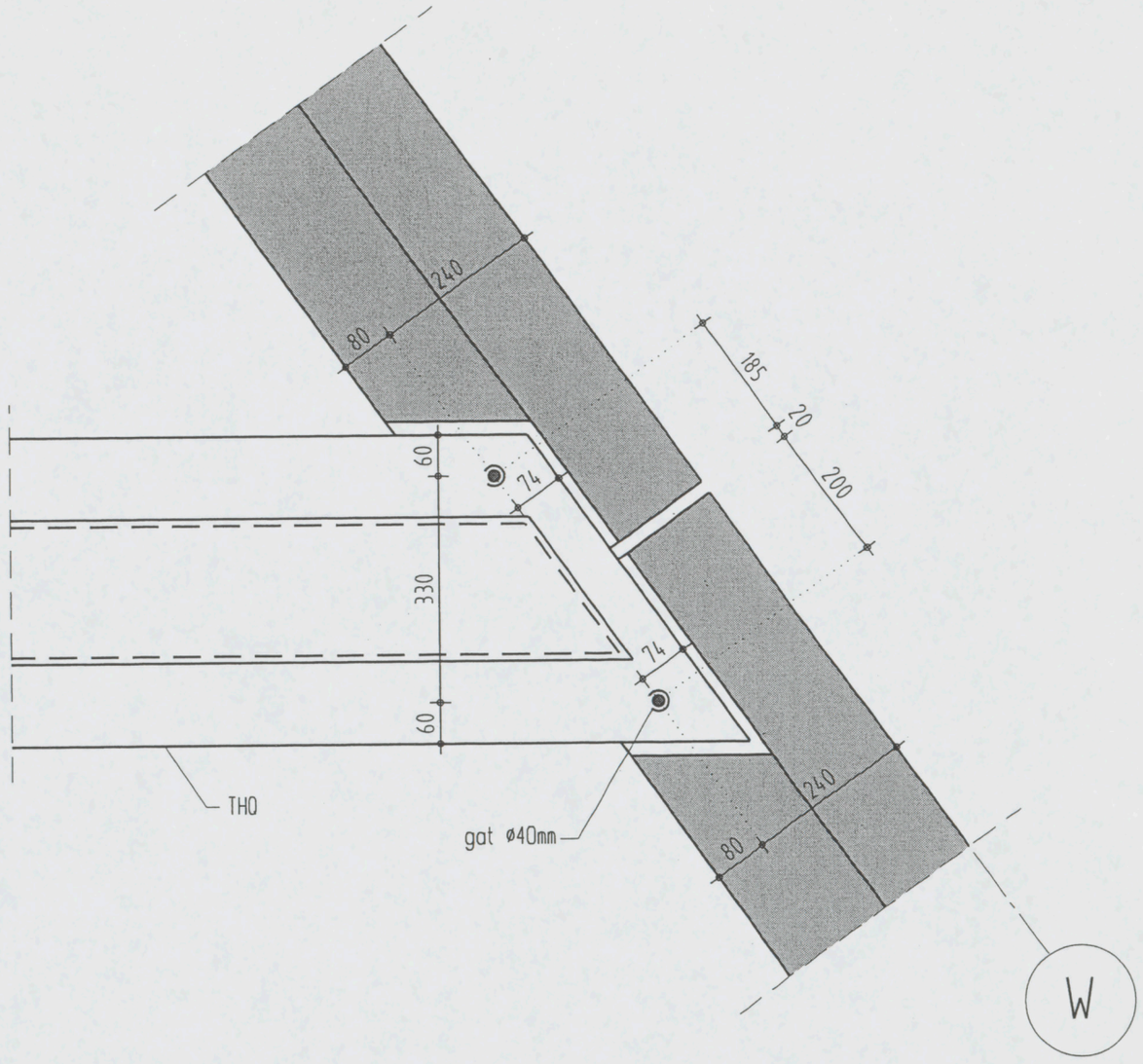

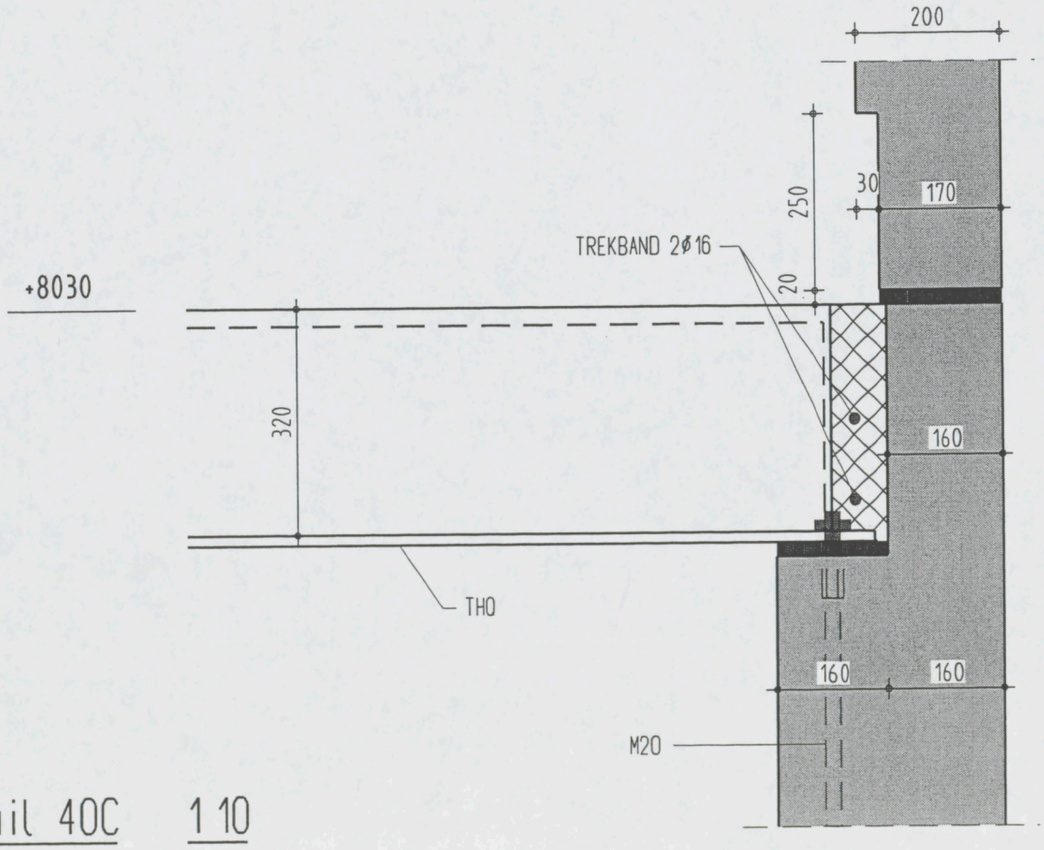

Detail 40C 1 10

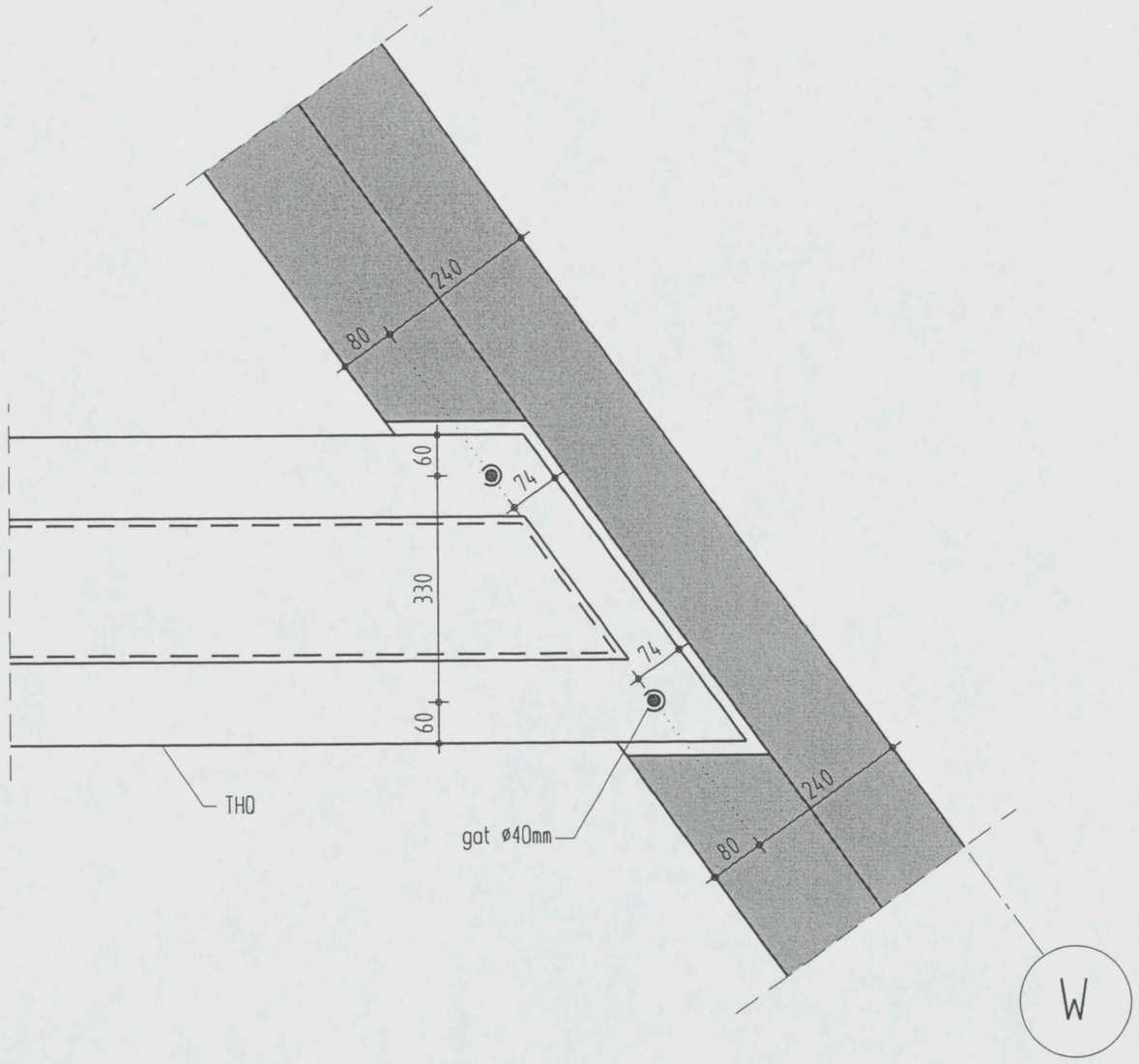

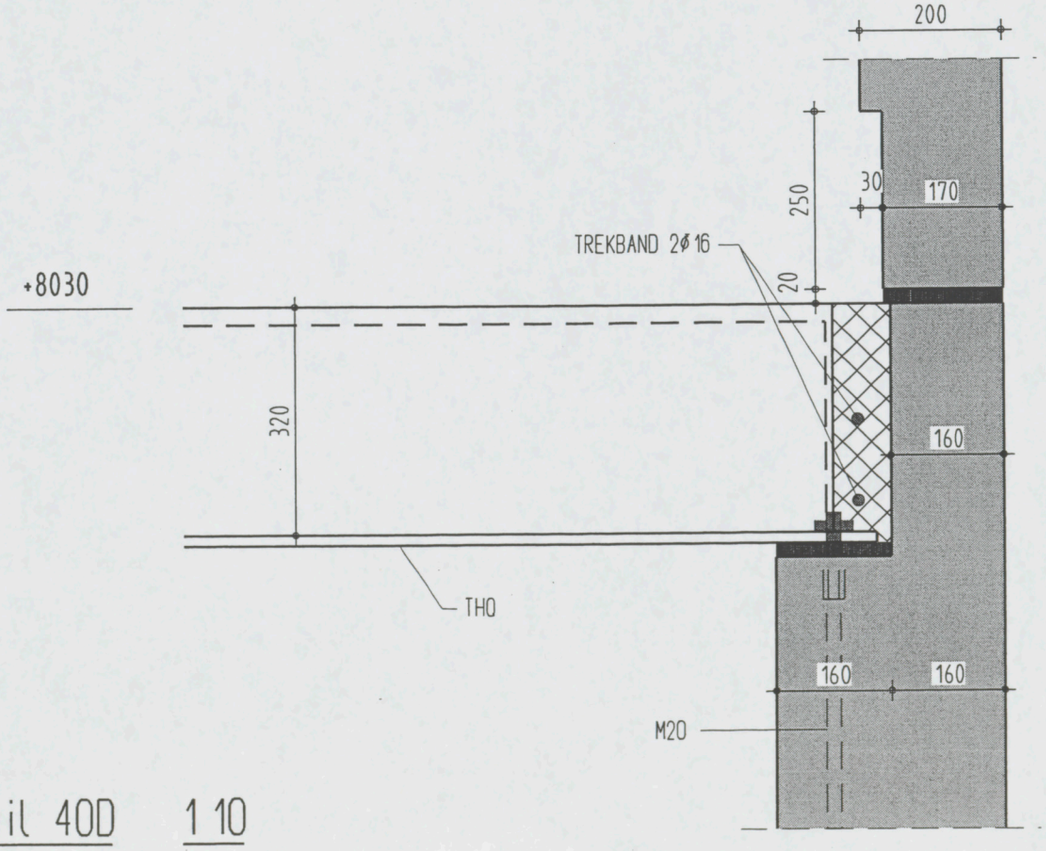

Detail 40D 1 10

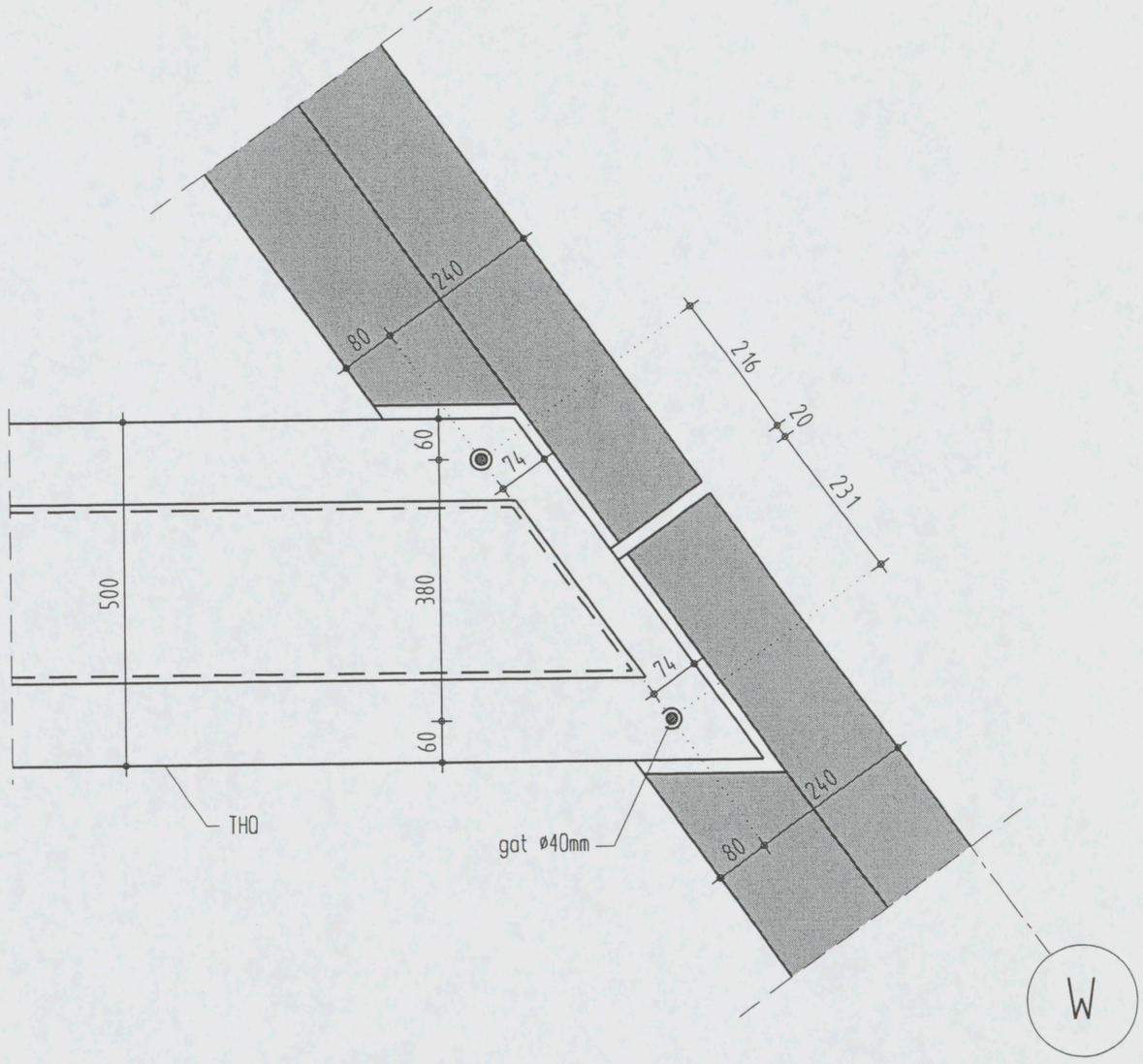

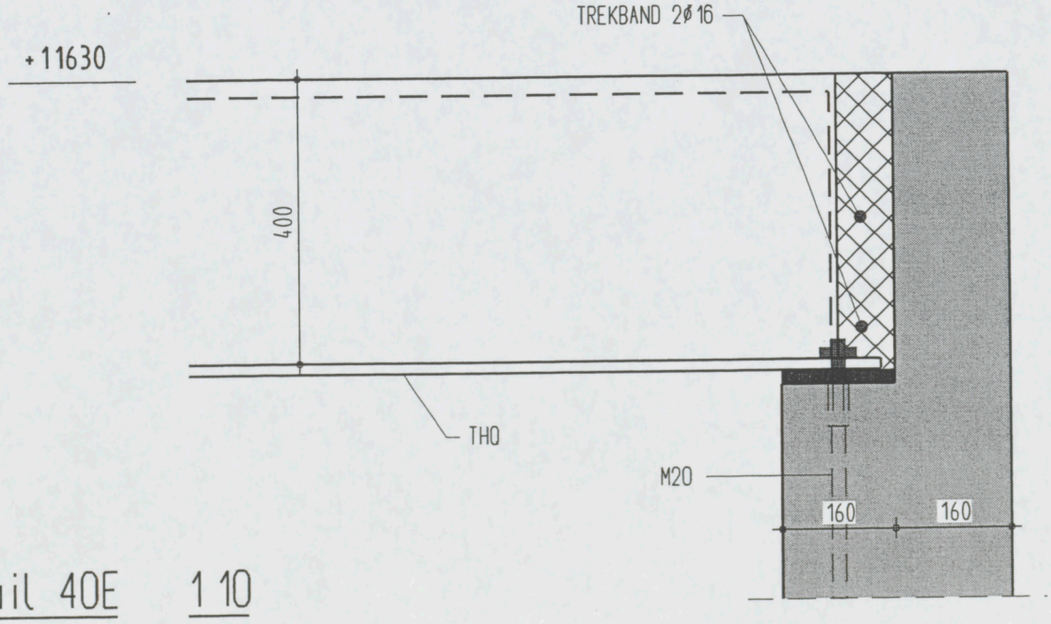

Detail 40E 1 10

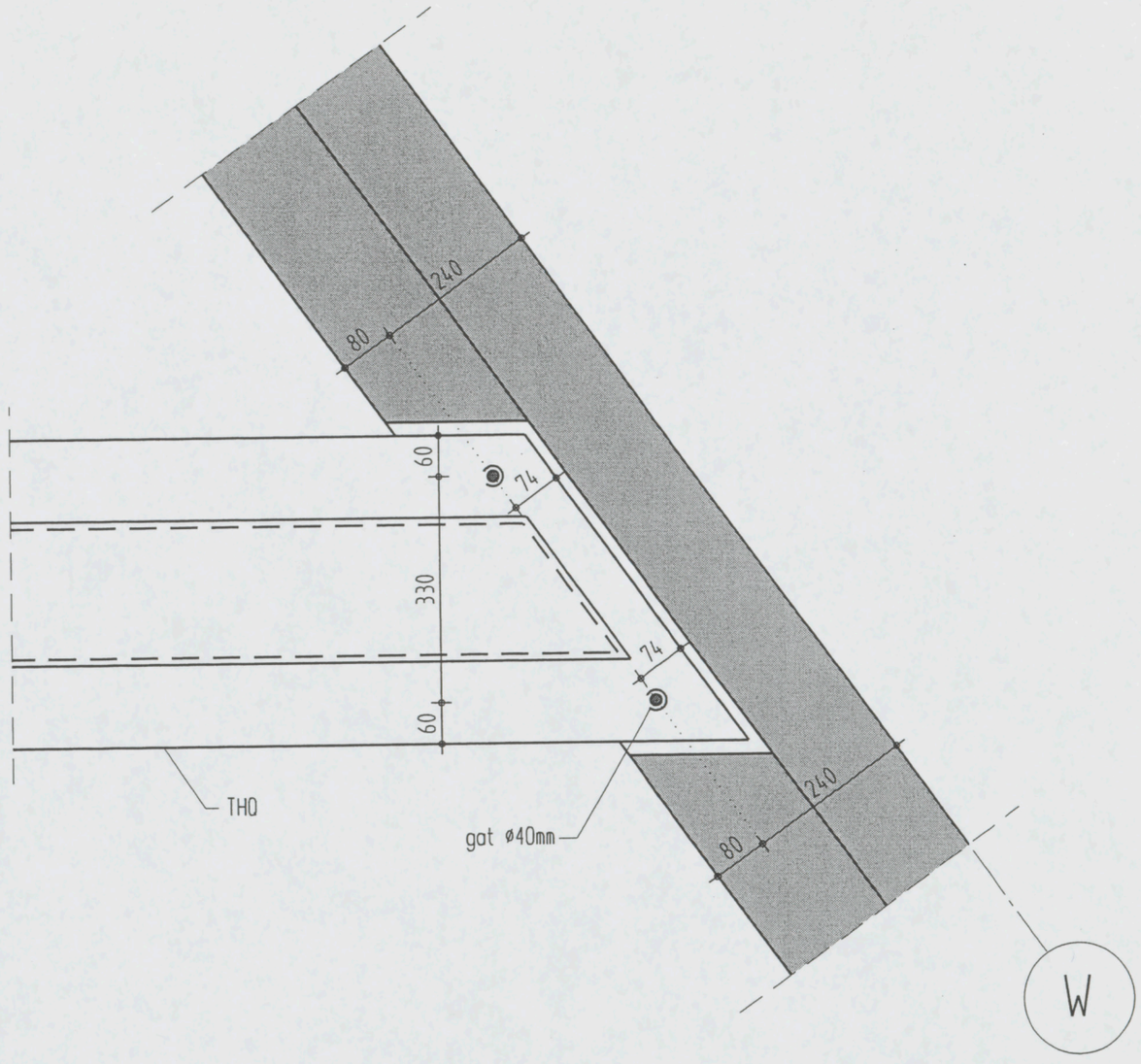

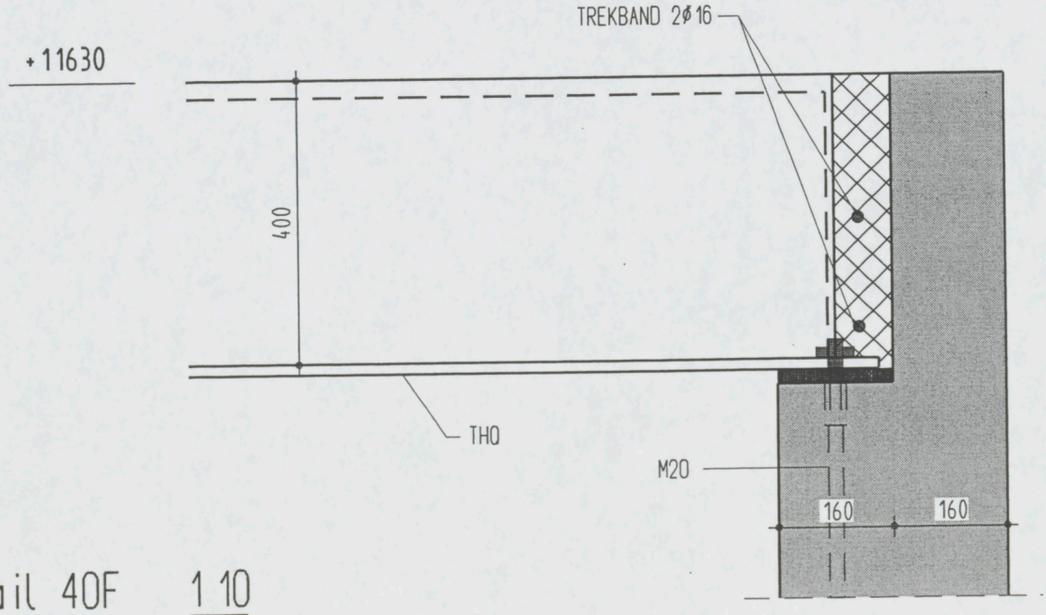

Detail 40F 1 10

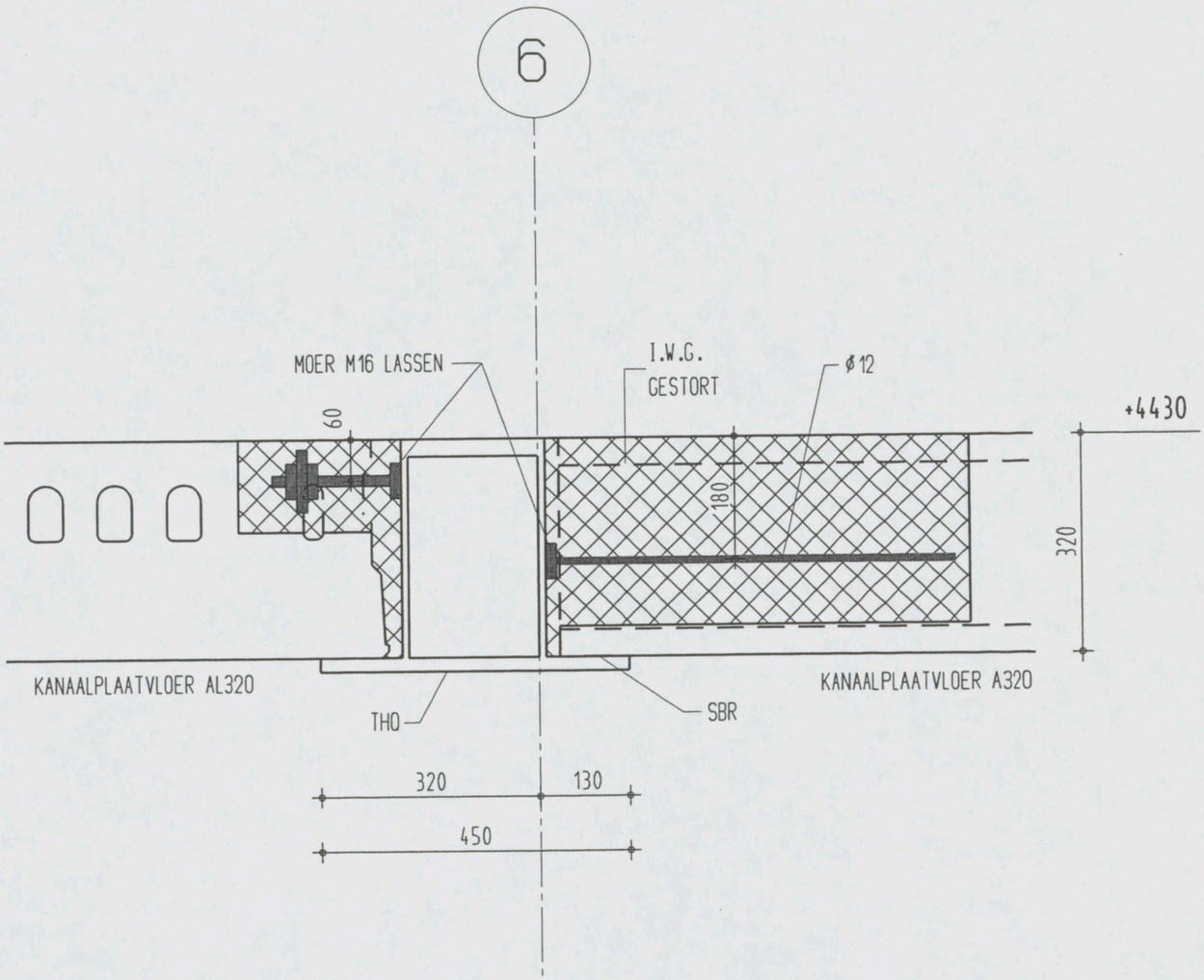

Detail 41 1 10

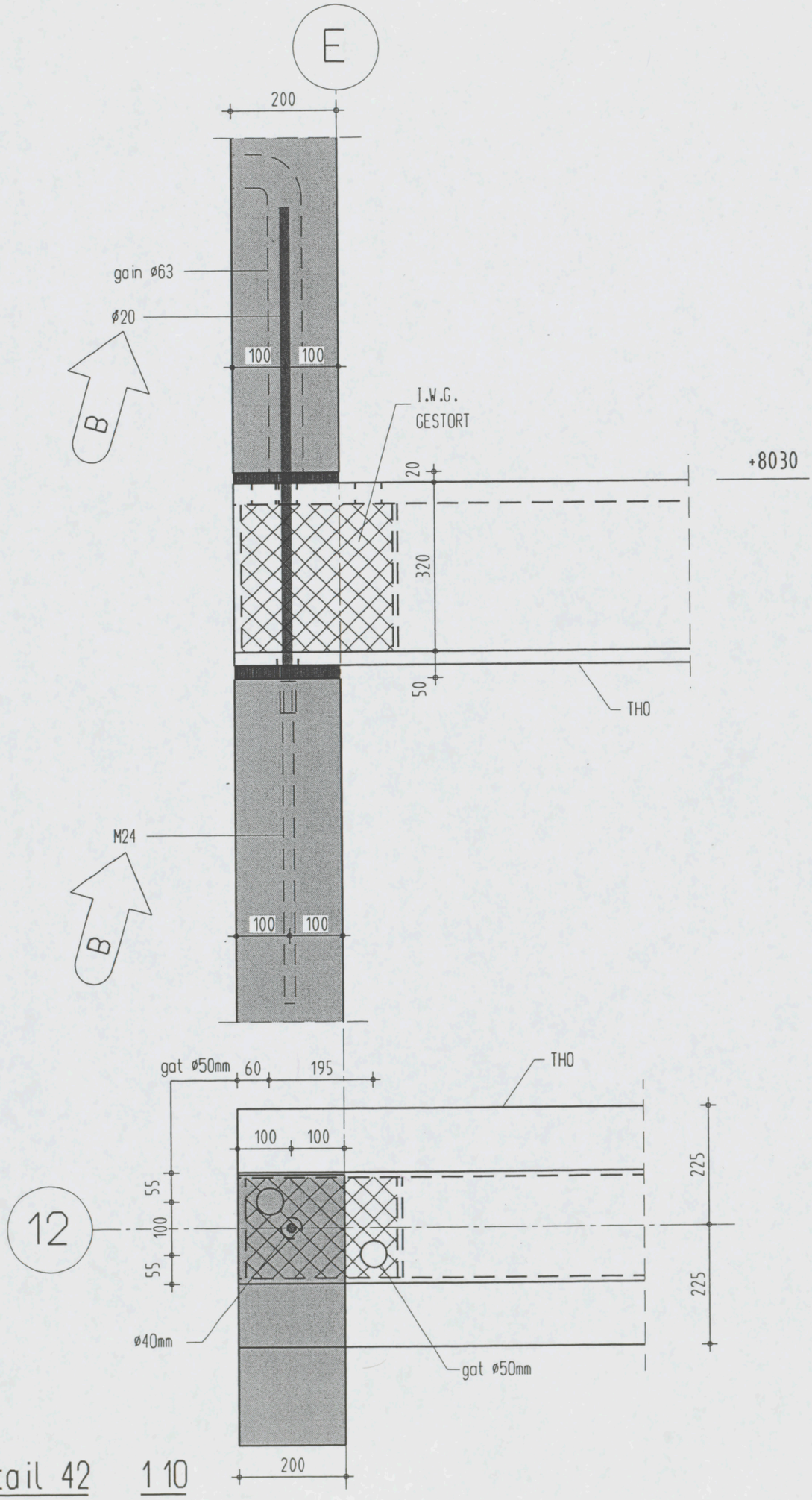

Detail 42 1 10

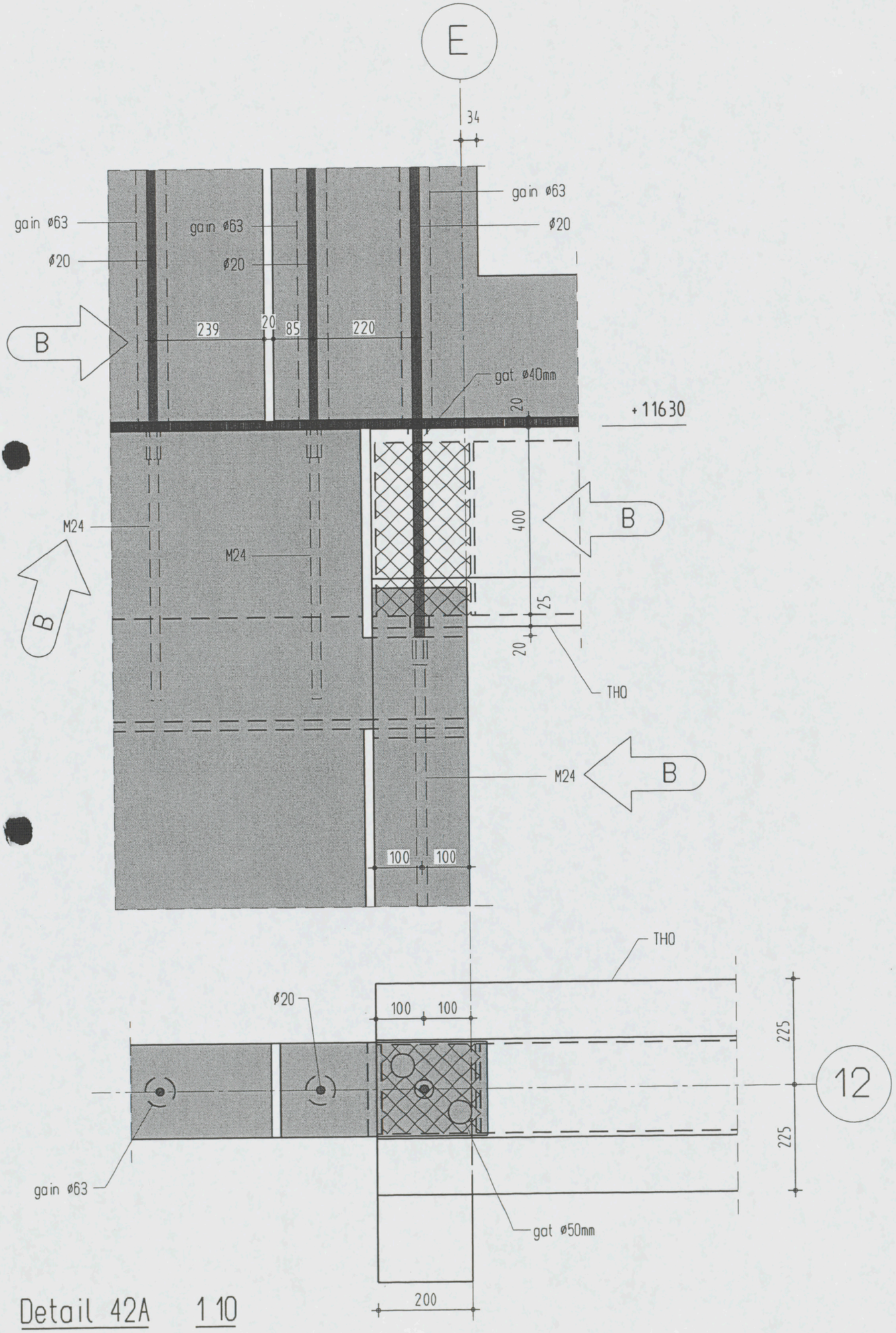

Detail 42A 1 10

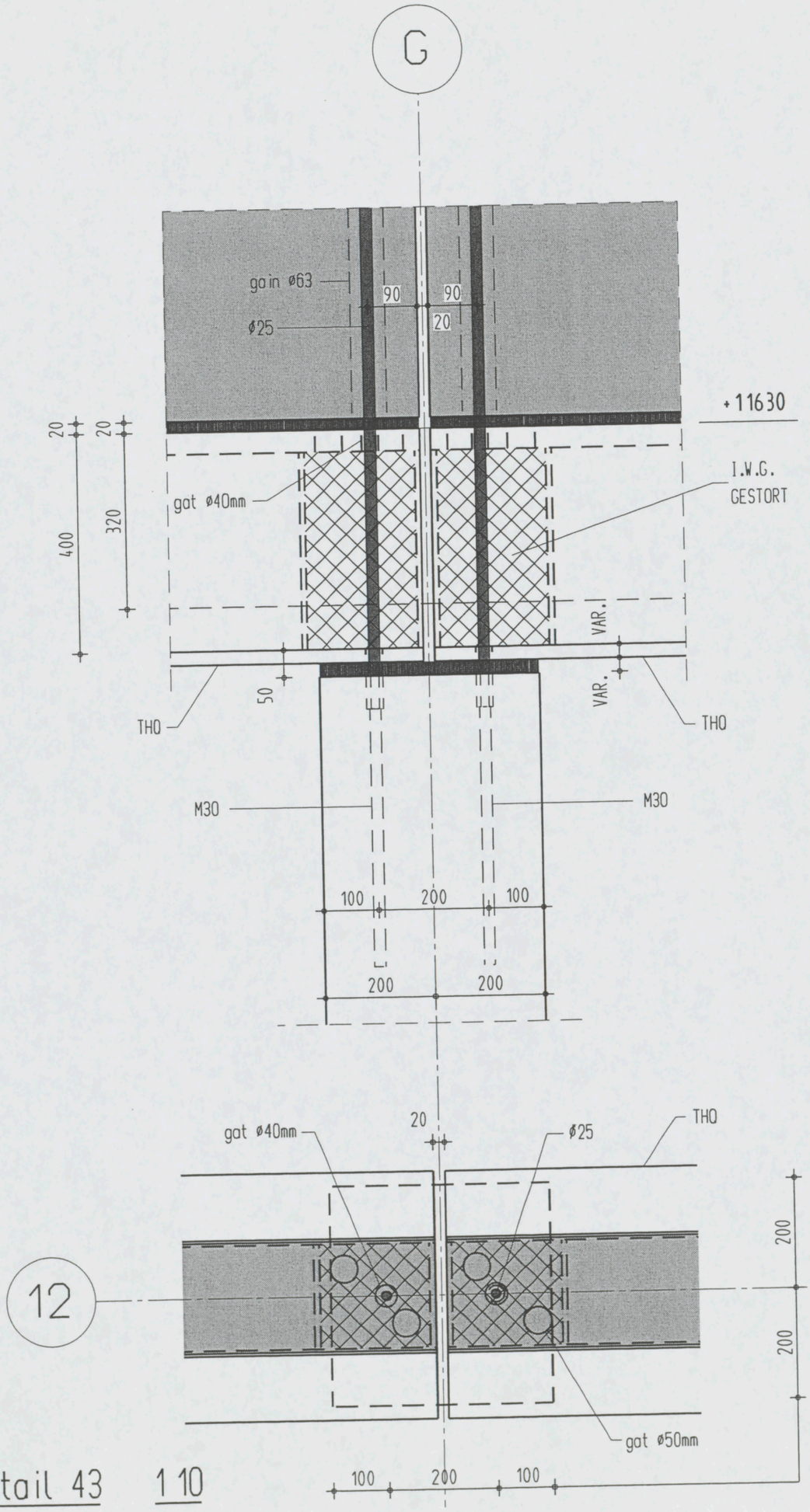

Detail 43 1 10

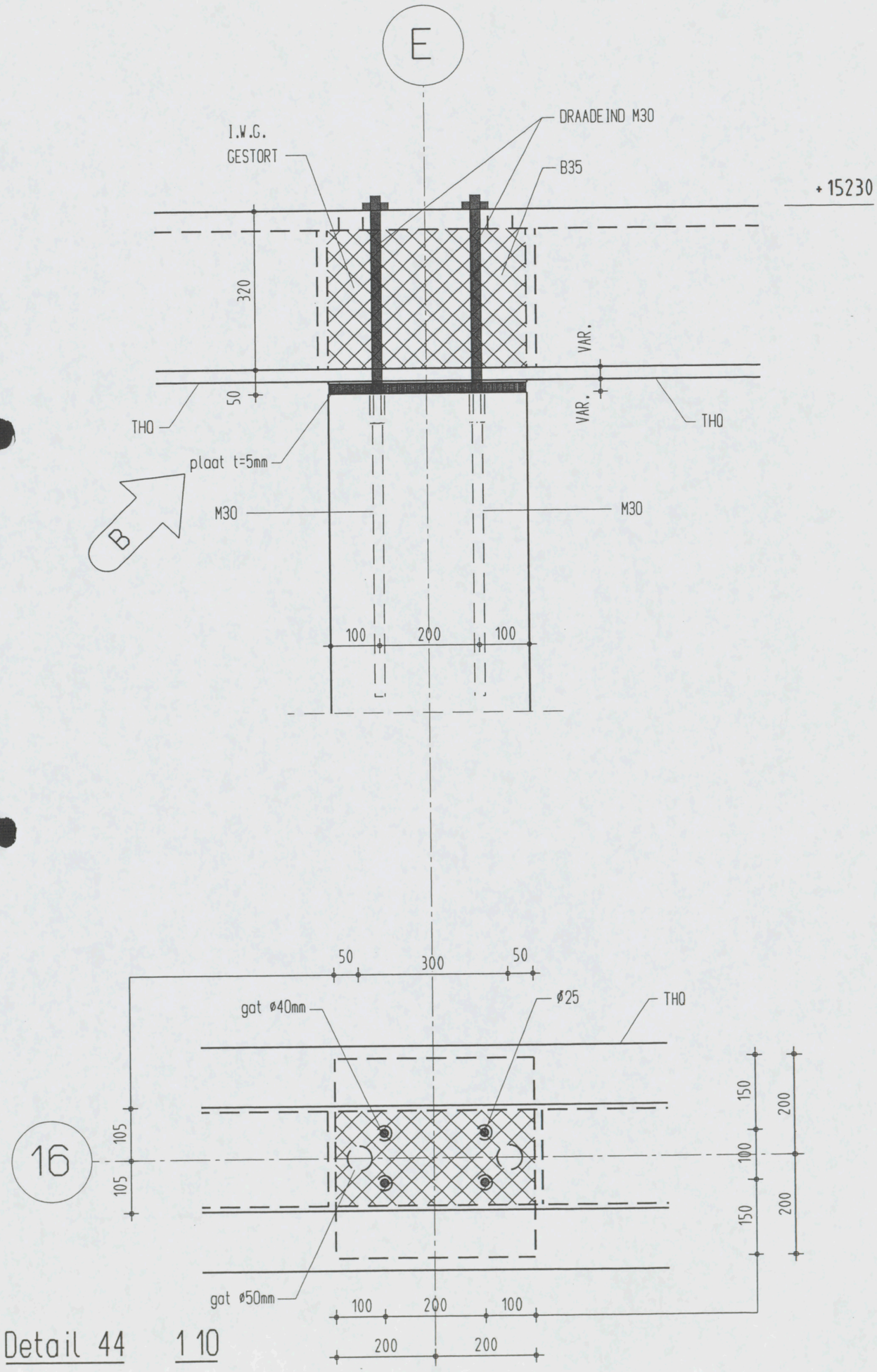

16

Detail 44 1 10

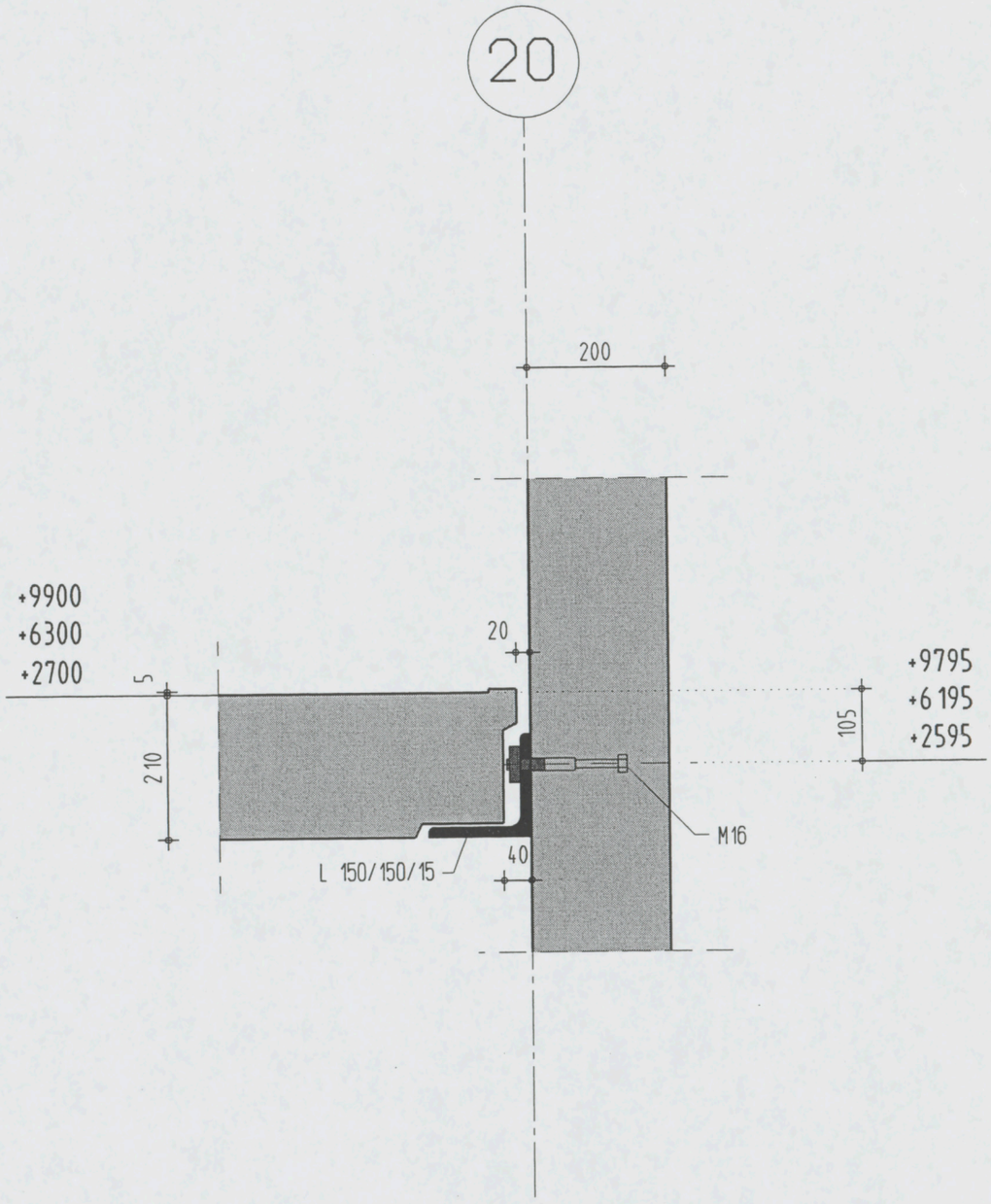

Detail 45 1 10

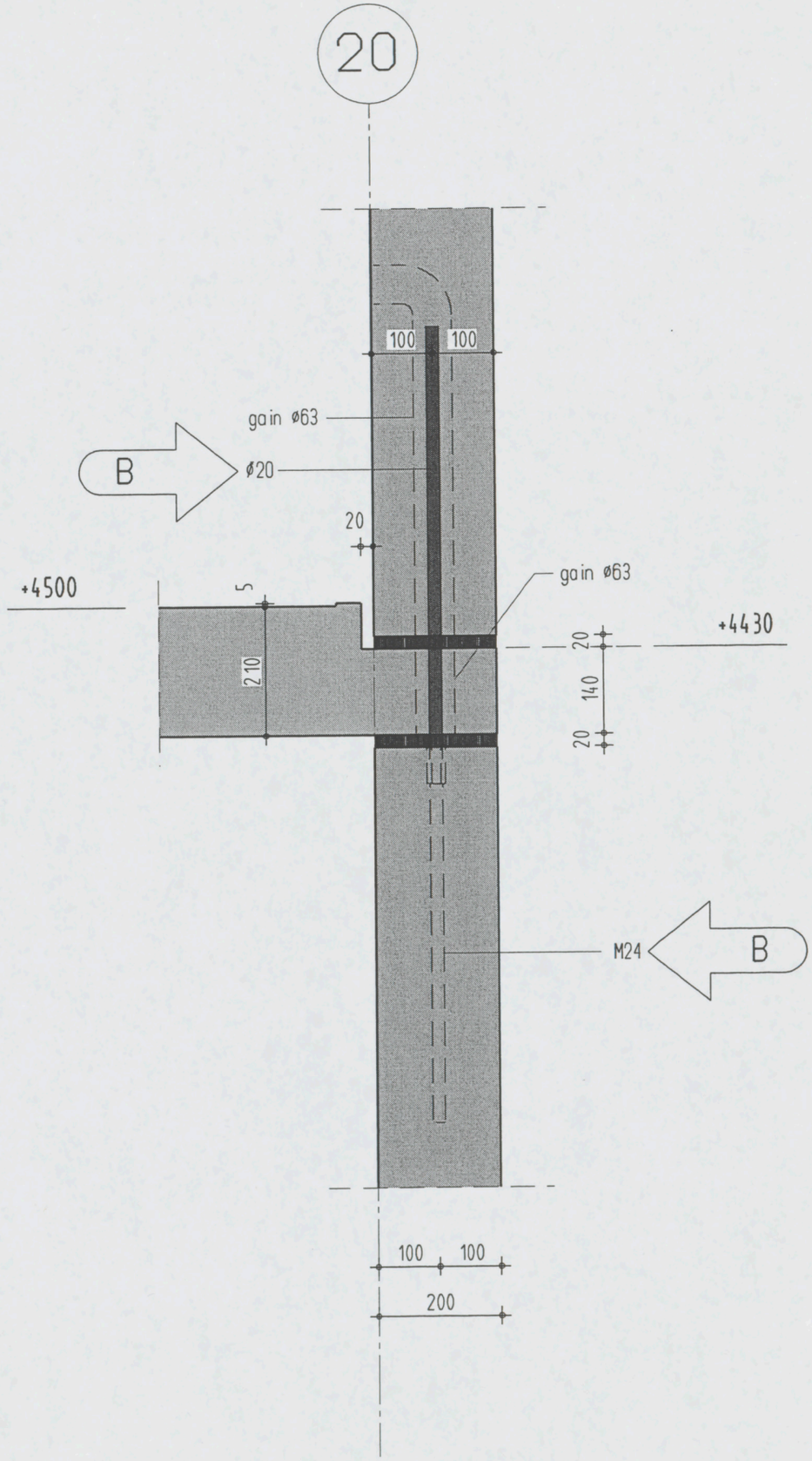

Detail 46 1 10

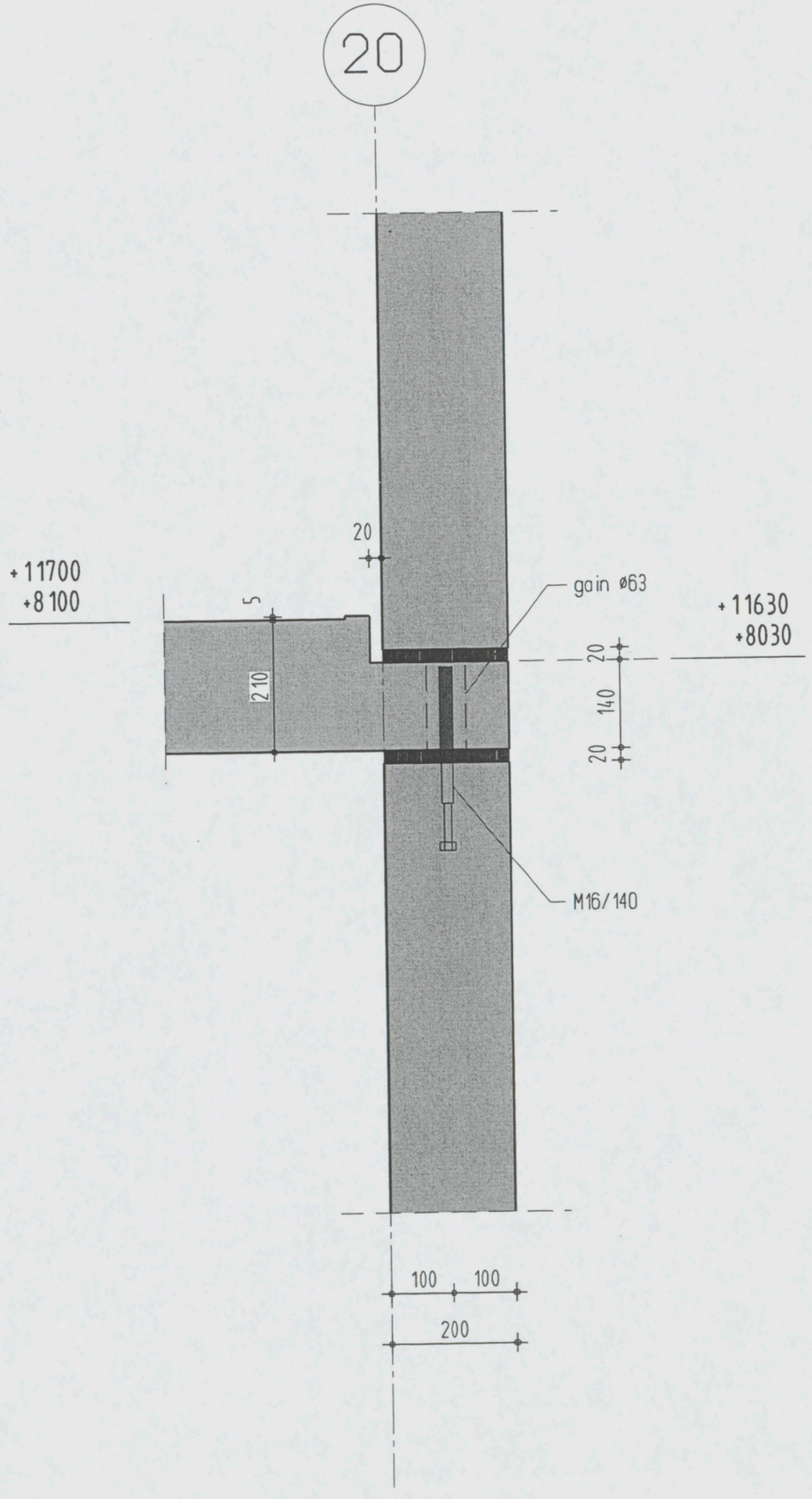

Detail 46A 1 10

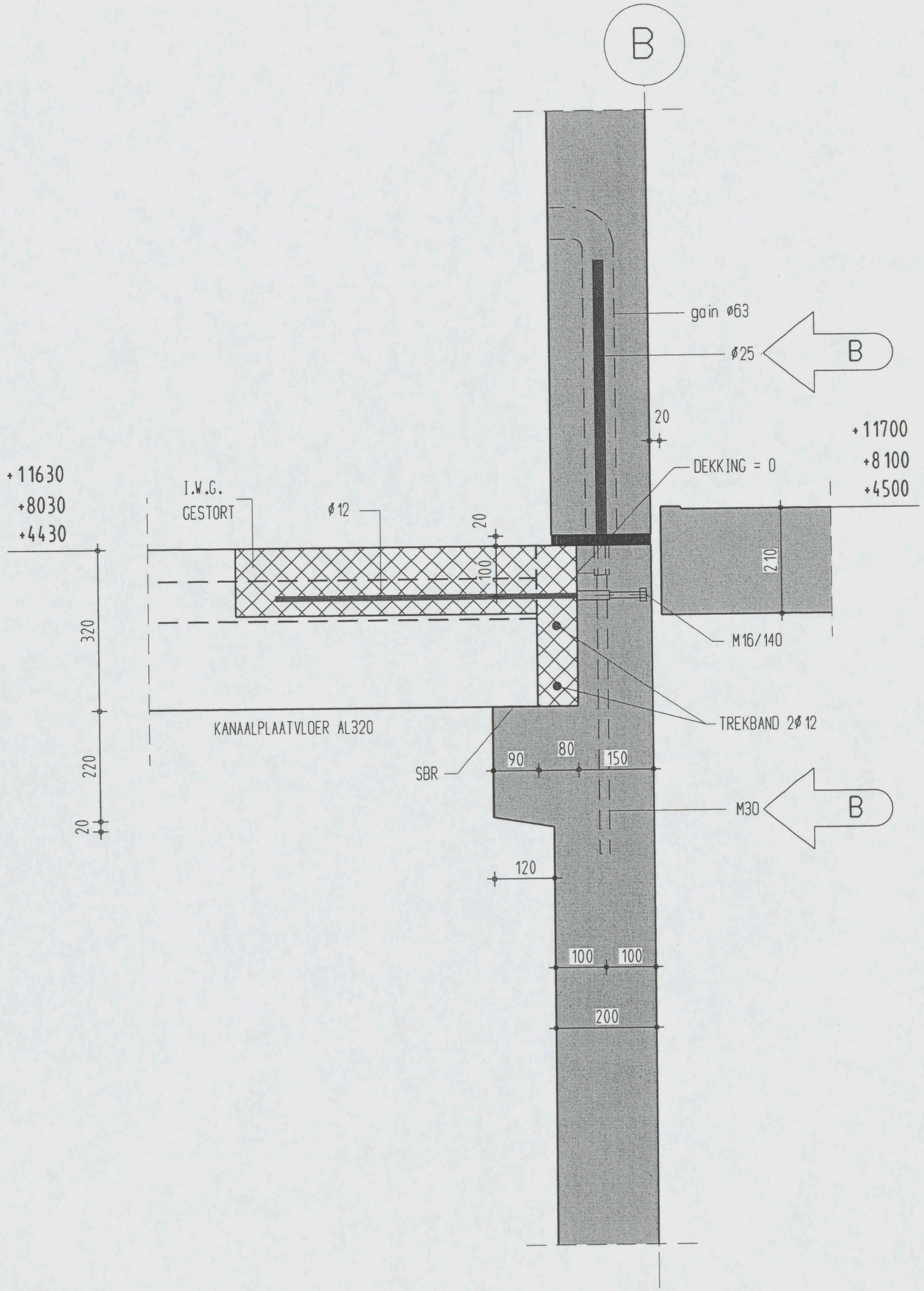

Detail 47 1 10

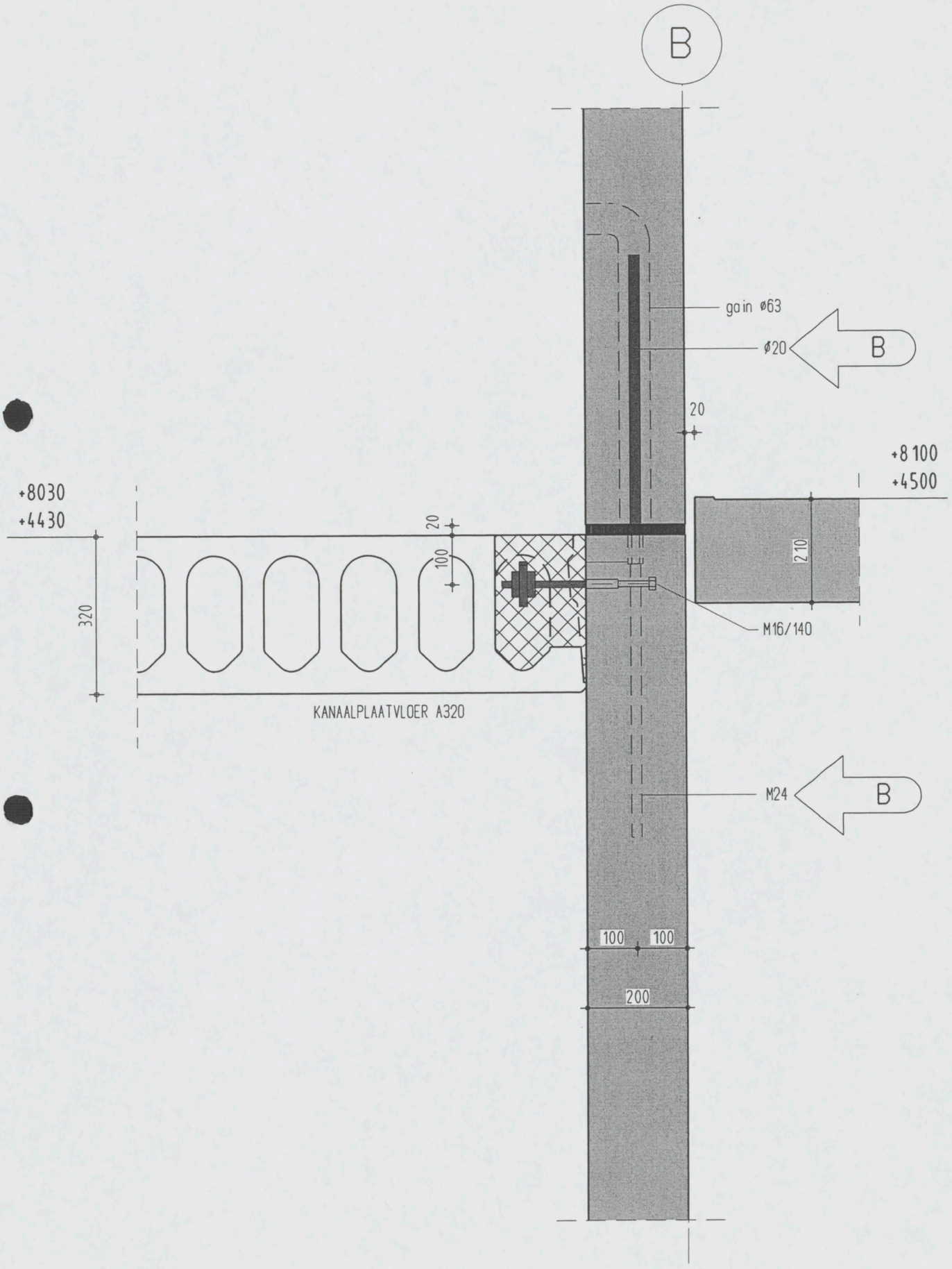

Detail 47A 1 10

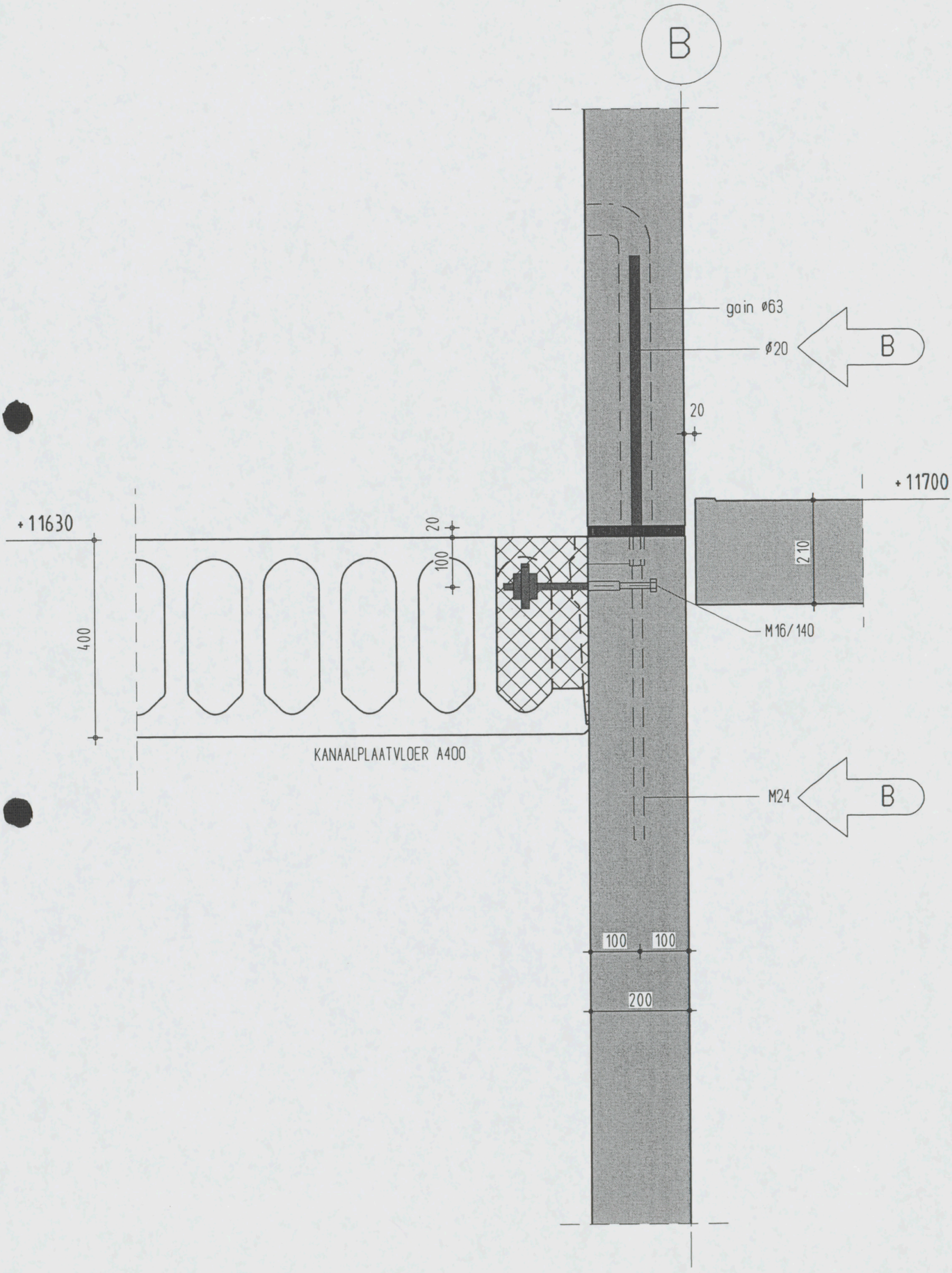

Detail 47B 1 10

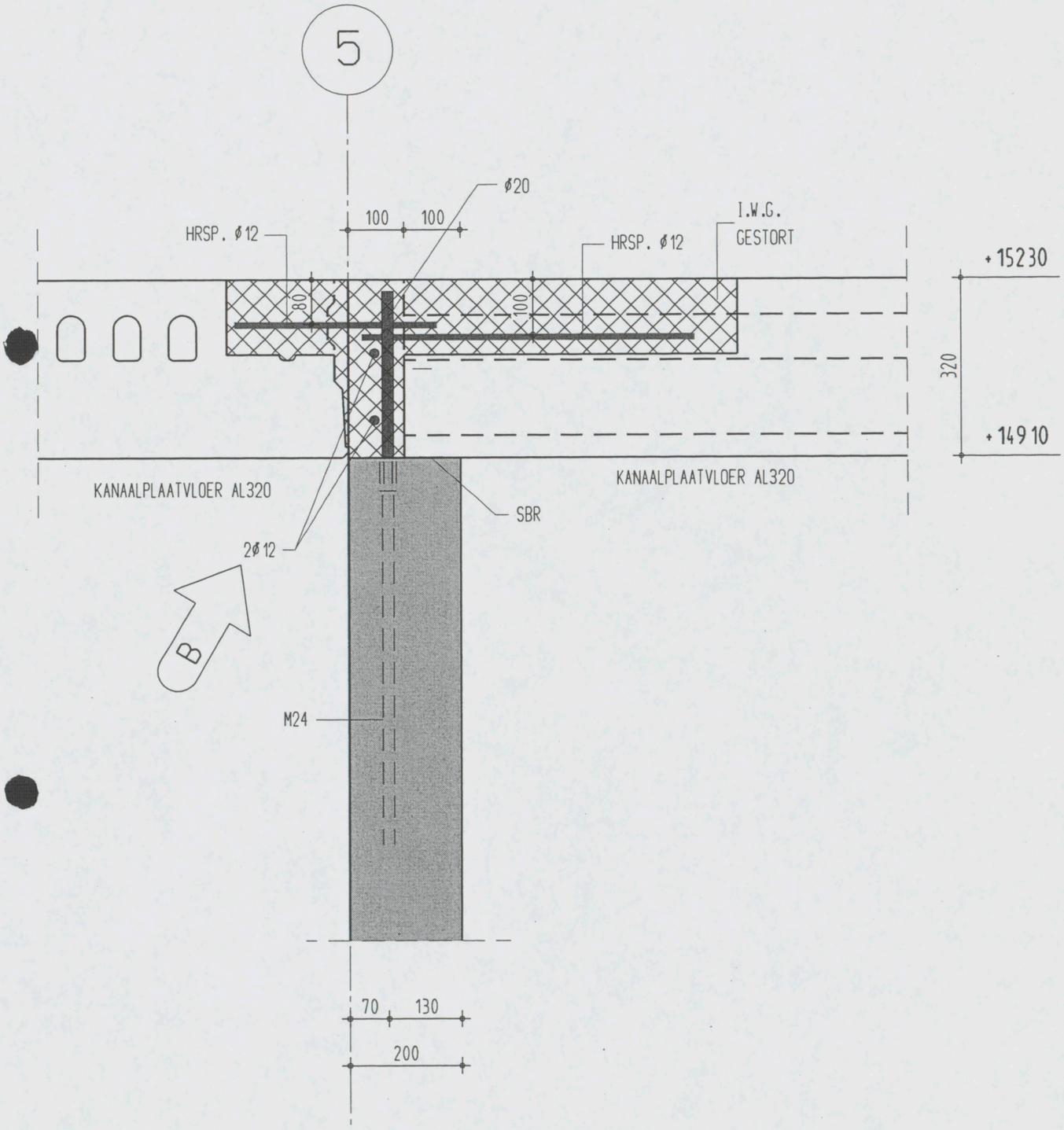

Detail 48 1 10

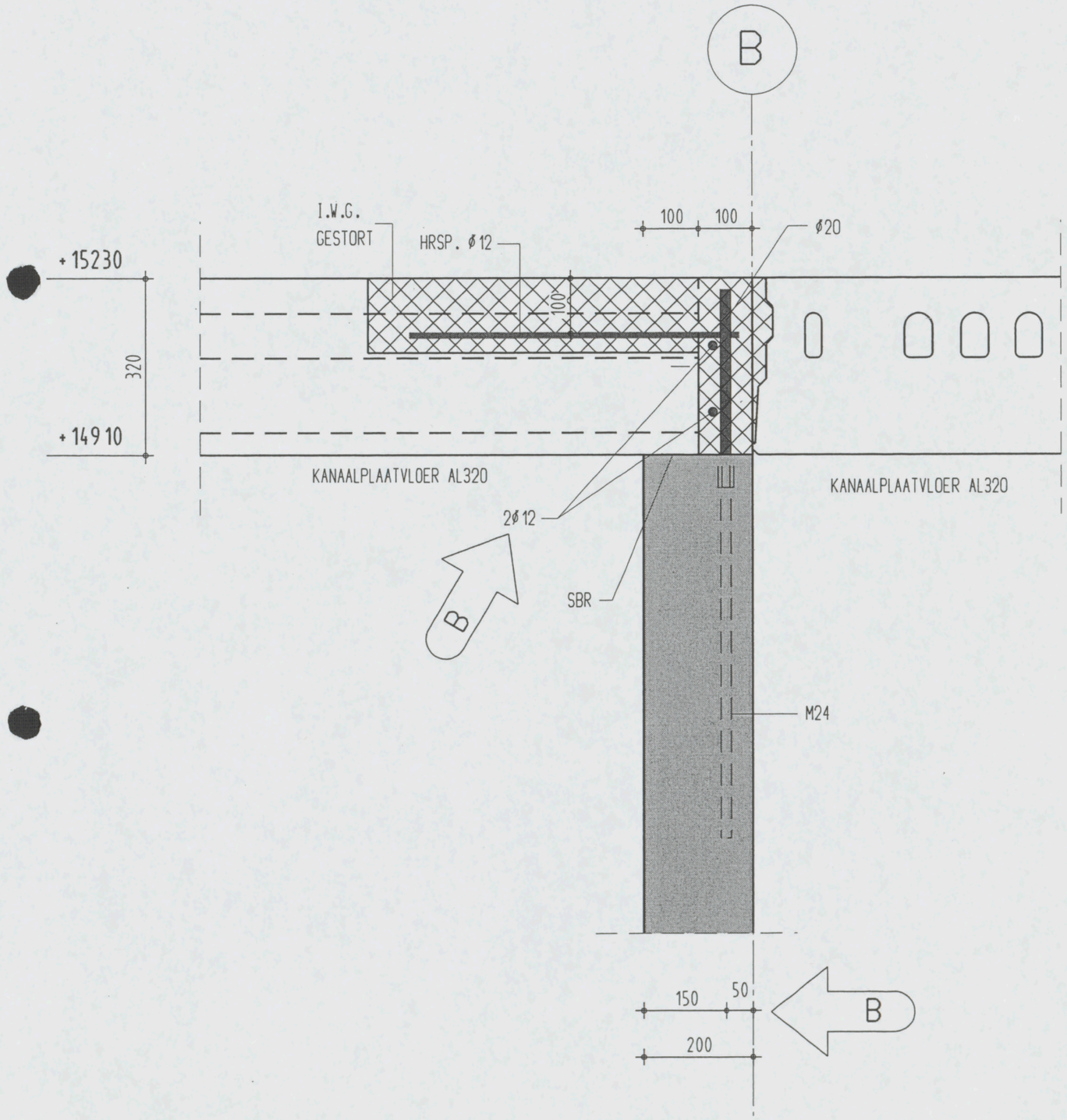

Detail 49 1 10

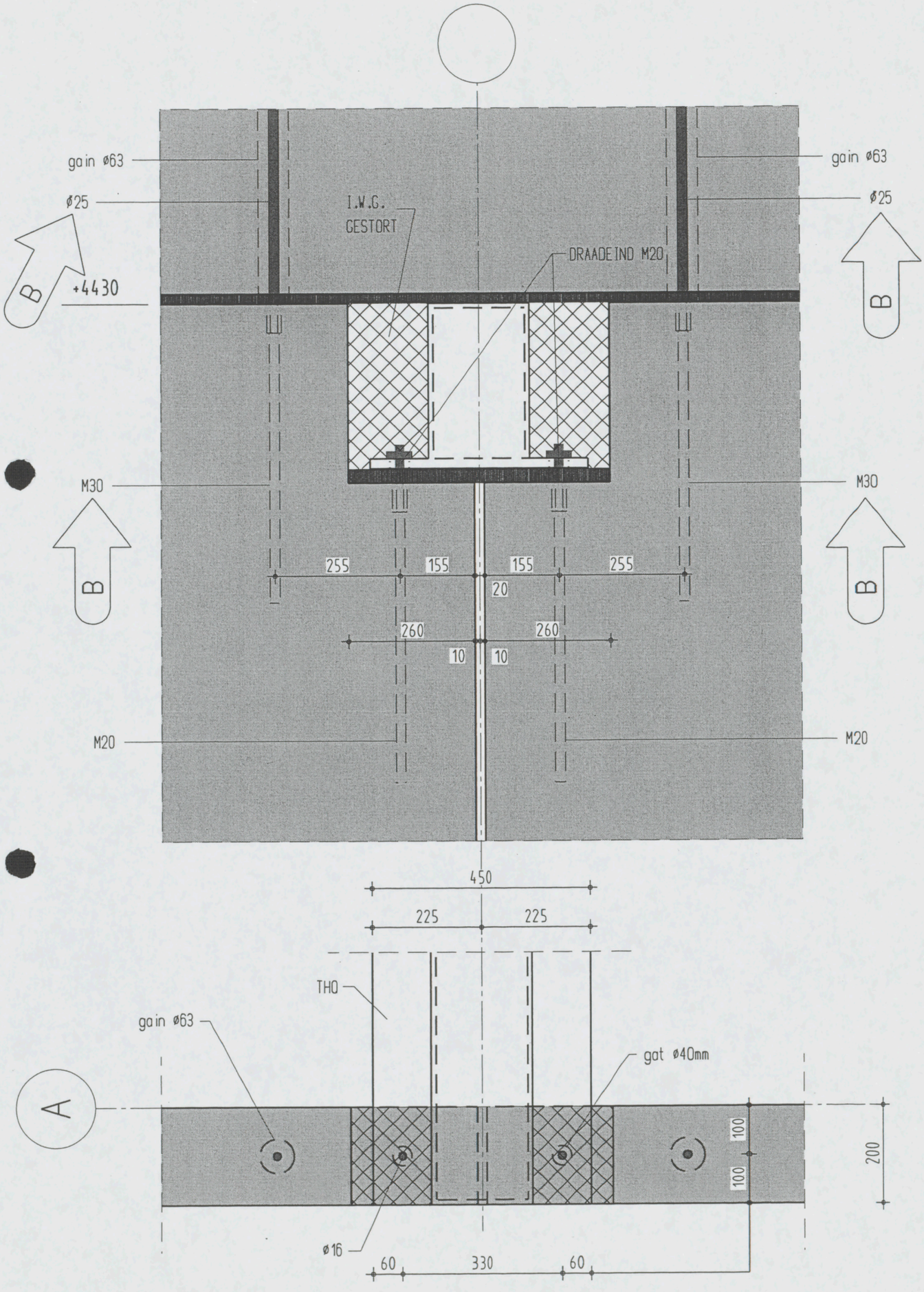

Detail 51 1 10

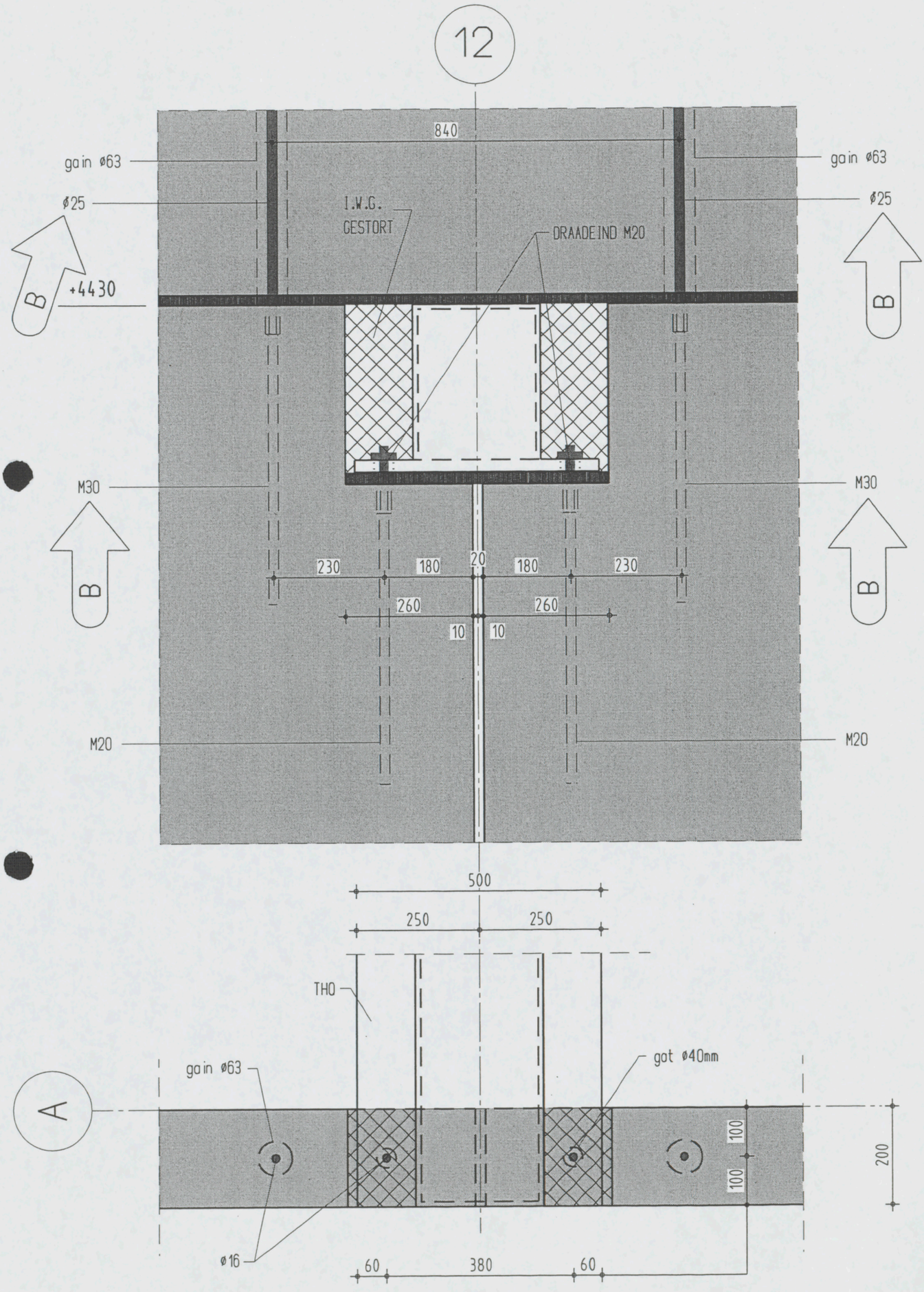

Detail 52 1 10

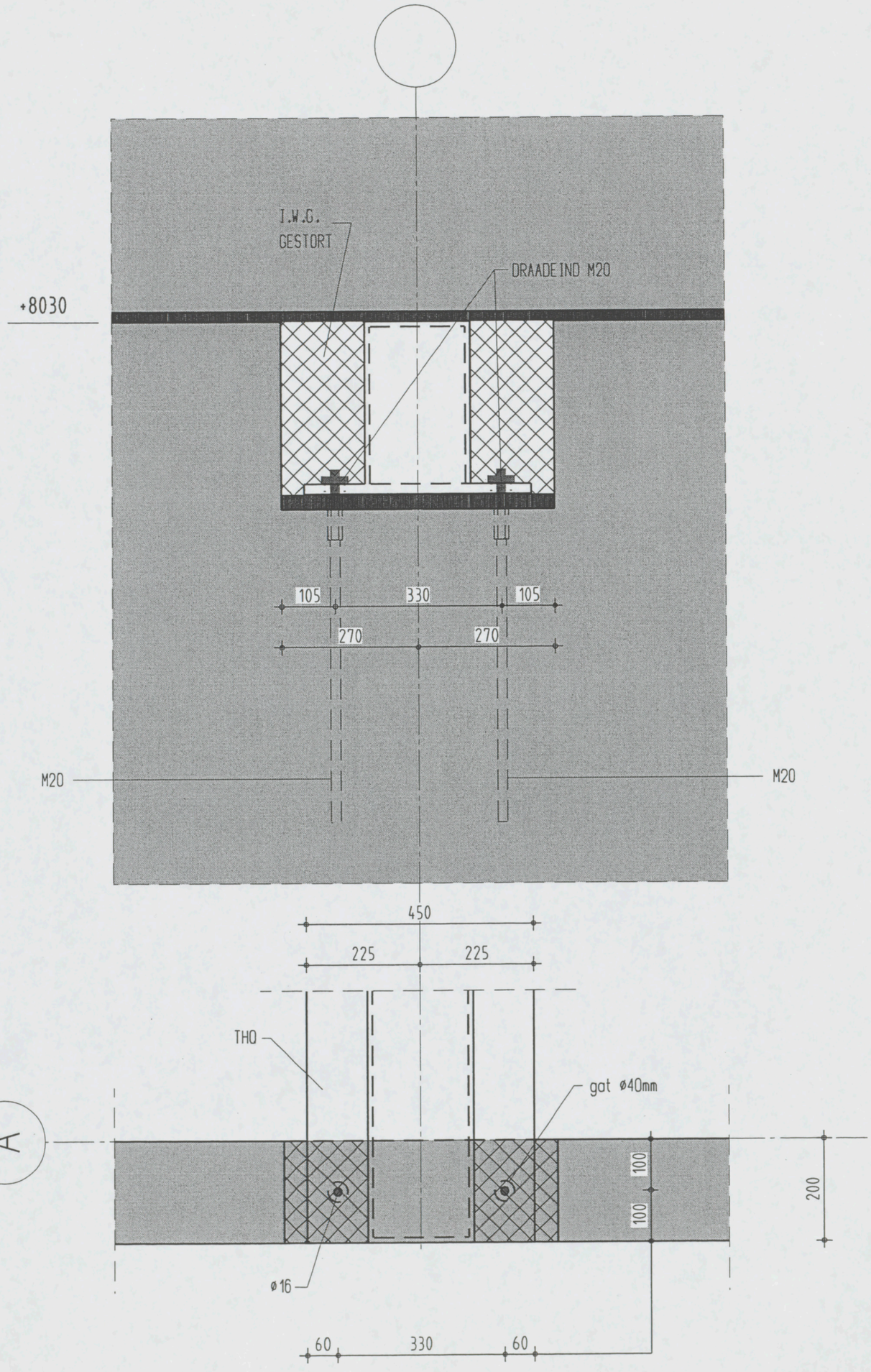

Detail 53 1 10

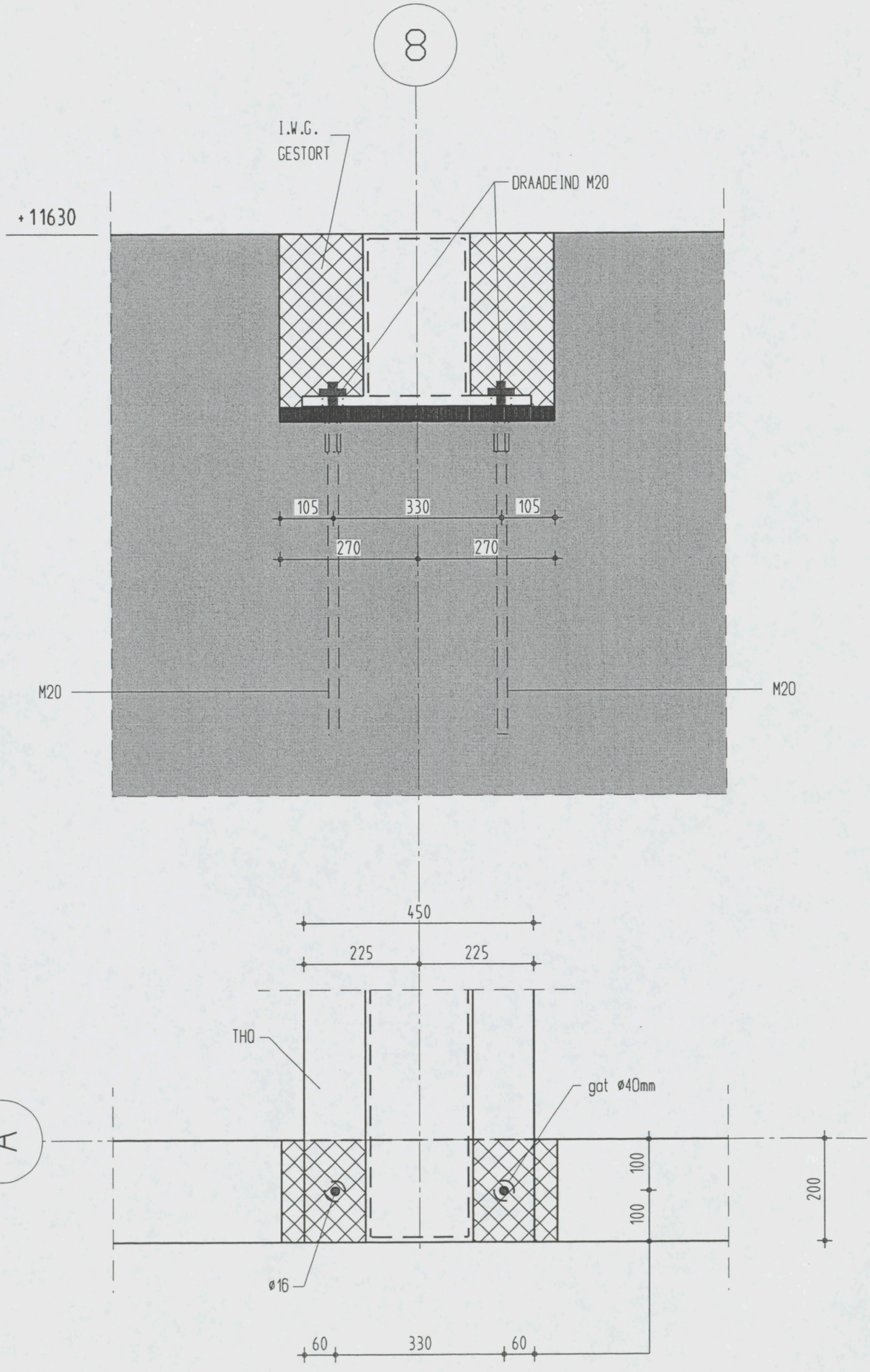

Detail 53A 1 10

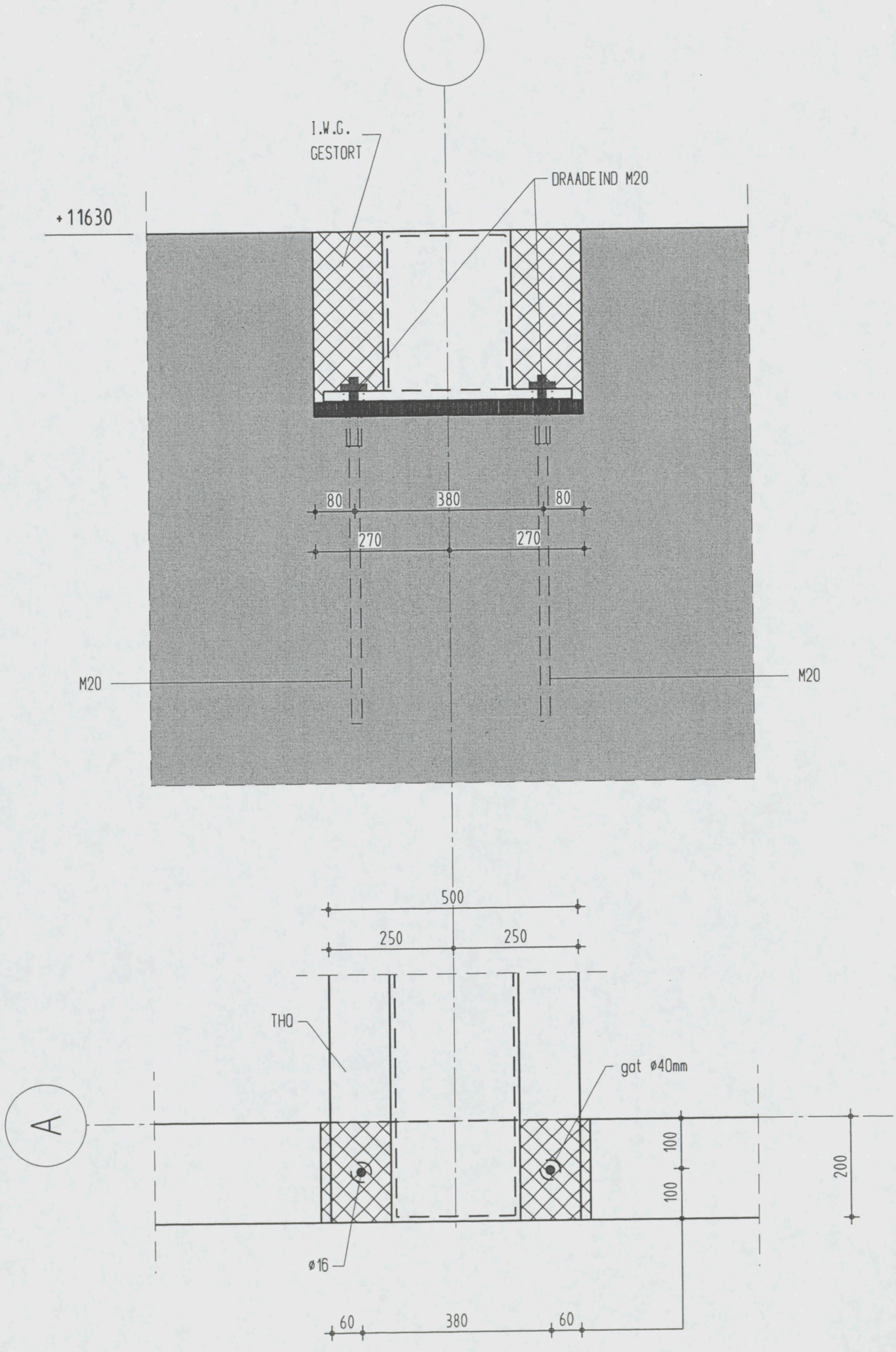

Detail 53B 1 10

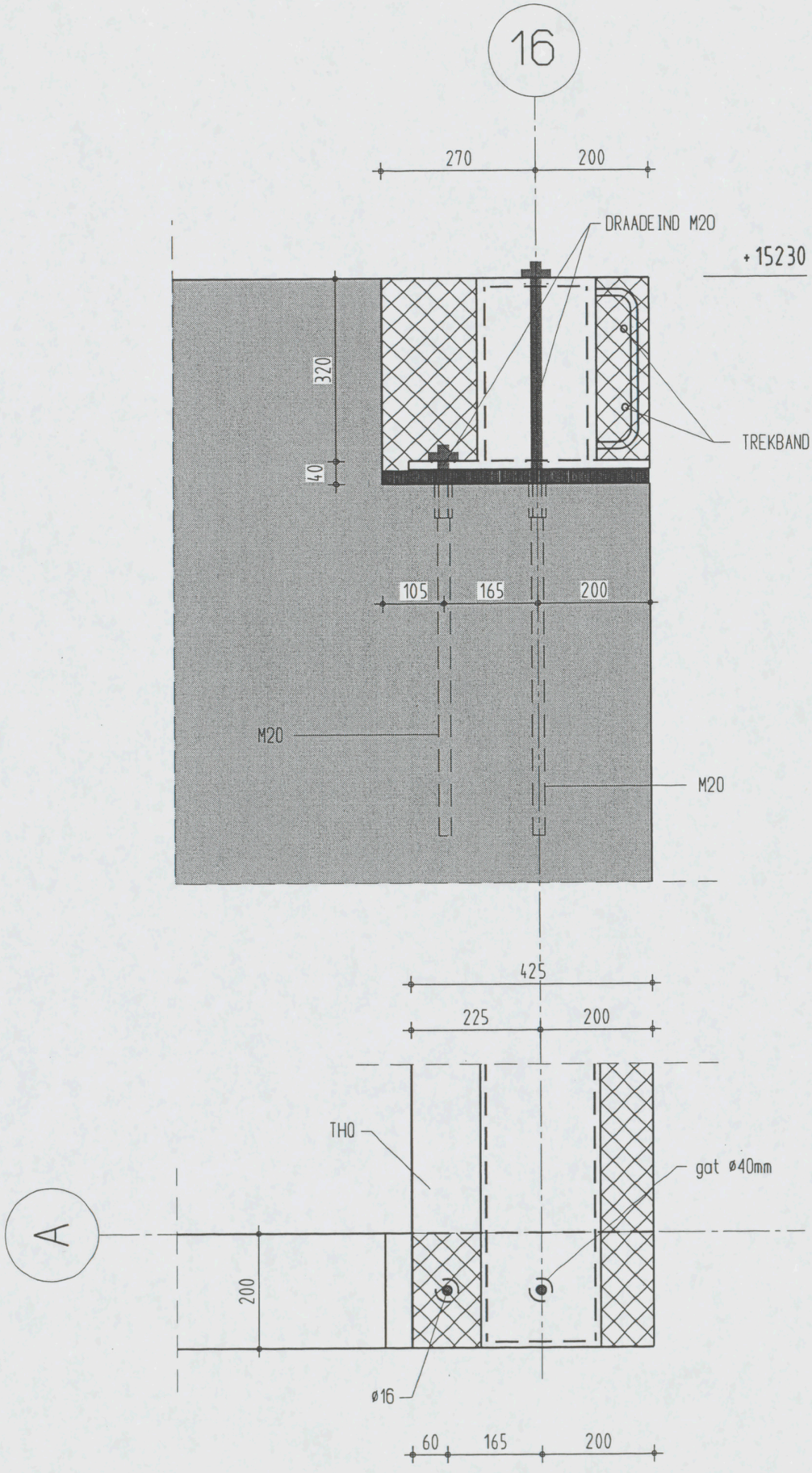

Detail 54 1 10

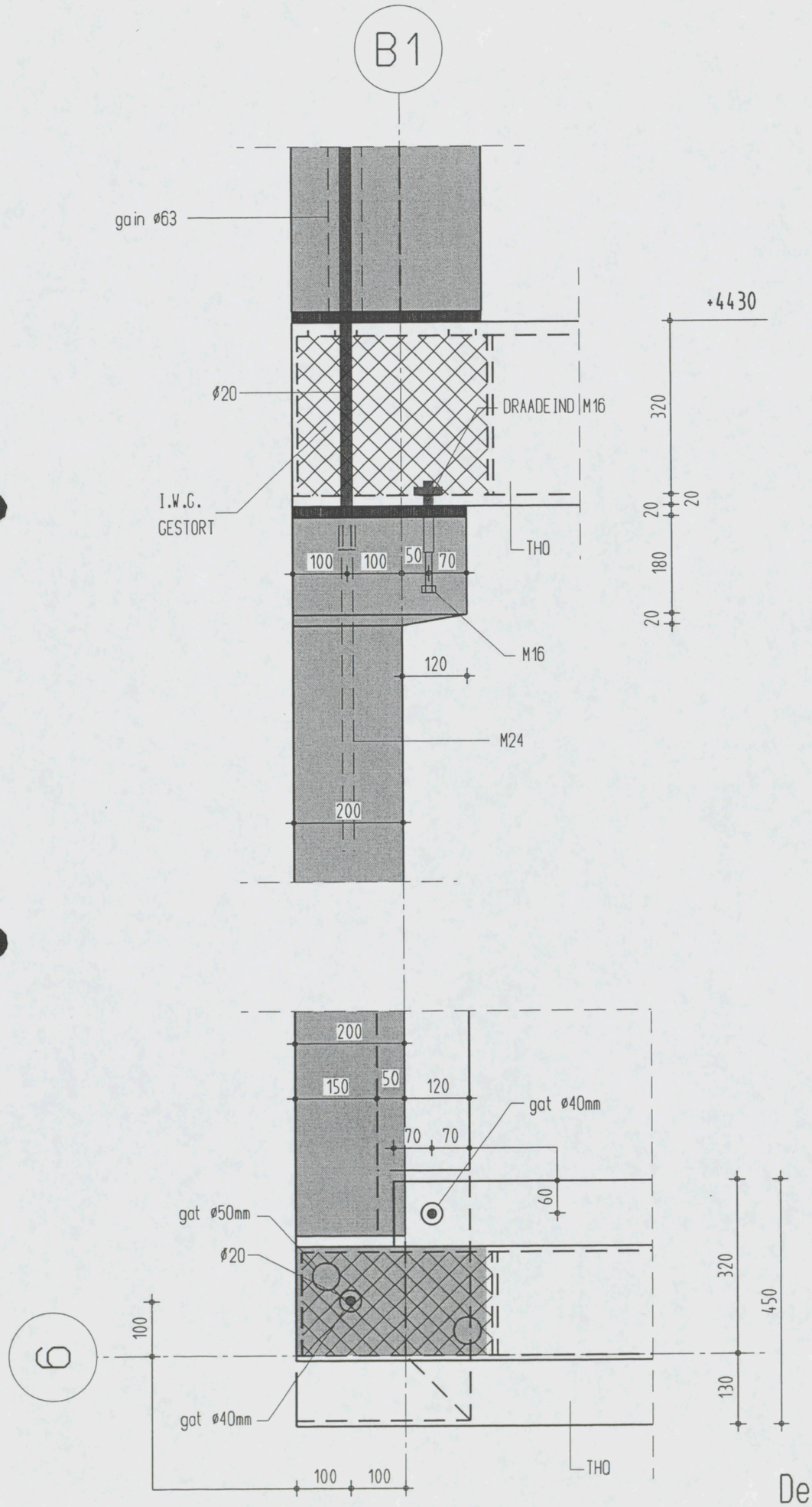

Detail 55 1 10

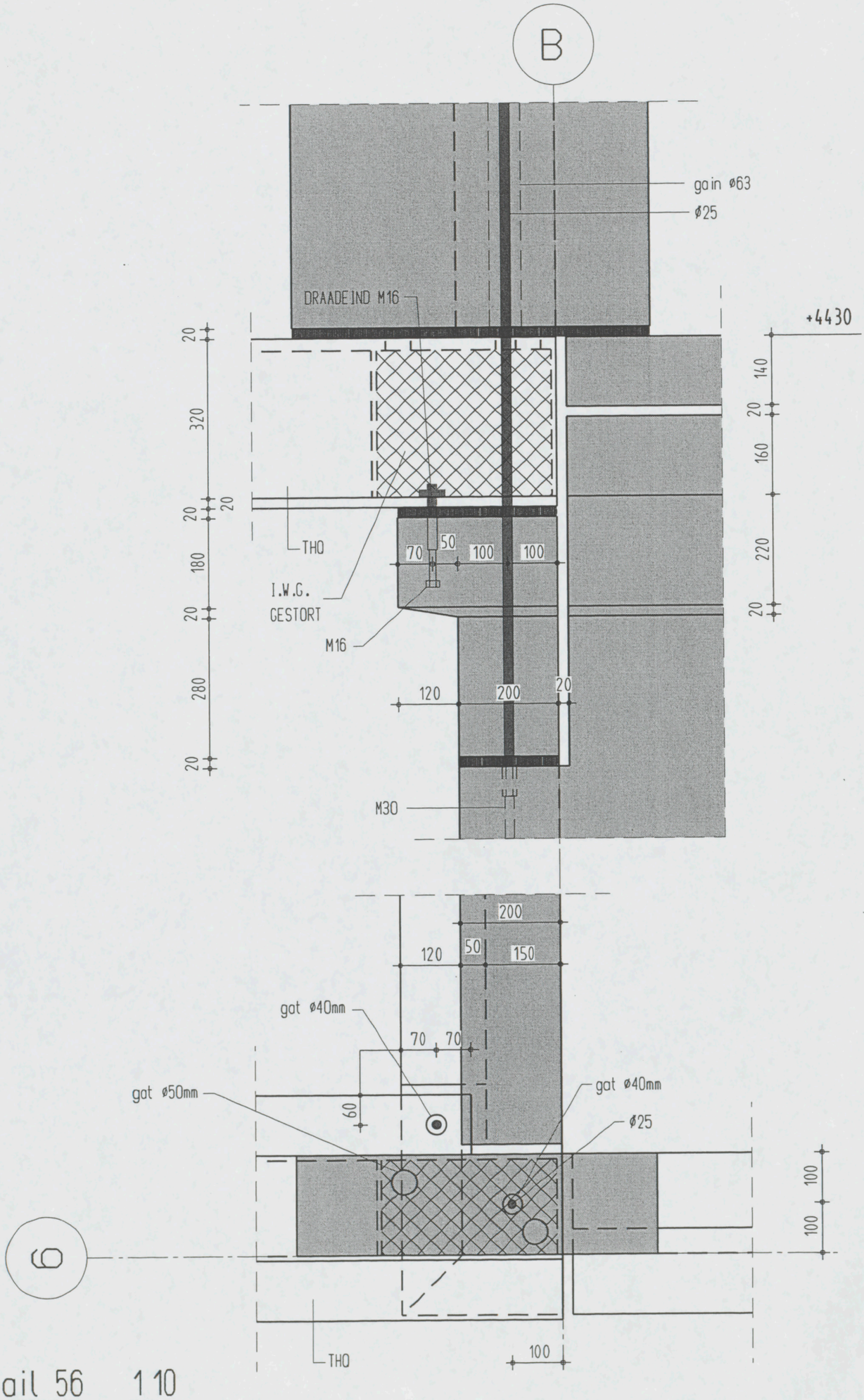

Detail 56 1 10

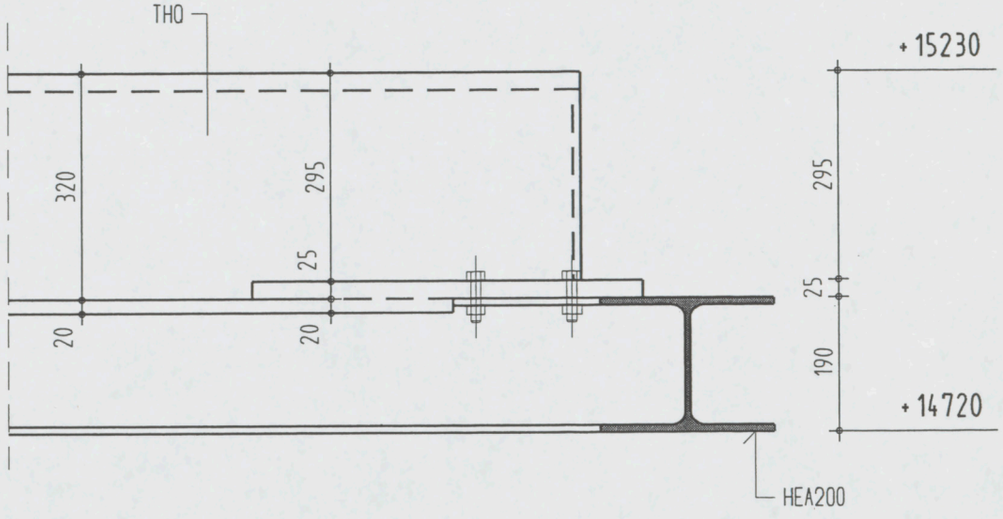

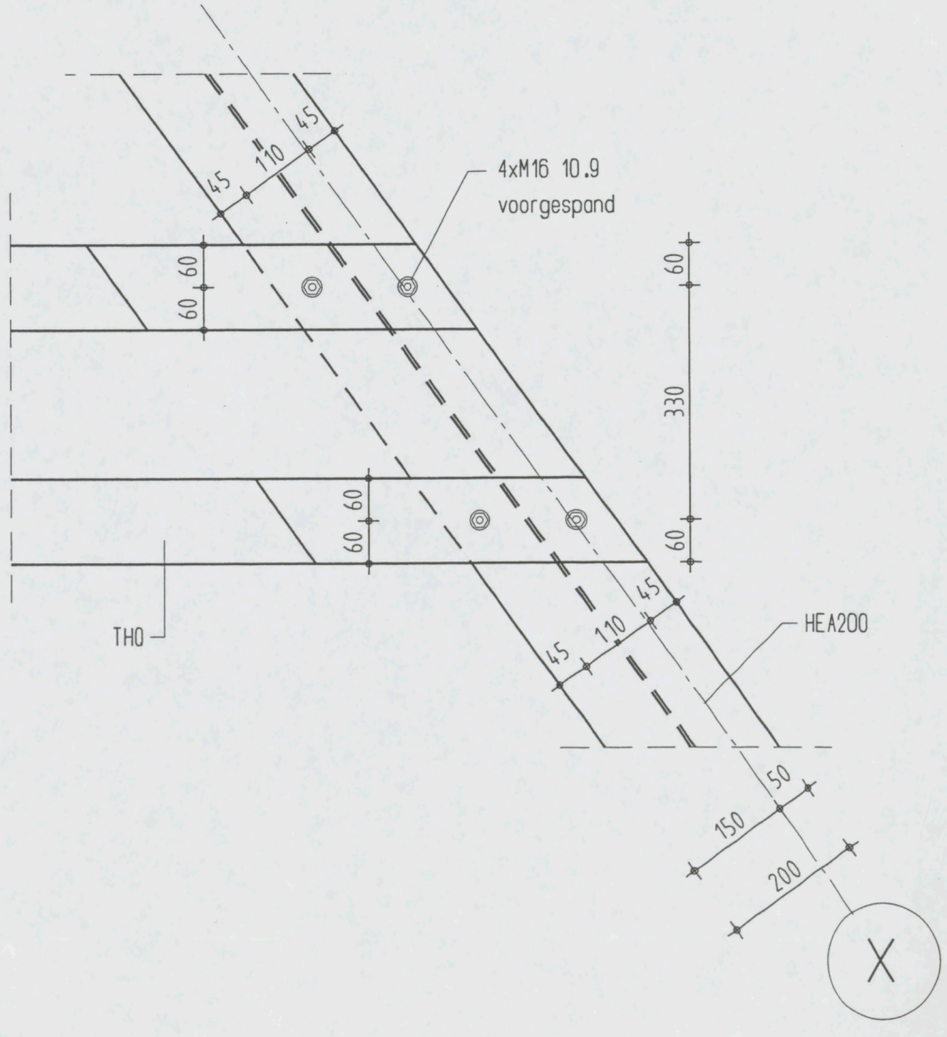

Detail 57 1 10

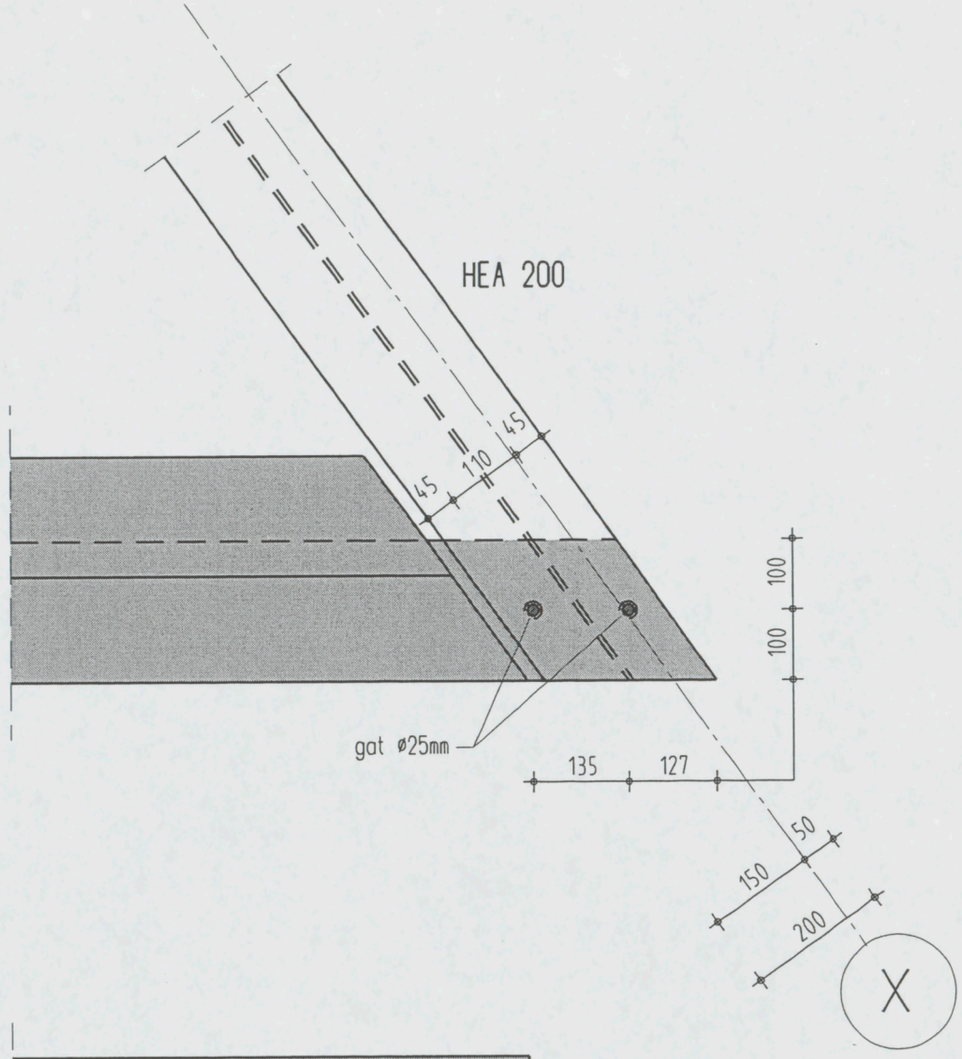

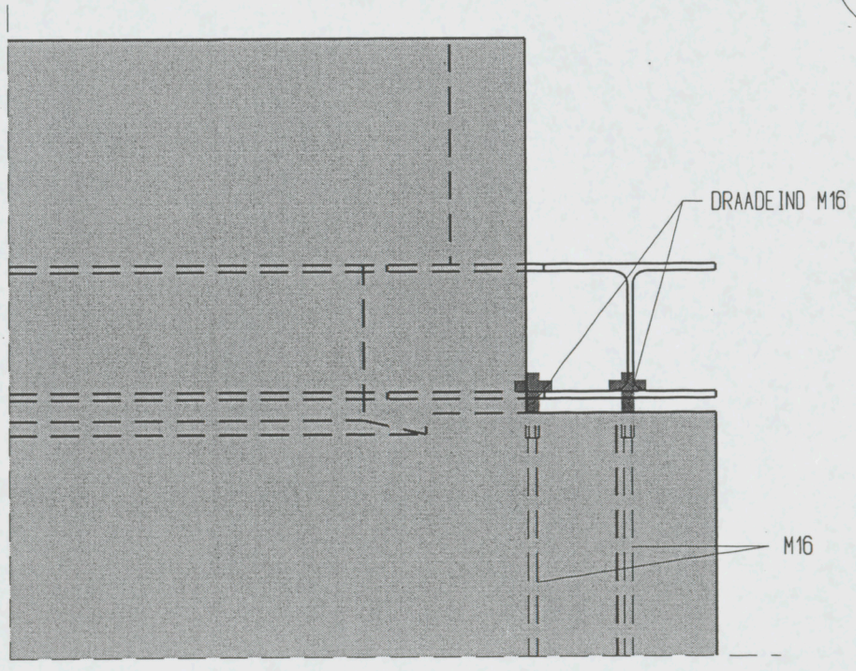

Detail 58 1 10