D

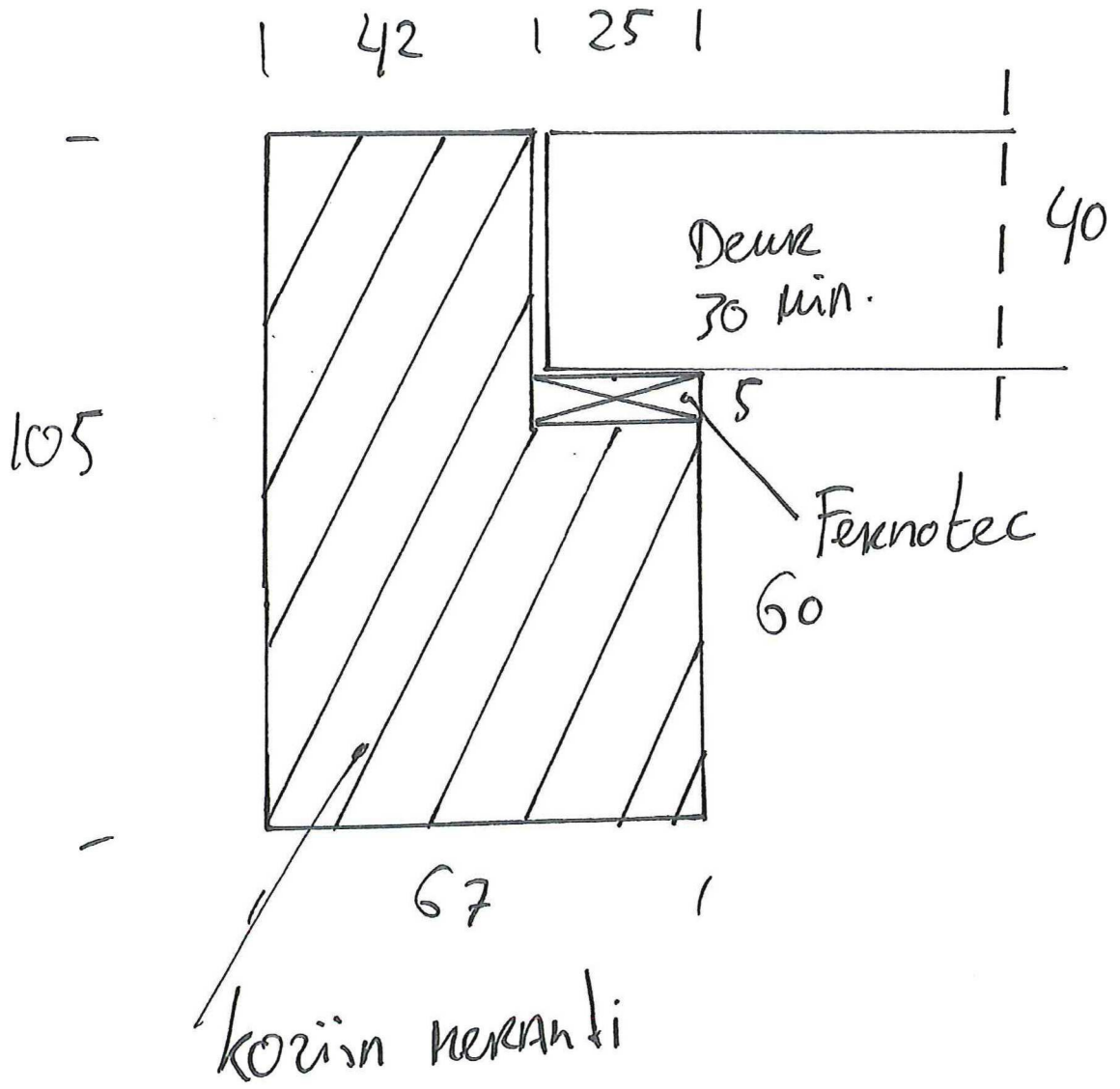

efectis nederland

Rapport

D

Alprokon Aluminium Development B.V.
T.a.v.

Onze referentie 2016-Efectis-R001135/BGG/TNL
Projectnummer ENL-16-000683

Bleiswijk, 10 oktober 2016

Beoordeling brandwerendheid - aanpassing expanderende strippen en tochtafdichting

Geachte heer ,

U heeft Efectis Nederland BV verzocht een beoordeling uit te voeren van de invloed op de aangetoonde brandwerendheid van deur-/kozijnconstructies wanneer er een aanpassing plaats vindt in het type bij verhitting expanderend materiaal en/of de tochtafdichting. In het verleden is van diverse constructies de brandwerendheid bepaald, en voor diverse configuraties naderhand ook beoordeeld. De vraag is of de aangetoonde of beoordeelde brandwerendheid behouden blijft bij de te beoordelen aanpassingen. In de huidige brief is de beoordeling uitgewerkt.

1. BEOORDELINGSCRITERIA

De beoordeling van de brandwerendheid wordt gebaseerd op Bijlage A van NEN 6069:2011 waarbij de volgende criteria zijn gehanteerd:

Vlamdichtheid (E)

Het criterium vlamdichtheid houdt in, zoals het woord aangeeft, dat er in de scheidingsconstructie geen openingen mogen ontstaan waardoor zich hete / onverbrande gassen / vlammen verplaatsen naar de niet-direct verhitte zijde van de constructie.

Warmtestraling (W)

Dit criterium legt vast dat bij brand aan de ene zijde van de scheidingsconstructie, de afkomende warmtestraling aan de andere zijde beperkt blijft tot maximaal 15 kW/m^2 op 1 meter afstand van de constructie.

2. BEOORDELINGSBASIS

De toe te passen expanderende strippen en de tochtafdichting zijn wel afzonderlijk beproefd, maar niet altijd in de huidige te beoordelen combinatie op een aluminium drager. Daarom zal de conclusie worden gegeven als een verwachting van de brandwerendheid. De beoordeling is verder gebaseerd op de thans bij Efectis NL aanwezige kennis en ervaring m.b.t. de experimentele bepaling van de brandwerendheid van dit type constructies. Voor de firma Alprokon zijn dit met name de volgende rapportages.

Alle rechten voorbehouden.
Dit document heeft de status van een Efectis Nederland-rapport.
Niets uit deze uitgave mag worden vermenigvuldigd en/of openbaar gemaakt zonder voorafgaande toestemming van Efectis Nederland.
Het ter inzage geven van het Efectis-rapport aan direct belanghebbenden is toegestaan.

Indien dit rapport in opdracht werd opgesteld, wordt voor de rechten en verplichtingen van opdrachtgever en opdrachtnemer verwezen naar de Algemene Voorwaarden voor onderzoeksopdrachten aan Efectis Nederland, dan wel de betreffende ter zake tussen de partijen gesloten overeenkomst.

© 2014 Efectis Nederland BV

D

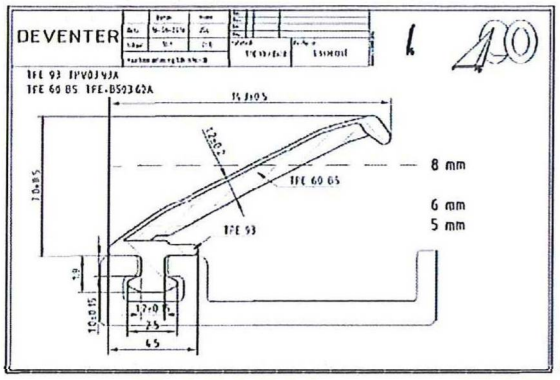

Figuur 2 - te beoordelen oplossing

Er zijn verschillende varianten van afdichtingen van dit type materiaal getest. Hiervan is in het verleden een samenvatting gemaakt, zie de rapportage 2015-Efectis-B0071. Het betreft hier Deventer profielen S715 *BS*, waarover is geconcludeerd dat deze gedurende 60 minuten adequaat hebben gefunctioneerd. Op grond hiervan is de huidige toepassing geaccordeerd.

4. CONCLUSIE

De brandwerendheid in de zin van Bijlage A van NEN 6069:2011 van de deur-/kozijn-constructies zoals gespecificeerd in de rapportages zoals vermeld in hoofdstuk 2, blijft behouden wanneer de volgende aanpassingen worden doorgevoerd:

- het bij verhitting expanderende materiaal wordt vervangen door MARVON Tecnoflame met dezelfde afmetingen als getest, t.w. 10 x 2 mm, en/of
- de tochtafdichting wordt vervangen door een DEVENTER TPE afdichtingsrubber zoals weergegeven in Figuur 2.

Op grond hiervan blijft ook de rookwerendheid, zoals bedoeld in artikel 5.2 van NEN 6075:2011, behouden. Dit artikel geeft aan dat de rookwerendheid gelijk is aan 1½ maal de in de brandproef aangetoonde "vlamdichtheid".

5. GELDIGHEID

Vanwege de ontwikkelingen binnen de Europese regelgeving, en de invloed hiervan op de wijze van beoordelen van de brandwerendheid van constructies, is deze beoordeling geldig tot eind-december 2017.

Met vriendelijke groeten,

Projectleider inspecties

Senior projectleider brandwerendheid

Montagevoorschrift

Al 26.981538 #24D

Alprokon aluminium

Voor sponningen van 17 en 25 mm

- Voor 30/60 minuten brandwerende aanslag- en wisseldeuren.
- Sponningprofielen voorzien van afdichting en Tecnoflame®.

Alprokon Aluminium Development B.V.
Bremen 1, 2993 LJ Barendrecht
Postbus 1160, 2990 CA Barendrecht

www.alprokon.com
t (0180) 20 55 00
e info@alprokon.com

Sponningprofielen met rubberafdichting

Montage:

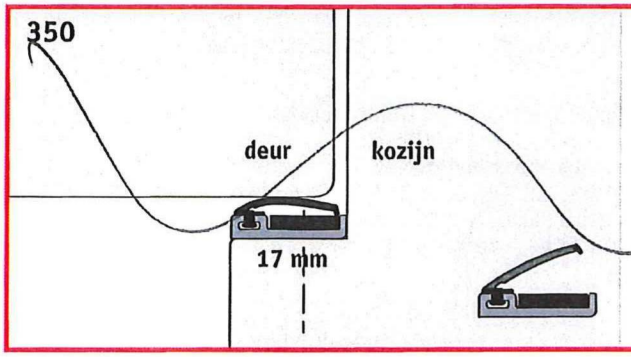

Uitvoering 350 - sponningmaat 17 x 6 mm

- **Prefab:** het profiel eerst op de gewenste sponningmaat afzagen. Houdt hierbij rekening met de voorgeboorde bevestigingsgaatjes. **Maatwerk:** het profiel is op maat geleverd.
- Monteren met bijgeleverde RVS schroeven 3 x 20 mm (voorboren) "achter" de rubberafdichting.

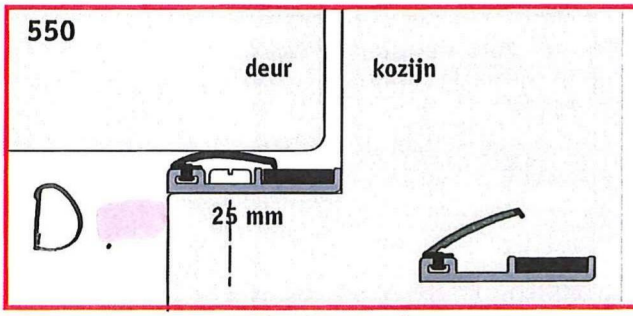

Uitvoering 550 - sponningmaat 25 x 6 mm

- **Prefab:** het profiel eerst op de gewenste sponningmaat afzagen. Houdt hierbij rekening met de voorgeboorde bevestigingsgaatjes. **Maatwerk:** het profiel is op maat geleverd.
- Monteren met bijgeleverde RVS schroeven 3 x 20 mm (voorboren) "achter" de rubberafdichting.

Sponningprofielen met borstelafdichting

Montage:

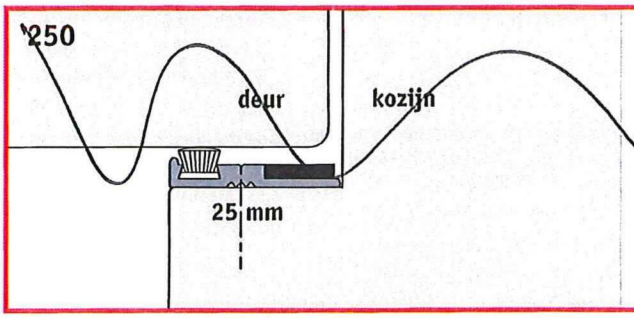

Uitvoering 250 - sponningmaat 25 x 6 mm

- **Prefab:** het profiel eerst op de gewenste sponningmaat afzagen. Houdt hierbij rekening met de voorgeboorde bevestigingsgaatjes. **Maatwerk:** het profiel is op maat geleverd.
- Monteren met bijgeleverde RVS schroeven 3 x 20 mm (voorboren).

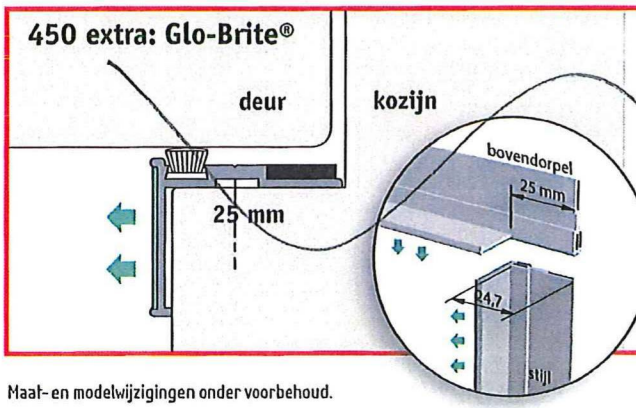

Uitvoering 450 - sponningmaat 25 x 6 mm

- **Prefab:** het profiel eerst op de gewenste sponningmaat afzagen. Houdt hierbij rekening met de voorgeboorde bevestigingsgaatjes. **Maatwerk:** het profiel is op maat geleverd.
- **Detail aansluiting bovendorpel - stijl:** maak de aangegeven uitsparing in het bovendorpelprofiel.
- Monteren met bijgeleverde RVS schroeven 3 x 20 mm (voorboren).

Maat- en modelwijzigingen onder voorbehoud.

Datum: 01 februari 2017 - Rev. 0

D

Valdorpel EllenMatic Soundproof

(1) Selecteer een pagina

Valdorpel EllenMatic Soundproof

2 it in de cassette 1 en 2 = 1 set.

EllenMatic Soundproof, geluid, rook en brandwerende valdorpel voor montage in houten deuren.

Kenmerken

- Automatische dichting
- Montage d.m.v ophangplaatjes
- Geluidswerend 51dB
- Brandwerend: 30 en 60 minuten
- Rookwerend (volgens NEN-EN 13501-2 “Sa”, “Sm” en NEN-EN 1634-3)
- Loodrechte verplaatsing van het binnenwerk zonder zijwaartse beweging
- Aluminium
- Maximale kier 20 mm.
- Groefmaat 15 x 30 mm.
- Siliconen afdichting
- Handmatig verstelbare aandrukknop
- Op maat leverbaar;
- Standaardlengte tot 150 mm. inkortbaar
- Minimale lengte 300 mm.
- Maximale lengte 1600 mm.
- No-Break functie zorgt ervoor dat het binnenwerk terugveert als er obstakels onder de deur liggen.



Elegance Cassette (Opbouw)

Selecteer een pagina

Elegance Cassette (Opbouw)

Geanodiseerd aluminium houderprofiel voor montage van EllenMatic valdorpels Brush, Uni-proof, Optimalseal en Soundproof op het deurblad. Ideaal voor toepassing bij bestaande deur-en kozijnconstructies waarbij een hogere geluidsprestatie moet worden gerealiseerd. Houdt er rekening mee dat u de Elegance cassette 6 mm korter bestelt dan de dagmaat (zie laatste afbeelding), er moet aan beide kanten 1 mm speling zijn en er moet ruimte zijn voor de afdekkapjes. Let op: ook de valdorpel wordt 1 mm korter door het deel dat in de Elegance cassette wordt opgenomen.

Kenmerken

- Esthetisch fraaie oplossing
- Geanodiseerd aluminium
- VOM1, RVS look en zwarte uitvoering leverbaar
- Monteren met schroeven of met zelfklevende tape
- 5 jaar garantie
- Op maat leverbaar

Opties

- De Elegance Cassette kan worden gecombineerd met de Elegance beschermplaat . Deze plaat beschermt de onderkant van houten deur tegen beschadigingen.



