CORE
CONSTRUCTIES

Statische Berekening

Project:	Sarphatipark 87 Amsterdam
Onderdeel:	Vloeren
Opdrachtgever:	Structure Engineering
	Van L. Stirumplein 18III
	1051BE Amsterdam
Projectnummer:	20028
Datum:	11-02-2020
Gewijzigd:	Rev1 28-04-2020

Opgesteld:

Egelantierstraat 33 Utrecht info@coreconstructies.nl www.coreconstructies.nl

Inhoudsopgave

1 Inleiding 5

1.1 Algemeen 5

1.2 Wijzigingen 5

2 Aangehouden belastingen 5

3 Materialen 5

4 Algemene rekenmethodes 5

5 Beschikbare informatie 6

5.1 Algemeen 6

6 Plattegrond met posnummers 7

6.1 4e verdieping 7

6.2 3e verdieping 7

6.3 2e verdieping 8

6.4 1e verdieping 8

6.5 Begane grond 9

7 Statische berekening 10

7.1 Pos 1 10

7.2 Pos 2 11

7.3 Pos 3 12

7.3.1 Uitgangspunten 12
7.3.2 Geometrie 12
7.3.3 Belastingen 12
7.3.4 Bestaande balklaag 12
7.3.5 Toegepaste maatregel 12
7.3.6 Uiterste grenstoestand 12
7.3.7 Bruikbaarheids grenstoestand 12

7.4 Pos 4 13

7.4.1 Uitgangspunten 13
7.4.2 Geometrie 13
7.4.3 Belastingen 13
7.4.4 Bestaande balklaag 13
7.4.5 Toegepaste maatregel 13
7.4.6 Uiterste grenstoestand 13
7.4.7 Bruikbaarheids grenstoestand 13

7.5 Pos 5 14

7.5.1 Uitgangspunten 14
7.5.2 Geometrie 14
7.5.3 Belastingen 14
7.5.4 Bestaande balklaag 14
7.5.5 Toegepaste maatregel 14

7.5.6 Uiterste grenstoestand 14
7.5.7 Bruikbaarheids grenstoestand 14

7.6 Pos 6 *15*
7.6.1 Uitgangspunten 15
7.6.2 Geometrie 15
7.6.3 Belastingen 15
7.6.4 Bestaande balklaag 15
7.6.5 Toegepaste maatregel 15
7.6.6 Uiterste grenstoestand 15
7.6.7 Bruikbaarheids grenstoestand 15

7.7 Pos 7 *16*
7.7.1 Uitgangspunten 16
7.7.2 Geometrie 16
7.7.3 Belastingen 16
7.7.4 Bestaande balklaag 16
7.7.5 Toegepaste maatregel 16
7.7.6 Uiterste grenstoestand 16
7.7.7 Bruikbaarheids grenstoestand 16

7.8 Pos 8 *17*
7.8.1 Uitgangspunten 17
7.8.2 Geometrie 17
7.8.3 Belastingen 17
7.8.4 Bestaande balklaag 17
7.8.5 Toegepaste maatregel 17
7.8.6 Uiterste grenstoestand 17
7.8.7 Bruikbaarheids grenstoestand 17

7.9 Pos 9 *18*
7.9.1 Uitgangspunten 18
7.9.2 Geometrie 18
7.9.3 Belastingen 18
7.9.4 Bestaande balklaag 18
7.9.5 Toegepaste maatregel 18
7.9.6 Uiterste grenstoestand 18
7.9.7 Bruikbaarheids grenstoestand 18

7.10 Pos 10 *19*

7.11 Pos 11 *20*

7.12 Pos 12 *21*

7.13 Pos 13 *22*
7.13.1 Uitgangspunten 22
7.13.2 Geometrie 22
7.13.3 Belastingen 22
7.13.4 Bestaande balklaag 22
7.13.5 Toegepaste maatregel 22
7.13.6 Uiterste grenstoestand 22
7.13.7 Bruikbaarheids grenstoestand 22

7.14 Pos 14 *23*
7.14.1 Uitgangspunten 23
7.14.2 Geometrie 23
7.14.3 Belastingen 23
7.14.4 Bestaande balklaag 23

7.14.5 Toegepaste maatregel 23
7.14.6 Uiterste grenstoestand 23
7.14.7 Bruikbaarheids grenstoestand 23

7.15 Pos 15 *24*
7.15.1 Uitgangspunten 24
7.15.2 Geometrie 24
7.15.3 Belastingen 24
7.15.4 Bestaande balklaag 24
7.15.5 Toegepaste maatregel 24
7.15.6 Uiterste grenstoestand 24
7.15.7 Bruikbaarheids grenstoestand 24

7.16 Pos 16 *25*
7.16.1 Uitgangspunten 25
7.16.2 Geometrie 25
7.16.3 Belastingen 25
7.16.4 Toegepaste maatregel 25
7.16.5 Uiterste grenstoestand 25
7.16.6 Bruikbaarheids grenstoestand 25

7.17 Pos 17 *26*
7.17.1 Uitgangspunten 26
7.17.2 Geometrie 26
7.17.3 Belastingen 26
7.17.4 Toegepaste maatregel 26
7.17.5 Uiterste grenstoestand 26
7.17.6 Bruikbaarheids grenstoestand 26

7.18 Pos 18 *27*
7.18.1 Uitgangspunten 27
7.18.2 Geometrie 27
7.18.3 Belastingen 27
7.18.4 Toegepaste maatregel 27
7.18.5 Uiterste grenstoestand 27
7.18.6 Bruikbaarheids grenstoestand 27

7.19 Pos 19 *28*
7.19.1 Uitgangspunten 28
7.19.2 Geometrie 28
7.19.3 Belastingen 28
7.19.4 Toegepaste maatregel 28
7.19.5 Uiterste grenstoestand 28
7.19.6 Bruikbaarheids grenstoestand 28

8 Bijlagen **29**

8.1 Bijlage uitraai MatrixFrame berekening Pos 1 *29*

8.2 Bijlage uitraai MatrixFrame berekening Pos 2 *30*

8.3 Bijlage uitraai MatrixFrame berekening Pos 3 *31*

8.4 Bijlage uitraai MatrixFrame berekening Pos 4 *41*

8.5 Bijlage uitraai MatrixFrame berekening Pos 5 *51*

8.6 Bijlage uitraai MatrixFrame berekening Pos 6 *75*

8.7 Bijlage uitraai MatrixFrame berekening Pos 7 *85*

8.8 Bijlage uitraai MatrixFrame berekening Pos 8 95

8.9 Bijlage uitraai MatrixFrame berekening Pos 9 119

8.10 Bijlage uitraai MatrixFrame berekening Pos 10 143

8.11 Bijlage uitraai MatrixFrame berekening Pos 11 144

8.12 Bijlage uitraai MatrixFrame berekening Pos 12 145

8.13 Bijlage uitraai MatrixFrame berekening Pos 13 146

8.14 Bijlage uitraai MatrixFrame berekening Pos 14 156

8.15 Bijlage uitraai MatrixFrame berekening Pos 15 166

8.16 Bijlage uitraai MatrixFrame berekening Pos 16 195

8.17 Bijlage uitraai MatrixFrame berekening Pos 17 204

8.18 Bijlage uitraai MatrixFrame berekening Pos 18 213

8.19 Bijlage uitraai MatrixFrame berekening Pos 19 221

1 Inleiding

1.1 Algemeen

Het pand aan de Sarphatipark 87 Amsterdam wordt verbouwd. Het pand wordt voorzien van een funderingsherstel met kelderbak. In de dragende tussenmuur worden een aantal doorbraken gemaakt. De begane grondvloer en een gedeelte van de 1e verdiepingsvloer worden door een staalconstructie opgevangen van bouwmuur naar bouwmuur. Dit is onlosmakelijk verbonden aan het fundeirngsherstel. Aan de achterzijde wordt een uitbouw geplaatst. De uitbouw staat op de nieuwe kelderbak.

In deze berekening worden de constructieve aspecten van de werkzaamheden aan de vloeren beschouwd.

1.2 Wijzigingen

Rev1 Uitbouw is komen te vervallen, de kelderbak enkel onder hoofdgebouw. Doorbraken in tussenmuren gewijzigd.
VERVALLEN: Pos 1, 2, 10, 11 & 12
GEWIJZIGD: Pos 14 & 18

2 Aangehouden belastingen

permanent

houten vloeren	= 0,70kN/m² (gips & fermacell)
badkamers	= 1,50kN/m² (Lewisplaat betonvloer)
schuin dak	= 0,80kN/m²
plat dak	= 0,60kN/m²
plat dak + dakterras	= 0,90kN/m²
HSB	= 1,00kN/m²
mw	= 20,0kN/m³
beton	= 25,0kN/m³

veranderlijk

vloeren (woning)	= 2,55kN/m² (incl. 0,80kN/m² lichte scheidingswanden)
dakterras	= 2,50kN/m²

3 Materialen

hout binnen bestaand	C18
hout binnen nieuw	C24
hout buiten	C24 geïmpregneerd
staal	S235
bouten	8.8
beton	C30/37
wapening	B500A

4 Algemene rekenmethodes

Berekeningen conform Eurocodes.

Gevolgklasse CC2

5 Beschikbare informatie

5.1 Algemeen

Voor het bepalen van de statische berekening is gebruik gemaakt van de volgende informatie:

- Tekening LinQ Vastgoed Adviseurs B.V. 17173 d.d. 27-02-2020
- Principe tekening Structure Engineering CO-19186-rev2
- Inmetingen/foto's/locatiebezoek Structure Engineering
- Archieftekeningen

6 Plattegrond met posnummers

6.1 4e verdieping

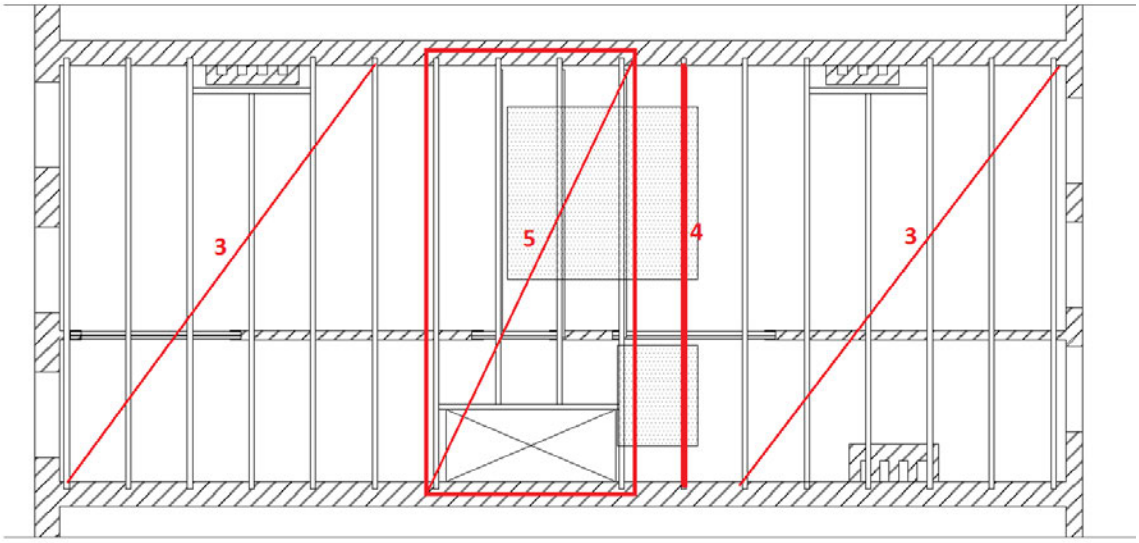

6.2 3e verdieping

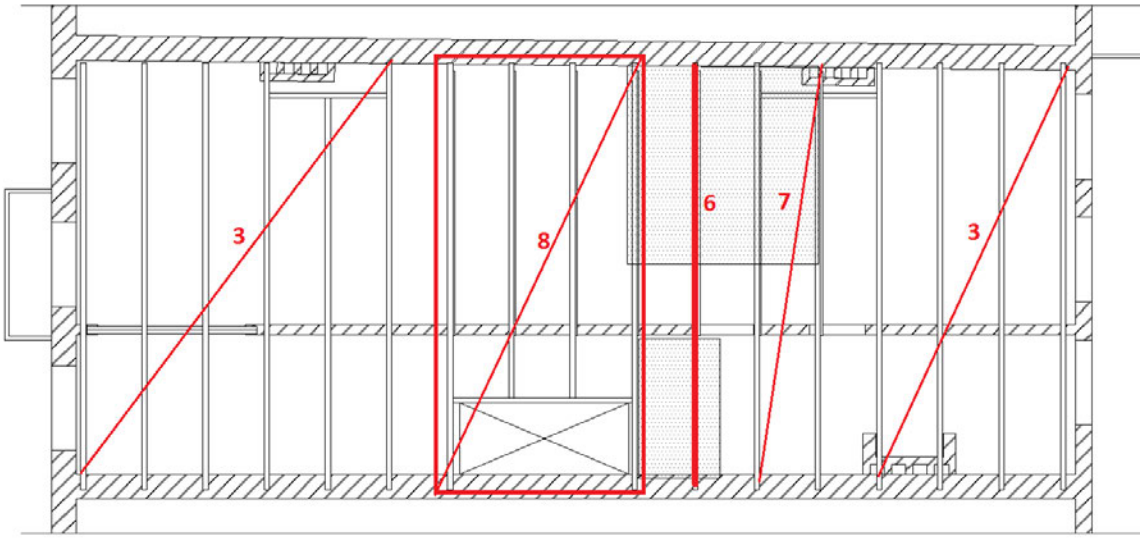

6.3 2e verdieping

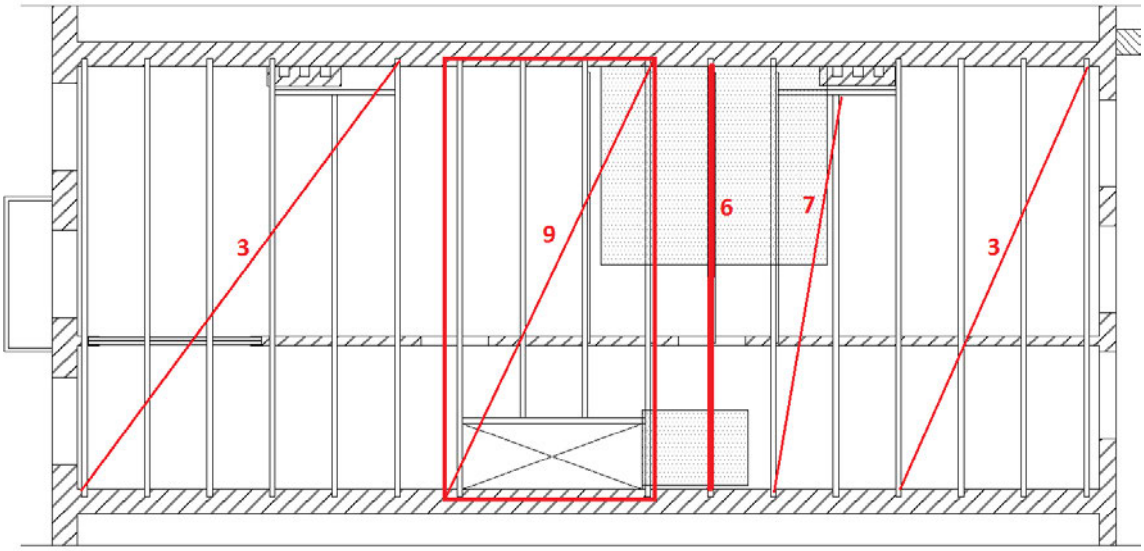

6.4 1e verdieping

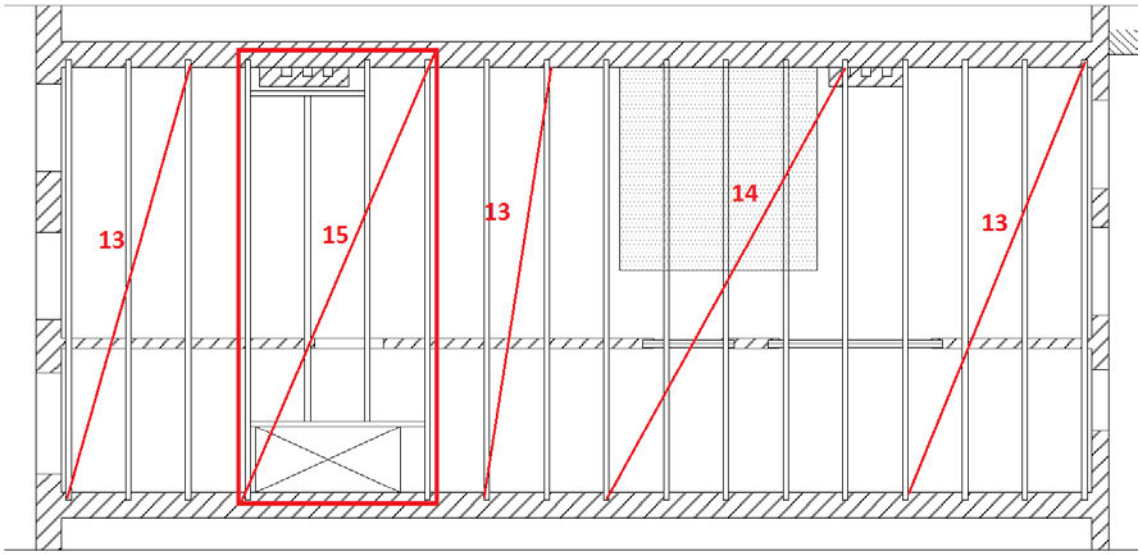

6.5 Begane grond

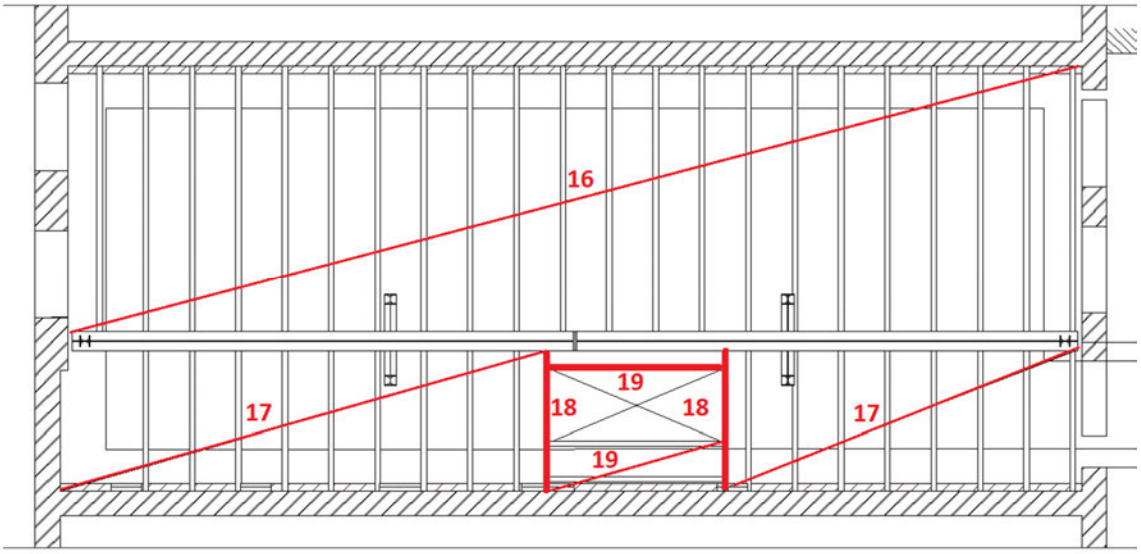

7 Statische berekening

7.1 Pos 1

VERVALLEN

7.2 Pos 2

VERVALLEN

7.3 Pos 3

7.3.1 Uitgangspunten

I.o.m. de opdrachtgever wordt de vloer niet op trillingen beschouwd.

7.3.2 Geometrie

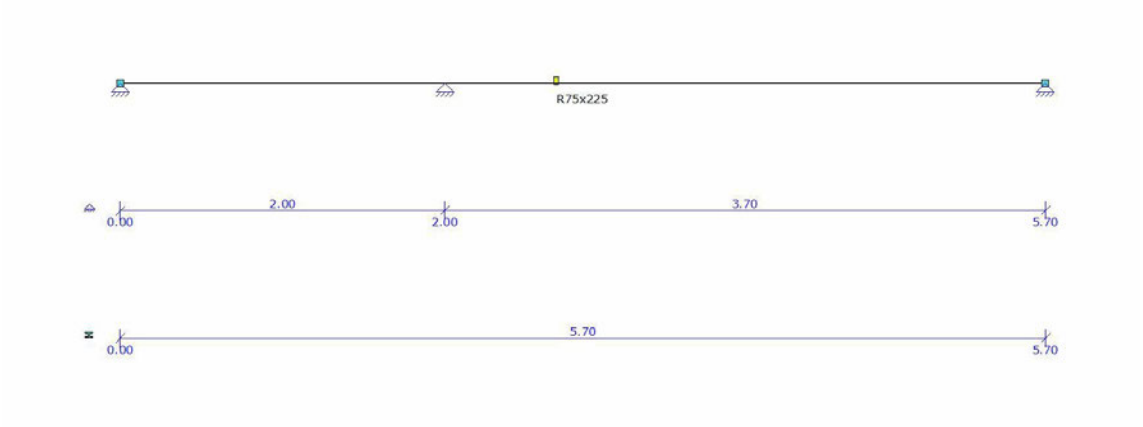

7.3.3 Belastingen

Permanent

$q1_{pb;rep}$	vloer	0,83x0,70	= 0,58kN/m

Veranderlijk

$q1_{vb;rep}$	vloer	0,83x2,55	= 2,12kN/m
F_{vbrep}	opgelegd		= 3,00kN

7.3.4 Bestaande balklaag

75x225mm, h.o.h. 830mm (Opgegeven door opdrachtgever. De balklaag dient in het werk gecontroleerd te worden!)

7.3.5 Toegepaste maatregel

Geen, bestaande balklaag voldoet

7.3.6 Uiterste grenstoestand

UC Drsn = 0,71, zie uitvoer MatrixFrame >> AKKOORD
UC Kip/stab = 0,72, zie uitvoer MatrixFrame >> AKKOORD

7.3.7 Bruikbaarheids grenstoestand

UC δ_{max} = 0,52, zie uitvoer MatrixFrame >> AKKOORD
UC δ_3 = 0,59, zie uitvoer MatrixFrame >> AKKOORD

7.4 Pos 4

7.4.1 Uitgangspunten

I.o.m. de opdrachtgever wordt de vloer niet op trillingen beschouwd.

7.4.2 Geometrie

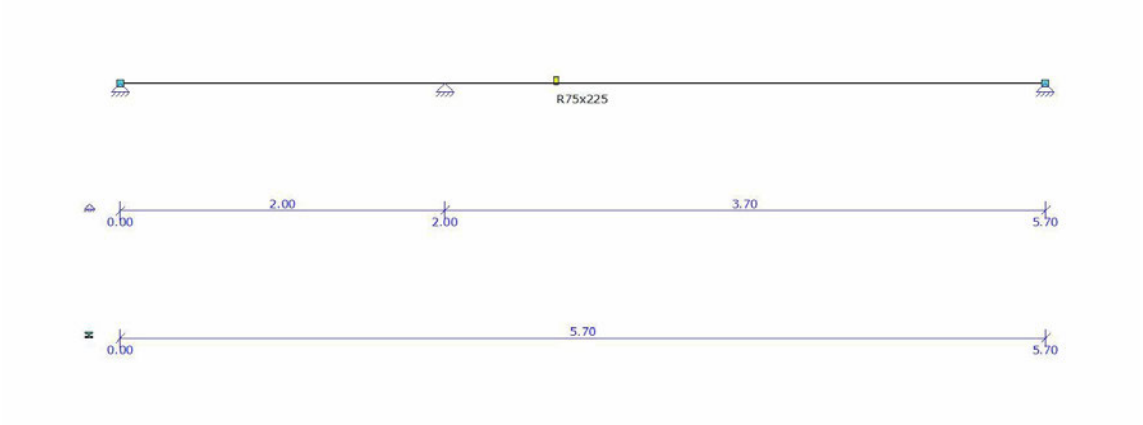

7.4.3 Belastingen

Permanent

$q1_{pb;rep}$	vloer	0,83x0,70	= 0,58kN/m
	badkamer (extra)	0,83x(1,50-0,70)	= 0,66kN/m

Veranderlijk

$q1_{vb;rep}$	vloer	0,83x2,55	= 2,12kN/m
F_{vbrep}	opgelegd		= 3,00kN

7.4.4 Bestaande balklaag

75x225mm, h.o.h. 830mm (Opgegeven door opdrachtgever. De balklaag dient in het werk gecontroleerd te worden!)

7.4.5 Toegepaste maatregel

Geen, bestaande balklaag voldoet

7.4.6 Uiterste grenstoestand

UC Drsn = 0,83, zie uitvoer MatrixFrame >> AKKOORD
UC Kip/stab = 0,84, zie uitvoer MatrixFrame >> AKKOORD

7.4.7 Bruikbaarheids grenstoestand

UC δ_{max} = 0,65, zie uitvoer MatrixFrame >> AKKOORD
UC δ_3 = 0,98, zie uitvoer MatrixFrame >> AKKOORD (scheurgevoelig)

7.5 Pos 5

7.5.1 Uitgangspunten

I.o.m. de opdrachtgever wordt de vloer niet op trillingen beschouwd.

7.5.2 Geometrie

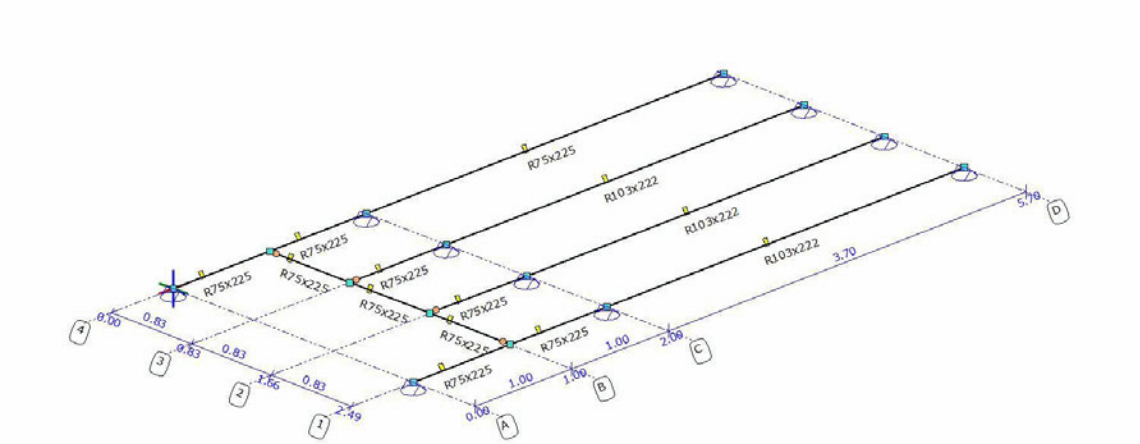

LET OP: De gecombineerde doorsnede is terug gerekend naar een rechthoekige doorsnede met sterkteklasse C18. Voor de bestaande balk is C18 aangehouden, voor de opklamping C24.

7.5.3 Belastingen

Permanent

$q1_{pb;rep}$	vloer	0,83x0,70	= 0,58kN/m
	badkamer (extra)	0,83x(1,50-0,70)	= 0,66kN/m

Veranderlijk

$q1_{vb;rep}$	vloer	0,83x2,55	= 2,12kN/m
F_{vbrep}	opgelegd		= 3,00kN

7.5.4 Bestaande balklaag

75x225mm, h.o.h. 830mm (Opgegeven door opdrachtgever. De balklaag dient in het werk gecontroleerd te worden!)

7.5.5 Toegepaste maatregel

Balklaag in brede beuk (enkel t.p.v. badkamer) aan 1 zijde opklampen met 28x195mm. Verlijmen met constructieve bruislijm en verspringend verschroeven h.o.h. 200mm. Balken niet inkapselen. N.b.: Bestaande balklaag voldoet voor de minimale sterkte eisen.

7.5.6 Uiterste grenstoestand

UC Drsn = 0,72, zie uitvoer MatrixFrame >> AKKOORD
UC Kip/stab = 0,72, zie uitvoer MatrixFrame >> AKKOORD

7.5.7 Bruikbaarheids grenstoestand

UC δ_{max} = 0,60, zie uitvoer MatrixFrame >> AKKOORD
UC δ_3 = 0,90, zie uitvoer MatrixFrame >> AKKOORD (scheurgevoelig)

7.6 Pos 6

7.6.1 Uitgangspunten

I.o.m. de opdrachtgever wordt de vloer niet op trillingen beschouwd.

7.6.2 Geometrie

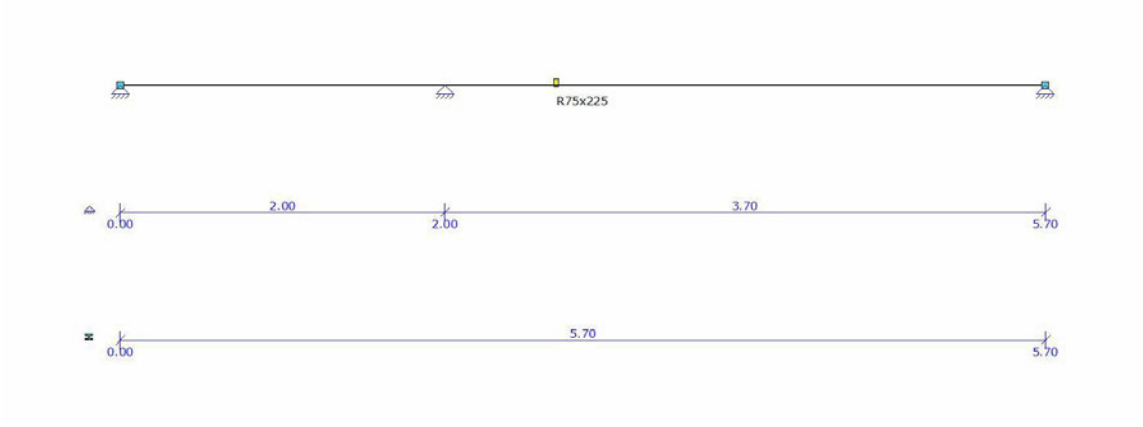

7.6.3 Belastingen

Permanent

$q1_{pb;rep}$	vloer	0,83x0,70	= 0,58kN/m
	badkamer (extra)	0,83x(1,50-0,70)	= 0,66kN/m

Veranderlijk

$q1_{vb;rep}$	vloer	0,83x2,55	= 2,12kN/m
F_{vbrep}	opgelegd		= 3,00kN

7.6.4 Bestaande balklaag

75x225mm, h.o.h. 830mm (Opgegeven door opdrachtgever. De balklaag dient in het werk gecontroleerd te worden!)

7.6.5 Toegepaste maatregel

Geen, bestaande balklaag voldoet

7.6.6 Uiterste grenstoestand

UC Drsn = 0,83, zie uitvoer MatrixFrame >> AKKOORD
UC Kip/stab = 0,83, zie uitvoer MatrixFrame >> AKKOORD

7.6.7 Bruikbaarheids grenstoestand

UC δ_{max} = 0,66, zie uitvoer MatrixFrame >> AKKOORD
UC δ_3 = 0,98, zie uitvoer MatrixFrame >> AKKOORD (scheurgevoelig)

7.7 Pos 7

7.7.1 Uitgangspunten

I.o.m. de opdrachtgever wordt de vloer niet op trillingen beschouwd.

7.7.2 Geometrie

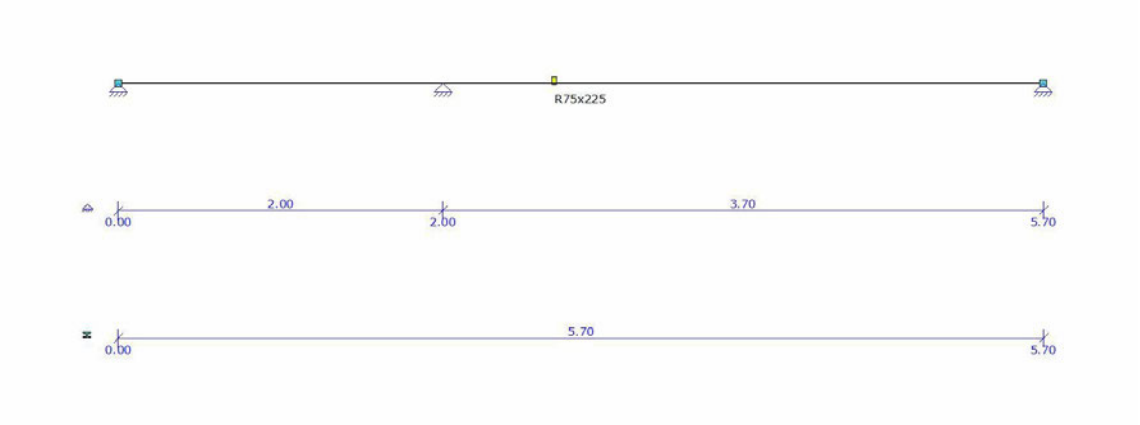

7.7.3 Belastingen

Permanent

$q1_{pb;rep}$	vloer	0,83x0,70	= 0,58kN/m
	badkamer (extra)	0,83x(1,50-0,70)	= 0,66kN/m

Veranderlijk

$q1_{vb;rep}$	vloer	0,83x2,55	= 2,12kN/m
F_{vbrep}	opgelegd		= 3,00kN

7.7.4 Bestaande balklaag

75x225mm, h.o.h. 830mm (Opgegeven door opdrachtgever. De balklaag dient in het werk gecontroleerd te worden!)

7.7.5 Toegepaste maatregel

Geen, bestaande balklaag voldoet

7.7.6 Uiterste grenstoestand

UC Drsn = 0,81, zie uitvoer MatrixFrame >> AKKOORD
UC Kip/stab = 0,82, zie uitvoer MatrixFrame >> AKKOORD

7.7.7 Bruikbaarheids grenstoestand

UC δ_{max} = 0,67, zie uitvoer MatrixFrame >> AKKOORD
UC δ_3 = 0,99, zie uitvoer MatrixFrame >> AKKOORD (scheurgevoelig)

7.8 Pos 8

7.8.1 Uitgangspunten

I.o.m. de opdrachtgever wordt de vloer niet op trillingen beschouwd.

7.8.2 Geometrie

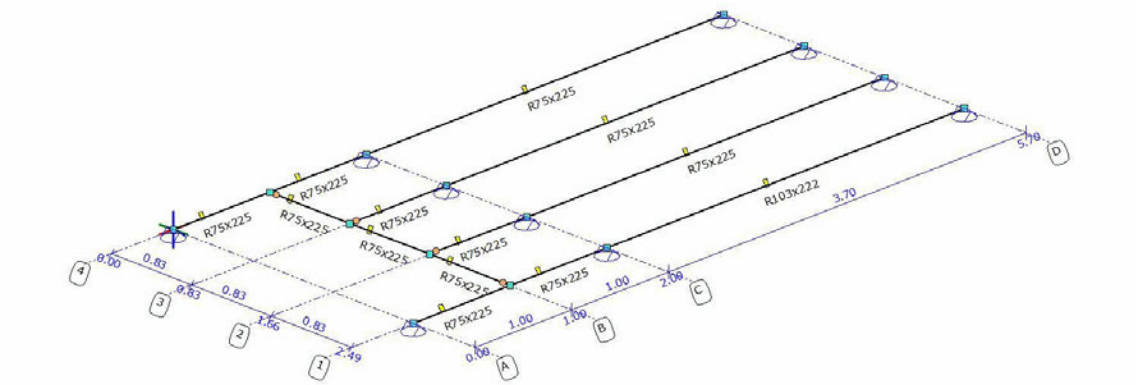

LET OP: De gecombineerde doorsnede is terug gerekend naar een rechthoekige doorsnede met sterkteklasse C18. Voor de bestaande balk is C18 aangehouden, voor de opklamping C24.

7.8.3 Belastingen

Permanent

$q1_{pb;rep}$	vloer	0,83x0,70	= 0,58kN/m
	badkamer (extra)	0,83x(1,50-0,70)	= 0,66kN/m

Veranderlijk

$q1_{vb;rep}$	vloer	0,83x2,55	= 2,12kN/m
F_{vbrep}	opgelegd		= 3,00kN

7.8.4 Bestaande balklaag

75x225mm, h.o.h. 830mm (Opgegeven door opdrachtgever. De balklaag dient in het werk gecontroleerd te worden!)

7.8.5 Toegepaste maatregel

Balklaag in brede beuk (enkel t.p.v. badkamer) aan 1 zijde opklampen met 28x195mm. Verlijmen met constructieve bruislijm en verspringend verschroeven h.o.h. 200mm. Balken niet inkapselen. N.b.: Bestaande balklaag voldoet voor de minimale sterkte eisen.

7.8.6 Uiterste grenstoestand

UC Drsn = 0,73, zie uitvoer MatrixFrame >> AKKOORD
UC Kip/stab = 0,73, zie uitvoer MatrixFrame >> AKKOORD

7.8.7 Bruikbaarheids grenstoestand

UC δ_{max} = 0,56, zie uitvoer MatrixFrame >> AKKOORD
UC δ_3 = 0,84, zie uitvoer MatrixFrame >> AKKOORD (scheurgevoelig)

7.9 Pos 9

7.9.1 Uitgangspunten

I.o.m. de opdrachtgever wordt de vloer niet op trillingen beschouwd.

7.9.2 Geometrie

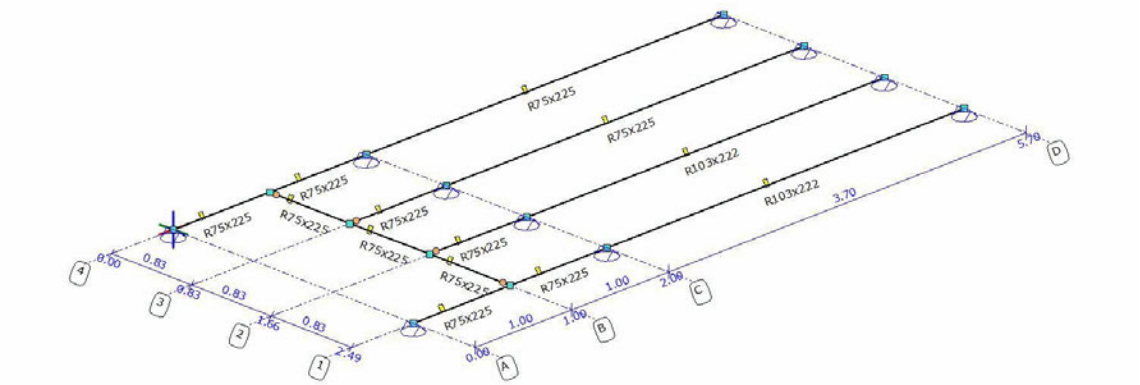

LET OP: De gecombineerde doorsnede is terug gerekend naar een rechthoekige doorsnede met sterkteklasse C18. Voor de bestaande balk is C18 aangehouden, voor de opklamping C24.

7.9.3 Belastingen

Permanent

$q1_{pb;rep}$	vloer	0,83x0,70	= 0,58kN/m
	badkamer (extra)	0,83x(1,50-0,70)	= 0,66kN/m

Veranderlijk

$q1_{vb;rep}$	vloer	0,83x2,55	= 2,12kN/m
F_{vbrep}	opgelegd		= 3,00kN

7.9.4 Bestaande balklaag

75x225mm, h.o.h. 830mm (Opgegeven door opdrachtgever. De balklaag dient in het werk gecontroleerd te worden!)

7.9.5 Toegepaste maatregel

Balklaag in brede beuk (enkel t.p.v. badkamer) aan 1 zijde opklampen met 28x195mm. Verlijmen met constructieve bruislijm en verspringend verschroeven h.o.h. 200mm. Balken niet inkapselen. N.b.: Bestaande balklaag voldoet voor de minimale sterkte eisen.

7.9.6 Uiterste grenstoestand

UC Drsn = 0,71, zie uitvoer MatrixFrame >> AKKOORD
UC Kip/stab = 0,71, zie uitvoer MatrixFrame >> AKKOORD

7.9.7 Bruikbaarheids grenstoestand

UC δ_{max} = 0,56, zie uitvoer MatrixFrame >> AKKOORD
UC δ_3 = 0,86, zie uitvoer MatrixFrame >> AKKOORD (scheurgevoelig)

7.10 Pos 10

VERVALLEN

7.11 Pos 11

VERVALLEN

7.12 Pos 12

VERVALLEN

7.13 Pos 13

7.13.1 Uitgangspunten

I.o.m. de opdrachtgever wordt de vloer niet op trillingen beschouwd.

7.13.2 Geometrie

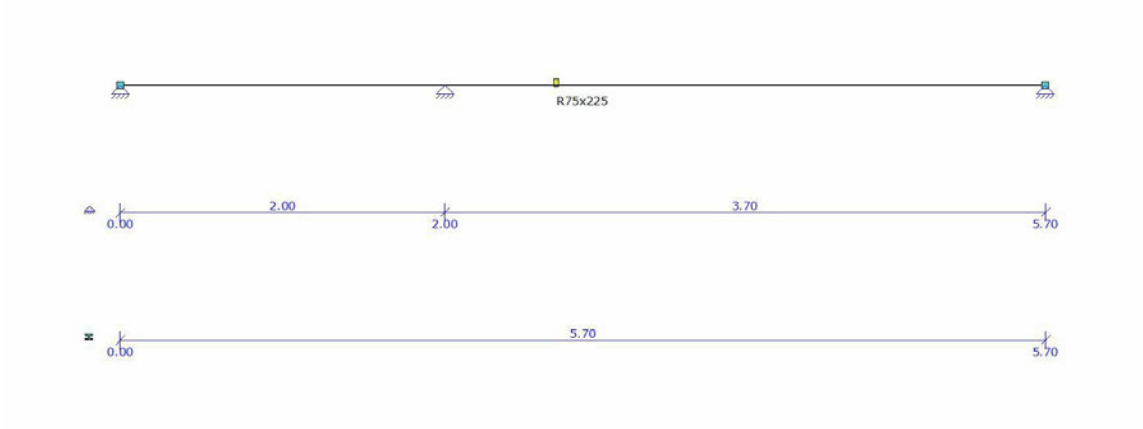

7.13.3 Belastingen

Permanent

$q1_{pb;rep}$	vloer	0,81x0,70	= 0,57kN/m

Veranderlijk

$q1_{vb;rep}$	vloer	0,81x2,55	= 2,07kN/m
F_{vbrep}	opgelegd		= 3,00kN

7.13.4 Bestaande balklaag

75x225mm, h.o.h. 810mm

7.13.5 Toegepaste maatregel

Geen, bestaande balklaag voldoet

7.13.6 Uiterste grenstoestand

UC Drsn = 0,70, zie uitvoer MatrixFrame >> AKKOORD
UC Kip/stab = 0,70, zie uitvoer MatrixFrame >> AKKOORD

7.13.7 Bruikbaarheids grenstoestand

UC δ_{max} = 0,51, zie uitvoer MatrixFrame >> AKKOORD
UC δ_3 = 0,57, zie uitvoer MatrixFrame >> AKKOORD

7.14 Pos 14

7.14.1 Uitgangspunten

I.o.m. de opdrachtgever wordt de vloer niet op trillingen beschouwd.

7.14.2 Geometrie

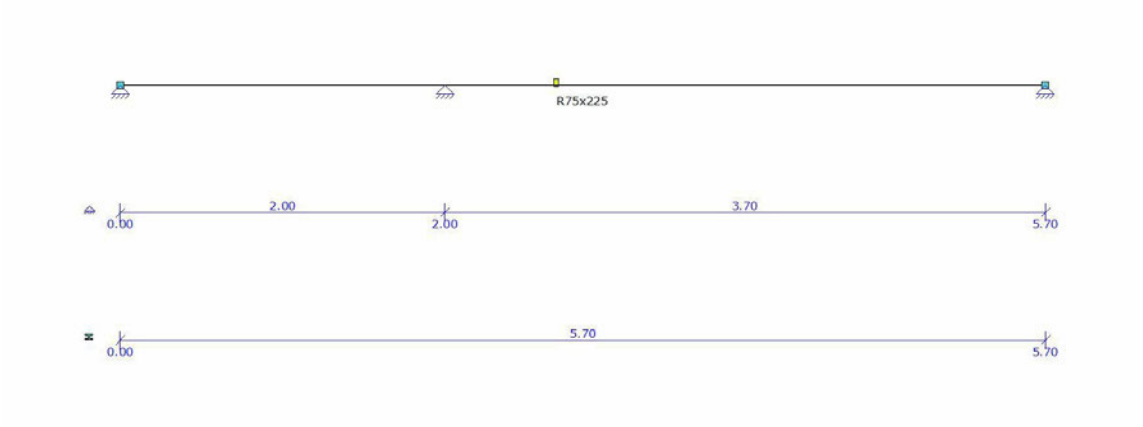

7.14.3 Belastingen

Permanent

$q1_{pb;rep}$	vloer	0,81x0,70	= 0,57kN/m
	badkamer (extra)	0,81x(1,50-0,70)	= 0,65kN/m

Veranderlijk

$q1_{vb;rep}$	vloer	0,81x2,55	= 2,07kN/m
F_{vbrep}	opgelegd		= 3,00kN

7.14.4 Bestaande balklaag

75x225mm, h.o.h. 810mm

7.14.5 Toegepaste maatregel

Geen, bestaande balklaag voldoet

7.14.6 Uiterste grenstoestand

UC Drsn = 0,79, zie uitvoer MatrixFrame >> AKKOORD
UC Kip/stab = 0,80, zie uitvoer MatrixFrame >> AKKOORD

7.14.7 Bruikbaarheids grenstoestand

UC δ_{max} = 0,66, zie uitvoer MatrixFrame >> AKKOORD
UC δ_3 = 0,97, zie uitvoer MatrixFrame >> AKKOORD (scheurgevoelig)

7.15 Pos 15

7.15.1 Uitgangspunten

I.o.m. de opdrachtgever wordt de vloer niet op trillingen beschouwd.

7.15.2 Geometrie

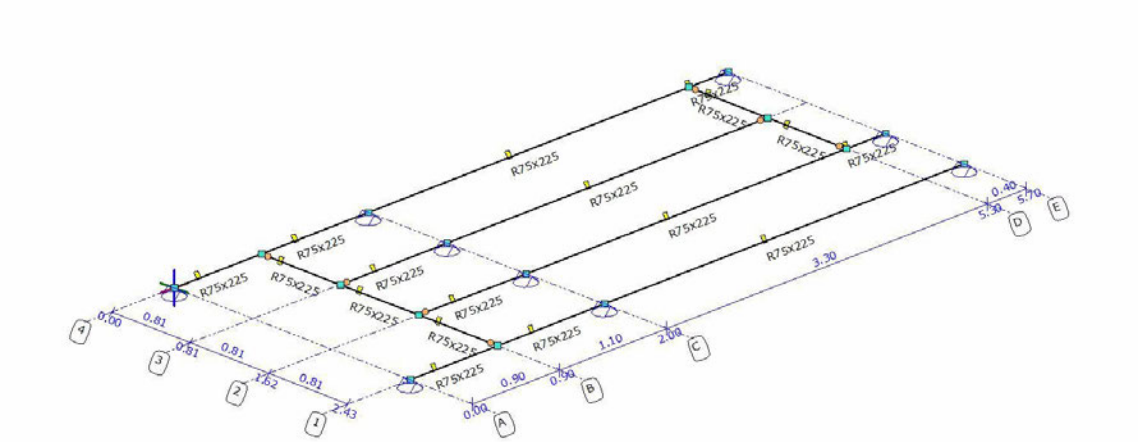

7.15.3 Belastingen

Permanent

$q1_{pb;rep}$	vloer	0,81x0,70	= 0,57kN/m

Veranderlijk

$q1_{vb;rep}$	vloer	0,81x2,55	= 2,07kN/m
F_{vbrep}	opgelegd		= 3,00kN

7.15.4 Bestaande balklaag

75x225mm, h.o.h. 810mm

7.15.5 Toegepaste maatregel

Geen, bestaande balklaag voldoet

7.15.6 Uiterste grenstoestand

UC Drsn = 0,75, zie uitvoer MatrixFrame >> AKKOORD
UC Kip/stab = 0,75, zie uitvoer MatrixFrame >> AKKOORD

7.15.7 Bruikbaarheids grenstoestand

UC δ_{max} = 0,54, zie uitvoer MatrixFrame >> AKKOORD
UC δ_3 = 0,61, zie uitvoer MatrixFrame >> AKKOORD

7.16 Pos 16

7.16.1 Uitgangspunten

I.o.m. de opdrachtgever wordt de vloer niet op trillingen beschouwd.

7.16.2 Geometrie

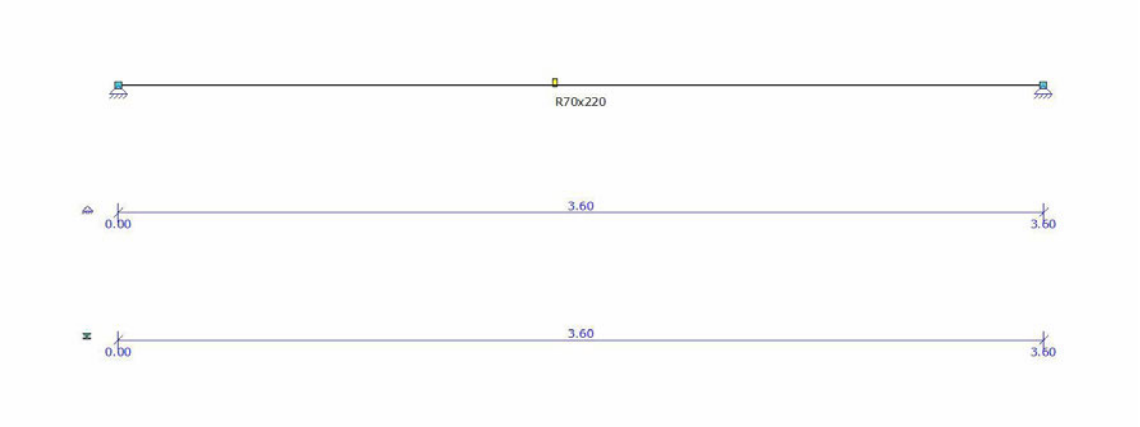

7.16.3 Belastingen

Permanent

$q1_{pb;rep}$	vloer	0,61x0,70	= 0,43kN/m

Veranderlijk

$q1_{vb;rep}$	vloer	0,61x2,55	= 1,56kN/m
F_{vbrep}	opgelegd		= 3,00kN

7.16.4 Toegepaste maatregel

70x220mm, h.o.h. 610mm

7.16.5 Uiterste grenstoestand

UC Drsn = 0,59, zie uitvoer MatrixFrame >> AKKOORD
UC Kip/stab = 0,59, zie uitvoer MatrixFrame >> AKKOORD

7.16.6 Bruikbaarheids grenstoestand

UC δ_{max} = 0,56, zie uitvoer MatrixFrame >> AKKOORD
UC δ_3 = 0,62, zie uitvoer MatrixFrame >> AKKOORD

7.17 Pos 17

7.17.1 Uitgangspunten

I.o.m. de opdrachtgever wordt de vloer niet op trillingen beschouwd.

7.17.2 Geometrie

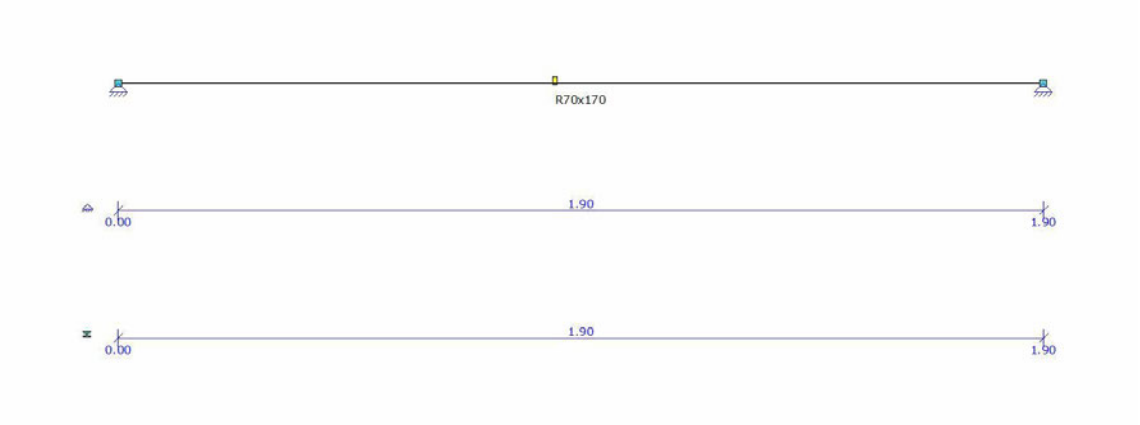

7.17.3 Belastingen

Permanent

$q1_{pb;rep}$	vloer	0,61x0,70	= 0,43kN/m

Veranderlijk

$q1_{vb;rep}$	vloer	0,61x2,55	= 1,56kN/m
F_{vbrep}	opgelegd		= 3,00kN

7.17.4 Toegepaste maatregel

70x170mm, h.o.h. 610mm

7.17.5 Uiterste grenstoestand

UC Drsn = 0,26, zie uitvoer MatrixFrame >> AKKOORD
UC Kip/stab = 0,26, zie uitvoer MatrixFrame >> AKKOORD

7.17.6 Bruikbaarheids grenstoestand

UC δ_{max} = 0,18, zie uitvoer MatrixFrame >> AKKOORD
UC δ_3 = 0,20, zie uitvoer MatrixFrame >> AKKOORD

7.18 Pos 18

7.18.1 Uitgangspunten

I.o.m. de opdrachtgever wordt de vloer niet op trillingen beschouwd.

7.18.2 Geometrie

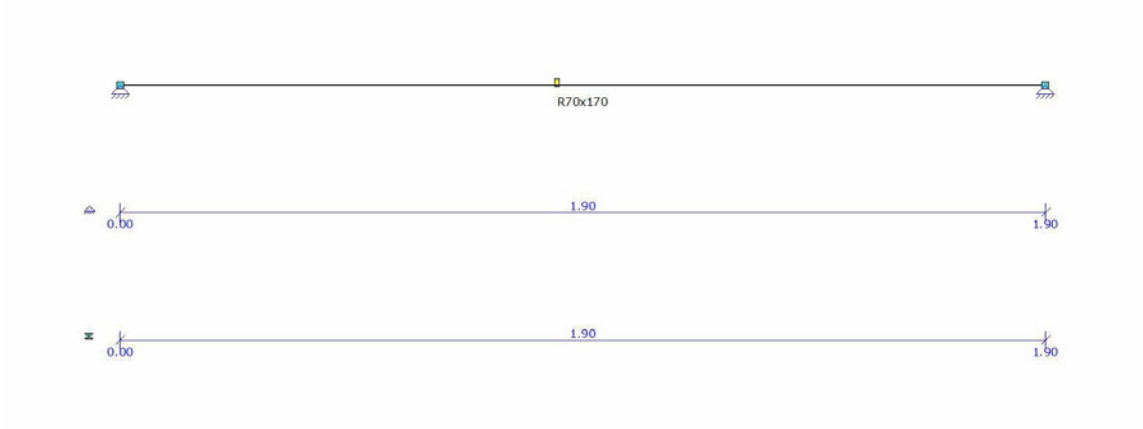

7.18.3 Belastingen

Permanent

$q1_{pb;rep}$	vloer	1/2x3,0x0,70	= 1,05kN/m
$q2_{pb;rep}$	vloer	1/2x0,6x0,70	= 0,21kN/m

Veranderlijk

$q1_{vb;rep}$	vloer	1/2x3,0x2,55	= 3,83kN/m
$q2_{vb;rep}$	vloer	1/2x0,6x2,55	= 0,77kN/m
F_{vbrep}	opgelegd		= 3,00kN

7.18.4 Toegepaste maatregel

70x170mm

7.18.5 Uiterste grenstoestand

UC Drsn = 0,48, zie uitvoer MatrixFrame >> AKKOORD
UC Kip/stab = 0,48, zie uitvoer MatrixFrame >> AKKOORD

7.18.6 Bruikbaarheids grenstoestand

UC δ_{max} = 0,21, zie uitvoer MatrixFrame >> AKKOORD
UC δ_3 = 0,24, zie uitvoer MatrixFrame >> AKKOORD

7.19 Pos 19

7.19.1 Uitgangspunten

I.o.m. de opdrachtgever wordt de vloer niet op trillingen beschouwd.

7.19.2 Geometrie

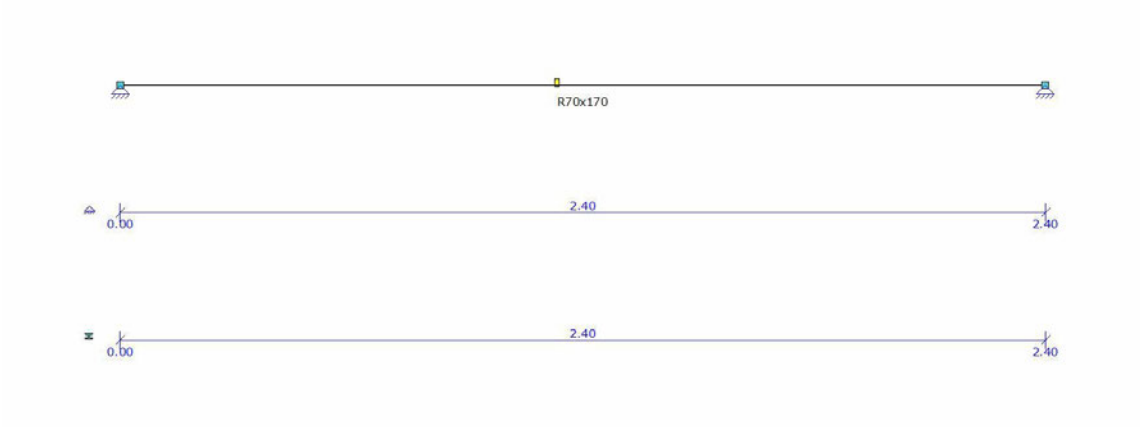

7.19.3 Belastingen

Permanent

$q1_{pb;rep}$	vloer	0,5x0,70	= 0,35kN/m

Veranderlijk

$q1_{vb;rep}$	vloer	0,5x2,55	= 1,28kN/m
F_{vbrep}	opgelegd		= 3,00kN

7.19.4 Toegepaste maatregel

70x170mm, h.o.h. 500mm

7.19.5 Uiterste grenstoestand

UC Drsn = 0,60, zie uitvoer MatrixFrame >> AKKOORD
UC Kip/stab = 0,60, zie uitvoer MatrixFrame >> AKKOORD

7.19.6 Bruikbaarheids grenstoestand

UC δ_{max} = 0,30, zie uitvoer MatrixFrame >> AKKOORD
UC δ_3 = 0,33, zie uitvoer MatrixFrame >> AKKOORD

8 Bijlagen

8.1 Bijlage uitraai MatrixFrame berekening Pos 1

VERVALLEN

8.2 Bijlage uitraai MatrixFrame berekening Pos 2

VERVALLEN

8.3 Bijlage uitraai MatrixFrame berekening Pos 3

AFB. GEOMETRIE LIGGER

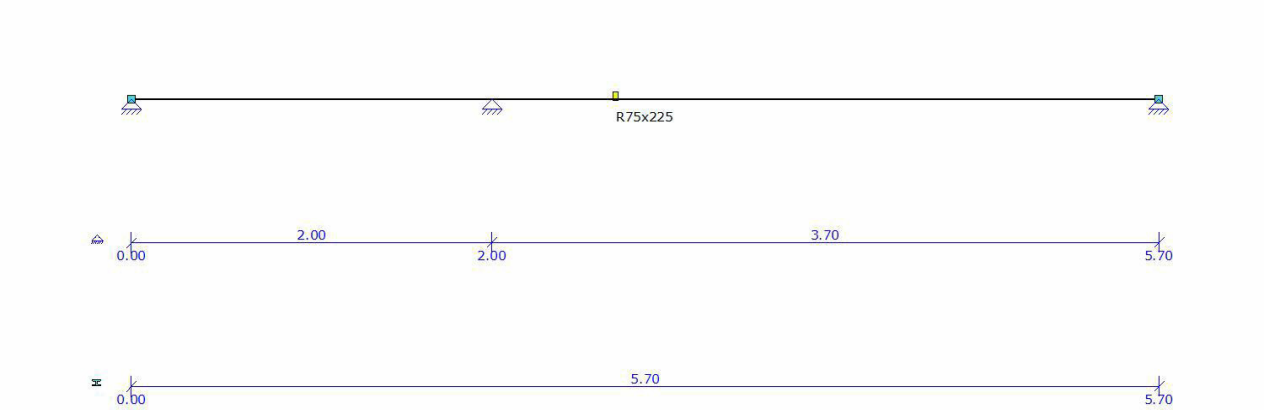

BALKGEOMETRIE

Positie	Profielnaam	Hoek	Traagheidsmoment	Materiaal	E-Modulus	Uitzettingcoeff	Gewicht
0.000 - L(5.700)	R75x225	0	7.1191e-05	C18	9.0000e+06	50.0000e-07	0.06
m -		°	m4 -		kN/m2	C°m	k N/m

PROFIELVORMEN

Profiel	Verl.									Raatl.	Hoogte	
h.	hB	hE	tf	tw	tf2	B	bL	bR				
P1	Nee	0,225	0,225	0,0000	0,0000	0,0000	0,075	0,000	0,000	Nee	0,000	
-	-	m	m	m	m	m	m	m	m	-	m	

MATERIALEN

Materiaalnaam	Poison	Dichtheid	E-Modulus	Uitzettingcoeff
C18	0.40	3.80	9.0000e+06	50.0000e-07
-	-	kN/m3	kN/m2	C°m

OPLEGGINGEN

Oplegging	Positie	Z	Yr
O1	0.000	vast	vrij
O2	2.000	vast	vrij
O3	L(5.700)	vast	vrij
-	m	kN/m	kNm/rad

BELASTINGSGEVALLEN TYPEN

Oplegg.	Staven	B.G.Type	Gunstig/Ong.	Element	Niveau	Veld	Psi0	Psi1	Cprob Psi2	UGT/GGT
B.G.1	Permanent	Permanent	-		N.v.t.	N.v.t.				
B.G.2	Verdeelde veranderlijke belasting	Verdeelde veranderlijke belasting	-	Cat. A) Vloeren	1	1	0.40	0.50	0.30	1.00/1.00
B.G.3	Geconcentreerde veranderlijke belasting	Geconcentreerde veranderlijke belasting	-	Cat. A) Vloeren	N.v.t.	N.v.t.	0.40	0.50	0.30	
B.G.2.1	Verdeelde veranderlijke belasting	Verdeelde veranderlijke belasting	-	Cat. A) Vloeren	1	1	0.40	0.50	0.30	1.00/1.00

	belasting	veranderlijke belasting						
B.G.2.2 0.30	Verdeelde veranderlijke 1.00/1.00 belasting	Verdeelde veranderlijke belasting	-	Cat. A) Vloeren	1	2	0.40	0.50

AFB. LASTEN B.G.1 PERMANENT

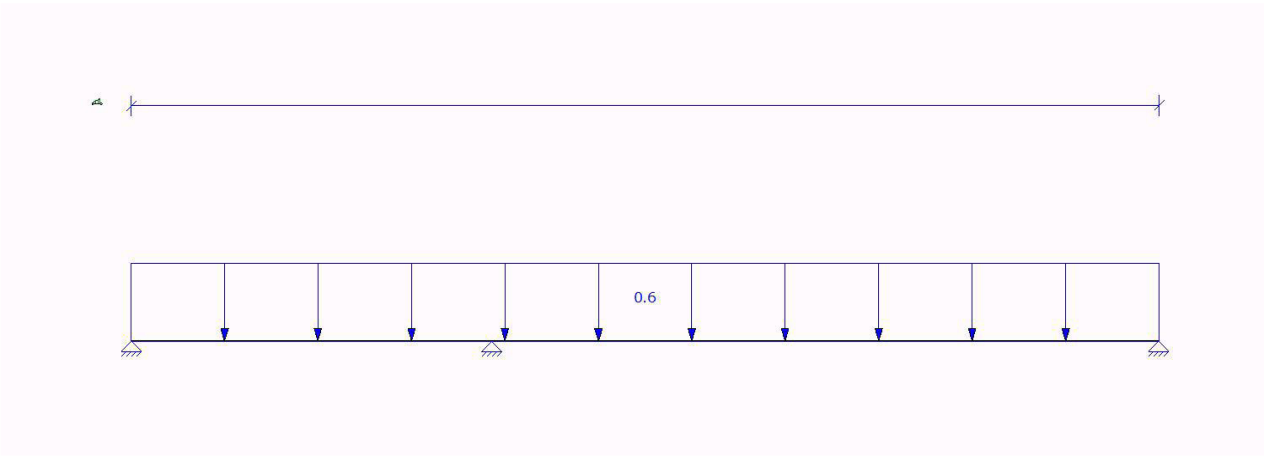

AFB. LASTEN B.G.2 VERDEELDE VERANDERLIJKE BELASTING

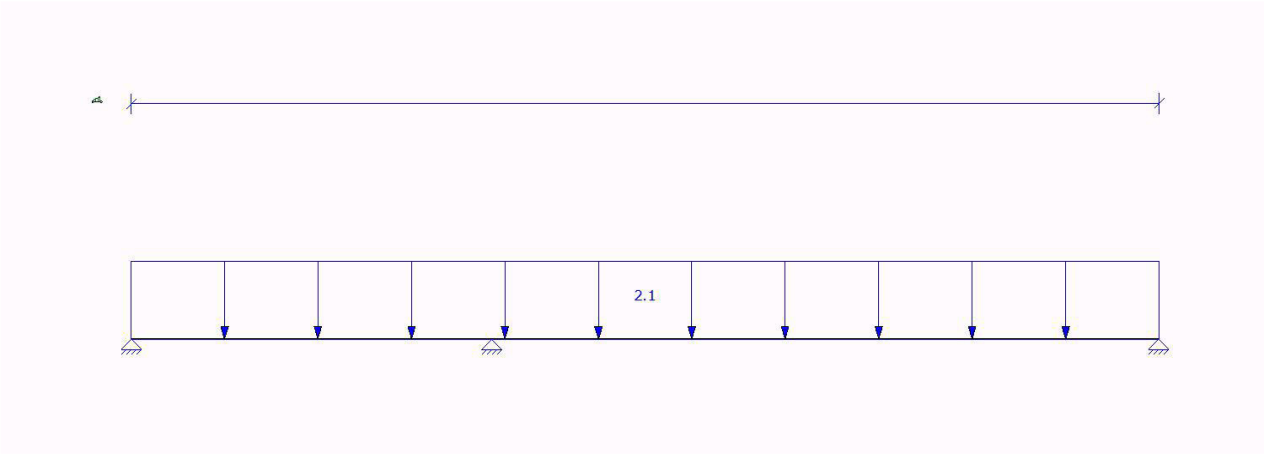

AFB. LASTEN B.G.3 GECONCENTREERDE VERANDERLIJKE BELASTING

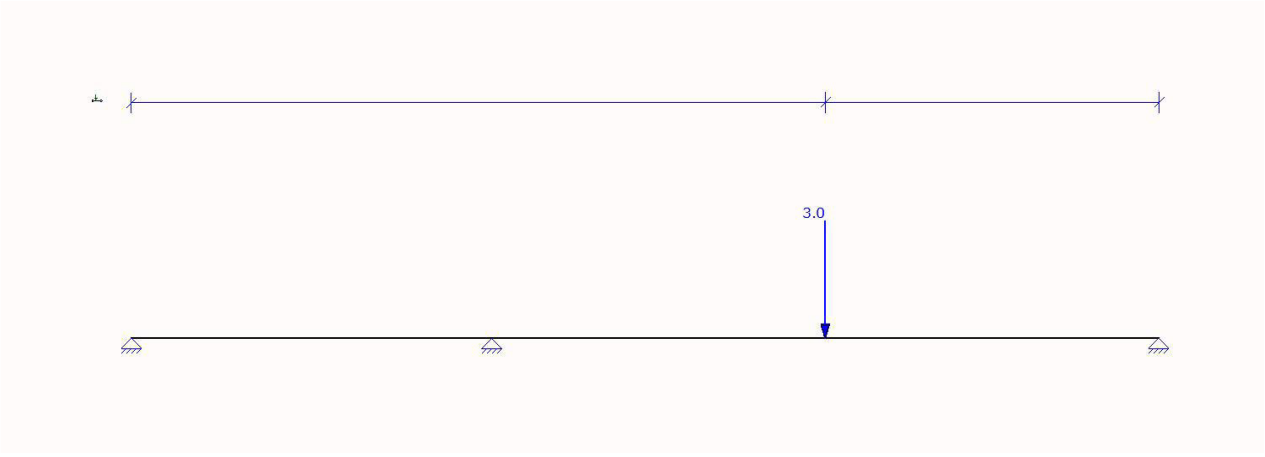

AFB. LASTEN B.G.2.1 VERDEELDE VERANDERLIJKE BELASTING

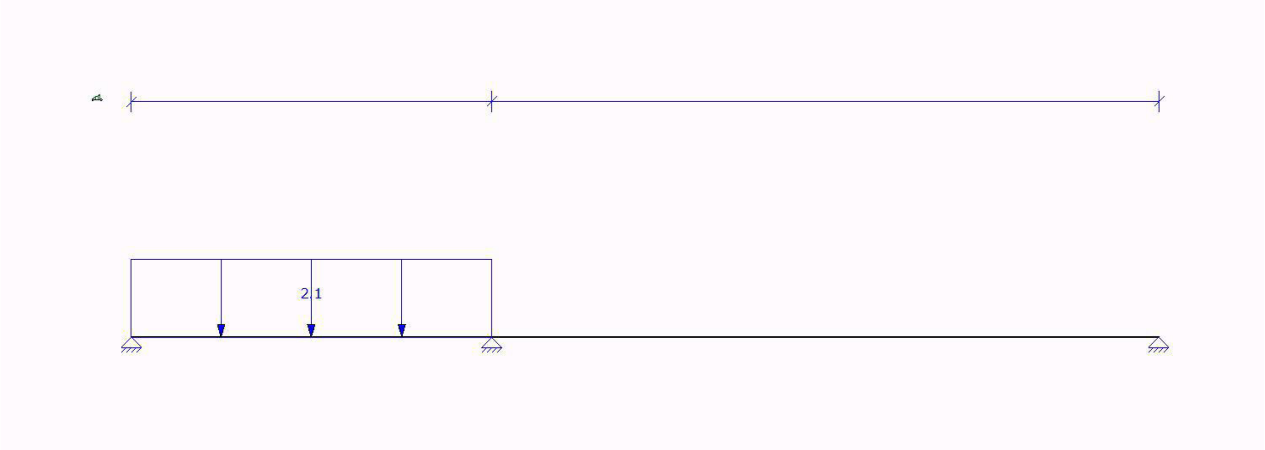

AFB. LASTEN B.G.2.2 VERDEELDE VERANDERLIJKE BELASTING

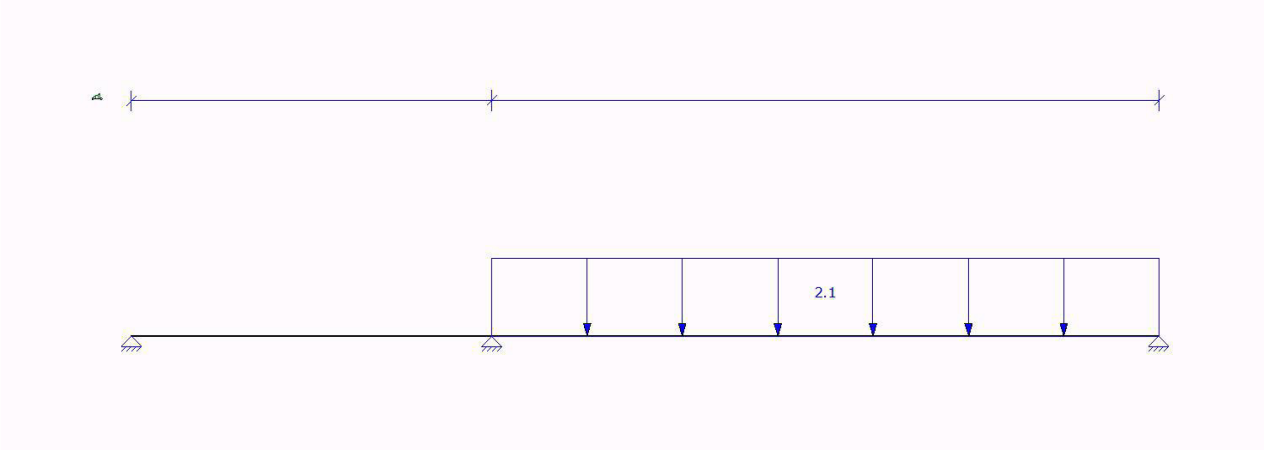

FUNDAMENTEEL BELASTINGSCOMBINATIES (TABEL)

B.G.	Omschrijving	Fu.C.1	Fu.C.2	Fu.C.3	Fu.C.4	Fu.C.5	Fu.C.6	Fu.C.7	Fu.C.8
B.G.1	Permanent	1.20	1.20	1.35	1.35	1.35	1.20	1.20	1.35
B.G.2	Verdeelde veranderlijke belasting	-	-	-	-	-	-	-	
B.G.3	Geconcentreerde veranderlijke belasting	-	1.50	-	-	-	-	-	0.60
B.G.2.1	Verdeelde veranderlijke belasting	1.50	-	0.60	0.60	-	1.50	-	-
B.G.2.2	Verdeelde veranderlijke belasting	1.50	-	0.60	-	0.60	-	1.50	-

KARAKTERISTIEK BELASTINGSCOMBINATIES (TABEL)

B.G.	Omschrijving	Ka.C.(w1)		Ka.C.1	Ka.C.2	Ka.C.3	Ka.C.4	Ka.C.5	Ka.C.6
B.G.1	Permanent	1.00	1.00	1.00	1.00	1.00	1.00	1.00	
B.G.2	Verdeelde veranderlijke belasting	-	-	-	-	-	-	-	
B.G.3	Geconcentreerde veranderlijke belasting	-	-	-	-	-	-	-	
B.G.2.1	Verdeelde veranderlijke belasting	-	0.40	-	0.40	1.00	-	1.00	
B.G.2.2	Verdeelde veranderlijke belasting	-	-	0.40	0.40	-	1.00	1.00	

FREQUENT BELASTINGSCOMBINATIES (TABEL)

B.G.	Omschrijving	Fr.C.(w1)	Fr.C.1	Fr.C.2	Fr.C.3
B.G.1	Permanent	1.00	1.00	1.00	1.00
B.G.2	Verdeelde veranderlijke belasting	-	-	-	-
B.G.3	Geconcentreerde veranderlijke belasting	-	-	-	-
B.G.2.1	Verdeelde veranderlijke belasting	-	0.50	-	0.50
B.G.2.2	Verdeelde veranderlijke belasting	-	-	0.50	0.50

QUASI-PERMANENT BELASTINGSCOMBINATIES (TABEL)

B.G.	Omschrijving	Qu.C.1
B.G.1	Permanent	1.00
B.G.2	Verdeelde veranderlijke belasting	-
B.G.3	Geconcentreerde veranderlijke belasting	-
B.G.2.1	Verdeelde veranderlijke belasting	0.30
B.G.2.2	Verdeelde veranderlijke belasting	0.30

UITGANGSPUNTEN VAN DE ANALYSE

Lineaire Elastische Analyse uitgevoerd

AFB. FU.C. MOMENT (MY) OMHULLENDE Fundamenteel Belastingscombinaties

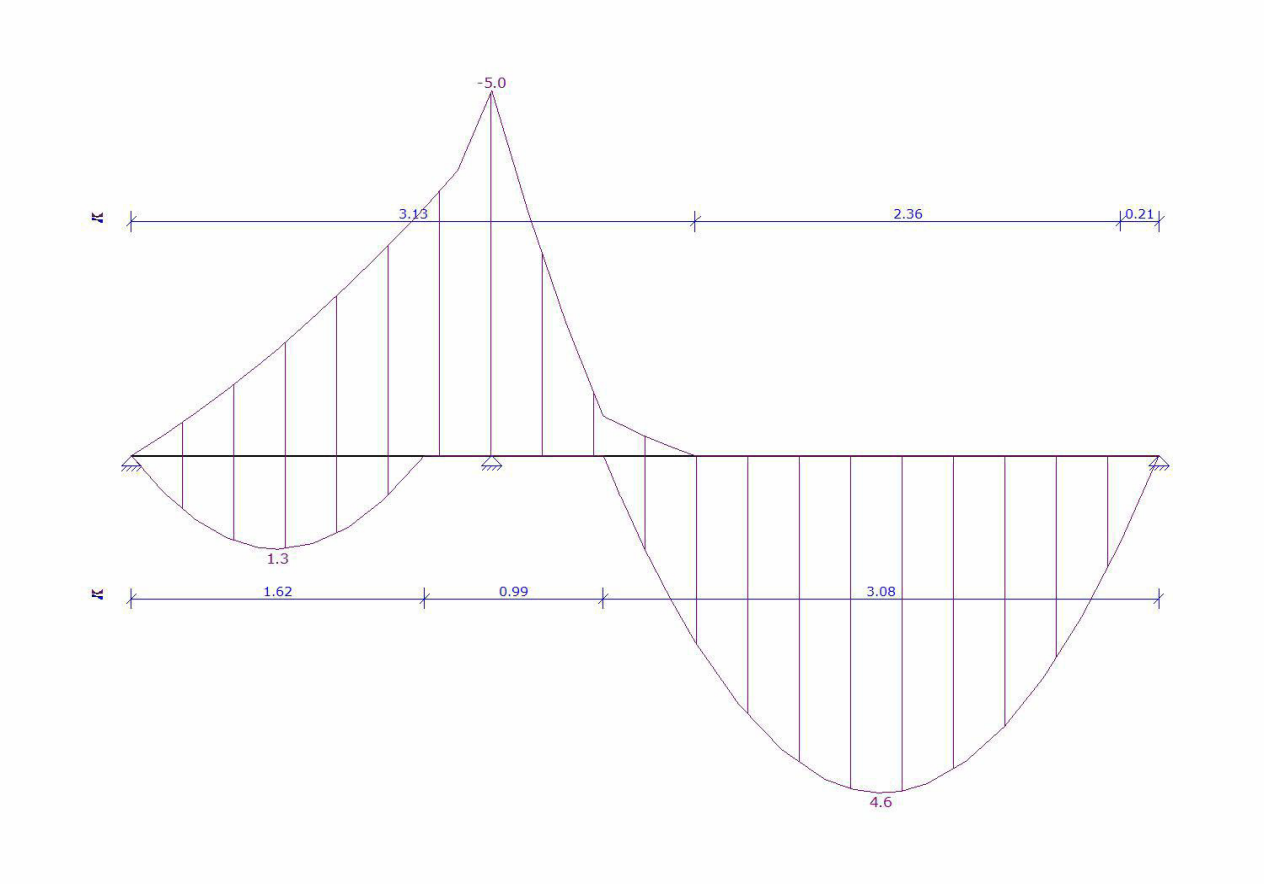

AFB. FU.C. DWARSKRACHT (VZ) OMHULLENDE Fundamenteel Belastingscombinaties

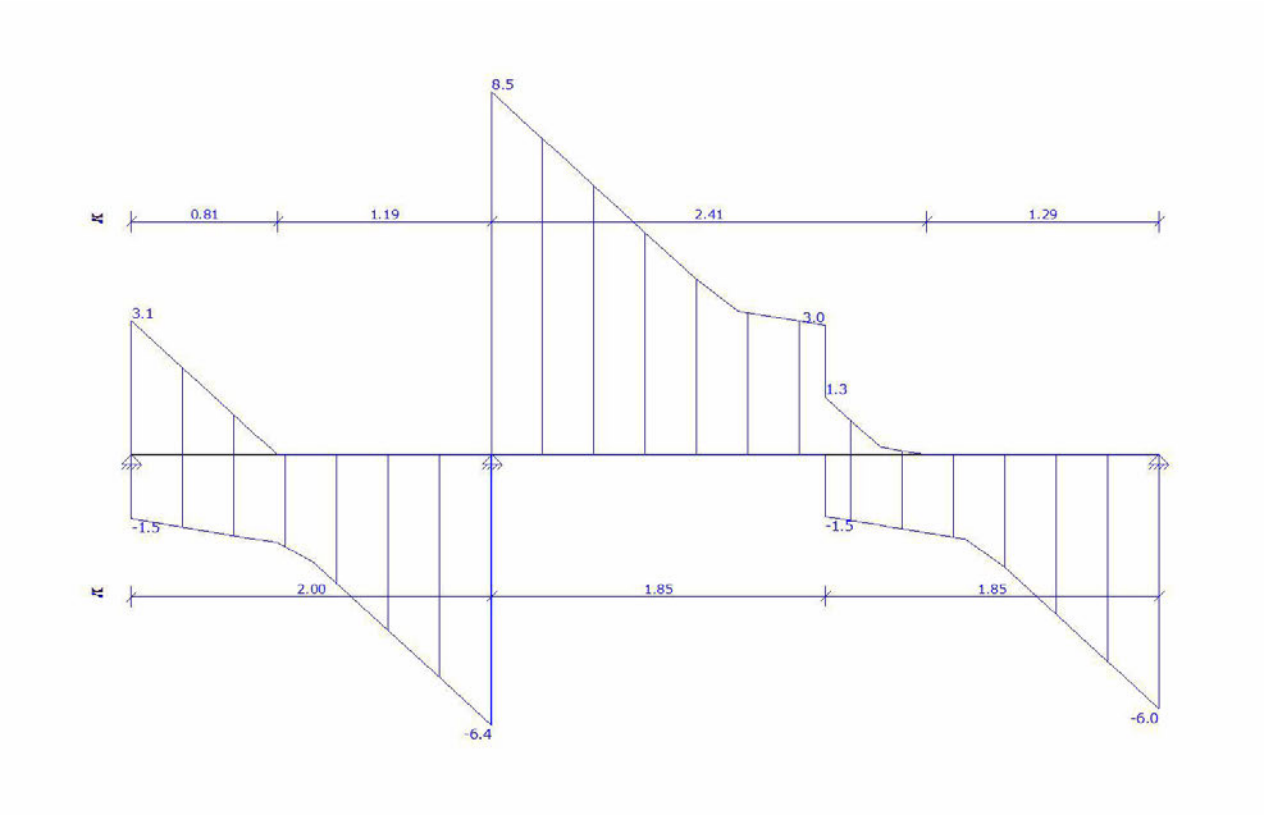

FU.C. STAAFKRACHTEN

Veld	Positie	B.G.	Mb	Mmax	xMmax	Me	x-M0	x-M0	Vb	Vmax	Ve
Veld 1	0.000 - 2.000	Fu.C.1	0.00	0.25	0.357	-4.99	0.714	0.000		1.38	-6.37 -6.37
	0.000 - 2.000	Fu.C.2	0.00			-2.92	0.000			0.000	-0.76 -2.16
	0.000 - 2.000	Fu.C.3	-2.16								
	0.000 - 2.000	Fu.C.4	0.00	0.13	0.357	-2.64	0.714	0.000		0.73	-3.38 -3.38
	0.000 - 2.000	Fu.C.5	0.00	0.50	0.701	-1.23	1.401	0.000		1.44	-2.67 -2.67
	0.000 - 2.000	Fu.C.6	0.00			-2.42	0.000			0.000	-0.43 -1.99
	0.000 - 2.000	Fu.C.7	-1.99								
	0.000 - 2.000	Fu.C.8	0.00	1.28	0.812	-1.45	1.625	0.000		3.15	-4.60 -4.60
	0.000 - 2.000		0.00			-4.43	0.000			0.000	-1.52 -2.91
	0.000 - 2.000		-2.91								
	0.000 - 2.000		0.00			-1.82	0.000			0.000	-0.13 -1.69
	0.000 - 2.000		-1.69								
Veld 2	2.000 - 5.700	Fu.C.1	-4.99	4.38	4.198	0.00	2.695	0.000		8.52	8.52 -5.82
	2.000 - 5.700	Fu.C.2	-2.92	3.89	3.850	0.00	2.716	0.000		4.33	4.33 -2.75
	2.000 - 5.700	Fu.C.3	-2.64	2.32	4.198	0.00	2.695	0.000		4.52	4.52 -3.09
	2.000 - 5.700	Fu.C.4	-1.23	0.80	4.275	0.00	2.849	0.000		1.78	1.78 -1.12
	2.000 - 5.700	Fu.C.5	-2.42	2.41	4.168	0.00	2.637	0.000		4.46	4.46 -3.15

	2.000 - 5.700	Fu.C.6	-1.45	0.58	4.414	0.00	3.128	0.000	
1.68	1.68	-0.90							
	2.000 - 5.700	Fu.C.7	-4.43	4.60	4.159	0.00	2.617	0.000	
8.37	8.37	-5.98							
	2.000 - 5.700	Fu.C.8	-1.82	2.10	3.850	0.00	2.709	0.000	
2.84	2.84	-1.86							
-	**m**	**-**	**kNm**	**kNm**	**m**	**kNm**	**m**	**m**	**kN**
kN	**kN**								

AFB. FU.C. OPLEGREACTIES OMHULLENDE Fundamenteel Belastingscombinaties

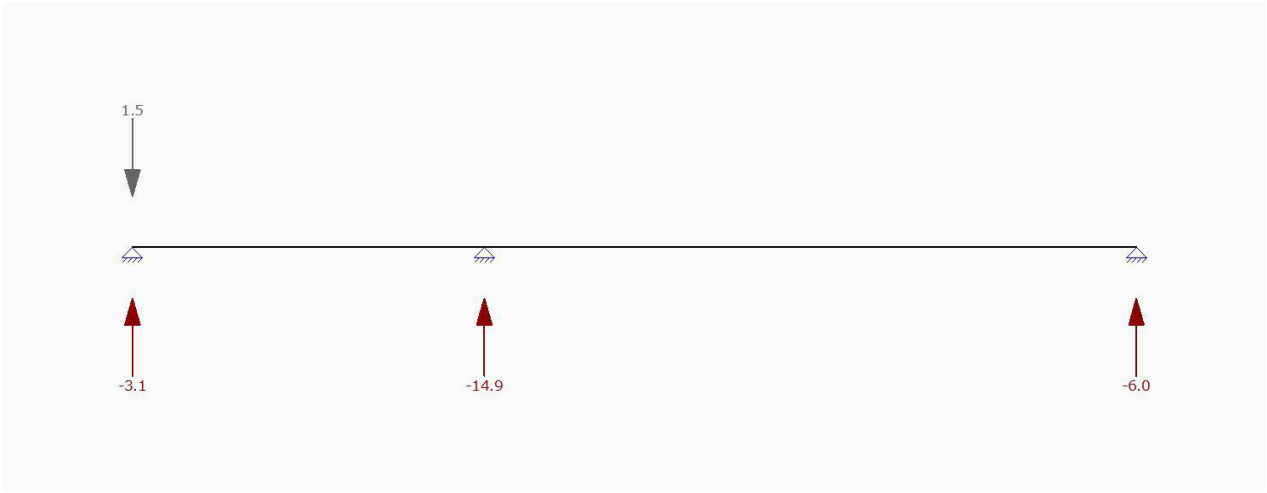

FU.C. OPLEGREACTIES

B.C.	Oplegging	Positie	Z	Yr	Z	My
Fu.C.1	O1	0.000	vast	vrij	-1.38	0.00
Fu.C.1	O2	2.000	vast	vrij	-14.89	0.00
Fu.C.1	O3	5.700	vast	vrij	-5.82	0.00
	Som Reacties				**-22.10**	
	Som Lasten				**22.10**	
Fu.C.2	O1	0.000	vast	vrij	0.76	0.00
Fu.C.2	O2	2.000	vast	vrij	-6.49	0.00
Fu.C.2	O3	5.700	vast	vrij	-2.75	0.00
	Som Reacties				**-8.47**	
	Som Lasten				**8.47**	
Fu.C.3	O1	0.000	vast	vrij	-0.73	0.00
Fu.C.3	O2	2.000	vast	vrij	-7.89	0.00
Fu.C.3	O3	5.700	vast	vrij	-3.09	0.00
	Som Reacties				**-11.71**	
	Som Lasten				**11.71**	
Fu.C.4	O1	0.000	vast	vrij	-1.44	0.00
Fu.C.4	O2	2.000	vast	vrij	-4.45	0.00
Fu.C.4	O3	5.700	vast	vrij	-1.12	0.00
	Som Reacties				**-7.01**	
	Som Lasten				**7.01**	
Fu.C.5	O1	0.000	vast	vrij	0.43	0.00
Fu.C.5	O2	2.000	vast	vrij	-6.45	0.00
Fu.C.5	O3	5.700	vast	vrij	-3.15	0.00
	Som Reacties				**-9.17**	
	Som Lasten				**9.17**	
Fu.C.6	O1	0.000	vast	vrij	-3.15	0.00
Fu.C.6	O2	2.000	vast	vrij	-6.29	0.00
Fu.C.6	O3	5.700	vast	vrij	-0.90	0.00
	Som Reacties				**-10.33**	

	Som Lasten				**10.33**	
Fu.C.7	O1	0.000	vast	vrij	1.52	0.00
Fu.C.7	O2	2.000	vast	vrij	-11.28	0.00
Fu.C.7	O3	5.700	vast	vrij	-5.98	0.00
	Som Reacties				**-15.74**	
	Som Lasten				**15.74**	
Fu.C.8	O1	0.000	vast	vrij	0.13	0.00
Fu.C.8	O2	2.000	vast	vrij	-4.53	0.00
Fu.C.8	O3	5.700	vast	vrij	-1.86	0.00

B.C.	**Oplegging**	**Positie**	**Z**	**Yr**	**Z**	**My**
	Som Reacties				**-6.26**	
	Som Lasten				**6.26**	
-	**-**	**m**	**kN/m**	**kNm/rad**	**kN**	**kNm**

B.G. OPLEGREACTIES

B.C.	**Oplegging**	**Positie**	**Z**	**Yr**	**Z**	**My**
B.G.1	O1	0.000	vast	vrij	-0.21	0.00
B.G.1	O2	2.000	vast	vrij	-2.23	0.00
B.G.1	O3	5.700	vast	vrij	-0.87	0.00
	Som Reacties				**-3.31**	
	Som Lasten				**3.31**	
B.G.2.1	O1	0.000	vast	vrij	-1.93	0.00
B.G.2.1	O2	2.000	vast	vrij	-2.41	0.00
B.G.2.1	O3	5.700	vast	vrij	0.10	0.00
	Som Reacties				**-4.24**	
	Som Lasten				**4.24**	
B.G.2.2	O1	0.000	vast	vrij	1.18	0.00
B.G.2.2	O2	2.000	vast	vrij	-5.74	0.00
B.G.2.2	O3	5.700	vast	vrij	-3.29	0.00
	Som Reacties				**-7.84**	
	Som Lasten				**7.84**	
B.G.3	O1	0.000	vast	vrij	0.68	0.00
B.G.3	O2	2.000	vast	vrij	-2.54	0.00
B.G.3	O3	5.700	vast	vrij	-1.13	0.00
	Som Reacties				**-3.00**	
	Som Lasten				**3.00**	
-	**-**	**m**	**kN/m**	**kNm/rad**	**kN**	**kNm**

AFB. KA.C. VERPLAATSINGEN OMHULLENDE Karakteristiek Belastingscombinaties

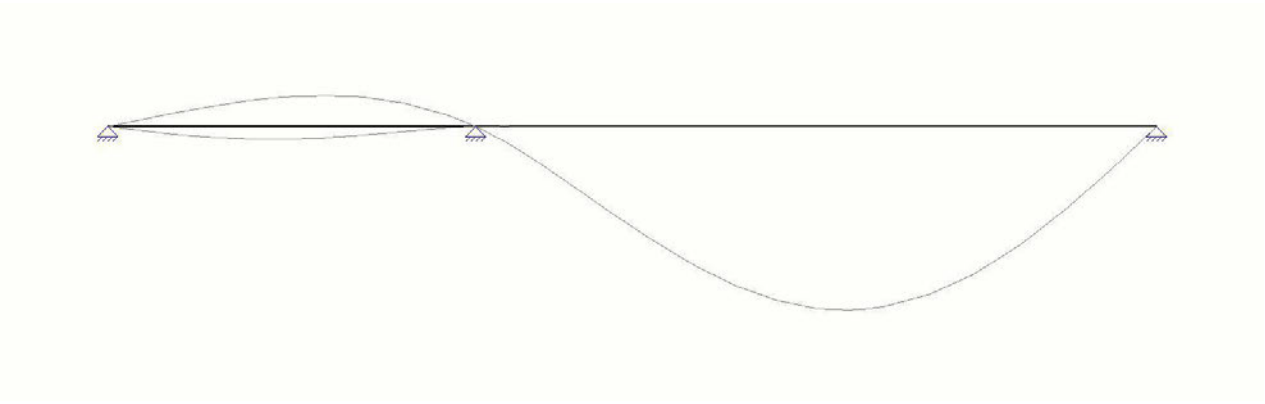

KA.C. KNOOPVERPLAATSINGEN

Knoop	**B.C.**	**Z**	**Yr**
K1	Ka.C.(w1)	0.0000	0.086e-03
	Ka.C.1	0.0000	-0.277e-03
	Ka.C.2	0.0000	0.576e-03

	Ka.C.3	0.0000	0.213e-03
	Ka.C.4	0.0000	-0.823e-03
	Ka.C.5	0.0000	1.312e-03
	Ka.C.6	0.0000	0.402e-03
K2	Ka.C.(w1)	0.0000	1.193e-03
	Ka.C.1	0.0000	1.049e-03
	Ka.C.2	0.0000	3.079e-03
	Ka.C.3	0.0000	2.936e-03
	Ka.C.4	0.0000	0.835e-03
	Ka.C.5	0.0000	5.909e-03
	Ka.C.6	0.0000	5.551e-03
-	**-**	**m**	**rad**

KA.C. DOORBUIGINGEN

Veld	Positie	B.C.	Veld Begin		Veld		Veld Eind	
				Z'afst	Z'	Z' glb dist	Z' glb	
S1	0.000 - 2.000	Ka.C.(w1)	0,0000	1.374	-0,0001	1.374	-0.0001	0,0000
S1	0.000 - 2.000	Ka.C.1	0,0000	0.757	0,0001	0.757	0.0001	0,0000
S1	0.000 - 2.000	Ka.C.2	0,0000	1.216	-0,0005	1.216	-0.0005	0,0000
S1	0.000 - 2.000	Ka.C.3	0,0000	1.374	-0,0003	1.374	-0.0003	0,0000
S1	0.000 - 2.000	Ka.C.4	0,0000	0.886	0,0005	0.886	0.0005	0,0000
S1	0.000 - 2.000	Ka.C.5	0,0000	1.184	-0,0011	1.184	-0.0011	0,0000
S1	0.000 - 2.000	Ka.C.6	0,0000	1.374	-0,0006	1.374	-0.0006	0,0000
S1	2.000 - 5.700	Ka.C.(w1)	0,0000	4.031	0,0012	4.031	0.0012	0,0000
S1	2.000 - 5.700	Ka.C.1	0,0000	4.093	0,0010	4.093	0.0010	0,0000
S1	2.000 - 5.700	Ka.C.2	0,0000	4.010	0,0032	4.010	0.0032	0,0000
S1	2.000 - 5.700	Ka.C.3	0,0000	4.031	0,0030	4.031	0.0030	0,0000
S1	2.000 - 5.700	Ka.C.4	0,0000	4.212	0,0008	4.212	0.0008	0,0000
S1	2.000 - 5.700	Ka.C.5	0,0000	4.003	0,0062	4.003	0.0062	0,0000
S1	2.000 - 5.700	Ka.C.6	0,0000	4.031	0,0057	4.031	0.0057	0,0000
-	**m**	**-**	**m**	**m**	**m**	**m**	**m**	**m**

AFB. HOUTCONTROLE

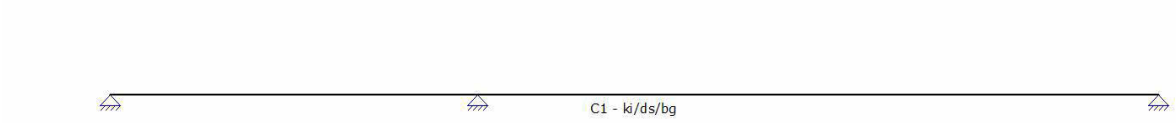

SAMENSTELLING CONSTRUCTIEDELEN

Constructiedeel	Staaf/staven
C1	S1

STABILITEITSGEGEVENS

Staaf	Profiel	Y-As (assenstelsel)				Z-As(assenstelsel)	
		Lsys	Methode	Lkip	Lkip/Lsys	Methode	LkipL
kip/Lsys							
C1 - V2 (0.000-2.000)	P1	2.000	Conservatief	2.000	1.00	Conservatief	
2.000	1.00						
			geschoord			geschoord	
C1 - V3 (2.000-5.700)	P1	3.700	Conservatief	3.700	1.00	Conservatief	
3.700	1.00						
			geschoord			geschoord	
-	**-**	**m**	**-**	**m**	**-**	**-**	**m -**

KIPSTEUNENGEGEVENS

Staaf	Profiel	Begin	Eind	Kipsteunen boven	Kipsteunen onder	Aangrijppunt
last						

		inklemming	inklemming			
C1 - V2 (0.000-2.000)	P1	Volledig vast	Volledig vast			Neutraal
C1 - V3 (2.000-5.700)	P1	Volledig vast	Volledig vast			Neutraal
-	**-**	**-**	**-**	**m**	**m**	**-**

DOORBUIGINGGEGEVENS

Staaf	Constr.type	Toetsingstype	Zeeg Y'	Zeeg Z'	Zeegvorm	w;max	w;2+w;3
C1 - V2 (0.000-2.000)	Vloer	Algemeen	0	0	Parabolisch	L/250	L/333
C1 - V3 (2.000-5.700)	Vloer	Algemeen	0	0	Parabolisch	L/250	L/333
-	**-**	**-**	**mm**	**mm**	**-**	**-**	**-**

UNITY CHECK

Label	Toetsing	Combinatie	Artikel	UC max
C1	Doorsnede	Fu.C.1	NEN-EN1995-1-1#6.1.6 (6.11)	0.71
	Kip	Fu.C.1	NEN-EN1995-1-1#6.3.3 (6.33)	0.72
	Doorbuiging	Ka.C.5	NEN-EN1995#7.2|NEN-EN1990#A1.4.3(4)	0.59

8.4 Bijlage uitraai MatrixFrame berekening Pos 4

AFB. GEOMETRIE LIGGER

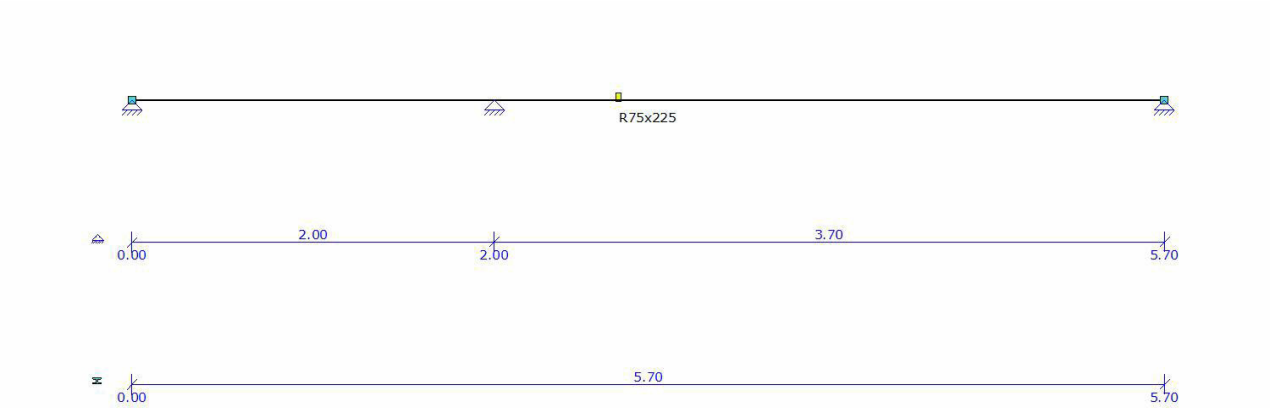

BALKGEOMETRIE

Positie	Profielnaam	Hoek	Traagheidsmoment	Materiaal	E-Modulus	Uitzettingcoeff	Gewicht
0.000 - L(5.700)	R75x225	0	7.1191e-05	C18	9.0000e+06	50.0000e-07	0.06
m -		°	m4 -		kN/m2	C°m	kN/m

PROFIELVORMEN

Profiel	Verl. hB	hE	tf	tw	tf2	B	bL	bR	Raatl.	Hoogte	
P1	Nee	0,225	0,225	0,0000	0,0000	0,0000	0,075	0,000	0,000	Nee	0,000
-	-	m	m	m	m	m	m	m	m	-	m

MATERIALEN

Materiaalnaam	Poison	Dichtheid	E-Modulus	Uitzettingcoeff
C18	0.40	3.80	9.0000e+06	50.0000e-07
-	-	kN/m3	kN/m2	C°m

OPLEGGINGEN

Oplegging	Positie	Z	Yr
O1	0.000	vast	vrij
O2	2.000	vast	vrij
O3	L(5.700)	vast	vrij
-	m	kN/m	kNm/rad

BELASTINGSGEVALLEN TYPEN

Oplegg.	Staven	B.G.Type	Gunstig/Ong.	Element	Niveau	Veld	Psi0	Psi1	Cprob Psi2
B.G.1	Permanent	Permanent	-		N.v.t.	N.v.t.			
B.G.2	Verdeelde veranderlijke 1.00/1.00 belasting	Verdeelde veranderlijke belasting	-	Cat. A) Vloeren	1	1	0.40	0.50	0.30
B.G.3	Geconcentreerde veranderlijke belasting	Geconcentreerde veranderlijke belasting	-	Cat. A) Vloeren	N.v.t.	N.v.t.	0.40	0.50	0.30
B.G.2.1	Verdeelde veranderlijke 1.00/1.00 belasting	Verdeelde veranderlijke	-	Cat. A) Vloeren	1	1	0.40	0.50	0.30

B.G.2.2	Verdeelde veranderlijke belasting	Verdeelde veranderlijke belasting	-	Cat. A) Vloeren	1	2	0.40	0.50
0.30	1.00/1.00							

AFB. LASTEN B.G.1 PERMANENT

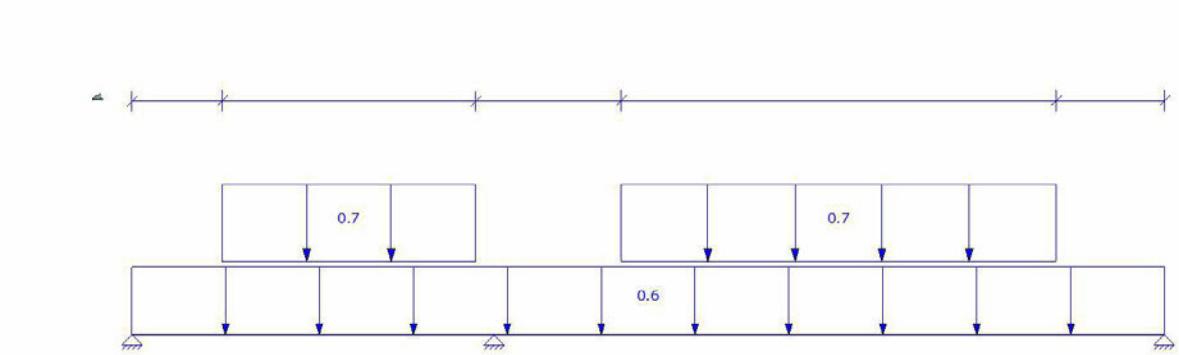

AFB. LASTEN B.G.2 VERDEELDE VERANDERLIJKE BELASTING

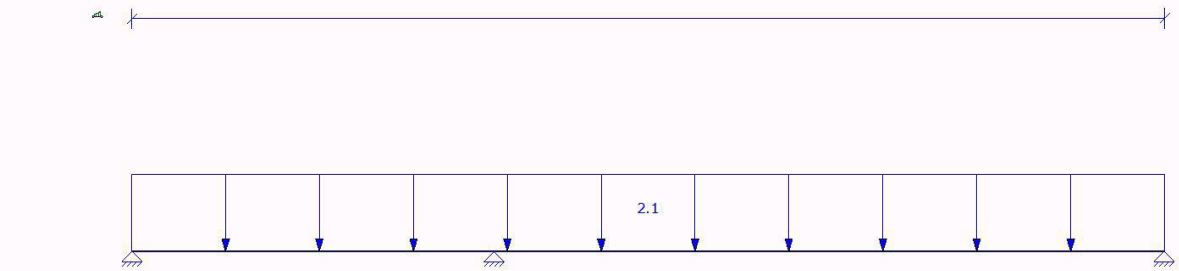

AFB. LASTEN B.G.3 GECONCENTREERDE VERANDERLIJKE BELASTING

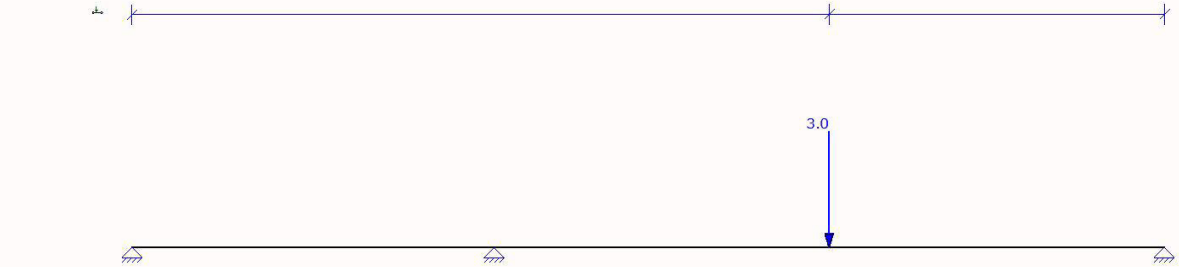

AFB. LASTEN B.G.2.1 VERDEELDE VERANDERLIJKE BELASTING

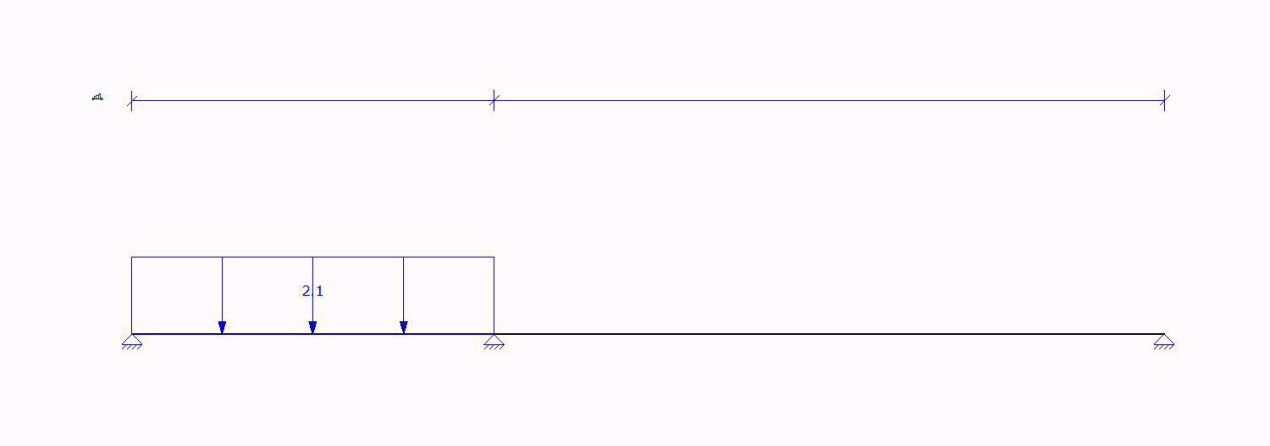

AFB. LASTEN B.G.2.2 VERDEELDE VERANDERLIJKE BELASTING

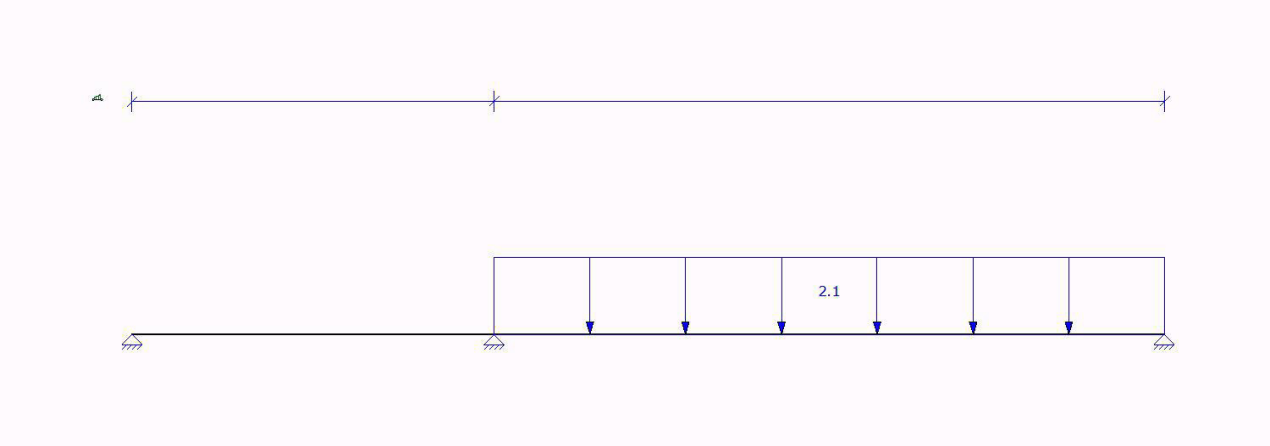

FUNDAMENTEEL BELASTINGSCOMBINATIES (TABEL)

B.G.	Omschrijving	Fu.C.1	Fu.C.2	Fu.C.3	Fu.C.4	Fu.C.5	Fu.C.6	Fu.C.7	Fu.C.8
B.G.1	Permanent	1.20	1.20	1.35	1.35	1.35	1.20	1.20	1.35
B.G.2	Verdeelde veranderlijke belasting	-	-	-	-	-	-	-	
B.G.3	Geconcentreerde veranderlijke belasting	1.50	-	-	-	-	-	0.60	
B.G.2.1	Verdeelde veranderlijke belasting	1.50	-	0.60	0.60	-	1.50	-	-
B.G.2.2	Verdeelde veranderlijke belasting	1.50	-	0.60	-	0.60	-	1.50	-

KARAKTERISTIEK BELASTINGSCOMBINATIES (TABEL)

B.G.	Omschrijving	Ka.C.(w1)	Ka.C.1	Ka.C.2	Ka.C.3	Ka.C.4	Ka.C.5	Ka.C.6
B.G.1	Permanent	1.00	1.00	1.00	1.00	1.00	1.00	1.00
B.G.2	Verdeelde veranderlijke belasting	-	-	-	-	-	-	-
B.G.3	Geconcentreerde veranderlijke belasting	-	-	-	-	-	-	-
B.G.2.1	Verdeelde veranderlijke belasting	-	0.40	-	0.40	1.00	-	1.00
B.G.2.2	Verdeelde veranderlijke belasting	-	-	0.40	0.40	-	1.00	1.00

FREQUENT BELASTINGSCOMBINATIES (TABEL)

B.G.	Omschrijving	Fr.C.(w1)	Fr.C.1	Fr.C.2	Fr.C.3
B.G.1	Permanent	1.00	1.00	1.00	1.00
B.G.2	Verdeelde veranderlijke belasting	-	-	-	-
B.G.3	Geconcentreerde veranderlijke belasting	-	-	-	-
B.G.2.1	Verdeelde veranderlijke belasting	-	0.50	-	0.50
B.G.2.2	Verdeelde veranderlijke belasting	-	-	0.50	0.50

QUASI-PERMANENT BELASTINGSCOMBINATIES (TABEL)

B.G.	Omschrijving	Qu.C.1
B.G.1	Permanent	1.00
B.G.2	Verdeelde veranderlijke belasting	-
B.G.3	Geconcentreerde veranderlijke belasting	-
B.G.2.1	Verdeelde veranderlijke belasting	0.30
B.G.2.2	Verdeelde veranderlijke belasting	0.30

UITGANGSPUNTEN VAN DE ANALYSE

Lineaire Elastische Analyse uitgevoerd

AFB. FU.C. MOMENT (MY) OMHULLENDE — Fundamenteel Belastingscombinaties

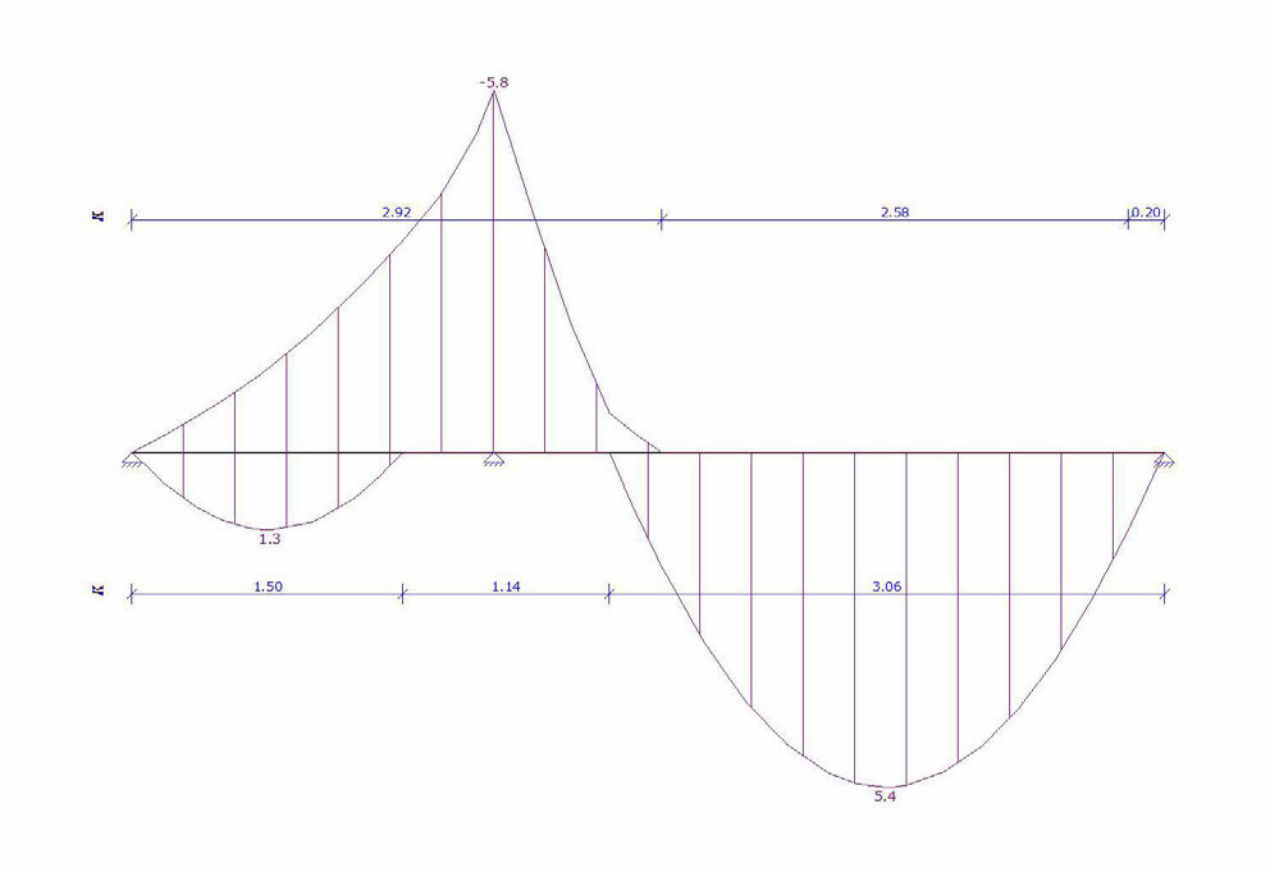

AFB. FU.C. DWARSKRACHT (VZ) OMHULLENDE — Fundamenteel Belastingscombinaties

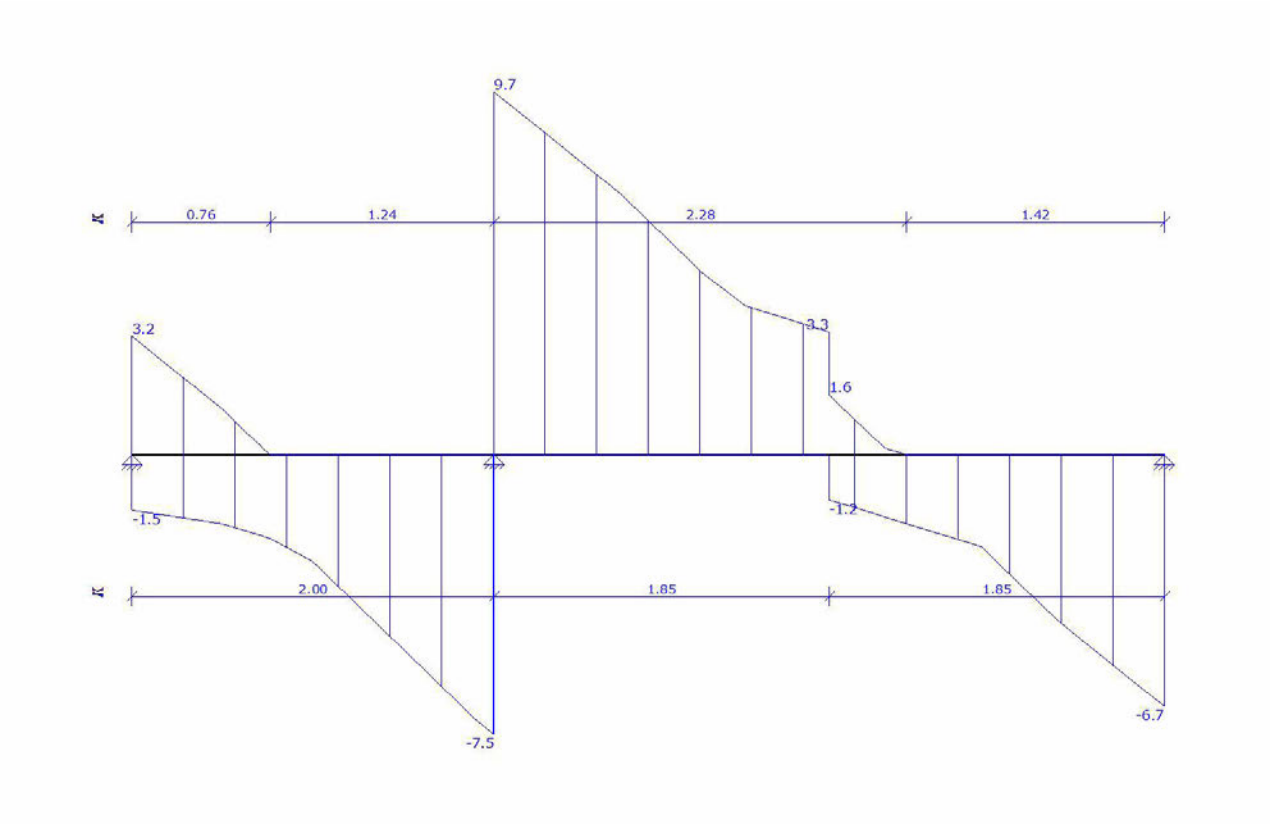

FU.C. STAAFKRACHTEN

Veld	Positie	B.G.	Mb	Mmax	xMmax	Me	x-M0	x-M0	Vb
Vmax	Ve								
Veld 1	0.000 - 2.000	Fu.C.1	0.00	0.25	0.361	-5.84	0.710	0.000	
1.40	-7.46	-7.46							
	0.000 - 2.000	Fu.C.2	0.00			-3.78	0.000		
0.000	-0.75	-3.25	-3.25						
	0.000 - 2.000	Fu.C.3	0.00	0.14	0.367	-3.60	0.707	0.000	
0.75	-4.60	-4.60							
	0.000 - 2.000	Fu.C.4	0.00	0.50	0.647	-2.19	1.232	0.000	
1.46	-3.90	-3.90							
	0.000 - 2.000	Fu.C.5	0.00			-3.38	0.000		
0.000	-0.41	-3.22	-3.22						
	0.000 - 2.000	Fu.C.6	0.00	1.26	0.763	-2.31	1.498	0.000	
3.17	-5.70	-5.70							
	0.000 - 2.000	Fu.C.7	0.00			-5.28	0.000		
0.000	-1.50	-4.00	-4.00						
	0.000 - 2.000	Fu.C.8	0.00			-2.78	0.000		
0.000	-0.11	-2.92	-2.92						
Veld 2	2.000 - 5.700	Fu.C.1	-5.84	5.17	4.191	0.00	2.702	0.000	
9.68	9.68	-6.57							
	2.000 - 5.700	Fu.C.2	-3.78	4.66	3.850	0.00	2.721	0.000	
5.49	5.49	-3.50							
	2.000 - 5.700	Fu.C.3	-3.60	3.22	4.186	0.00	2.708	0.000	
5.82	5.82	-3.93							
	2.000 - 5.700	Fu.C.4	-2.19	1.69	4.213	0.00	2.791	0.000	
3.08	3.08	-1.96							
	2.000 - 5.700	Fu.C.5	-3.38	3.31	4.165	0.00	2.666	0.000	
5.76	5.76	-3.99							

	2.000 - 5.700	Fu.C.6	-2.31	1.36	4.278	0.00	2.925	0.000	
2.84	2.84	-1.64							
	2.000 - 5.700	Fu.C.7	-5.28	5.40	4.159	0.00	2.637	0.000	
9.53	9.53	-6.72							
	2.000 - 5.700	Fu.C.8	-2.78	2.95	3.850	0.00	2.720	0.000	
4.14	4.14	-2.70							
-	**m**	**-**	**kNm**	**kNm**	**m**	**kNm**	**m**	**m**	**kN**
kN	**kN**								

AFB. FU.C. OPLEGREACTIES OMHULLENDE Fundamenteel Belastingscombinaties

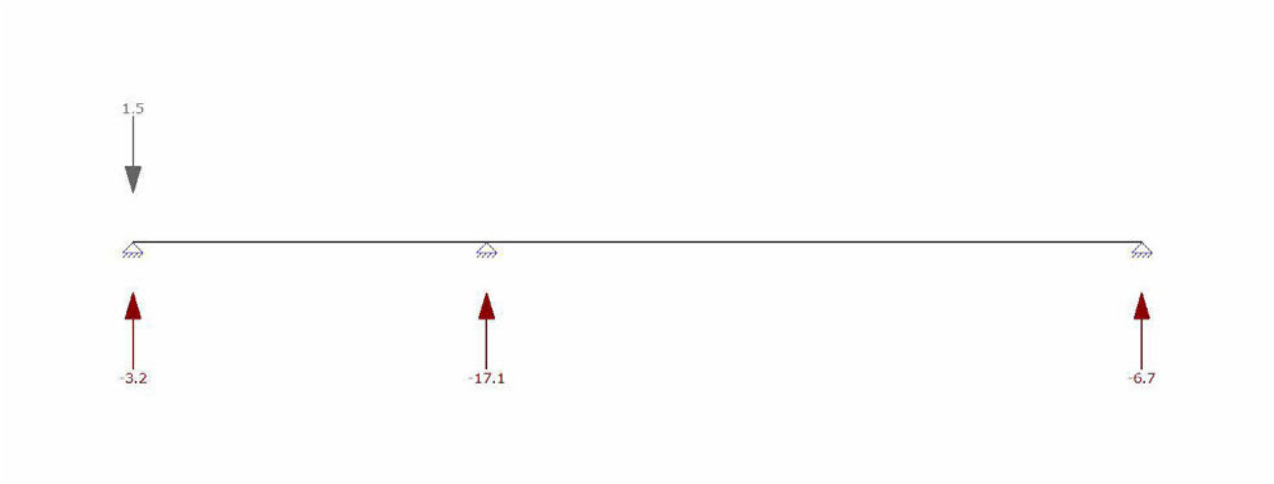

FU.C. OPLEGREACTIES

B.C.	Oplegging	Positie	Z	Yr	Z	My
Fu.C.1	O1	0.000	vast	vrij	-1.40	0.00
Fu.C.1	O2	2.000	vast	vrij	-17.14	0.00
Fu.C.1	O3	5.700	vast	vrij	-6.57	0.00
	Som Reacties				**-25.11**	
	Som Lasten				**25.11**	
Fu.C.2	O1	0.000	vast	vrij	0.75	0.00
Fu.C.2	O2	2.000	vast	vrij	-8.74	0.00
Fu.C.2	O3	5.700	vast	vrij	-3.50	0.00
	Som Reacties				**-11.49**	
	Som Lasten				**11.49**	
Fu.C.3	O1	0.000	vast	vrij	-0.75	0.00
Fu.C.3	O2	2.000	vast	vrij	-10.42	0.00
Fu.C.3	O3	5.700	vast	vrij	-3.93	0.00
	Som Reacties				**-15.10**	
	Som Lasten				**15.10**	
Fu.C.4	O1	0.000	vast	vrij	-1.46	0.00
Fu.C.4	O2	2.000	vast	vrij	-6.98	0.00
Fu.C.4	O3	5.700	vast	vrij	-1.96	0.00
	Som Reacties				**-10.39**	
	Som Lasten				**10.39**	
Fu.C.5	O1	0.000	vast	vrij	0.41	0.00
Fu.C.5	O2	2.000	vast	vrij	-8.98	0.00
Fu.C.5	O3	5.700	vast	vrij	-3.99	0.00
	Som Reacties				**-12.56**	
	Som Lasten				**12.56**	
Fu.C.6	O1	0.000	vast	vrij	-3.17	0.00
Fu.C.6	O2	2.000	vast	vrij	-8.54	0.00
Fu.C.6	O3	5.700	vast	vrij	-1.64	0.00
	Som Reacties				**-13.35**	

	Som Lasten				**13.35**	
Fu.C.7	O1	0.000	vast	vrij	1.50	0.00
Fu.C.7	O2	2.000	vast	vrij	-13.53	0.00
Fu.C.7	O3	5.700	vast	vrij	-6.72	0.00
	Som Reacties				**-18.75**	
	Som Lasten				**18.75**	
Fu.C.8	O1	0.000	vast	vrij	0.11	0.00
Fu.C.8	O2	2.000	vast	vrij	-7.06	0.00
Fu.C.8	O3	5.700	vast	vrij	-2.70	0.00

B.C.	**Oplegging**	**Positie**	**Z**	**Yr**	**Z**	**My**
	Som Reacties				**-9.65**	
	Som Lasten				**9.65**	
-	**-**	**m**	**kN/m**	**kNm/rad**	**kN**	**kNm**

B.G. OPLEGREACTIES

B.C.	**Oplegging**	**Positie**	**Z**	**Yr**	**Z**	**My**
B.G.1	O1	0.000	vast	vrij	-0.22	0.00
B.G.1	O2	2.000	vast	vrij	-4.10	0.00
B.G.1	O3	5.700	vast	vrij	-1.49	0.00
	Som Reacties				**-5.81**	
	Som Lasten				**5.81**	
B.G.2.1	O1	0.000	vast	vrij	-1.93	0.00
B.G.2.1	O2	2.000	vast	vrij	-2.41	0.00
B.G.2.1	O3	5.700	vast	vrij	0.10	0.00
	Som Reacties				**-4.24**	
	Som Lasten				**4.24**	
B.G.2.2	O1	0.000	vast	vrij	1.18	0.00
B.G.2.2	O2	2.000	vast	vrij	-5.74	0.00
B.G.2.2	O3	5.700	vast	vrij	-3.29	0.00
	Som Reacties				**-7.84**	
	Som Lasten				**7.84**	
B.G.3	O1	0.000	vast	vrij	0.68	0.00
B.G.3	O2	2.000	vast	vrij	-2.54	0.00
B.G.3	O3	5.700	vast	vrij	-1.13	0.00
	Som Reacties				**-3.00**	
	Som Lasten				**3.00**	
-	**-**	**m**	**kN/m**	**kNm/rad**	**kN**	**kNm**

AFB. KA.C. VERPLAATSINGEN OMHULLENDE Karakteristiek Belastingscombinaties

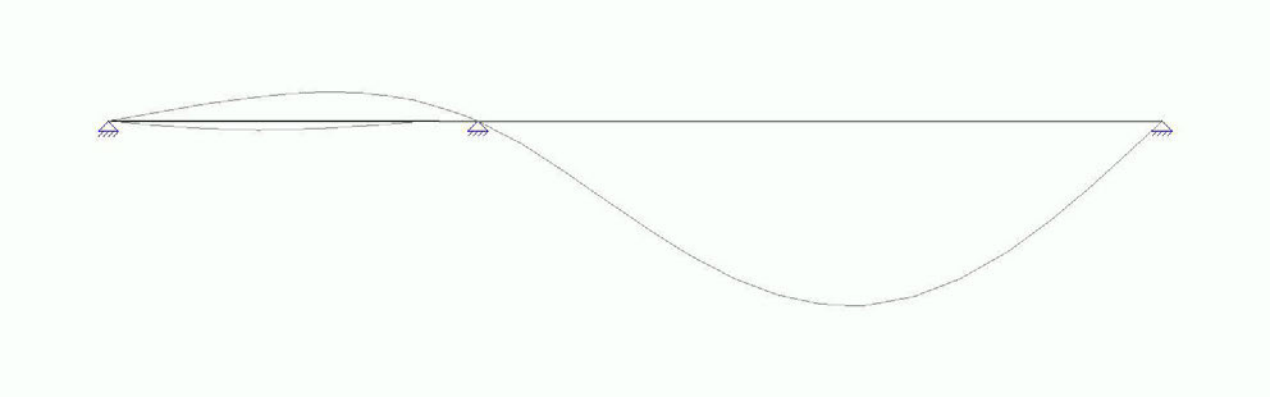

KA.C. KNOOPVERPLAATSINGEN

Knoop	**B.C.**	**Z**	**Yr**
K1	Ka.C.(w1)	0.0000	0.180e-03
	Ka.C.1	0.0000	-0.184e-03
	Ka.C.2	0.0000	0.670e-03

	Ka.C.3	0.0000	0.306e-03
	Ka.C.4	0.0000	-0.730e-03
	Ka.C.5	0.0000	1.405e-03
	Ka.C.6	0.0000	0.495e-03
K2	Ka.C.(w1)	0.0000	2.338e-03
	Ka.C.1	0.0000	2.194e-03
	Ka.C.2	0.0000	4.224e-03
	Ka.C.3	0.0000	4.081e-03
	Ka.C.4	0.0000	1.980e-03
	Ka.C.5	0.0000	7.054e-03
	Ka.C.6	0.0000	6.696e-03
-	**-**	**m**	**rad**

KA.C. DOORBUIGINGEN

Veld	Positie	B.C.	Veld Begin		Veld		Veld Eind	
				Z'afst	Z'	Z' glb dist	Z' glb	
S1	0.000 - 2.000	Ka.C.(w1)	0,0000	1.374	-0,0002	1.374	-0.0002	0,0000
S1	0.000 - 2.000	Ka.C.1	0,0000	1.651	-0,0001	1.651	-0.0001	0,0000
S1	0.000 - 2.000	Ka.C.2	0,0000	1.249	-0,0006	1.249	-0.0006	0,0000
S1	0.000 - 2.000	Ka.C.3	0,0000	1.374	-0,0004	1.374	-0.0004	0,0000
S1	0.000 - 2.000	Ka.C.4	0,0000	0.813	0,0004	0.813	0.0004	0,0000
S1	0.000 - 2.000	Ka.C.5	0,0000	1.204	-0,0012	1.204	-0.0012	0,0000
S1	0.000 - 2.000	Ka.C.6	0,0000	1.374	-0,0007	1.374	-0.0007	0,0000
S1	2.000 - 5.700	Ka.C.(w1)	0,0000	4.029	0,0024	4.029	0.0024	0,0000
S1	2.000 - 5.700	Ka.C.1	0,0000	4.058	0,0023	4.058	0.0023	0,0000
S1	2.000 - 5.700	Ka.C.2	0,0000	4.015	0,0044	4.015	0.0044	0,0000
S1	2.000 - 5.700	Ka.C.3	0,0000	4.030	0,0042	4.030	0.0042	0,0000
S1	2.000 - 5.700	Ka.C.4	0,0000	4.107	0,0020	4.107	0.0020	0,0000
S1	2.000 - 5.700	Ka.C.5	0,0000	4.007	0,0074	4.007	0.0074	0,0000
S1	2.000 - 5.700	Ka.C.6	0,0000	4.031	0,0069	4.031	0.0069	0,0000
-	**m**	**-**	**m**	**m**	**m**	**m**	**m**	**m**

AFB. HOUTCONTROLE

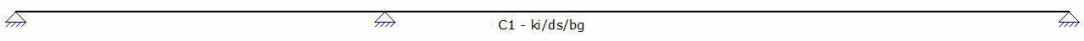

SAMENSTELLING CONSTRUCTIEDELEN

Constructiedeel	Staaf/staven
C1	S1

STABILITEITSGEGEVENS

Staaf	Profiel	Y-As (assenstelsel)				Z-As(assenstelsel)	
		Lsys	Methode	Lkip	Lkip/Lsys	Methode	LkipL
kip/Lsys							
C1 - V2 (0.000-2.000)	P1	2.000	Conservatief	2.000	1.00	Conservatief	
2.000	1.00						
			geschoord			geschoord	
C1 - V3 (2.000-5.700)	P1	3.700	Conservatief	3.700	1.00	Conservatief	
3.700	1.00						
			geschoord			geschoord	
-	**-**	**m**	**-**	**m**	**-**	**-**	**m -**

KIPSTEUNENGEGEVENS

Staaf	Profiel	Begin	Eind	Kipsteunen boven	Kipsteunen onder	Aangrijppunt
last						

		inklemming	inklemming				
C1 - V2 (0.000-2.000)	P1	Volledig vast	Volledig vast				Neutraal
C1 - V3 (2.000-5.700)	P1	Volledig vast	Volledig vast				Neutraal
-	**-**	**-**	**-**	**m**		**m**	**-**

DOORBUIGINGGEGEVENS

Staaf	Constr.type	Toetsingstype	Zeeg Y'	Zeeg Z'	Zeegvorm	w;max	w;2+w;3
C1 - V2 (0.000-2.000)	Vloer	Scheurvorming gevoelige wanden	0	0	Parabolisch	L/250	L/500
C1 - V3 (2.000-5.700)	Vloer	Scheurvorming gevoelige wanden	0	0	Parabolisch	L/250	L/500
-	**-**	**-**	**mm**	**mm**	**-**	**-**	**-**

UNITY CHECK

Label	Toetsing	Combinatie	Artikel	UC max
C1	Doorsnede	Fu.C.1	NEN-EN1995-1-1#6.1.6 (6.11)	0.83
	Kip	Fu.C.1	NEN-EN1995-1-1#6.3.3 (6.33)	0.84
	Doorbuiging	Ka.C.5	NEN-EN1995#7.2|NEN-EN1990#A1.4.3(4)	0.98

8.5 Bijlage uitraai MatrixFrame berekening Pos 5

AFB. GEOMETRIE LIGGER

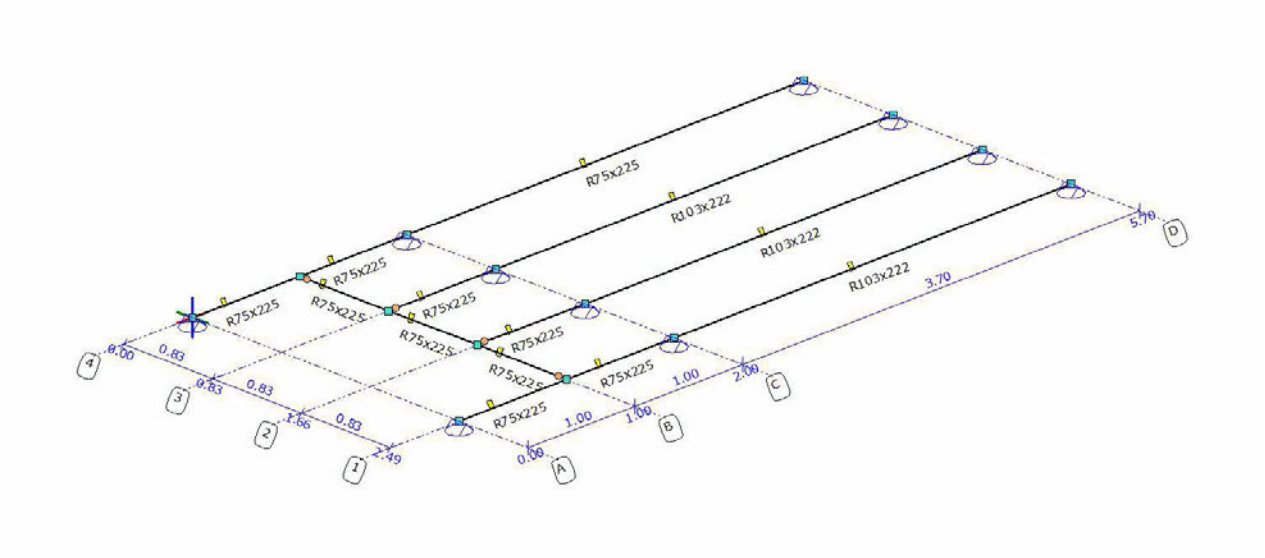

STAVEN

Staaf	Knoop B	Knoop								
E	X-B	Y-B	Z-B	X-E	Y-E	Z-E	Lengte	Profiel	Positie	
S1	K1	K2	0.000	0.000	0.000	1.000	0.000	0.000	1.000 P1	0.000 - L
(1.000)										
S2	K2	K3	1.000	0.000	0.000	2.000	0.000	0.000		
1.000	P1	0.000 - L(1.000)								
S3	K3	K4	2.000	0.000	0.000	5.700	0.000	0.000	3.700 P1	0.000 - L
(3.700)										
S4	K11	K12	0.000	2.490	0.000	1.000	2.490	0.000		
1.000	P1	0.000 - L(1.000)								
S5	K12	K13	1.000	2.490	0.000	2.000	2.490	0.000	1.000 P1	0.000 - L
(1.000)										
S6	K13	K14	2.000	2.490	0.000	5.700	2.490	0.000		
3.700	P2	0.000 - L(3.700)								
S7	K5	K6	1.000	0.830	0.000	2.000	0.830	0.000	1.000 P1	0.000 - L
(1.000)										
S8	K6	K7	2.000	0.830	0.000	5.700	0.830	0.000		
3.700	P2	0.000 - L(3.700)								
S9	K8	K9	1.000	1.660	0.000	2.000	1.660	0.000	1.000 P1	0.000 - L
(1.000)										
S10	K9	K10	2.000	1.660	0.000	5.700	1.660	0.000		
3.700	P2	0.000 - L(3.700)								
S11	K2	K5	1.000	0.000	0.000	1.000	0.830	0.000	0.830 P1	0.000 - L
(0.830)										
S12	K5	K8	1.000	0.830	0.000	1.000	1.660	0.000		
0.830	P1	0.000 - L(0.830)								
S13	K8	K12	1.000	1.660	0.000	1.000	2.490	0.000	0.830 P1	0.000 - L
(0.830)										
-	-	-	m	m	m	m	m	m	m -	-

SCHARNIEREN

Staaf	Positie	Oplegg.		Scharnier		Xr	Yr	Zr
S11	0.000	A1	vast	vast	vast	vast	vrij	vrij
S13	L(0.830)	A1	vast	vast	vast	vast	vrij	vrij

S7	0.000	A1	vast	vast	vast	vast	vrij	vrij
S9	0.000	A1	vast	vast	vast	vast	vrij	vrij
-	**m**	**-**	**kN/m**	**kN/m**	**kN/m**	**kNm/rad**	**kNm/rad**	**kNm/rad**

PROFIELEN

Profiel	Profielnaam	Oppervlakte	It	Iy	Iz	Materiaal	Hoek
P1	R75x225	1.6875e-02	2.4996e-05	7.1191e-05	7.9102e-06	C18	0.0
P2	R103x222	2.2866e-02	5.7205e-05	9.3911e-05	2.0215e-05	C18	0.0
-	**-**	**m2**	**m4**	**m4**	**m4**	**-**	**°**

PROFIELVORMEN

Profiel	Verl.									
h.	hB	hE	tf	tw	tf2	B	bL	bR	Raatl.	Hoogte
P1	Nee	0,225	0,225	0,0000	0,0000	0,0000	0,075	0,000	0,000 Nee	0,000
P2	Nee	0,222	0,222	0,0000	0,0000	0,0000	0,103	0,000	0,000 Nee	0,000
-	**-**	**m**	**m**	**m**	**m**	**m**	**m**	**m**	**m -**	**m**

MATERIALEN

Materiaalnaam	Poison	Dichtheid	E-Modulus	Uitzettingcoeff
C18	0.40	3.80	9.0000e+06	50.0000e-07
-	**-**	**kN/m3**	**kN/m2**	**C°m**

OPLEGGINGEN

Oplegging	Object	Positie			Z	Xr	Yr	Zr	HoekXr	HoekYr	H oekZr
O1	K1	0.000	vast	vast	vast	vast	vrij	vrij	0	0	0
O2	K3	0.000	vast	vast	vast	vast	vrij	vrij	0	0	0
O3	K4	0.000	vast	vast	vast	vast	vrij	vrij	0	0	0
O4	K6	0.000	vast	vast	vast	vast	vrij	vrij	0	0	0
O5	K7	0.000	vast	vast	vast	vast	vrij	vrij	0	0	0
O6	K9	0.000	vast	vast	vast	vast	vrij	vrij	0	0	0
O7	K10	0.000	vast	vast	vast	vast	vrij	vrij	0	0	0
O8	K11	0.000	vast	vast	vast	vast	vrij	vrij	0	0	0
O9	K13	0.000	vast	vast	vast	vast	vrij	vrij	0	0	0
O10	K14	0.000	vast	vast	vast	vast	vrij	vrij	0	0	0
-	**-**	**m**	**kN/m**	**kN/m**	**kN/m**	**kNm/rad**	**kNm/rad**	**kNm/rad**	**°**	**°**	**°**

BELASTINGSGEVALLEN TYPEN

Oplegg.	Staven	B.G.Type	Gunstig/Ong.	Element	Niveau	Veld	Psi0	Psi1	Cprob Psi2
	UGT/GGT								
B.G.1	Permanent	Permanent	-		N.v.t.	N.v.t.			
B.G.2	Verdeelde veranderlijke belasting	Verdeelde veranderlijke belasting	-	Cat. A) Vloeren	1	1	0.40	0.50	0.30
	1.00/1.00								
B.G.3	Verdeelde veranderlijke belasting	Verdeelde veranderlijke belasting	-	Cat. A) Vloeren	1	2	0.40	0.50	0.30
	1.00/1.00								
B.G.4	Geconcentreerde veranderlijke belasting	Geconcentreerde veranderlijke belasting	-	Cat. A) Vloeren	N.v.t.	N.v.t.	0.40	0.50	0.30

AFB. LASTEN B.G.1 PERMANENT

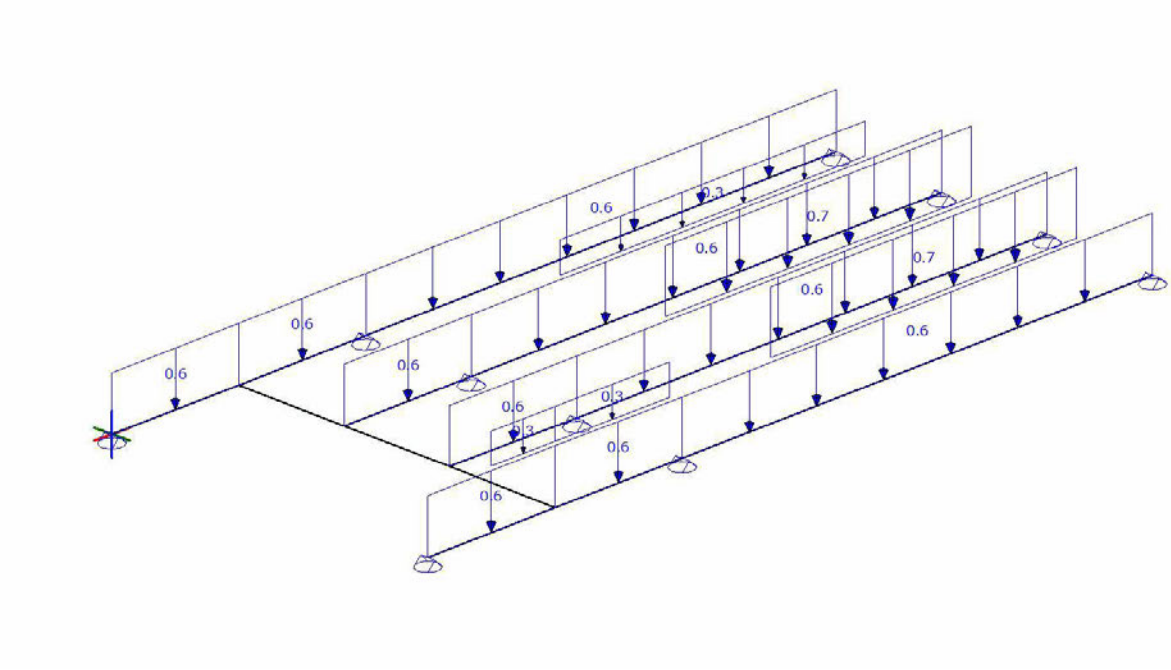

AFB. LASTEN B.G.2 VERDEELDE VERANDERLIJKE BELASTING

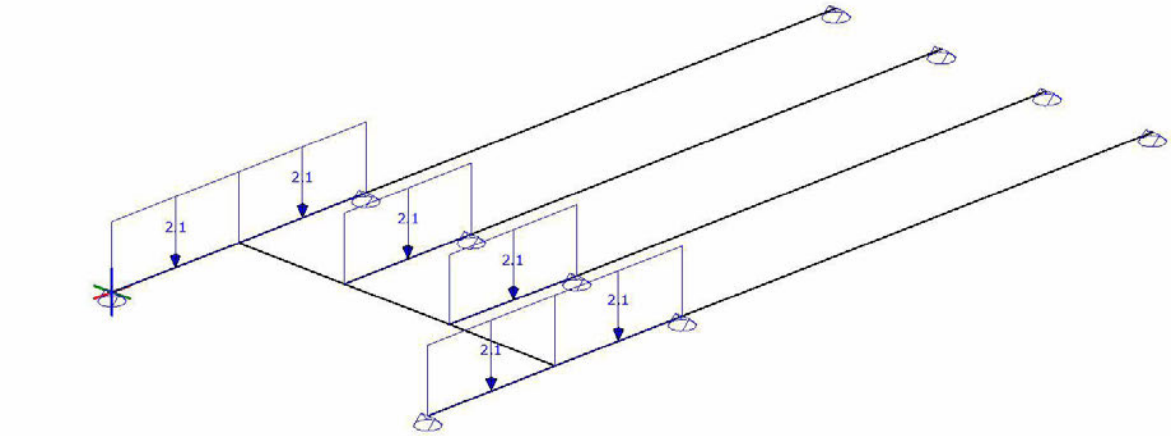

AFB. LASTEN B.G.3 VERDEELDE VERANDERLIJKE BELASTING

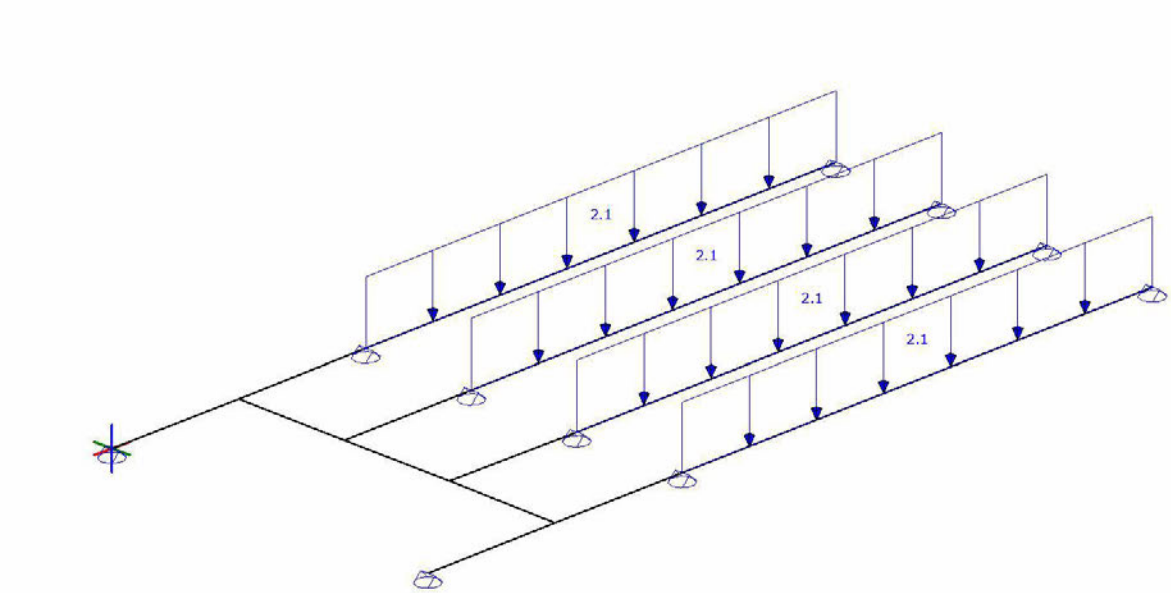

AFB. LASTEN B.G.4 GECONCENTREERDE VERANDERLIJKE BELASTING

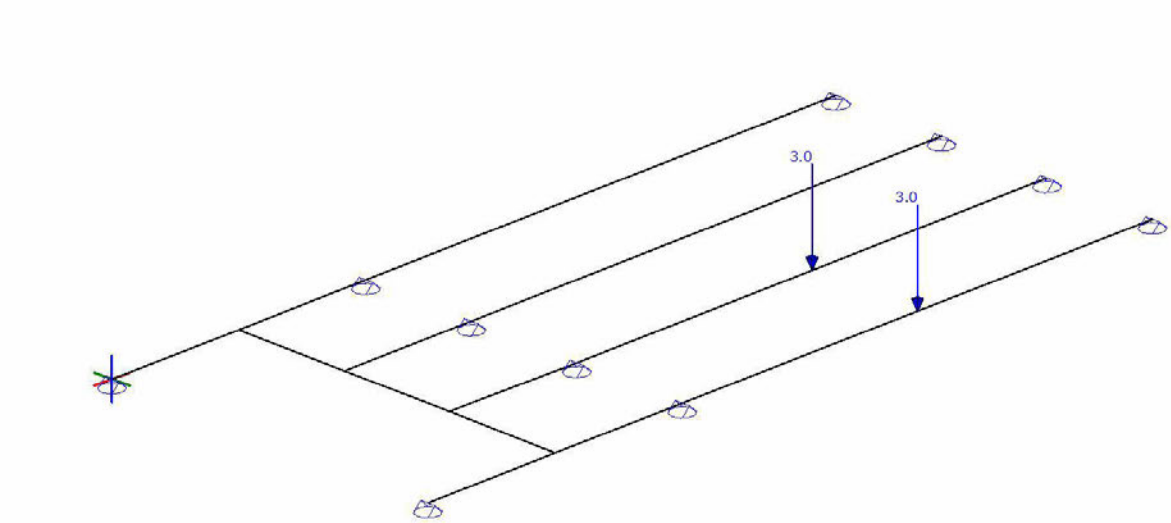

FUNDAMENTEEL BELASTINGSCOMBINATIES (TABEL)

B.G.	Omschrijving	Fu.C.1	Fu.C.2	Fu.C.3	Fu.C.4	Fu.C.5	Fu.C.6	Fu.C.7	Fu.C.8
B.G.1	Permanent	1.20	1.20	1.35	1.35	1.35	1.20	1.20	1.35
B.G.2	Verdeelde veranderlijke belasting	1.50	-	0.60	0.60	-	1.50	-	-

B.G.3 belasting	Verdeelde veranderlijke 1.50	-	0.60	-	0.60	-	1.50	-
B.G.4 belasting	Geconcentreerde veranderlijke -	1.50	-	-	-	-	-	0.60

KARAKTERISTIEK BELASTINGSCOMBINATIES (TABEL)

B.G.	Omschrijving	Ka.C.(w1)		Ka.C.1	Ka.C.2	Ka.C.3	Ka.C.4	Ka.C.5 Ka.C.6
B.G.1	Permanent	1.00	1.00	1.00	1.00	1.00	1.00	1.00
B.G.2	Verdeelde veranderlijke belasting	-	0.40	-	0.40	1.00	-	1.00
B.G.3	Verdeelde veranderlijke belasting	-	-	0.40	0.40	-	1.00	1.00
B.G.4	Geconcentreerde veranderlijke belasting	-	-	-	-	-	-	-

FREQUENT BELASTINGSCOMBINATIES (TABEL)

B.G.	Omschrijving	Fr.C.(w1)	Fr.C.1	Fr.C.2	Fr.C.3
B.G.1	Permanent	1.00	1.00	1.00	1.00
B.G.2	Verdeelde veranderlijke belasting	-	0.50	-	0.50
B.G.3	Verdeelde veranderlijke belasting	-	-	0.50	0.50
B.G.4	Geconcentreerde veranderlijke belasting	-	-	-	-

QUASI-PERMANENT BELASTINGSCOMBINATIES (TABEL)

B.G.	Omschrijving	Qu.C.1
B.G.1	Permanent	1.00
B.G.2	Verdeelde veranderlijke belasting	0.30
B.G.3	Verdeelde veranderlijke belasting	0.30
B.G.4	Geconcentreerde veranderlijke belasting	-

UITGANGSPUNTEN VAN DE ANALYSE

Lineaire Elastische Analyse uitgevoerd

AFB. FU.C. MOMENT (MY) OMHULLENDE Fundamenteel Belastingscombinaties

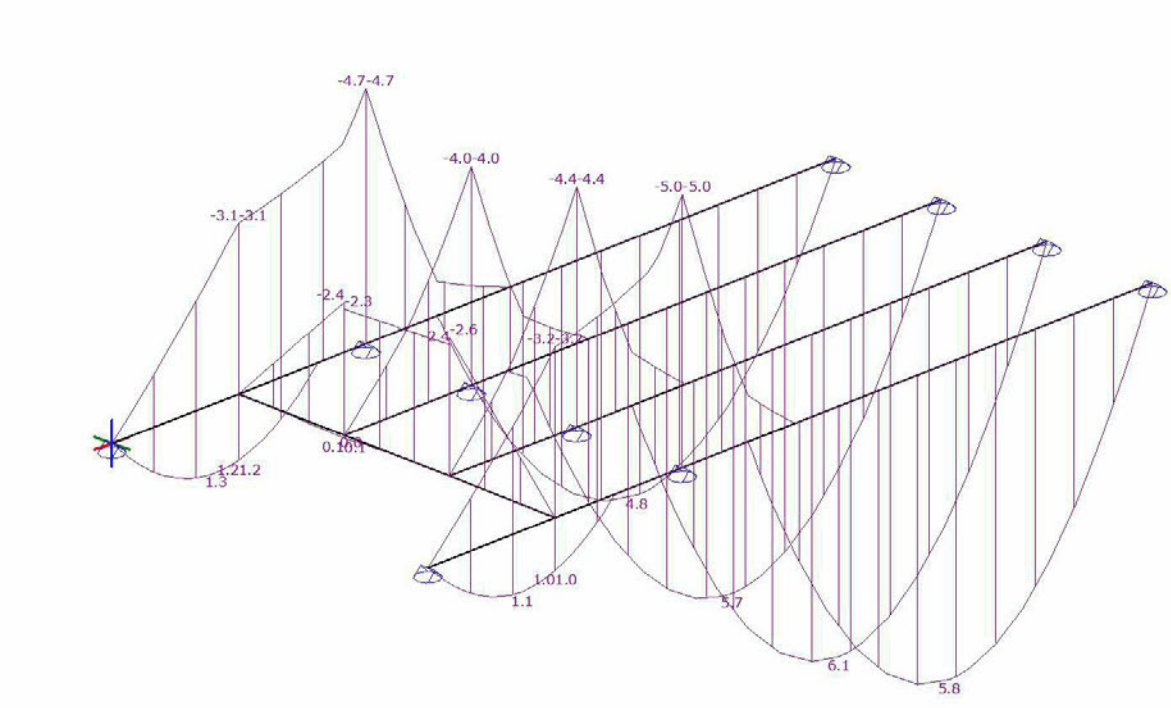

AFB. FU.C. DWARSKRACHT (VZ) OMHULLENDE Fundamenteel Belastingscombinaties

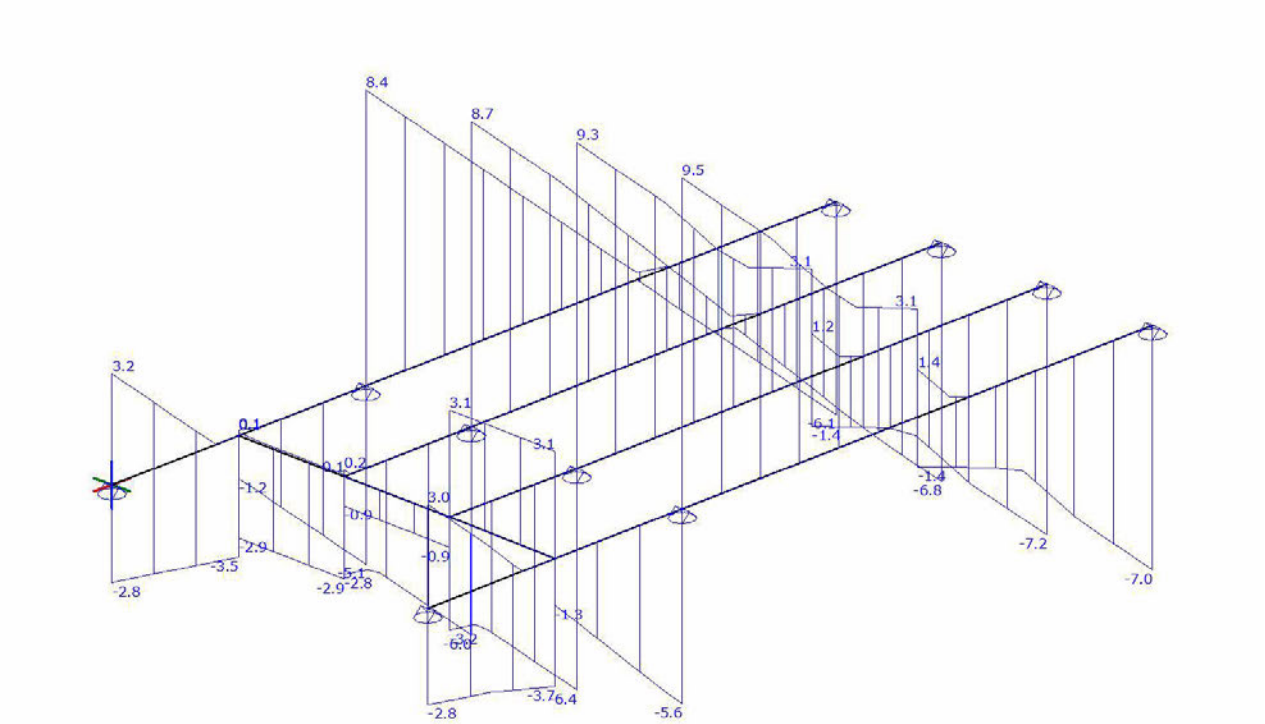

FU.C. STAAFKRACHTEN (MY, MZ)

Staaf	B.C.	Waarde	Mb	Mmax	xMmax	Me	x-M0	x-M0
S1	Fu.C.1	My	0.00	0.02	0.109	-1.52	0.218	0.000
		Mz	0.00			0.00	0.000	0.000
	Fu.C.2	My	0.00			-0.53	0.000	0.000
		Mz	0.00			0.00	0.000	0.000
	Fu.C.3	My	0.00	0.00	0.067	-0.89	0.134	0.000
		Mz	0.00			0.00	0.000	0.000
	Fu.C.4	My	0.00	0.37	0.603	0.21	0.000	0.000
		Mz	0.00			0.00	0.000	0.000
	Fu.C.5	My	0.00			-1.54	0.000	0.000
		Mz	0.00			0.00	0.000	0.000
	Fu.C.6	My	0.00	1.30	0.820	1.24	0.000	0.000
		Mz	0.00			0.00	0.000	0.000
	Fu.C.7	My	0.00			-3.15	0.000	0.000
		Mz	0.00			0.00	0.000	0.000
	Fu.C.8	My	0.00			-0.50	0.000	0.000
		Mz	0.00			0.00	0.000	0.000
S2	Fu.C.1	My	-1.52			-4.70	0.000	0.000
		Mz	0.00			0.00	0.000	0.000
	Fu.C.2	My	-0.54	-0.53	0.185	-0.76	0.000	0.000
		Mz	0.00			0.00	0.000	0.000
	Fu.C.3	My	-0.89			-2.46	0.000	0.000
		Mz	0.00			0.00	0.000	0.000
	Fu.C.4	My	0.21			-1.17	0.312	0.000
		Mz	0.00			0.00	0.000	0.000
	Fu.C.5	My	-1.54			-2.20	0.000	0.000

Staaf	B.C.	Waarde	Mb	Mmax	xMmax	Me	x-M0	x-M0
		Mz	0.00			0.00	0.000	0.000

	Fu.C.6	My	1.24			-1.46	0.626	0.000
		Mz	0.00			0.00	0.000	0.000
	Fu.C.7	My	-3.15			-4.04	0.000	0.000
		Mz	0.00			0.00	0.000	0.000
	Fu.C.8	My	-0.50	-0.50	0.006	-0.89	0.000	0.000
		Mz	0.00			0.00	0.000	0.000
S3	Fu.C.1	My	-4.70	4.49	2.177	0.00	0.655	0.000
		Mz	0.00			0.00	0.000	0.000
	Fu.C.2	My	-0.76	0.84	2.146	0.00	0.592	0.000
		Mz	0.00			0.00	0.000	0.000
	Fu.C.3	My	-2.46	2.39	2.174	0.00	0.648	0.000
		Mz	0.00			0.00	0.000	0.000
	Fu.C.4	My	-1.17	0.82	2.254	0.00	0.807	0.000
		Mz	0.00			0.00	0.000	0.000
	Fu.C.5	My	-2.20	2.50	2.139	0.00	0.579	0.000
		Mz	0.00			0.00	0.000	0.000
	Fu.C.6	My	-1.46	0.57	2.417	0.00	1.134	0.000
		Mz	0.00			0.00	0.000	0.000
	Fu.C.7	My	-4.04	4.77	2.132	0.00	0.563	0.000
		Mz	0.00			0.00	0.000	0.000
	Fu.C.8	My	-0.89	0.93	2.157	0.00	0.614	0.000
		Mz	0.00			0.00	0.000	0.000
S4	Fu.C.1	My	0.00	0.02	0.105	-1.58	0.209	0.000
		Mz	0.00			0.00	0.000	0.000
	Fu.C.2	My	0.00			-1.93	0.000	0.000
		Mz	0.00			0.00	0.000	0.000
	Fu.C.3	My	0.00	0.00	0.008	-1.07	0.016	0.000
		Mz	0.00			0.00	0.000	0.000
	Fu.C.4	My	0.00	0.26	0.504	-0.05	0.962	0.000
		Mz	0.00			0.00	0.000	0.000
	Fu.C.5	My	0.00			-1.70	0.000	0.000
		Mz	0.00			0.00	0.000	0.000
	Fu.C.6	My	0.00	1.12	0.739	0.97	0.000	0.000
		Mz	0.00			0.00	0.000	0.000
	Fu.C.7	My	0.00			-3.15	0.000	0.000
		Mz	0.00			0.00	0.000	0.000
	Fu.C.8	My	0.00			-1.21	0.000	0.000
		Mz	0.00			0.00	0.000	0.000
S5	Fu.C.1	My	-1.58			-5.04	0.000	0.000
		Mz	0.00			0.00	0.000	0.000
	Fu.C.2	My	-1.92			-3.12	0.000	0.000
		Mz	0.00			0.00	0.000	0.000
	Fu.C.3	My	-1.06			-3.07	0.000	0.000
		Mz	0.00			0.00	0.000	0.000
	Fu.C.4	My	-0.04			-1.94	0.000	0.000
		Mz	0.00			0.00	0.000	0.000
	Fu.C.5	My	-1.69			-2.75	0.000	0.000
		Mz	0.00			0.00	0.000	0.000
	Fu.C.6	My	0.97			-2.23	0.471	0.000
		Mz	0.00			0.00	0.000	0.000
	Fu.C.7	My	-3.15			-4.27	0.000	0.000
		Mz	0.00			0.00	0.000	0.000
	Fu.C.8	My	-1.20			-2.29	0.000	0.000
		Mz	0.00			0.00	0.000	0.000
S6	Fu.C.1	My	-5.04	5.50	2.145	0.00	0.609	0.000
		Mz	0.00			0.00	0.000	0.000
	Fu.C.2	My	-3.12	4.99	1.850	0.00	0.612	0.000
		Mz	0.00			0.00	0.000	0.000

Staaf	**B.C.**	**Waarde**	**Mb**	**Mmax**	**xMmax**	**Me**	**x-M0**	**x-M0**
S6	Fu.C.3	My	-3.07	3.44	2.137	0.00	0.607	0.000

		Mz	0.00			0.00	0.000	0.000
	Fu.C.4	My	-1.94	1.79	2.172	0.00	0.708	0.000
		Mz	0.00			0.00	0.000	0.000
	Fu.C.5	My	-2.75	3.57	2.108	0.00	0.548	0.000
		Mz	0.00			0.00	0.000	0.000
	Fu.C.6	My	-2.23	1.40	2.263	0.00	0.894	0.000
		Mz	0.00			0.00	0.000	0.000
	Fu.C.7	My	-4.27	5.84	2.100	0.00	0.517	0.000
		Mz	0.00			0.00	0.000	0.000
	Fu.C.8	My	-2.29	3.19	1.850	0.00	0.608	0.000
		Mz	0.00			0.00	0.000	0.000
S7	Fu.C.1	My	0.00			-4.02	0.000	0.000
		Mz	0.00			0.00	0.000	0.000
	Fu.C.2	My	0.00			-0.50	0.000	0.000
		Mz	0.00			0.00	0.000	0.000
	Fu.C.3	My	0.00			-2.25	0.000	0.000
		Mz	0.00			0.00	0.000	0.000
	Fu.C.4	My	0.00			-1.35	0.000	0.000
		Mz	0.00			0.00	0.000	0.000
	Fu.C.5	My	0.00			-1.91	0.000	0.000
		Mz	0.00			0.00	0.000	0.000
	Fu.C.6	My	0.00	0.00	0.049	-1.75	0.098	0.000
		Mz	0.00			0.00	0.000	0.000
	Fu.C.7	My	0.00			-3.16	0.000	0.000
		Mz	0.00			0.00	0.000	0.000
	Fu.C.8	My	0.00			-0.85	0.000	0.000
		Mz	0.00			0.00	0.000	0.000
S8	Fu.C.1	My	-4.02	5.36	2.106	0.00	0.521	0.000
		Mz	0.00			0.00	0.000	0.000
	Fu.C.2	My	-0.50	1.55	1.980	0.00	0.279	0.000
		Mz	0.00			0.00	0.000	0.000
	Fu.C.3	My	-2.25	3.13	2.097	0.00	0.511	0.000
		Mz	0.00			0.00	0.000	0.000
	Fu.C.4	My	-1.35	1.39	2.152	0.00	0.647	0.000
		Mz	0.00			0.00	0.000	0.000
	Fu.C.5	My	-1.91	3.28	2.060	0.00	0.435	0.000
		Mz	0.00			0.00	0.000	0.000
	Fu.C.6	My	-1.75	1.02	2.289	0.00	0.924	0.000
		Mz	0.00			0.00	0.000	0.000
	Fu.C.7	My	-3.16	5.73	2.052	0.00	0.411	0.000
		Mz	0.00			0.00	0.000	0.000
	Fu.C.8	My	-0.85	1.61	2.043	0.00	0.416	0.000
		Mz	0.00			0.00	0.000	0.000
S9	Fu.C.1	My	0.00			-4.41	0.000	0.000
		Mz	0.00			0.00	0.000	0.000
	Fu.C.2	My	0.00			-2.99	0.000	0.000
		Mz	0.00			0.00	0.000	0.000
	Fu.C.3	My	0.00			-2.68	0.000	0.000
		Mz	0.00			0.00	0.000	0.000
	Fu.C.4	My	0.00			-1.77	0.000	0.000
		Mz	0.00			0.00	0.000	0.000
	Fu.C.5	My	0.00			-2.35	0.000	0.000
		Mz	0.00			0.00	0.000	0.000
	Fu.C.6	My	0.00			-2.12	0.000	0.000
		Mz	0.00			0.00	0.000	0.000
	Fu.C.7	My	0.00			-3.57	0.000	0.000
		Mz	0.00			0.00	0.000	0.000
	Fu.C.8	My	0.00			-2.11	0.000	0.000

Staaf	**B.C.**	**Waarde**	**Mb**	**Mmax**	**xMmax**	**Me**	**x-M0**	**x-M0**
		Mz	0.00			0.00	0.000	0.000

S10	Fu.C.1	My	-4.41	5.77	2.108	0.00	0.535	0.000
		Mz	0.00			0.00	0.000	0.000
	Fu.C.2	My	-2.99	5.05	1.850	0.00	0.590	0.000
		Mz	0.00			0.00	0.000	0.000
	Fu.C.3	My	-2.68	3.60	2.102	0.00	0.535	0.000
		Mz	0.00			0.00	0.000	0.000
	Fu.C.4	My	-1.77	1.86	2.145	0.00	0.652	0.000
		Mz	0.00			0.00	0.000	0.000
	Fu.C.5	My	-2.35	3.75	2.071	0.00	0.470	0.000
		Mz	0.00			0.00	0.000	0.000
	Fu.C.6	My	-2.12	1.44	2.244	0.00	0.855	0.000
		Mz	0.00			0.00	0.000	0.000
	Fu.C.7	My	-3.57	6.14	2.059	0.00	0.434	0.000
		Mz	0.00			0.00	0.000	0.000
	Fu.C.8	My	-2.11	3.28	1.850	0.00	0.565	0.000
		Mz	0.00			0.00	0.000	0.000
S11	Fu.C.1	My	0.00			-1.84	0.000	0.000
		Mz	0.00			0.00	0.000	0.000
	Fu.C.2	My	0.00			-0.84	0.000	0.000
		Mz	0.00			0.00	0.000	0.000
	Fu.C.3	My	0.00			-1.14	0.000	0.000
		Mz	0.00			0.00	0.000	0.000
	Fu.C.4	My	0.00			-0.39	0.000	0.000
		Mz	0.00			0.00	0.000	0.000
	Fu.C.5	My	0.00			-1.38	0.000	0.000
		Mz	0.00			0.00	0.000	0.000
	Fu.C.6	My	0.00			0.05	0.000	0.000
		Mz	0.00			0.00	0.000	0.000
	Fu.C.7	My	0.00			-2.45	0.000	0.000
		Mz	0.00			0.00	0.000	0.000
	Fu.C.8	My	0.00			-0.74	0.000	0.000
		Mz	0.00			0.00	0.000	0.000
S12	Fu.C.1	My	-1.74			-1.85	0.000	0.000
		Mz	0.00			0.00	0.000	0.000
	Fu.C.2	My	-0.74			-1.46	0.000	0.000
		Mz	0.00			0.00	0.000	0.000
	Fu.C.3	My	-1.08			-1.20	0.000	0.000
		Mz	0.00			0.00	0.000	0.000
	Fu.C.4	My	-0.36			-0.48	0.000	0.000
		Mz	0.00			0.00	0.000	0.000
	Fu.C.5	My	-1.31			-1.43	0.000	0.000
		Mz	0.00			0.00	0.000	0.000
	Fu.C.6	My	0.06			-0.05	0.446	0.000
		Mz	0.00			0.00	0.000	0.000
	Fu.C.7	My	-2.32			-2.44	0.000	0.000
		Mz	0.00			0.00	0.000	0.000
	Fu.C.8	My	-0.68			-1.04	0.000	0.000
		Mz	0.00			0.00	0.000	0.000
S13	Fu.C.1	My	-1.94			0.00	0.000	0.000
		Mz	0.00			0.00	0.000	0.000
	Fu.C.2	My	-1.48			0.00	0.000	0.000
		Mz	0.00			0.00	0.000	0.000
	Fu.C.3	My	-1.25			0.00	0.000	0.000
		Mz	0.00			0.00	0.000	0.000
	Fu.C.4	My	-0.49			0.00	0.000	0.000
		Mz	0.00			0.00	0.000	0.000
	Fu.C.5	My	-1.50			0.00	0.000	0.000
		Mz	0.00			0.00	0.000	0.000

Staaf	**B.C.**	**Waarde**	**Mb**	**Mmax**	**xMmax**	**Me**	**x-M0**	**x-M0**
S13	Fu.C.6	My	-0.04			0.00	0.000	0.000

		Mz	0.00			0.00	0.000	0.000
	Fu.C.7	My	-2.56			0.00	0.000	0.000
		Mz	0.00			0.00	0.000	0.000
	Fu.C.8	My	-1.07			0.00	0.000	0.000
		Mz	0.00			0.00	0.000	0.000
-	**-**	**-**	**kNm**	**kNm**	**m**	**kNm**	**m**	**m**

FU.C. STAAFKRACHTEN (NX, VY, VZ, MX)

Staaf	B.C.	T/D	Nmax	Waarde	Vb	Vmax	Ve	Mxb	Mxe
S1	Fu.C.1	-	0.00	Vz	0.42	-3.45	-3.45	0.00	0.00
				Vy	0.00	0.00	0.00		
	Fu.C.2	-	0.00	Vz	-0.19	-0.88	-0.88	0.00	0.00
				Vy	0.00	0.00	0.00		
	Fu.C.3	-	0.00	Vz	0.14	-1.92	-1.92	0.00	0.00
				Vy	0.00	0.00	0.00		
	Fu.C.4	-	0.00	Vz	1.24	1.24	-0.82	0.00	0.00
				Vy	0.00	0.00	0.00		
	Fu.C.5	-	0.00	Vz	-1.15	-1.93	-1.93	0.00	0.00
				Vy	0.00	0.00	0.00		
	Fu.C.6	-	0.00	Vz	3.18	3.18	-0.70	0.00	0.00
				Vy	0.00	0.00	0.00		
	Fu.C.7	-	0.00	Vz	-2.80	-3.49	-3.49	0.00	0.00
				Vy	0.00	0.00	0.00		
	Fu.C.8	-	0.00	Vz	-0.11	-0.89	-0.89	0.00	0.00
				Vy	0.00	0.00	0.00		
S2	Fu.C.1	-	0.00	Vz	-1.24	-5.12	-5.12	0.00	0.00
				Vy	0.00	0.00	0.00		
	Fu.C.2	-	0.00	Vz	0.13	-0.57	-0.57	0.00	0.00
				Vy	0.00	0.00	0.00		
	Fu.C.3	-	0.00	Vz	-0.54	-2.60	-2.60	0.00	0.00
				Vy	0.00	0.00	0.00		
	Fu.C.4	-	0.00	Vz	-0.35	-2.41	-2.41	0.00	0.00
				Vy	0.00	0.00	0.00		
	Fu.C.5	-	0.00	Vz	-0.26	-1.05	-1.05	0.00	0.00
				Vy	0.00	0.00	0.00		
	Fu.C.6	-	0.00	Vz	-0.76	-4.64	-4.64	0.00	0.00
				Vy	0.00	0.00	0.00		
	Fu.C.7	-	0.00	Vz	-0.54	-1.24	-1.24	0.00	0.00
				Vy	0.00	0.00	0.00		
	Fu.C.8	-	0.00	Vz	0.00	-0.78	-0.78	0.00	0.00
				Vy	0.00	0.00	0.00		
S3	Fu.C.1	-	0.00	Vz	8.44	8.44	-5.90	0.00	0.00
				Vy	0.00	0.00	0.00		
	Fu.C.2	-	0.00	Vz	1.50	1.50	-1.08	0.00	0.00
				Vy	0.00	0.00	0.00		
	Fu.C.3	-	0.00	Vz	4.47	4.47	-3.14	0.00	0.00
				Vy	0.00	0.00	0.00		
	Fu.C.4	-	0.00	Vz	1.76	1.76	-1.13	0.00	0.00
				Vy	0.00	0.00	0.00		
	Fu.C.5	-	0.00	Vz	4.40	4.40	-3.21	0.00	0.00
				Vy	0.00	0.00	0.00		
	Fu.C.6	-	0.00	Vz	1.68	1.68	-0.89	0.00	0.00
				Vy	0.00	0.00	0.00		
	Fu.C.7	-	0.00	Vz	8.26	8.26	-6.08	0.00	0.00
				Vy	0.00	0.00	0.00		
	Fu.C.8	-	0.00	Vz	1.69	1.69	-1.21	0.00	0.00
				Vy	0.00	0.00	0.00		
S4	Fu.C.1	-	0.00	Vz	0.41	-3.67	-3.67	0.00	0.00
				Vy	0.00	0.00	0.00		
	Fu.C.2	-	0.00	Vz	-1.53	-2.43	-2.43	0.00	0.00
				Vy	0.00	0.00	0.00		

Staaf	B.C.	T/D	Nmax	Waarde	Vb	Vmax	Ve	Mxb	Mxe
S4	Fu.C.3	-	0.00	Vz	0.02	-2.26	-2.26	0.00	0.00
				Vy	0.00	0.00	0.00		
	Fu.C.4	-	0.00	Vz	1.04	-1.24	-1.24	0.00	0.00

				Vy	0.00	0.00	0.00		
	Fu.C.5	-	0.00	Vz	-1.25	-2.25	-2.25	0.00	0.00
				Vy	0.00	0.00	0.00		
	Fu.C.6	-	0.00	Vz	2.96	2.96	-1.12	0.00	0.00
				Vy	0.00	0.00	0.00		
	Fu.C.7	-	0.00	Vz	-2.76	-3.65	-3.65	0.00	0.00
				Vy	0.00	0.00	0.00		
	Fu.C.8	-	0.00	Vz	-0.76	-1.77	-1.77	0.00	0.00
				Vy	0.00	0.00	0.00		
S5	Fu.C.1	-	0.00	Vz	-1.33	-5.56	-5.56	0.00	0.00
				Vy	0.00	0.00	0.00		
	Fu.C.2	-	0.00	Vz	-0.65	-1.70	-1.70	0.00	0.00
				Vy	0.00	0.00	0.00		
	Fu.C.3	-	0.00	Vz	-0.75	-3.21	-3.21	0.00	0.00
				Vy	0.00	0.00	0.00		
	Fu.C.4	-	0.00	Vz	-0.65	-3.10	-3.10	0.00	0.00
				Vy	0.00	0.00	0.00		
	Fu.C.5	-	0.00	Vz	-0.45	-1.63	-1.63	0.00	0.00
				Vy	0.00	0.00	0.00		
	Fu.C.6	-	0.00	Vz	-1.07	-5.30	-5.30	0.00	0.00
				Vy	0.00	0.00	0.00		
	Fu.C.7	-	0.00	Vz	-0.57	-1.62	-1.62	0.00	0.00
				Vy	0.00	0.00	0.00		
	Fu.C.8	-	0.00	Vz	-0.48	-1.66	-1.66	0.00	0.00
				Vy	0.00	0.00	0.00		
S6	Fu.C.1	-	0.00	Vz	9.46	9.46	-6.79	0.00	0.00
				Vy	0.00	0.00	0.00		
	Fu.C.2	-	0.00	Vz	5.31	5.31	-3.67	0.00	0.00
				Vy	0.00	0.00	0.00		
	Fu.C.3	-	0.00	Vz	5.67	5.67	-4.07	0.00	0.00
				Vy	0.00	0.00	0.00		
	Fu.C.4	-	0.00	Vz	3.01	3.01	-2.02	0.00	0.00
				Vy	0.00	0.00	0.00		
	Fu.C.5	-	0.00	Vz	5.59	5.59	-4.16	0.00	0.00
				Vy	0.00	0.00	0.00		
	Fu.C.6	-	0.00	Vz	2.82	2.82	-1.67	0.00	0.00
				Vy	0.00	0.00	0.00		
	Fu.C.7	-	0.00	Vz	9.25	9.25	-7.00	0.00	0.00
				Vy	0.00	0.00	0.00		
	Fu.C.8	-	0.00	Vz	4.01	4.01	-2.83	0.00	0.00
				Vy	0.00	0.00	0.00		
S7	Fu.C.1	-	0.00	Vz	-2.08	-5.96	-5.96	0.10	0.10
				Vy	0.00	0.00	0.00		
	Fu.C.2	-	0.00	Vz	-0.15	-0.85	-0.85	0.10	0.10
				Vy	0.00	0.00	0.00		
	Fu.C.3	-	0.00	Vz	-1.23	-3.28	-3.28	0.06	0.06
				Vy	0.00	0.00	0.00		
	Fu.C.4	-	0.00	Vz	-0.32	-2.37	-2.37	0.03	0.03
				Vy	0.00	0.00	0.00		
	Fu.C.5	-	0.00	Vz	-1.52	-2.30	-2.30	0.08	0.08
				Vy	0.00	0.00	0.00		
	Fu.C.6	-	0.00	Vz	0.19	-3.69	-3.69	0.01	0.01
				Vy	0.00	0.00	0.00		
	Fu.C.7	-	0.00	Vz	-2.81	-3.51	-3.51	0.13	0.13
				Vy	0.00	0.00	0.00		
	Fu.C.8	-	0.00	Vz	-0.45	-1.24	-1.24	0.06	0.06
				Vy	0.00	0.00	0.00		
S8	Fu.C.1	-	0.00	Vz	8.72	8.72	-6.57	0.00	0.00
				Vy	0.00	0.00	0.00		
	Fu.C.2	-	0.00	Vz	1.89	1.89	-1.64	0.00	0.00
Staaf	**B.C.**	**T/D**	**Nmax**	**Waarde**	**Vb**	**Vmax**	**Ve**	**Mxb**	**Mxe**
				Vy	0.00	0.00	0.00		
	Fu.C.3	-	0.00	Vz	4.93	4.93	-3.74	0.00	0.00
				Vy	0.00	0.00	0.00		
	Fu.C.4	-	0.00	Vz	2.33	2.33	-1.63	0.00	0.00
				Vy	0.00	0.00	0.00		

	Fu.C.5	-	0.00	Vz	4.84	4.84	-3.83	0.00	0.00
				Vy	0.00	0.00	0.00		
	Fu.C.6	-	0.00	Vz	2.22	2.22	-1.31	0.00	0.00
				Vy	0.00	0.00	0.00		
	Fu.C.7	-	0.00	Vz	8.49	8.49	-6.81	0.00	0.00
				Vy	0.00	0.00	0.00		
	Fu.C.8	-	0.00	Vz	2.20	2.20	-1.77	0.00	0.00
				Vy	0.00	0.00	0.00		
S9	Fu.C.1	-	0.00	Vz	-2.48	-6.35	-6.35	-0.09	-0.09
				Vy	0.00	0.00	0.00		
	Fu.C.2	-	0.00	Vz	-2.64	-3.34	-3.34	-0.02	-0.02
				Vy	0.00	0.00	0.00		
	Fu.C.3	-	0.00	Vz	-1.66	-3.71	-3.71	-0.05	-0.05
				Vy	0.00	0.00	0.00		
	Fu.C.4	-	0.00	Vz	-0.74	-2.79	-2.79	-0.01	-0.01
				Vy	0.00	0.00	0.00		
	Fu.C.5	-	0.00	Vz	-1.95	-2.74	-2.74	-0.07	-0.07
				Vy	0.00	0.00	0.00		
	Fu.C.6	-	0.00	Vz	-0.18	-4.06	-4.06	0.01	0.01
				Vy	0.00	0.00	0.00		
	Fu.C.7	-	0.00	Vz	-3.22	-3.91	-3.91	-0.12	-0.12
				Vy	0.00	0.00	0.00		
	Fu.C.8	-	0.00	Vz	-1.72	-2.51	-2.51	-0.03	-0.03
				Vy	0.00	0.00	0.00		
S10	Fu.C.1	-	0.00	Vz	9.29	9.29	-6.96	0.00	0.00
				Vy	0.00	0.00	0.00		
	Fu.C.2	-	0.00	Vz	5.27	5.27	-3.71	0.00	0.00
				Vy	0.00	0.00	0.00		
	Fu.C.3	-	0.00	Vz	5.57	5.57	-4.17	0.00	0.00
				Vy	0.00	0.00	0.00		
	Fu.C.4	-	0.00	Vz	2.97	2.97	-2.07	0.00	0.00
				Vy	0.00	0.00	0.00		
	Fu.C.5	-	0.00	Vz	5.48	5.48	-4.27	0.00	0.00
				Vy	0.00	0.00	0.00		
	Fu.C.6	-	0.00	Vz	2.79	2.79	-1.69	0.00	0.00
				Vy	0.00	0.00	0.00		
	Fu.C.7	-	0.00	Vz	9.06	9.06	-7.19	0.00	0.00
				Vy	0.00	0.00	0.00		
	Fu.C.8	-	0.00	Vz	3.96	3.96	-2.88	0.00	0.00
				Vy	0.00	0.00	0.00		
S11	Fu.C.1	-	0.00	Vz	-2.21	-2.21	-2.21	0.00	0.00
				Vy	0.00	0.00	0.00		
	Fu.C.2	-	0.00	Vz	-1.01	-1.01	-1.01	0.01	0.01
				Vy	0.00	0.00	0.00		
	Fu.C.3	-	0.00	Vz	-1.37	-1.37	-1.37	0.00	0.00
				Vy	0.00	0.00	0.00		
	Fu.C.4	-	0.00	Vz	-0.46	-0.46	-0.46	0.00	0.00
				Vy	0.00	0.00	0.00		
	Fu.C.5	-	0.00	Vz	-1.67	-1.67	-1.67	0.00	0.00
				Vy	0.00	0.00	0.00		
	Fu.C.6	-	0.00	Vz	0.06	0.06	0.06	0.00	0.00
				Vy	0.00	0.00	0.00		
	Fu.C.7	-	0.00	Vz	-2.95	-2.95	-2.95	0.00	0.00
				Vy	0.00	0.00	0.00		
	Fu.C.8	-	0.00	Vz	-0.89	-0.89	-0.89	0.01	0.01
				Vy	0.00	0.00	0.00		
S12	Fu.C.1	-	0.00	Vz	-0.13	-0.13	-0.13	0.00	0.00
				Vy	0.00	0.00	0.00		
Staaf	**B.C.**	**T/D**	**Nmax**	**Waarde**	**Vb**	**Vmax**	**Ve**	**Mxb**	**Mxe**
S12	Fu.C.2	-	0.00	Vz	-0.86	-0.86	-0.86	0.01	0.01
				Vy	0.00	0.00	0.00		
	Fu.C.3	-	0.00	Vz	-0.15	-0.15	-0.15	0.00	0.00
				Vy	0.00	0.00	0.00		
	Fu.C.4	-	0.00	Vz	-0.15	-0.15	-0.15	0.00	0.00
				Vy	0.00	0.00	0.00		
	Fu.C.5	-	0.00	Vz	-0.15	-0.15	-0.15	0.00	0.00

				Vy	0.00	0.00	0.00		
	Fu.C.6	-	0.00	Vz	-0.13	-0.13	-0.13	0.00	0.00
				Vy	0.00	0.00	0.00		
	Fu.C.7	-	0.00	Vz	-0.14	-0.14	-0.14	0.00	0.00
				Vy	0.00	0.00	0.00		
	Fu.C.8	-	0.00	Vz	-0.44	-0.44	-0.44	0.01	0.01
				Vy	0.00	0.00	0.00		
S13	Fu.C.1	-	0.00	Vz	2.34	2.34	2.34	0.00	0.00
				Vy	0.00	0.00	0.00		
	Fu.C.2	-	0.00	Vz	1.78	1.78	1.78	0.01	0.01
				Vy	0.00	0.00	0.00		
	Fu.C.3	-	0.00	Vz	1.51	1.51	1.51	0.00	0.00
				Vy	0.00	0.00	0.00		
	Fu.C.4	-	0.00	Vz	0.59	0.59	0.59	0.00	0.00
				Vy	0.00	0.00	0.00		
	Fu.C.5	-	0.00	Vz	1.81	1.81	1.81	0.00	0.00
				Vy	0.00	0.00	0.00		
	Fu.C.6	-	0.00	Vz	0.05	0.05	0.05	0.00	0.00
				Vy	0.00	0.00	0.00		
	Fu.C.7	-	0.00	Vz	3.08	3.08	3.08	0.00	0.00
				Vy	0.00	0.00	0.00		
	Fu.C.8	-	0.00	Vz	1.28	1.28	1.28	0.01	0.01
				Vy	0.00	0.00	0.00		
-	**-**	**-**	**kN**	**-**	**kN**	**kN**	**kN**	**kNm**	**kNm**

AFB. FU.C. OPLEGREACTIES OMHULLENDE Fundamenteel Belastingscombinaties

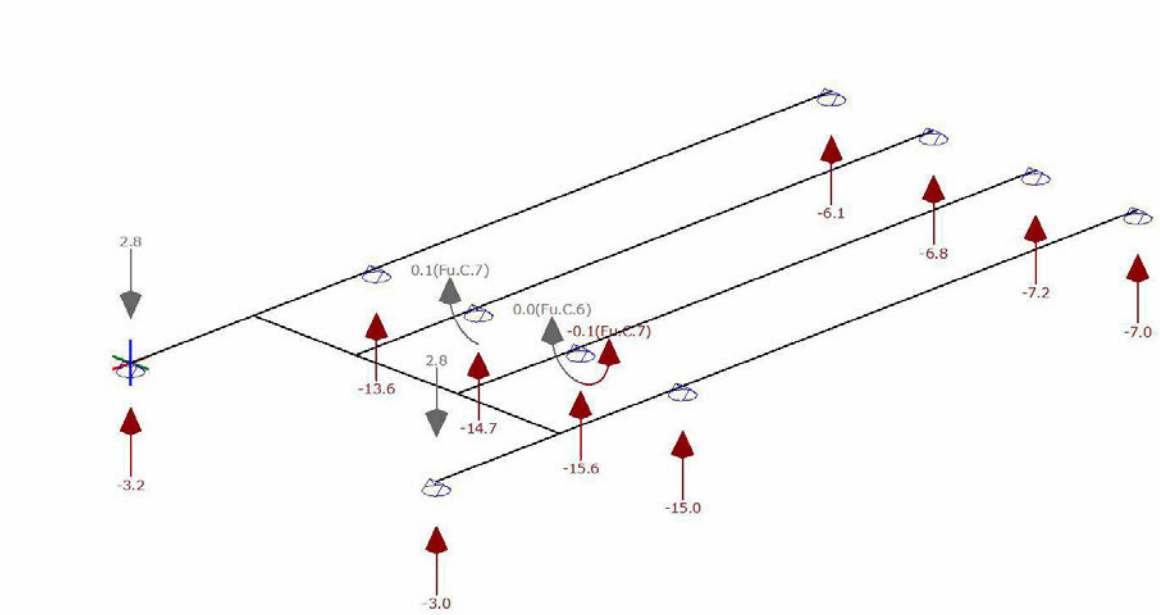

FU.C. OPLEGREACTIES

B.C.	Oplegging	Knoop	X	Y	Z	Mx	My	Mz
Fu.C.1	O1	K1	0.00	0.00	-0.42	0.00	0.00	0.00
Fu.C.1	O2	K3	0.00	0.00	-13.56	0.00	0.00	0.00
Fu.C.1	O3	K4	0.00	0.00	-5.90	0.00	0.00	0.00
Fu.C.1	O4	K6	0.00	0.00	-14.68	0.10	0.00	0.00
Fu.C.1	O5	K7	0.00	0.00	-6.57	0.00	0.00	0.00
Fu.C.1	O6	K9	0.00	0.00	-15.64	-0.09	0.00	0.00
Fu.C.1	O7	K10	0.00	0.00	-6.96	0.00	0.00	0.00

Fu.C.1	O8	K11	0.00	0.00	-0.41	0.00	0.00	0.00
Fu.C.1	O9	K13	0.00	0.00	-15.02	0.00	0.00	0.00
Fu.C.1	O10	K14	0.00	0.00	-6.79	0.00	0.00	0.00
	Som Reacties		**0.00**	**0.00**	**-85.95**			
	Som Lasten		**0.00**	**0.00**	**85.95**			
Fu.C.2	O1	K1	0.00	0.00	0.19	0.00	0.00	0.00
Fu.C.2	O2	K3	0.00	0.00	-2.06	0.00	0.00	0.00
Fu.C.2	O3	K4	0.00	0.00	-1.08	0.00	0.00	0.00
Fu.C.2	O4	K6	0.00	0.00	-2.74	0.10	0.00	0.00
Fu.C.2	O5	K7	0.00	0.00	-1.64	0.00	0.00	0.00
Fu.C.2	O6	K9	0.00	0.00	-8.61	-0.02	0.00	0.00
Fu.C.2	O7	K10	0.00	0.00	-3.71	0.00	0.00	0.00
Fu.C.2	O8	K11	0.00	0.00	1.53	0.00	0.00	0.00
Fu.C.2	O9	K13	0.00	0.00	-7.01	0.00	0.00	0.00
Fu.C.2	O10	K14	0.00	0.00	-3.67	0.00	0.00	0.00
	Som Reacties		**0.00**	**0.00**	**-28.81**			
	Som Lasten		**0.00**	**0.00**	**28.81**			
Fu.C.3	O1	K1	0.00	0.00	-0.14	0.00	0.00	0.00
Fu.C.3	O2	K3	0.00	0.00	-7.07	0.00	0.00	0.00
Fu.C.3	O3	K4	0.00	0.00	-3.14	0.00	0.00	0.00
Fu.C.3	O4	K6	0.00	0.00	-8.21	0.06	0.00	0.00
Fu.C.3	O5	K7	0.00	0.00	-3.74	0.00	0.00	0.00
Fu.C.3	O6	K9	0.00	0.00	-9.28	-0.05	0.00	0.00
Fu.C.3	O7	K10	0.00	0.00	-4.17	0.00	0.00	0.00
Fu.C.3	O8	K11	0.00	0.00	-0.02	0.00	0.00	0.00
Fu.C.3	O9	K13	0.00	0.00	-8.88	0.00	0.00	0.00
Fu.C.3	O10	K14	0.00	0.00	-4.07	0.00	0.00	0.00
	Som Reacties		**0.00**	**0.00**	**-48.71**			
	Som Lasten		**0.00**	**0.00**	**48.71**			
Fu.C.4	O1	K1	0.00	0.00	-1.24	0.00	0.00	0.00
Fu.C.4	O2	K3	0.00	0.00	-4.17	0.00	0.00	0.00
Fu.C.4	O3	K4	0.00	0.00	-1.13	0.00	0.00	0.00
Fu.C.4	O4	K6	0.00	0.00	-4.71	0.03	0.00	0.00
Fu.C.4	O5	K7	0.00	0.00	-1.63	0.00	0.00	0.00
Fu.C.4	O6	K9	0.00	0.00	-5.76	-0.01	0.00	0.00
Fu.C.4	O7	K10	0.00	0.00	-2.07	0.00	0.00	0.00
Fu.C.4	O8	K11	0.00	0.00	-1.04	0.00	0.00	0.00
Fu.C.4	O9	K13	0.00	0.00	-6.12	0.00	0.00	0.00
Fu.C.4	O10	K14	0.00	0.00	-2.02	0.00	0.00	0.00
	Som Reacties		**0.00**	**0.00**	**-29.89**			
	Som Lasten		**0.00**	**0.00**	**29.89**			
Fu.C.5	O1	K1	0.00	0.00	1.15	0.00	0.00	0.00
Fu.C.5	O2	K3	0.00	0.00	-5.44	0.00	0.00	0.00
Fu.C.5	O3	K4	0.00	0.00	-3.21	0.00	0.00	0.00
Fu.C.5	O4	K6	0.00	0.00	-7.14	0.08	0.00	0.00
Fu.C.5	O5	K7	0.00	0.00	-3.83	0.00	0.00	0.00
Fu.C.5	O6	K9	0.00	0.00	-8.21	-0.07	0.00	0.00
Fu.C.5	O7	K10	0.00	0.00	-4.27	0.00	0.00	0.00
Fu.C.5	O8	K11	0.00	0.00	1.25	0.00	0.00	0.00
Fu.C.5	O9	K13	0.00	0.00	-7.22	0.00	0.00	0.00
Fu.C.5	O10	K14	0.00	0.00	-4.16	0.00	0.00	0.00
	Som Reacties		**0.00**	**0.00**	**-41.08**			
	Som Lasten		**0.00**	**0.00**	**41.08**			
Fu.C.6	O1	K1	0.00	0.00	-3.18	0.00	0.00	0.00

B.C.	**Oplegging**	**Knoop**	**X**	**Y**	**Z**	**Mx**	**My**	**Mz**
Fu.C.6	O2	K3	0.00	0.00	-6.32	0.00	0.00	0.00
Fu.C.6	O3	K4	0.00	0.00	-0.89	0.00	0.00	0.00
Fu.C.6	O4	K6	0.00	0.00	-5.91	0.01	0.00	0.00
Fu.C.6	O5	K7	0.00	0.00	-1.31	0.00	0.00	0.00
Fu.C.6	O6	K9	0.00	0.00	-6.84	0.01	0.00	0.00
Fu.C.6	O7	K10	0.00	0.00	-1.69	0.00	0.00	0.00
Fu.C.6	O8	K11	0.00	0.00	-2.96	0.00	0.00	0.00
Fu.C.6	O9	K13	0.00	0.00	-8.12	0.00	0.00	0.00

Fu.C.6	O10	K14	0.00	0.00	-1.67	0.00	0.00	0.00
	Som Reacties		**0.00**	**0.00**	**-38.89**			
	Som Lasten		**0.00**	**0.00**	**38.89**			
Fu.C.7	O1	K1	0.00	0.00	2.80	0.00	0.00	0.00
Fu.C.7	O2	K3	0.00	0.00	-9.51	0.00	0.00	0.00
Fu.C.7	O3	K4	0.00	0.00	-6.08	0.00	0.00	0.00
Fu.C.7	O4	K6	0.00	0.00	-12.00	0.13	0.00	0.00
Fu.C.7	O5	K7	0.00	0.00	-6.81	0.00	0.00	0.00
Fu.C.7	O6	K9	0.00	0.00	-12.98	-0.12	0.00	0.00
Fu.C.7	O7	K10	0.00	0.00	-7.19	0.00	0.00	0.00
Fu.C.7	O8	K11	0.00	0.00	2.76	0.00	0.00	0.00
Fu.C.7	O9	K13	0.00	0.00	-10.87	0.00	0.00	0.00
Fu.C.7	O10	K14	0.00	0.00	-7.00	0.00	0.00	0.00
	Som Reacties		**0.00**	**0.00**	**-66.87**			
	Som Lasten		**0.00**	**0.00**	**66.87**			
Fu.C.8	O1	K1	0.00	0.00	0.11	0.00	0.00	0.00
Fu.C.8	O2	K3	0.00	0.00	-2.47	0.00	0.00	0.00
Fu.C.8	O3	K4	0.00	0.00	-1.21	0.00	0.00	0.00
Fu.C.8	O4	K6	0.00	0.00	-3.43	0.06	0.00	0.00
Fu.C.8	O5	K7	0.00	0.00	-1.77	0.00	0.00	0.00
Fu.C.8	O6	K9	0.00	0.00	-6.47	-0.03	0.00	0.00
Fu.C.8	O7	K10	0.00	0.00	-2.88	0.00	0.00	0.00
Fu.C.8	O8	K11	0.00	0.00	0.76	0.00	0.00	0.00
Fu.C.8	O9	K13	0.00	0.00	-5.67	0.00	0.00	0.00
Fu.C.8	O10	K14	0.00	0.00	-2.83	0.00	0.00	0.00
	Som Reacties		**0.00**	**0.00**	**-25.86**			
	Som Lasten		**0.00**	**0.00**	**25.86**			
-	**-**	**-**	**kN**	**kN**	**kN**	**kNm**	**kNm**	**kNm**

B.G. OPLEGREACTIES

B.G.	**Oplegging**	**Knoop**	**X**	**Y**	**Z**	**Mx**	**My**	**Mz**
B.G.1	O1	K1	0.00	0.00	0.04	0.00	0.00	0.00
B.G.1	O2	K3	0.00	0.00	-1.89	0.00	0.00	0.00
B.G.1	O3	K4	0.00	0.00	-0.89	0.00	0.00	0.00
B.G.1	O4	K6	0.00	0.00	-2.69	0.03	0.00	0.00
B.G.1	O5	K7	0.00	0.00	-1.28	0.00	0.00	0.00
B.G.1	O6	K9	0.00	0.00	-3.48	-0.02	0.00	0.00
B.G.1	O7	K10	0.00	0.00	-1.60	0.00	0.00	0.00
B.G.1	O8	K11	0.00	0.00	0.17	0.00	0.00	0.00
B.G.1	O9	K13	0.00	0.00	-3.30	0.00	0.00	0.00
B.G.1	O10	K14	0.00	0.00	-1.56	0.00	0.00	0.00
	Som Reacties		**0.00**	**0.00**	**-16.49**			
	Som Lasten		**0.00**	**0.00**	**16.49**			
B.G.2	O1	K1	0.00	0.00	-2.15	0.00	0.00	0.00
B.G.2	O2	K3	0.00	0.00	-2.70	0.00	0.00	0.00
B.G.2	O3	K4	0.00	0.00	0.12	0.00	0.00	0.00
B.G.2	O4	K6	0.00	0.00	-1.78	-0.02	0.00	0.00
B.G.2	O5	K7	0.00	0.00	0.15	0.00	0.00	0.00
B.G.2	O6	K9	0.00	0.00	-1.78	0.02	0.00	0.00
B.G.2	O7	K10	0.00	0.00	0.15	0.00	0.00	0.00
B.G.2	O8	K11	0.00	0.00	-2.11	0.00	0.00	0.00
B.G.2	O9	K13	0.00	0.00	-2.77	0.00	0.00	0.00
B.G.2	O10	K14	0.00	0.00	0.14	0.00	0.00	0.00
	Som Reacties		**0.00**	**0.00**	**-12.72**			

B.G.	**Oplegging**	**Knoop**	**X**	**Y**	**Z**	**Mx**	**My**	**Mz**
	Som Lasten		**0.00**	**0.00**	**12.72**			
B.G.3	O1	K1	0.00	0.00	1.84	0.00	0.00	0.00
B.G.3	O2	K3	0.00	0.00	-4.82	0.00	0.00	0.00
B.G.3	O3	K4	0.00	0.00	-3.34	0.00	0.00	0.00
B.G.3	O4	K6	0.00	0.00	-5.84	0.06	0.00	0.00
B.G.3	O5	K7	0.00	0.00	-3.51	0.00	0.00	0.00
B.G.3	O6	K9	0.00	0.00	-5.87	-0.07	0.00	0.00
B.G.3	O7	K10	0.00	0.00	-3.51	0.00	0.00	0.00
B.G.3	O8	K11	0.00	0.00	1.70	0.00	0.00	0.00

B.G.3	O9	K13	0.00	0.00	-4.61	0.00	0.00	0.00
B.G.3	O10	K14	0.00	0.00	-3.41	0.00	0.00	0.00
	Som Reacties		**0.00**	**0.00**	**-31.38**			
	Som Lasten		**0.00**	**0.00**	**31.38**			
B.G.4	O1	K1	0.00	0.00	0.09	0.00	0.00	0.00
B.G.4	O2	K3	0.00	0.00	0.14	0.00	0.00	0.00
B.G.4	O3	K4	0.00	0.00	-0.01	0.00	0.00	0.00
B.G.4	O4	K6	0.00	0.00	0.33	0.04	0.00	0.00
B.G.4	O5	K7	0.00	0.00	-0.07	0.00	0.00	0.00
B.G.4	O6	K9	0.00	0.00	-2.95	0.00	0.00	0.00
B.G.4	O7	K10	0.00	0.00	-1.19	0.00	0.00	0.00
B.G.4	O8	K11	0.00	0.00	0.89	0.00	0.00	0.00
B.G.4	O9	K13	0.00	0.00	-2.03	0.00	0.00	0.00
B.G.4	O10	K14	0.00	0.00	-1.20	0.00	0.00	0.00
	Som Reacties		**0.00**	**0.00**	**-6.00**			
	Som Lasten		**0.00**	**0.00**	**6.00**			
-	**-**	**-**	**kN**	**kN**	**kN**	**kNm**	**kNm**	**kNm**

AFB. KA.C. VERPLAATSINGEN OMHULLENDE Karakteristiek Belastingscombinaties

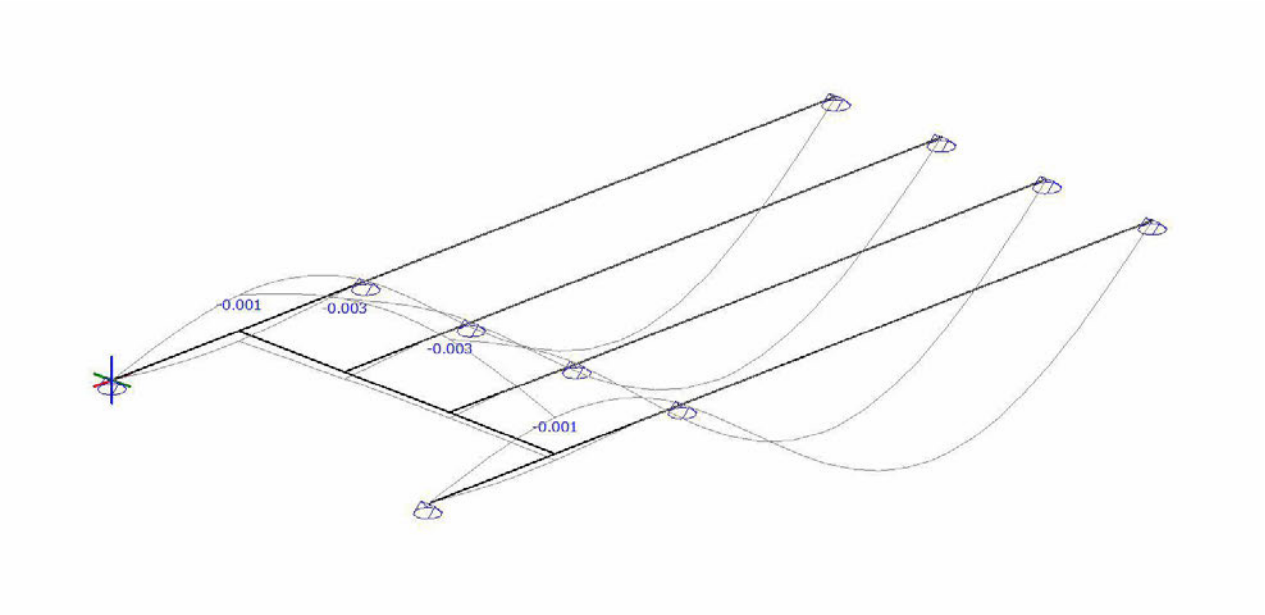

KA.C. KNOOPVERPLAATSINGEN

Knoop	B.C.	X	Y	Z	Xr	Yr	Zr
K1	Ka.C.(w1)	0.0000	0.0000	0.0000	0.000e-03	0.267e-03	0.000e-03
	Ka.C.1	0.0000	0.0000	0.0000	0.000e-03	-0.160e-03	0.000e-03
	Ka.C.2	0.0000	0.0000	0.0000	0.000e-03	0.952e-03	0.000e-03
	Ka.C.3	0.0000	0.0000	0.0000	0.000e-03	0.525e-03	0.000e-03
	Ka.C.4	0.0000	0.0000	0.0000	0.000e-03	-0.800e-03	0.000e-03

Knoop	B.C.	X	Y	Z	Xr	Yr	Zr
K1	Ka.C.5	0.0000	0.0000	0.0000	0.000e-03	1.980e-03	0.000e-03
	Ka.C.6	0.0000	0.0000	0.0000	0.000e-03	0.913e-03	0.000e-03
K2	Ka.C.(w1)	0.0000	0.0000	-0.0002	0.000e-03	0.088e-03	0.000e-03
	Ka.C.1	0.0000	0.0000	0.0000	0.000e-03	0.111e-03	0.000e-03
	Ka.C.2	0.0000	0.0000	-0.0007	0.000e-03	0.200e-03	0.000e-03
	Ka.C.3	0.0000	0.0000	-0.0005	0.000e-03	0.223e-03	0.000e-03
	Ka.C.4	0.0000	0.0000	0.0004	0.000e-03	0.145e-03	0.000e-03
	Ka.C.5	0.0000	0.0000	-0.0015	0.000e-03	0.368e-03	0.000e-03

	Ka.C.6	0.0000	0.0000	-0.0008	0.000e-03	0.425e-03	0.000e-03
K3	Ka.C.(w1)	0.0000	0.0000	0.0000	0.000e-03	-0.617e-03	0.000e-03
	Ka.C.1	0.0000	0.0000	0.0000	0.000e-03	-0.281e-03	0.000e-03
	Ka.C.2	0.0000	0.0000	0.0000	0.000e-03	-1.751e-03	0.000e-03
	Ka.C.3	0.0000	0.0000	0.0000	0.000e-03	-1.415e-03	0.000e-03
	Ka.C.4	0.0000	0.0000	0.0000	0.000e-03	0.223e-03	0.000e-03
	Ka.C.5	0.0000	0.0000	0.0000	0.000e-03	-3.451e-03	0.000e-03
	Ka.C.6	0.0000	0.0000	0.0000	0.000e-03	-2.611e-03	0.000e-03
K4	Ka.C.(w1)	0.0000	0.0000	0.0000	0.000e-03	1.264e-03	0.000e-03
	Ka.C.1	0.0000	0.0000	0.0000	0.000e-03	1.096e-03	0.000e-03
	Ka.C.2	0.0000	0.0000	0.0000	0.000e-03	3.227e-03	0.000e-03
	Ka.C.3	0.0000	0.0000	0.0000	0.000e-03	3.059e-03	0.000e-03
	Ka.C.4	0.0000	0.0000	0.0000	0.000e-03	0.844e-03	0.000e-03
	Ka.C.5	0.0000	0.0000	0.0000	0.000e-03	6.173e-03	0.000e-03
	Ka.C.6	0.0000	0.0000	0.0000	0.000e-03	5.752e-03	0.000e-03
K5	Ka.C.(w1)	0.0000	0.0000	-0.0007	0.377e-03	0.109e-03	0.000e-03
	Ka.C.1	0.0000	0.0000	-0.0003	0.281e-03	0.133e-03	0.000e-03
	Ka.C.2	0.0000	0.0000	-0.0016	0.672e-03	0.216e-03	0.000e-03
	Ka.C.3	0.0000	0.0000	-0.0012	0.576e-03	0.241e-03	0.000e-03
	Ka.C.4	0.0000	0.0000	0.0003	0.138e-03	0.170e-03	0.000e-03
	Ka.C.5	0.0000	0.0000	-0.0030	1.114e-03	0.377e-03	0.000e-03
	Ka.C.6	0.0000	0.0000	-0.0020	0.874e-03	0.438e-03	0.000e-03
K6	Ka.C.(w1)	0.0000	0.0000	0.0000	0.000e-03	-1.049e-03	0.000e-03
	Ka.C.1	0.0000	0.0000	0.0000	0.000e-03	-0.716e-03	0.000e-03
	Ka.C.2	0.0000	0.0000	0.0000	0.000e-03	-2.283e-03	0.000e-03
	Ka.C.3	0.0000	0.0000	0.0000	0.000e-03	-1.950e-03	0.000e-03
	Ka.C.4	0.0000	0.0000	0.0000	0.000e-03	-0.216e-03	0.000e-03
	Ka.C.5	0.0000	0.0000	0.0000	0.000e-03	-4.134e-03	0.000e-03
	Ka.C.6	0.0000	0.0000	0.0000	0.000e-03	-3.302e-03	0.000e-03
K7	Ka.C.(w1)	0.0000	0.0000	0.0000	0.000e-03	1.599e-03	0.000e-03
	Ka.C.1	0.0000	0.0000	0.0000	0.000e-03	1.433e-03	0.000e-03
	Ka.C.2	0.0000	0.0000	0.0000	0.000e-03	3.275e-03	0.000e-03
	Ka.C.3	0.0000	0.0000	0.0000	0.000e-03	3.109e-03	0.000e-03
	Ka.C.4	0.0000	0.0000	0.0000	0.000e-03	1.183e-03	0.000e-03
	Ka.C.5	0.0000	0.0000	0.0000	0.000e-03	5.789e-03	0.000e-03
	Ka.C.6	0.0000	0.0000	0.0000	0.000e-03	5.373e-03	0.000e-03
K8	Ka.C.(w1)	0.0000	0.0000	-0.0008	-0.247e-03	0.130e-03	0.000e-03
	Ka.C.1	0.0000	0.0000	-0.0004	-0.141e-03	0.156e-03	0.000e-03
	Ka.C.2	0.0000	0.0000	-0.0017	-0.574e-03	0.233e-03	0.000e-03
	Ka.C.3	0.0000	0.0000	-0.0013	-0.469e-03	0.259e-03	0.000e-03
	Ka.C.4	0.0000	0.0000	0.0002	0.017e-03	0.194e-03	0.000e-03
	Ka.C.5	0.0000	0.0000	-0.0030	-1.065e-03	0.387e-03	0.000e-03
	Ka.C.6	0.0000	0.0000	-0.0020	-0.802e-03	0.451e-03	0.000e-03
K9	Ka.C.(w1)	0.0000	0.0000	0.0000	0.000e-03	-1.274e-03	0.000e-03
	Ka.C.1	0.0000	0.0000	0.0000	0.000e-03	-0.944e-03	0.000e-03
	Ka.C.2	0.0000	0.0000	0.0000	0.000e-03	-2.499e-03	0.000e-03
	Ka.C.3	0.0000	0.0000	0.0000	0.000e-03	-2.169e-03	0.000e-03

Knoop	**B.C.**	**X**	**Y**	**Z**	**Xr**	**Yr**	**Zr**
K9	Ka.C.4	0.0000	0.0000	0.0000	0.000e-03	-0.450e-03	0.000e-03
	Ka.C.5	0.0000	0.0000	0.0000	0.000e-03	-4.335e-03	0.000e-03
	Ka.C.6	0.0000	0.0000	0.0000	0.000e-03	-3.510e-03	0.000e-03
K10	Ka.C.(w1)	0.0000	0.0000	0.0000	0.000e-03	2.063e-03	0.000e-03
	Ka.C.1	0.0000	0.0000	0.0000	0.000e-03	1.898e-03	0.000e-03
	Ka.C.2	0.0000	0.0000	0.0000	0.000e-03	3.734e-03	0.000e-03
	Ka.C.3	0.0000	0.0000	0.0000	0.000e-03	3.569e-03	0.000e-03
	Ka.C.4	0.0000	0.0000	0.0000	0.000e-03	1.650e-03	0.000e-03

	Ka.C.5	0.0000	0.0000	0.0000	0.000e-03	6.240e-03	0.000e-03
	Ka.C.6	0.0000	0.0000	0.0000	0.000e-03	5.827e-03	0.000e-03
K11	Ka.C.(w1)	0.0000	0.0000	0.0000	0.000e-03	0.444e-03	0.000e-03
	Ka.C.1	0.0000	0.0000	0.0000	0.000e-03	0.034e-03	0.000e-03
	Ka.C.2	0.0000	0.0000	0.0000	0.000e-03	1.074e-03	0.000e-03
	Ka.C.3	0.0000	0.0000	0.0000	0.000e-03	0.663e-03	0.000e-03
	Ka.C.4	0.0000	0.0000	0.0000	0.000e-03	-0.582e-03	0.000e-03
	Ka.C.5	0.0000	0.0000	0.0000	0.000e-03	2.018e-03	0.000e-03
	Ka.C.6	0.0000	0.0000	0.0000	0.000e-03	0.992e-03	0.000e-03
K12	Ka.C.(w1)	0.0000	0.0000	-0.0004	0.000e-03	0.152e-03	0.000e-03
	Ka.C.1	0.0000	0.0000	-0.0001	0.000e-03	0.179e-03	0.000e-03
	Ka.C.2	0.0000	0.0000	-0.0008	0.000e-03	0.250e-03	0.000e-03
	Ka.C.3	0.0000	0.0000	-0.0006	0.000e-03	0.277e-03	0.000e-03
	Ka.C.4	0.0000	0.0000	0.0003	0.000e-03	0.219e-03	0.000e-03
	Ka.C.5	0.0000	0.0000	-0.0015	0.000e-03	0.396e-03	0.000e-03
	Ka.C.6	0.0000	0.0000	-0.0009	0.000e-03	0.464e-03	0.000e-03
K13	Ka.C.(w1)	0.0000	0.0000	0.0000	0.000e-03	-1.059e-03	0.000e-03
	Ka.C.1	0.0000	0.0000	0.0000	0.000e-03	-0.757e-03	0.000e-03
	Ka.C.2	0.0000	0.0000	0.0000	0.000e-03	-2.080e-03	0.000e-03
	Ka.C.3	0.0000	0.0000	0.0000	0.000e-03	-1.777e-03	0.000e-03
	Ka.C.4	0.0000	0.0000	0.0000	0.000e-03	-0.303e-03	0.000e-03
	Ka.C.5	0.0000	0.0000	0.0000	0.000e-03	-3.611e-03	0.000e-03
	Ka.C.6	0.0000	0.0000	0.0000	0.000e-03	-2.854e-03	0.000e-03
K14	Ka.C.(w1)	0.0000	0.0000	0.0000	0.000e-03	1.955e-03	0.000e-03
	Ka.C.1	0.0000	0.0000	0.0000	0.000e-03	1.804e-03	0.000e-03
	Ka.C.2	0.0000	0.0000	0.0000	0.000e-03	3.524e-03	0.000e-03
	Ka.C.3	0.0000	0.0000	0.0000	0.000e-03	3.373e-03	0.000e-03
	Ka.C.4	0.0000	0.0000	0.0000	0.000e-03	1.577e-03	0.000e-03
	Ka.C.5	0.0000	0.0000	0.0000	0.000e-03	5.878e-03	0.000e-03
	Ka.C.6	0.0000	0.0000	0.0000	0.000e-03	5.500e-03	0.000e-03
-	**-**	**m**	**m**	**m**	**rad**	**rad**	**rad**

KA.C. DOORBUIGINGEN

Staaf	B.C.	Knoop Begin			Staaf						Knoop Eind	
					Z'afst	Z'	Z' glb dist	Z' glb	Y'afst	Y'	Y' glb dist	Y' glb
S1	Ka.C.(w1)	0,000	0,000	0,000	0.622	0.0000	1.000	-0.0002	0.000	0.0000	0.000	0.0000
0,000	0,000	0,000										
	Ka.C.1	0,000	0,000	0,000	0.519	0.0000	0.625	0.0001	0.000	0.0000	0.000	0.0000
0,000	0,000	0,000										
	Ka.C.2	0,000	0,000	0,000	0.588	-0.0001	1.000	-0.0007	0.000	0.0000	0.000	0.0000
0,000	0,000	-0,001										
	Ka.C.3	0,000	0,000	0,000	0.642	0.0000	1.000	-0.0005	0.000	0.0000	0.000	0.0000
0,000	0,000	0,000										
	Ka.C.4	0,000	0,000	0,000	0.543	**0.0001**	0.883	0.0004	0.000	0.0000	0.000	0.0000
0,000	0,000	0,000										
	Ka.C.5	0,000	0,000	0,000	0.582	**-0.0002**	1.000	-0.0015	0.000	0.0000	0.000	0.0000
0,000	0,000	-0,001										
	Ka.C.6	0,000	0,000	0,000	0.653	-0.0001	1.000	-0.0008	0.000	0.0000	0.000	0.0000
0,000	0,000	-0,001										
S10	Ka.C.(w1)	0,000	0,000	0,000	1.965	0.0022	1.965	0.0022	0.000	0.0000	0.000	0.0000
0,000	0,000	0,000										
	Ka.C.1	0,000	0,000	0,000	2.000	0.0020	2.000	0.0020	0.000	0.0000	0.000	0.0000
0,000	0,000	0,000										
	Ka.C.2	0,000	0,000	0,000	1.951	0.0041	1.951	0.0041	0.000	0.0000	0.000	0.0000
0,000	0,000	0,000										
	Ka.C.3	0,000	0,000	0,000	1.969	0.0039	1.969	0.0039	0.000	0.0000	0.000	0.0000
0,000	0,000	0,000										
	Ka.C.4	0,000	0,000	0,000	2.062	0.0017	2.062	0.0017	0.000	0.0000	0.000	0.0000
0,000	0,000	0,000										

	Ka.C.5	0,000	0,000	0,000	1.943	**0.0068**	1.943	0.0068	0.000	0.0000	0.000	0.0000
0,000	0,000	0,000										

Staaf	**B.C.**	**Knoop Begin**					**Staaf**					**Knoop Eind**
					Z'afst	**Z'**	**Z' glb dist**	**Z' glb**	**Y'afst**	**Y'**	**Y' glb dist**	**Y' glb**
S10	Ka.C.6	0,000	0,000	0,000	1.971	0.0063	1.971	0.0063	0.000	0.0000	0.000	0.0000
0,000	0,000	0,000										
S11	Ka.C.(w1)	0,000	0,000	0,000	0.479	0.0000	0.830	-0.0007	0.000	0.0000	0.000	0.0000
0,000	0,000	-0,001										
	Ka.C.1	0,000	0,000	0,000	0.479	0.0000	0.830	-0.0003	0.000	0.0000	0.000	0.0000
0,000	0,000	0,000										
	Ka.C.2	0,000	0,000	-0,001	0.479	-0.0001	0.830	-0.0016	0.000	0.0000	0.000	0.0000
0,000	0,000	-0,002										
	Ka.C.3	0,000	0,000	0,000	0.479	-0.0001	0.830	-0.0012	0.000	0.0000	0.000	0.0000
0,000	0,000	-0,001										
	Ka.C.4	0,000	0,000	0,000	0.479	0.0000	0.000	0.0004	0.000	0.0000	0.000	0.0000
0,000	0,000	0,000										
	Ka.C.5	0,000	0,000	-0,001	0.479	**-0.0001**	0.830	-0.0030	0.000	0.0000	0.000	0.0000
0,000	0,000	-0,003										
	Ka.C.6	0,000	0,000	-0,001	0.479	-0.0001	0.830	-0.0020	0.000	0.0000	0.000	0.0000
0,000	0,000	-0,002										
S12	Ka.C.(w1)	0,000	0,000	-0,001	0.421	-0.0001	0.520	-0.0008	0.000	0.0000	0.000	0.0000
0,000	0,000	-0,001										
	Ka.C.1	0,000	0,000	0,000	0.425	0.0000	0.577	-0.0004	0.000	0.0000	0.000	0.0000
0,000	0,000	0,000										
	Ka.C.2	0,000	0,000	-0,002	0.418	-0.0001	0.457	-0.0018	0.000	0.0000	0.000	0.0000
0,000	0,000	-0,002										
	Ka.C.3	0,000	0,000	-0,001	0.419	-0.0001	0.469	-0.0014	0.000	0.0000	0.000	0.0000
0,000	0,000	-0,001										
	Ka.C.4	0,000	0,000	0,000	0.448	0.0000	0.000	0.0003	0.000	0.0000	0.000	0.0000
0,000	0,000	0,000										
	Ka.C.5	0,000	0,000	-0,003	0.417	**-0.0002**	0.430	-0.0032	0.000	0.0000	0.000	0.0000
0,000	0,000	-0,003										
	Ka.C.6	0,000	0,000	-0,002	0.417	-0.0002	0.440	-0.0022	0.000	0.0000	0.000	0.0000
0,000	0,000	-0,002										
S13	Ka.C.(w1)	0,000	0,000	-0,001	0.351	0.0000	0.000	-0.0008	0.000	0.0000	0.000	0.0000
0,000	0,000	0,000										
	Ka.C.1	0,000	0,000	0,000	0.351	0.0000	0.000	-0.0004	0.000	0.0000	0.000	0.0000
0,000	0,000	0,000										
	Ka.C.2	0,000	0,000	-0,002	0.351	-0.0001	0.000	-0.0017	0.000	0.0000	0.000	0.0000
0,000	0,000	-0,001										
	Ka.C.3	0,000	0,000	-0,001	0.351	-0.0001	0.000	-0.0013	0.000	0.0000	0.000	0.0000
0,000	0,000	-0,001										
	Ka.C.4	0,000	0,000	0,000	0.351	0.0000	0.830	0.0003	0.000	0.0000	0.000	0.0000
0,000	0,000	0,000										
	Ka.C.5	0,000	0,000	-0,003	0.351	**-0.0001**	0.000	-0.0030	0.000	0.0000	0.000	0.0000
0,000	0,000	-0,001										
	Ka.C.6	0,000	0,000	-0,002	0.351	-0.0001	0.000	-0.0020	0.000	0.0000	0.000	0.0000
0,000	0,000	-0,001										
S2	Ka.C.(w1)	0,000	0,000	0,000	0.533	-0.0001	0.168	-0.0002	0.000	0.0000	0.000	0.0000
0,000	0,000	0,000										
	Ka.C.1	0,000	0,000	0,000	0.649	0.0000	0.000	0.0000	0.000	0.0000	0.000	0.0000
0,000	0,000	0,000										
	Ka.C.2	0,000	0,000	-0,001	0.516	-0.0002	0.119	-0.0007	0.000	0.0000	0.000	0.0000
0,000	0,000	0,000										
	Ka.C.3	0,000	0,000	0,000	0.544	-0.0002	0.211	-0.0005	0.000	0.0000	0.000	0.0000
0,000	0,000	0,000										
	Ka.C.4	0,000	0,000	0,000	0.277	**0.0000**	0.000	0.0004	0.000	0.0000	0.000	0.0000
0,000	0,000	0,000										
	Ka.C.5	0,000	0,000	-0,001	0.511	**-0.0005**	0.108	-0.0015	0.000	0.0000	0.000	0.0000
0,000	0,000	0,000										
	Ka.C.6	0,000	0,000	-0,001	0.548	-0.0004	0.228	-0.0009	0.000	0.0000	0.000	0.0000

0,000	0,000	0,000											
S3	Ka.C.(w1)	0,000	0,000	0,000	2.005	0.0013	2.005	0.0013	0.000	0.0000	0.000	0.0000	
0,000	0,000	0,000											
	Ka.C.1	0,000	0,000	0,000	2.071	0.0011	2.071	0.0011	0.000	0.0000	0.000	0.0000	
0,000	0,000	0,000											
	Ka.C.2	0,000	0,000	0,000	1.989	0.0034	1.989	0.0034	0.000	0.0000	0.000	0.0000	
0,000	0,000	0,000											
	Ka.C.3	0,000	0,000	0,000	2.013	0.0032	2.013	0.0032	0.000	0.0000	0.000	0.0000	
0,000	0,000	0,000											
	Ka.C.4	0,000	0,000	0,000	2.206	0.0008	2.206	0.0008	0.000	0.0000	0.000	0.0000	
0,000	0,000	0,000											
	Ka.C.5	0,000	0,000	0,000	1.984	**0.0066**	1.984	0.0066	0.000	0.0000	0.000	0.0000	
0,000	0,000	0,000											
	Ka.C.6	0,000	0,000	0,000	2.015	0.0060	2.015	0.0060	0.000	0.0000	0.000	0.0000	
0,000	0,000	0,000											
S4	Ka.C.(w1)	0,000	0,000	0,000	0.609	0.0000	1.000	-0.0004	0.000	0.0000	0.000	0.0000	
0,000	0,000	0,000											
	Ka.C.1	0,000	0,000	0,000	0.484	0.0000	1.000	-0.0001	0.000	0.0000	0.000	0.0000	
0,000	0,000	0,000											
	Ka.C.2	0,000	0,000	0,000	0.588	-0.0001	1.000	-0.0008	0.000	0.0000	0.000	0.0000	
0,000	0,000	-0,001											
	Ka.C.3	0,000	0,000	0,000	0.632	0.0000	1.000	-0.0006	0.000	0.0000	0.000	0.0000	
0,000	0,000	-0,001											
	Ka.C.4	0,000	0,000	0,000	0.537	**0.0001**	0.776	0.0003	0.000	0.0000	0.000	0.0000	
0,000	0,000	0,000											
	Ka.C.5	0,000	0,000	0,000	0.583	**-0.0002**	1.000	-0.0015	0.000	0.0000	0.000	0.0000	
0,000	0,000	-0,001											
	Ka.C.6	0,000	0,000	0,000	0.650	-0.0001	1.000	-0.0009	0.000	0.0000	0.000	0.0000	
0,000	0,000	-0,001											
S5	Ka.C.(w1)	0,000	0,000	0,000	0.539	-0.0001	0.185	-0.0004	0.000	0.0000	0.000	0.0000	
0,000	0,000	0,000											
	Ka.C.1	0,000	0,000	0,000	0.594	-0.0001	0.464	-0.0002	0.000	0.0000	0.000	0.0000	
0,000	0,000	0,000											
	Ka.C.2	0,000	0,000	-0,001	0.522	-0.0003	0.133	-0.0008	0.000	0.0000	0.000	0.0000	
0,000	0,000	0,000											
	Ka.C.3	0,000	0,000	-0,001	0.546	-0.0003	0.214	-0.0006	0.000	0.0000	0.000	0.0000	
0,000	0,000	0,000											
	Ka.C.4	0,000	0,000	0,000	0.705	-0.0001	0.000	0.0003	0.000	0.0000	0.000	0.0000	
0,000	0,000	0,000											
	Ka.C.5	0,000	0,000	-0,001	0.515	**-0.0005**	0.114	-0.0015	0.000	0.0000	0.000	0.0000	
0,000	0,000	0,000											
	Ka.C.6	0,000	0,000	-0,001	0.550	-0.0004	0.231	-0.0009	0.000	0.0000	0.000	0.0000	
0,000	0,000	0,000											
S6	Ka.C.(w1)	0,000	0,000	0,000	1.987	0.0021	1.987	0.0021	0.000	0.0000	0.000	0.0000	
0,000	0,000	0,000											
	Ka.C.1	0,000	0,000	0,000	2.021	0.0019	2.021	0.0019	0.000	0.0000	0.000	0.0000	
0,000	0,000	0,000											
	Ka.C.2	0,000	0,000	0,000	1.974	0.0038	1.974	0.0038	0.000	0.0000	0.000	0.0000	
0,000	0,000	0,000											
	Ka.C.3	0,000	0,000	0,000	1.992	0.0036	1.992	0.0036	0.000	0.0000	0.000	0.0000	
0,000	0,000	0,000											
	Ka.C.4	0,000	0,000	0,000	2.083	0.0016	2.083	0.0016	0.000	0.0000	0.000	0.0000	
0,000	0,000	0,000											
	Ka.C.5	0,000	0,000	0,000	1.967	**0.0063**	1.967	0.0063	0.000	0.0000	0.000	0.0000	
0,000	0,000	0,000											
	Ka.C.6	0,000	0,000	0,000	1.995	0.0058	1.995	0.0058	0.000	0.0000	0.000	0.0000	
0,000	0,000	0,000											
S7	Ka.C.(w1)	0,000	0,000	-0,001	0.593	-0.0001	0.000	-0.0007	0.000	0.0000	0.000	0.0000	
0,000	0,000	0,000											
	Ka.C.1	0,000	0,000	0,000	0.611	-0.0001	0.000	-0.0003	0.000	0.0000	0.000	0.0000	
0,000	0,000	0,000											

Staaf	**B.C.**	**Knoop Begin**					**Staaf**				**Knoop Eind**		

					Z'afst	Z'	Z' glb dist	Z' glb	Y'afst	Y'	Y' glb dist	Y' glb
S7	Ka.C.2	0,000	0,000	-0,002	0.585	-0.0001	0.000	-0.0016	0.000	0.0000	0.000	0.0000
0,000	0,000	0,000										
	Ka.C.3	0,000	0,000	-0,001	0.596	-0.0001	0.000	-0.0012	0.000	0.0000	0.000	0.0000
0,000	0,000	0,000										
	Ka.C.4	0,000	0,000	0,000	0.632	-0.0001	0.000	0.0003	0.000	0.0000	0.000	0.0000
0,000	0,000	0,000										
	Ka.C.5	0,000	0,000	-0,003	0.582	-0.0002	0.000	-0.0030	0.000	0.0000	0.000	0.0000
0,000	0,000	0,000										
	Ka.C.6	0,000	0,000	-0,002	0.597	**-0.0002**	0.000	-0.0020	0.000	0.0000	0.000	0.0000
0,000	0,000	0,000										
S8	Ka.C.(w1)	0,000	0,000	0,000	1.954	0.0017	1.954	0.0017	0.000	0.0000	0.000	0.0000
0,000	0,000	0,000										
	Ka.C.1	0,000	0,000	0,000	2.000	0.0015	2.000	0.0015	0.000	0.0000	0.000	0.0000
0,000	0,000	0,000										
	Ka.C.2	0,000	0,000	0,000	1.942	0.0036	1.942	0.0036	0.000	0.0000	0.000	0.0000
0,000	0,000	0,000										
	Ka.C.3	0,000	0,000	0,000	1.963	0.0034	1.963	0.0034	0.000	0.0000	0.000	0.0000
0,000	0,000	0,000										
	Ka.C.4	0,000	0,000	0,000	2.088	0.0012	2.088	0.0012	0.000	0.0000	0.000	0.0000
0,000	0,000	0,000										
	Ka.C.5	0,000	0,000	0,000	1.937	**0.0063**	1.937	0.0063	0.000	0.0000	0.000	0.0000
0,000	0,000	0,000										
	Ka.C.6	0,000	0,000	0,000	1.967	0.0058	1.967	0.0058	0.000	0.0000	0.000	0.0000
0,000	0,000	0,000										
S9	Ka.C.(w1)	0,000	0,000	-0,001	0.588	-0.0001	0.000	-0.0008	0.000	0.0000	0.000	0.0000
0,000	0,000	0,000										
	Ka.C.1	0,000	0,000	0,000	0.601	-0.0001	0.000	-0.0004	0.000	0.0000	0.000	0.0000
0,000	0,000	0,000										
	Ka.C.2	0,000	0,000	-0,002	0.584	-0.0002	0.000	-0.0017	0.000	0.0000	0.000	0.0000
0,000	0,000	0,000										
	Ka.C.3	0,000	0,000	-0,001	0.592	-0.0002	0.000	-0.0013	0.000	0.0000	0.000	0.0000
0,000	0,000	0,000										
	Ka.C.4	0,000	0,000	0,000	0.618	-0.0001	0.000	0.0002	0.000	0.0000	0.000	0.0000
0,000	0,000	0,000										
	Ka.C.5	0,000	0,000	-0,003	0.581	-0.0002	0.000	-0.0030	0.000	0.0000	0.000	0.0000
0,000	0,000	0,000										
	Ka.C.6	0,000	0,000	-0,002	0.594	**-0.0003**	0.000	-0.0020	0.000	0.0000	0.000	0.0000
0,000	0,000	0,000										
-	**-**	**m**	**m**	**m**	**m**	**m**	**m**	**m**	**m**	**m**	**m**	**m**
m	**m**	**m**										

AFB. HOUTCONTROLE

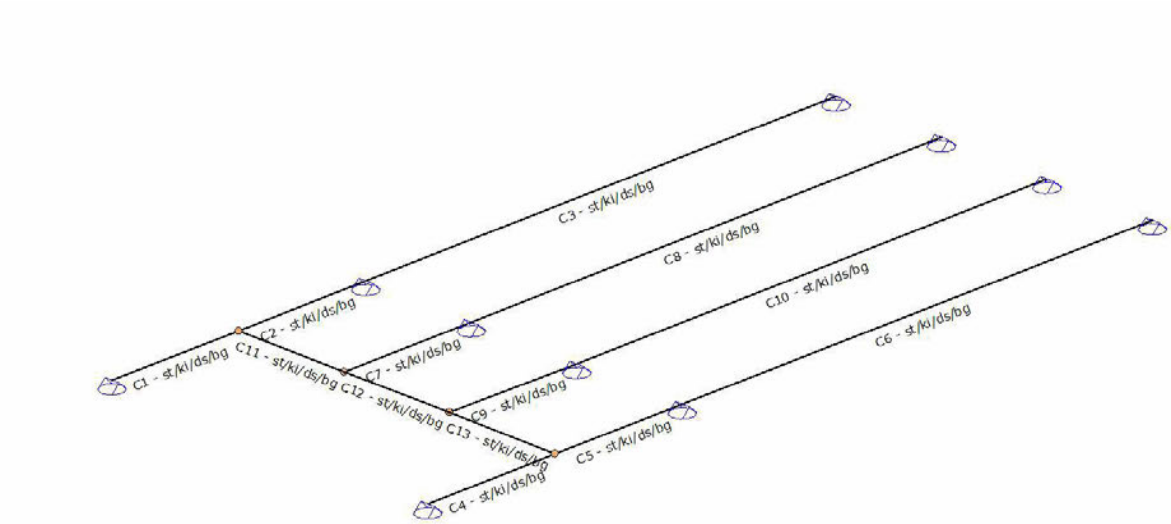

SAMENSTELLING CONSTRUCTIEDELEN

Constructiedeel	Staaf/staven
C1	S1
C2	S2
C3	S3
C4	S4
C5	S5
C6	S6
C7	S7
C8	S8
C9	S9
C10	S10
C11	S11
C12	S12
C13	S13

STABILITEITSGEGEVENS

Staaf	Profiel	Y-As (assenstelsel)			Z-As(assenstelsel)		
		Lsys	Methode	Lkip	Lkip/Lsys	Methode	LkipL
kip/Lsys							
C1 - V1 (0.000-1.000)	P1	1.000	Conservatief	1.000	1.00	Conservatief	
1.000	1.00						
C2 - V1 (0.000-1.000)	P1	1.000	geschoord Conservatief	1.000	1.00	geschoord Conservatief	
1.000	1.00						
C3 - V1 (0.000-3.700)	P1	3.700	geschoord Conservatief	3.700	1.00	geschoord Conservatief	
3.700	1.00						
C4 - V1 (0.000-1.000)	P1	1.000	geschoord Conservatief	1.000	1.00	geschoord Conservatief	
1.000	1.00						
C5 - V1 (0.000-1.000)	P1	1.000	geschoord Conservatief	1.000	1.00	geschoord Conservatief	
1.000	1.00						
C6 - V1 (0.000-3.700)	P2	3.700	geschoord Conservatief	3.700	1.00	geschoord Conservatief	
3.700	1.00						
C7 - V1 (0.000-1.000)	P1	1.000	geschoord Conservatief	1.000	1.00	geschoord Conservatief	

1.000	1.00							
C8 - V1 (0.000-3.700)	P2	3.700	geschoord Conservatief	3.700	1.00	geschoord Conservatief		
3.700	1.00							
C9 - V1 (0.000-1.000)	P1	1.000	geschoord Conservatief	1.000	1.00	geschoord Conservatief		
1.000	1.00							
C10 - V1 (0.000-3.700)	P2	3.700	geschoord Conservatief	3.700	1.00	geschoord Conservatief		
3.700	1.00							
C11 - V1 (0.000-0.830)	P1	0.830	geschoord Conservatief	0.830	1.00	geschoord Conservatief		
0.830	1.00							
C12 - V1 (0.000-0.830)	P1	0.830	geschoord Conservatief	0.830	1.00	geschoord Conservatief		
0.830	1.00							
C13 - V1 (0.000-0.830)	P1	0.830	geschoord Conservatief	0.830	1.00	geschoord Conservatief		
0.830	1.00							
-	**-**	**m**	**-**	**m**	**-**	**-**	**m**	**-**

KIPSTEUNENGEGEVENS

Staaf	Profiel	Begin	Eind	Kipsteunen boven		Kipsteunen onder		Aangrijppunt last
		inklemming	inklemming					
C1 - V1 (0.000-1.000)	P1	Volledig vast	Volledig vast					Neutraal
C2 - V1 (0.000-1.000)	P1	Volledig vast	Volledig vast					Neutraal
C3 - V1 (0.000-3.700)	P1	Volledig vast	Volledig vast					Neutraal
C4 - V1 (0.000-1.000)	P1	Volledig vast	Volledig vast					Neutraal
C5 - V1 (0.000-1.000)	P1	Volledig vast	Volledig vast					Neutraal
C6 - V1 (0.000-3.700)	P2	Volledig vast	Volledig vast					Neutraal
C7 - V1 (0.000-1.000)	P1	Volledig vast	Volledig vast					Neutraal
C8 - V1 (0.000-3.700)	P2	Volledig vast	Volledig vast					Neutraal
C9 - V1 (0.000-1.000)	P1	Volledig vast	Volledig vast					Neutraal
C10 - V1 (0.000-3.700)	P2	Volledig vast	Volledig vast					Neutraal
C11 - V1 (0.000-0.830)	P1	Volledig vast	Volledig vast					Neutraal
C12 - V1 (0.000-0.830)	P1	Volledig vast	Volledig vast					Neutraal
C13 - V1 (0.000-0.830)	P1	Volledig vast	Volledig vast					Neutraal
-	**-**	**-**	**-**	**m**		**m**		**-**

DOORBUIGINGGEGEVENS

Staaf	Constr.type	Toetsingstype	Zeeg Y'	Zeeg Z'	Zeegvorm	w;max w;2+w;3
C1 - V1 (0.000-1.000)	Vloer	Algemeen	0	0	Parabolisch	L/250 L/333
C2 - V1 (0.000-1.000)	Vloer	Algemeen	0	0	Parabolisch	L/250 L/333
C3 - V1 (0.000-3.700)	Vloer	Algemeen	0	0	Parabolisch	L/250 L/333
C4 - V1 (0.000-1.000)	Vloer	Scheurvorming	0	0	3-punt	L/250 L/500
C5 - V1 (0.000-1.000)	Vloer	gevoelige wanden Scheurvorming	0	0	3-punt	L/250 L/500

Staaf	Constr.type	Toetsingstype	Zeeg Y'	Zeeg Z'	Zeegvorm	w;max w;2+w;3
C6 - V1 (0.000-3.700)	Vloer	gevoelige wanden Scheurvorming	0	0	3-punt	L/250 L/500
C7 - V1 (0.000-1.000)	Vloer	gevoelige wanden Algemeen	0	0	Parabolisch	L/250 L/333
C8 - V1 (0.000-3.700)	Vloer	Scheurvorming	0	0	3-punt	L/250 L/500
C9 - V1 (0.000-1.000)	Vloer	gevoelige wanden Algemeen	0	0	Parabolisch	L/250 L/333

C10 - V1 (0.000-3.700)Vloer L/500		Scheurvorming	0	0	3-punt	L/250	
C11 - V1 (0.000-0.830)Vloer L/333		gevoelige wanden Algemeen	0	0	Parabolisch	L/250	
C12 - V1 (0.000-0.830)Vloer L/333		Algemeen	0	0	Parabolisch	L/250	
C13 - V1 (0.000-0.830)Vloer L/333		Algemeen	0	0	Parabolisch	L/250	
-	**-**	**-**	**mm**	**mm**	**-**	**-**	**-**

UNITY CHECK

Label	Toetsing	Combinatie	Artikel	UC max
C1	Doorsnede	Fu.C.7	NEN-EN1995-1-1#6.1.6 (6.11)	0.45
	Kip	Fu.C.7	NEN-EN1995-1-1#6.3.3 (6.33)	0.45
	Doorbuiging	Ka.C.5	NEN-EN1995#7.2|NEN-EN1990#A1.4.3(4)	0.07
C2	Doorsnede	Fu.C.1	NEN-EN1995-1-1#6.1.6 (6.11)	0.67
	Kip	Fu.C.1	NEN-EN1995-1-1#6.3.3 (6.33)	0.67
	Doorbuiging	Ka.C.5	NEN-EN1995#7.2|NEN-EN1990#A1.4.3(4)	0.16
C3	Doorsnede	Fu.C.7	NEN-EN1995-1-1#6.1.6 (6.11)	0.68
	Kip	Fu.C.7	NEN-EN1995-1-1#6.3.3 (6.33)	0.68
	Doorbuiging	Ka.C.5	NEN-EN1995#7.2|NEN-EN1990#A1.4.3(4)	0.62
C4	Doorsnede	Fu.C.7	NEN-EN1995-1-1#6.1.6 (6.11)	0.45
	Kip	Fu.C.7	NEN-EN1995-1-1#6.3.3 (6.33)	0.45
	Doorbuiging	Ka.C.5	NEN-EN1995#7.2|NEN-EN1990#A1.4.3(4)	0.10
C5	Doorsnede	Fu.C.1	NEN-EN1995-1-1#6.1.6 (6.11)	0.72
	Kip	Fu.C.1	NEN-EN1995-1-1#6.3.3 (6.33)	0.72
	Doorbuiging	Ka.C.5	NEN-EN1995#7.2|NEN-EN1990#A1.4.3(4)	0.24
C6	Doorsnede	Fu.C.7	NEN-EN1995-1-1#6.1.6 (6.11)	0.62
	Kip	Fu.C.7	NEN-EN1995-1-1#6.3.3 (6.33)	0.62
	Doorbuiging	Ka.C.5	NEN-EN1995#7.2|NEN-EN1990#A1.4.3(4)	0.83
C7	Doorsnede	Fu.C.1	NEN-EN1995-1-1#6.1.6 (6.11)	0.57
	Kip	Fu.C.1	NEN-EN1995-1-1#6.3.3 (6.33)	0.57
	Doorbuiging	Ka.C.6	NEN-EN1995#7.2|NEN-EN1990#A1.4.3(4)	0.08
C8	Doorsnede	Fu.C.7	NEN-EN1995-1-1#6.1.6 (6.11)	0.61
	Kip	Fu.C.7	NEN-EN1995-1-1#6.3.3 (6.33)	0.61
	Doorbuiging	Ka.C.5	NEN-EN1995#7.2|NEN-EN1990#A1.4.3(4)	0.86
C9	Doorsnede	Fu.C.1	NEN-EN1995-1-1#6.1.6 (6.11)	0.63
	Kip	Fu.C.1	NEN-EN1995-1-1#6.3.3 (6.33)	0.63
	Doorbuiging	Ka.C.6	NEN-EN1995#7.2|NEN-EN1990#A1.4.3(4)	0.09
C10	Doorsnede	Fu.C.7	NEN-EN1995-1-1#6.1.6 (6.11)	0.66
	Kip	Fu.C.7	NEN-EN1995-1-1#6.3.3 (6.33)	0.66
	Doorbuiging	Ka.C.5	NEN-EN1995#7.2|NEN-EN1990#A1.4.3(4)	0.90
C11	Doorsnede	Fu.C.7	NEN-EN1995-1-1#6.1.6 (6.11)	0.35
	Kip	Fu.C.7	NEN-EN1995-1-1#6.3.3 (6.33)	0.35
	Doorbuiging	Ka.C.5	NEN-EN1995#7.2|NEN-EN1990#A1.4.3(4)	0.05
C12	Doorsnede	Fu.C.7	NEN-EN1995-1-1#6.1.6 (6.11)	0.35
	Kip	Fu.C.7	NEN-EN1995-1-1#6.3.3 (6.33)	0.35
	Doorbuiging	Ka.C.5	NEN-EN1995#7.2|NEN-EN1990#A1.4.3(4)	0.09
C13	Doorsnede	Fu.C.7	NEN-EN1995-1-1#6.1.6 (6.11)	0.36
	Kip	Fu.C.7	NEN-EN1995-1-1#6.3.3 (6.33)	0.36
	Doorbuiging	Ka.C.5	NEN-EN1995#7.2|NEN-EN1990#A1.4.3(4)	0.05

8.6 Bijlage uitraai MatrixFrame berekening Pos 6

AFB. GEOMETRIE LIGGER

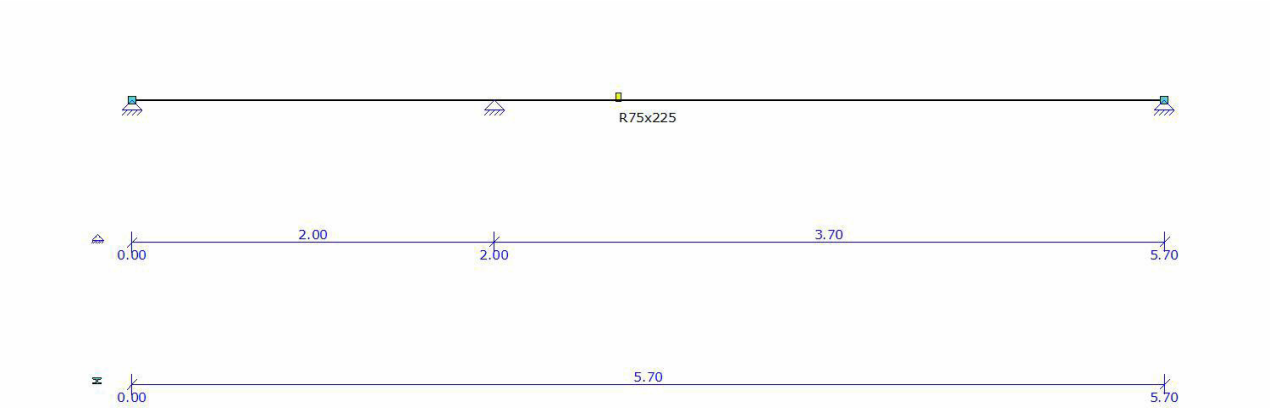

BALKGEOMETRIE

Positie	Profielnaam	Hoek	Traagheidsmoment	Materiaal	E-Modulus	Uitzettingcoeff	Gewicht
0.000 - L(5.700)	R75x225	0	7.1191e-05	C18	9.0000e+06	50.0000e-07	0.06
m -		°	m4 -		kN/m2	C°m	kN/m

PROFIELVORMEN

Profiel	Verl. hB	hE	tf	tw	tf2	B	bL	bR	Raatl.	Hoogte	
P1	Nee	0,225	0,225	0,0000	0,0000	0,0000	0,075	0,000	0,000	Nee	0,000
-	-	m	m	m	m	m	m	m	m	-	m

MATERIALEN

Materiaalnaam	Poison	Dichtheid	E-Modulus	Uitzettingcoeff
C18	0.40	3.80	9.0000e+06	50.0000e-07
-	-	kN/m3	kN/m2	C°m

OPLEGGINGEN

Oplegging	Positie	Z	Yr
O1	0.000	vast	vrij
O2	2.000	vast	vrij
O3	L(5.700)	vast	vrij
-	m	kN/m	kNm/rad

BELASTINGSGEVALLEN TYPEN

Oplegg.	Staven	B.G.Type	Gunstig/Ong.	Element	Niveau	Veld	Psi0	Psi1	Cprob Psi2
B.G.1	Permanent	Permanent	-		N.v.t.	N.v.t.			
B.G.2	Verdeelde veranderlijke 1.00/1.00 belasting	Verdeelde veranderlijke belasting	-	Cat. A) Vloeren	1	1	0.40	0.50	0.30
B.G.3	Geconcentreerde veranderlijke belasting	Geconcentreerde veranderlijke belasting	-	Cat. A) Vloeren	N.v.t.	N.v.t.	0.40	0.50	0.30
B.G.2.1	Verdeelde veranderlijke 1.00/1.00 belasting	Verdeelde veranderlijke	-	Cat. A) Vloeren	1	1	0.40	0.50	0.30

B.G.2.2 0.30	Verdeelde veranderlijke belasting 1.00/1.00	Verdeelde veranderlijke belasting	-	Cat. A) Vloeren	1	2	0.40	0.50

AFB. LASTEN B.G.1 PERMANENT

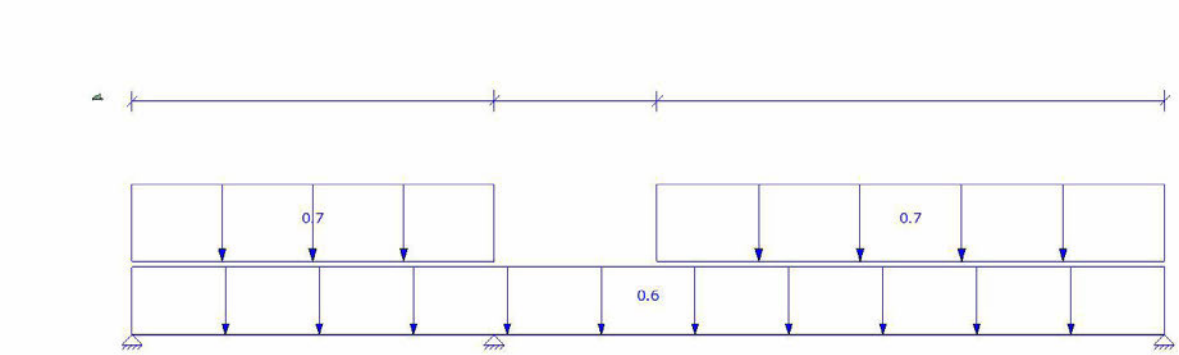

AFB. LASTEN B.G.2 VERDEELDE VERANDERLIJKE BELASTING

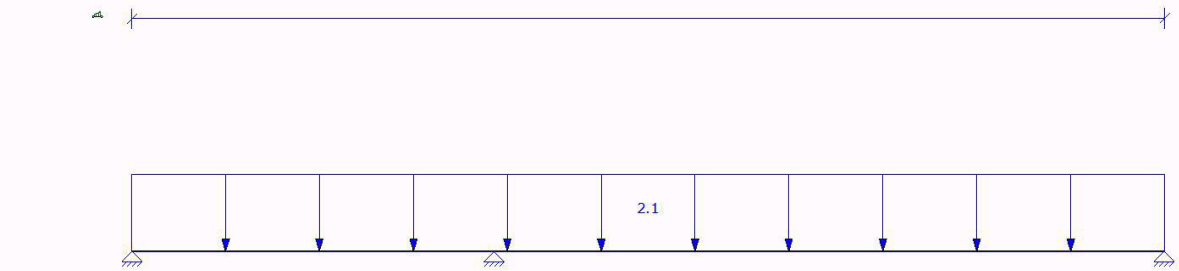

AFB. LASTEN B.G.3 GECONCENTREERDE VERANDERLIJKE BELASTING

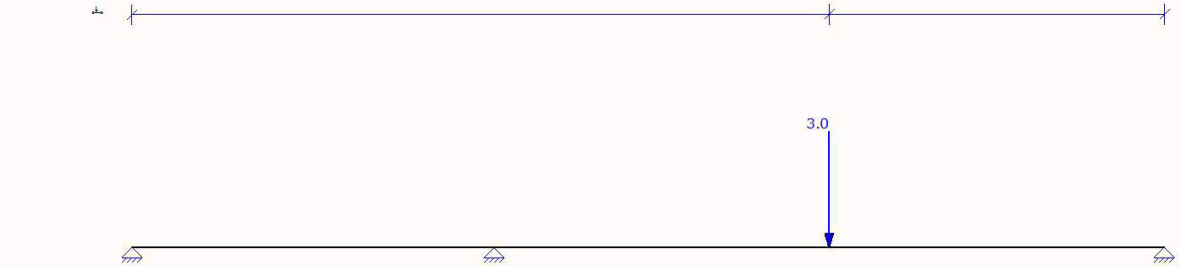

AFB. LASTEN B.G.2.1 VERDEELDE VERANDERLIJKE BELASTING

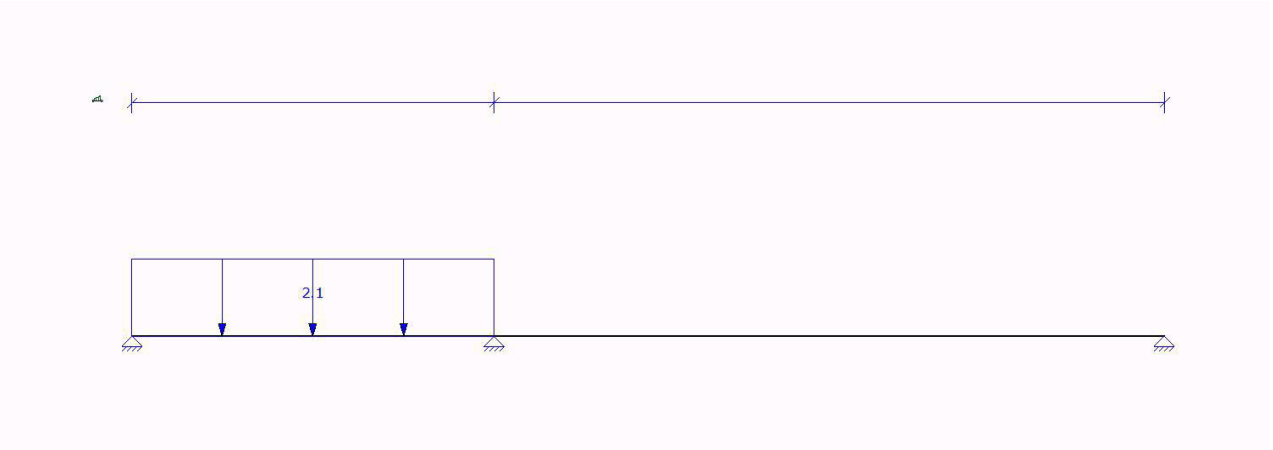

AFB. LASTEN B.G.2.2 VERDEELDE VERANDERLIJKE BELASTING

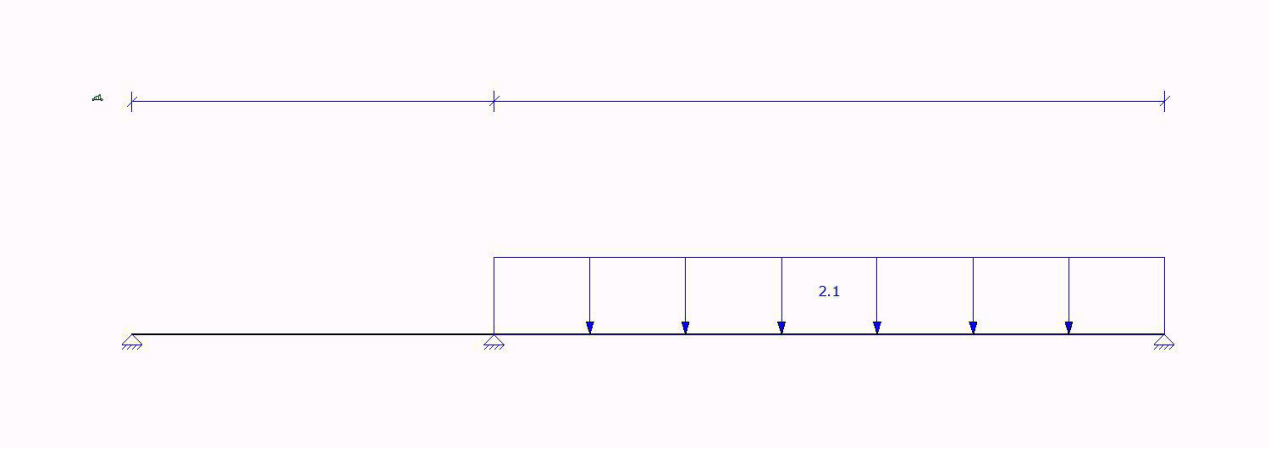

FUNDAMENTEEL BELASTINGSCOMBINATIES (TABEL)

B.G.	Omschrijving	Fu.C.1	Fu.C.2	Fu.C.3	Fu.C.4	Fu.C.5	Fu.C.6	Fu.C.7	Fu.C.8
B.G.1	Permanent	1.20	1.20	1.35	1.35	1.35	1.20	1.20	1.35
B.G.2	Verdeelde veranderlijke belasting	-	-	-	-	-	-	-	
B.G.3	Geconcentreerde veranderlijke belasting	1.50	-	-	-	-	-	0.60	
B.G.2.1	Verdeelde veranderlijke belasting	1.50	-	0.60	0.60	-	1.50	-	-
B.G.2.2	Verdeelde veranderlijke belasting	1.50	-	0.60	-	0.60	-	1.50	-

KARAKTERISTIEK BELASTINGSCOMBINATIES (TABEL)

B.G.	Omschrijving	Ka.C.(w1)	Ka.C.1	Ka.C.2	Ka.C.3	Ka.C.4	Ka.C.5	Ka.C.6
B.G.1	Permanent	1.00	1.00	1.00	1.00	1.00	1.00	1.00
B.G.2	Verdeelde veranderlijke belasting	-	-	-	-	-	-	-
B.G.3	Geconcentreerde veranderlijke belasting	-	-	-	-	-	-	-
B.G.2.1	Verdeelde veranderlijke belasting	-	0.40	-	0.40	1.00	-	1.00
B.G.2.2	Verdeelde veranderlijke belasting	-	-	0.40	0.40	-	1.00	1.00

FREQUENT BELASTINGSCOMBINATIES (TABEL)

B.G.	Omschrijving	Fr.C.(w1)	Fr.C.1	Fr.C.2	Fr.C.3
B.G.1	Permanent	1.00	1.00	1.00	1.00
B.G.2	Verdeelde veranderlijke belasting	-	-	-	-
B.G.3	Geconcentreerde veranderlijke belasting	-	-	-	-
B.G.2.1	Verdeelde veranderlijke belasting	-	0.50	-	0.50
B.G.2.2	Verdeelde veranderlijke belasting	-	-	0.50	0.50

QUASI-PERMANENT BELASTINGSCOMBINATIES (TABEL)

B.G.	Omschrijving	Qu.C.1
B.G.1	Permanent	1.00
B.G.2	Verdeelde veranderlijke belasting	-
B.G.3	Geconcentreerde veranderlijke belasting	-
B.G.2.1	Verdeelde veranderlijke belasting	0.30
B.G.2.2	Verdeelde veranderlijke belasting	0.30

UITGANGSPUNTEN VAN DE ANALYSE

Lineaire Elastische Analyse uitgevoerd

AFB. FU.C. MOMENT (MY) OMHULLENDE Fundamenteel Belastingscombinaties

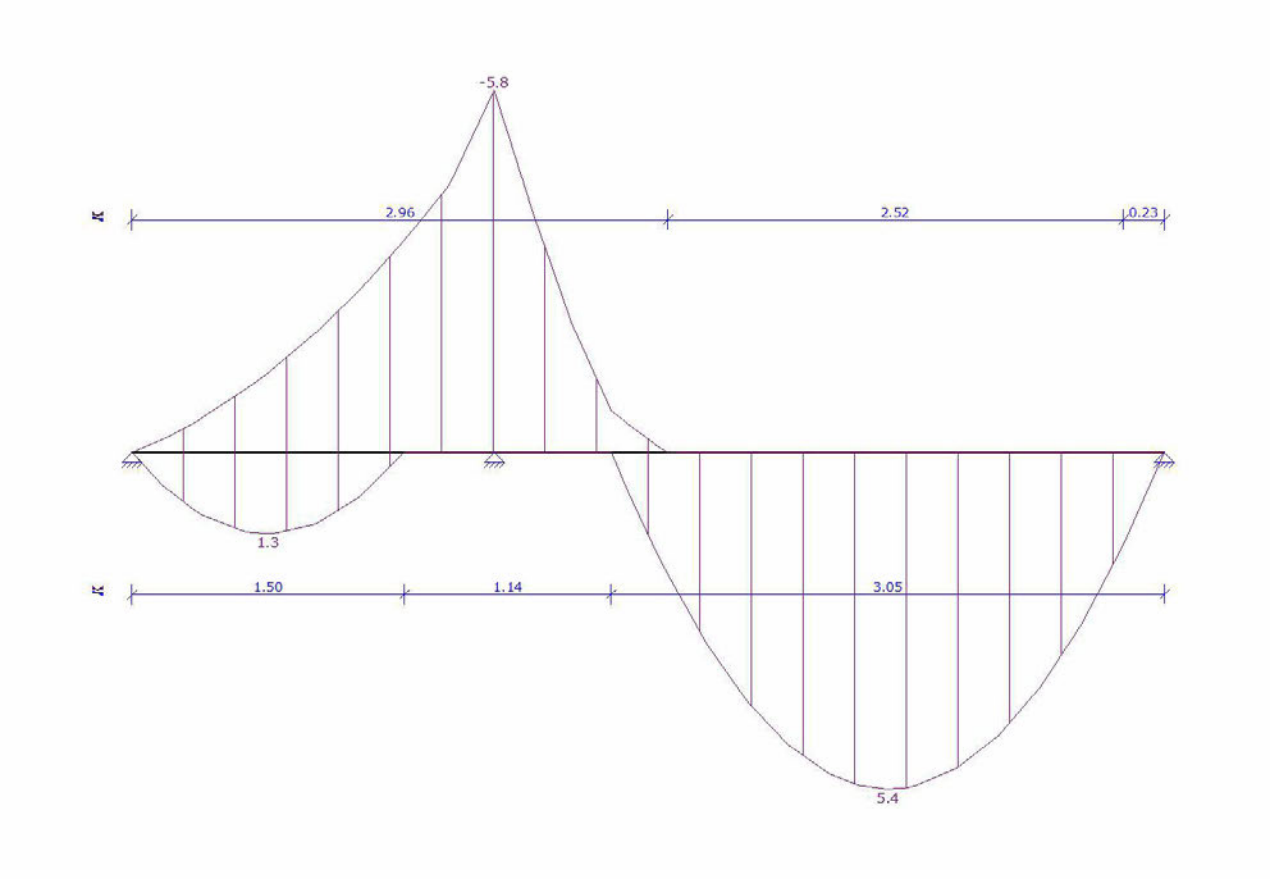

AFB. FU.C. DWARSKRACHT (VZ) OMHULLENDE Fundamenteel Belastingscombinaties

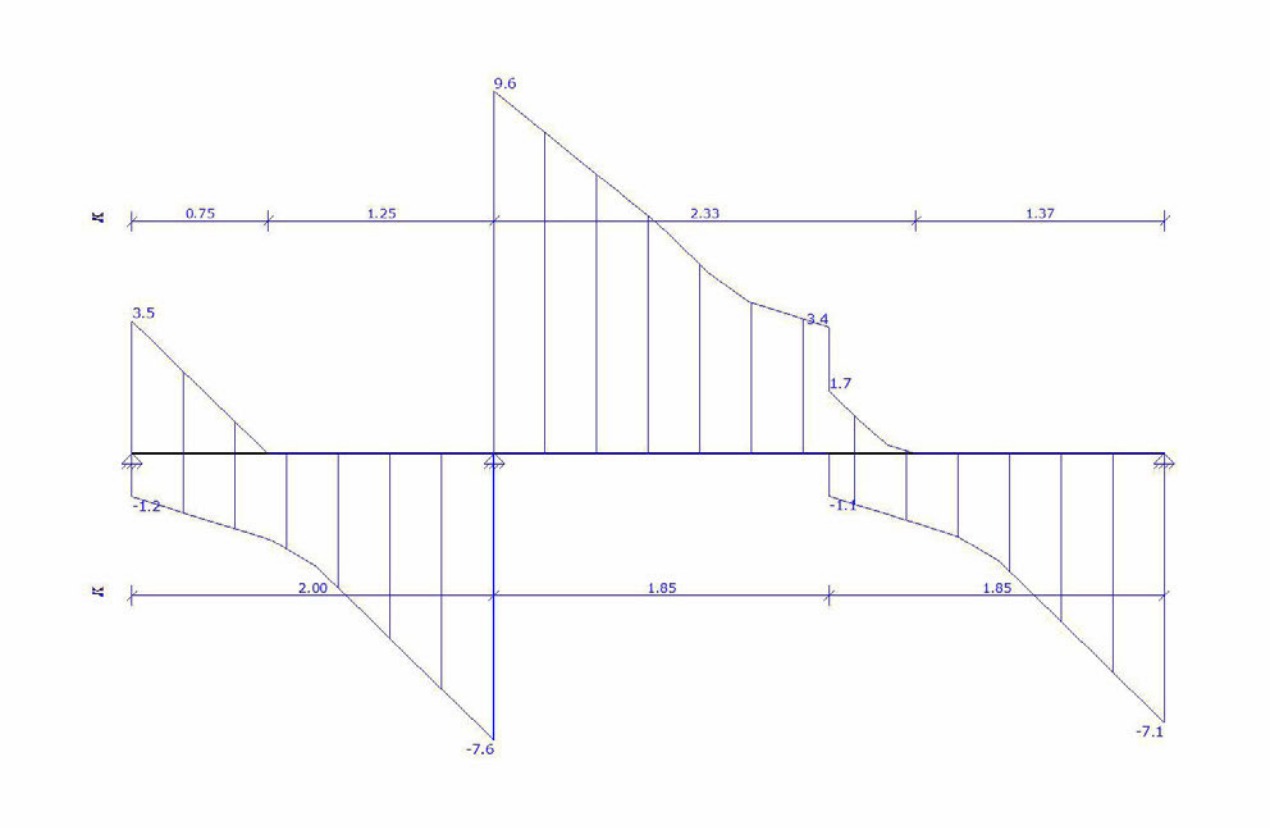

FU.C. STAAFKRACHTEN

Veld	Positie	B.G.	Mb	Mmax	xMmax	Me	x-M0	x-M0	Vb
Vmax	Ve								
Veld 1	0.000 - 2.000	Fu.C.1	0.00	0.33	0.374	-5.85	0.748	0.000	
1.75	-7.59	-7.59							
	0.000 - 2.000	Fu.C.2	0.00			-3.78	0.000		
0.000	-0.40	-3.38	-3.38						
	0.000 - 2.000	Fu.C.3	0.00	0.22	0.388	-3.61	0.775	0.000	
1.14	-4.75	-4.75							
	0.000 - 2.000	Fu.C.4	0.00	0.58	0.627	-2.20	1.255	0.000	
1.85	-4.04	-4.04							
	0.000 - 2.000	Fu.C.5	0.00			-3.39	0.000		
0.000	-0.02	-3.37	-3.37						
	0.000 - 2.000	Fu.C.6	0.00	1.32	0.752	-2.31	1.505	0.000	
3.51	-5.83	-5.83							
	0.000 - 2.000	Fu.C.7	0.00			-5.29	0.000		
0.000	-1.15	-4.13	-4.13						
	0.000 - 2.000	Fu.C.8	0.00	0.02	0.169	-2.78	0.337	0.000	
0.28	-3.07	-3.07							
Veld 2	2.000 - 5.700	Fu.C.1	-5.85	5.21	4.207	0.00	2.712	0.000	
9.59	9.59	-6.97							
	2.000 - 5.700	Fu.C.2	-3.78	4.66	3.850	0.00	2.735	0.000	
5.40	5.40	-3.90							
	2.000 - 5.700	Fu.C.3	-3.61	3.25	4.214	0.00	2.725	0.000	
5.72	5.72	-4.38							
	2.000 - 5.700	Fu.C.4	-2.20	1.73	4.263	0.00	2.824	0.000	
2.99	2.99	-2.41							
	2.000 - 5.700	Fu.C.5	-3.39	3.34	4.194	0.00	2.683	0.000	
5.66	5.66	-4.44							

	2.000 - 5.700	Fu.C.6	-2.31	1.40	4.328	0.00	2.956	0.000	
2.75	2.75	-2.04							
	2.000 - 5.700	Fu.C.7	-5.29	5.43	4.175	0.00	2.646	0.000	
9.44	9.44	-7.12							
	2.000 - 5.700	Fu.C.8	-2.78	2.96	3.850	0.00	2.741	0.000	
4.04	4.04	-3.15							
-	**m**	**-**	**kNm**	**kNm**	**m**	**kNm**	**m**	**m**	**kN**
kN	**kN**								

AFB. FU.C. OPLEGREACTIES OMHULLENDE Fundamenteel Belastingscombinaties

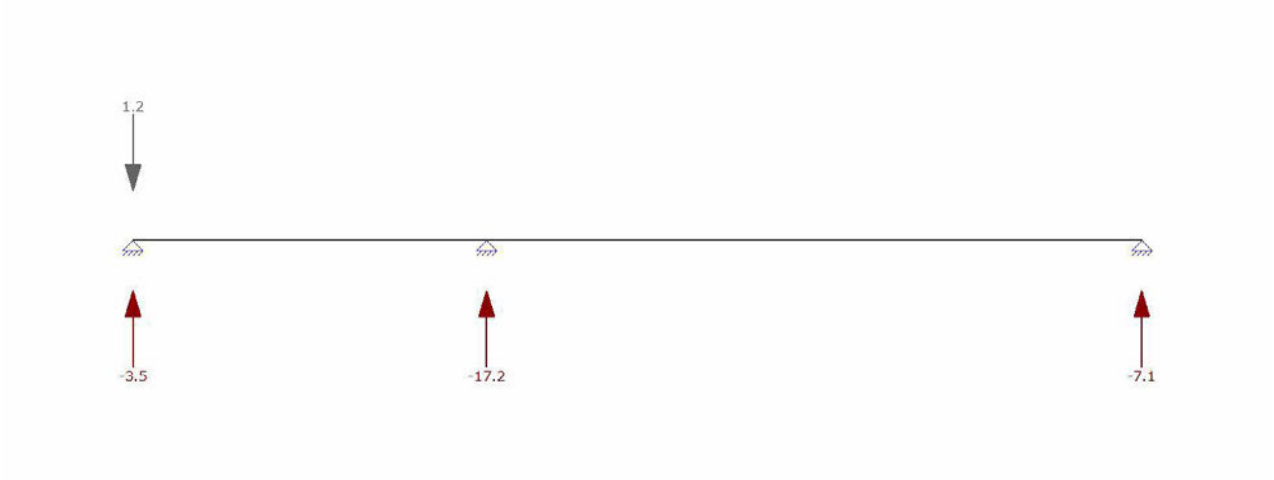

FU.C. OPLEGREACTIES

B.C.	Oplegging	Positie	Z		Yr	Z	My
Fu.C.1	O1	0.000		vast	vrij	-1.75	0.00
Fu.C.1	O2	2.000		vast	vrij	-17.19	0.00
Fu.C.1	O3	5.700		vast	vrij	-6.97	0.00
	Som Reacties					**-25.90**	
	Som Lasten					**25.90**	
Fu.C.2	O1	0.000		vast	vrij	0.40	0.00
Fu.C.2	O2	2.000		vast	vrij	-8.78	0.00
Fu.C.2	O3	5.700		vast	vrij	-3.90	0.00
	Som Reacties					**-12.28**	
	Som Lasten					**12.28**	
Fu.C.3	O1	0.000		vast	vrij	-1.14	0.00
Fu.C.3	O2	2.000		vast	vrij	-10.47	0.00
Fu.C.3	O3	5.700		vast	vrij	-4.38	0.00
	Som Reacties					**-15.99**	
	Som Lasten					**15.99**	
Fu.C.4	O1	0.000		vast	vrij	-1.85	0.00
Fu.C.4	O2	2.000		vast	vrij	-7.03	0.00
Fu.C.4	O3	5.700		vast	vrij	-2.41	0.00
	Som Reacties					**-11.28**	
	Som Lasten					**11.28**	
Fu.C.5	O1	0.000		vast	vrij	0.02	0.00
Fu.C.5	O2	2.000		vast	vrij	-9.03	0.00
Fu.C.5	O3	5.700		vast	vrij	-4.44	0.00
	Som Reacties					**-13.45**	
	Som Lasten					**13.45**	
Fu.C.6	O1	0.000		vast	vrij	-3.51	0.00
Fu.C.6	O2	2.000		vast	vrij	-8.58	0.00
Fu.C.6	O3	5.700		vast	vrij	-2.04	0.00
	Som Reacties					**-14.14**	

	Som Lasten				**14.14**	
Fu.C.7	O1	0.000	vast	vrij	1.15	0.00
Fu.C.7	O2	2.000	vast	vrij	-13.58	0.00
Fu.C.7	O3	5.700	vast	vrij	-7.12	0.00
	Som Reacties				**-19.54**	
	Som Lasten				**19.54**	
Fu.C.8	O1	0.000	vast	vrij	-0.28	0.00
Fu.C.8	O2	2.000	vast	vrij	-7.11	0.00
Fu.C.8	O3	5.700	vast	vrij	-3.15	0.00

B.C.	**Oplegging**	**Positie**	**Z**	**Yr**	**Z**	**My**
	Som Reacties				**-10.54**	
	Som Lasten				**10.54**	
-	**-**	**m**	**kN/m**	**kNm/rad**	**kN**	**kNm**

B.G. OPLEGREACTIES

B.C.	**Oplegging**	**Positie**	**Z**	**Yr**	**Z**	**My**
B.G.1	O1	0.000	vast	vrij	-0.51	0.00
B.G.1	O2	2.000	vast	vrij	-4.14	0.00
B.G.1	O3	5.700	vast	vrij	-1.83	0.00
	Som Reacties				**-6.47**	
	Som Lasten				**6.47**	
B.G.2.1	O1	0.000	vast	vrij	-1.93	0.00
B.G.2.1	O2	2.000	vast	vrij	-2.41	0.00
B.G.2.1	O3	5.700	vast	vrij	0.10	0.00
	Som Reacties				**-4.24**	
	Som Lasten				**4.24**	
B.G.2.2	O1	0.000	vast	vrij	1.18	0.00
B.G.2.2	O2	2.000	vast	vrij	-5.74	0.00
B.G.2.2	O3	5.700	vast	vrij	-3.29	0.00
	Som Reacties				**-7.84**	
	Som Lasten				**7.84**	
B.G.3	O1	0.000	vast	vrij	0.68	0.00
B.G.3	O2	2.000	vast	vrij	-2.54	0.00
B.G.3	O3	5.700	vast	vrij	-1.13	0.00
	Som Reacties				**-3.00**	
	Som Lasten				**3.00**	
-	**-**	**m**	**kN/m**	**kNm/rad**	**kN**	**kNm**

AFB. KA.C. VERPLAATSINGEN OMHULLENDE Karakteristiek Belastingscombinaties

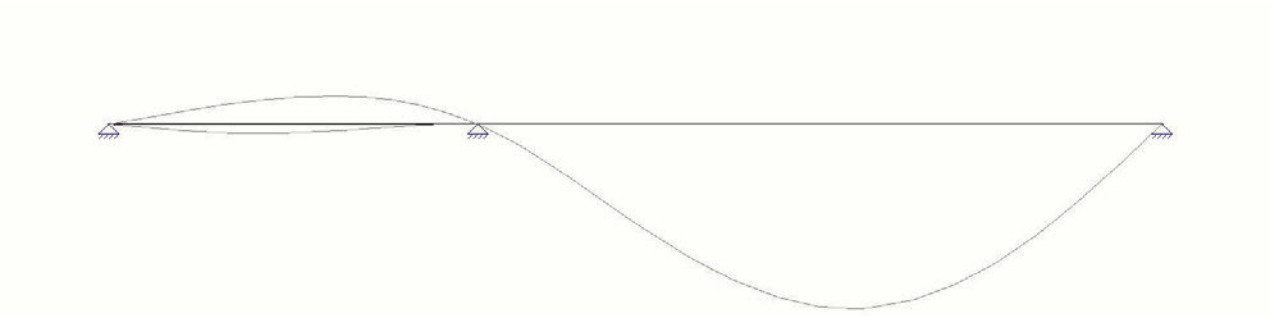

KA.C. KNOOPVERPLAATSINGEN

Knoop	**B.C.**	**Z**	**Yr**
K1	Ka.C.(w1)	0.0000	0.115e-03
	Ka.C.1	0.0000	-0.249e-03
	Ka.C.2	0.0000	0.605e-03

	Ka.C.3	0.0000	0.241e-03
	Ka.C.4	0.0000	-0.794e-03
	Ka.C.5	0.0000	1.340e-03
	Ka.C.6	0.0000	0.431e-03
K2	Ka.C.(w1)	0.0000	2.429e-03
	Ka.C.1	0.0000	2.286e-03
	Ka.C.2	0.0000	4.315e-03
	Ka.C.3	0.0000	4.172e-03
	Ka.C.4	0.0000	2.071e-03
	Ka.C.5	0.0000	7.145e-03
	Ka.C.6	0.0000	6.788e-03
-	**-**	**m**	**rad**

KA.C. DOORBUIGINGEN

Veld	Positie	B.C.	Veld Begin		Veld		Veld Eind	
				Z'afst	Z'	Z' glb dist	Z' glb	
S1	0.000 - 2.000	Ka.C.(w1)	0,0000	1.412	-0,0002	1.412	-0.0002	0,0000
S1	0.000 - 2.000	Ka.C.1	0,0000	0.609	0,0001	0.609	0.0001	0,0000
S1	0.000 - 2.000	Ka.C.2	0,0000	1.265	-0,0006	1.265	-0.0006	0,0000
S1	0.000 - 2.000	Ka.C.3	0,0000	1.395	-0,0004	1.395	-0.0004	0,0000
S1	0.000 - 2.000	Ka.C.4	0,0000	0.816	0,0004	0.816	0.0004	0,0000
S1	0.000 - 2.000	Ka.C.5	0,0000	1.212	-0,0011	1.212	-0.0011	0,0000
S1	0.000 - 2.000	Ka.C.6	0,0000	1.387	-0,0007	1.387	-0.0007	0,0000
S1	2.000 - 5.700	Ka.C.(w1)	0,0000	4.052	0,0025	4.052	0.0025	0,0000
S1	2.000 - 5.700	Ka.C.1	0,0000	4.081	0,0023	4.081	0.0023	0,0000
S1	2.000 - 5.700	Ka.C.2	0,0000	4.028	0,0045	4.028	0.0045	0,0000
S1	2.000 - 5.700	Ka.C.3	0,0000	4.043	0,0043	4.043	0.0043	0,0000
S1	2.000 - 5.700	Ka.C.4	0,0000	4.131	0,0020	4.131	0.0020	0,0000
S1	2.000 - 5.700	Ka.C.5	0,0000	4.015	0,0074	4.015	0.0074	0,0000
S1	2.000 - 5.700	Ka.C.6	0,0000	4.039	0,0070	4.039	0.0070	0,0000
-	**m**	**-**	**m**	**m**	**m**	**m**	**m**	**m**

AFB. HOUTCONTROLE

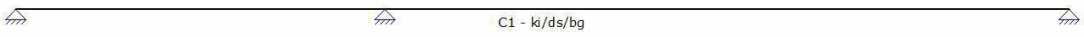

SAMENSTELLING CONSTRUCTIEDELEN

Constructiedeel	Staaf/staven
C1	S1

STABILITEITSGEGEVENS

Staaf	Profiel	Y-As (assenstelsel)				Z-As(assenstelsel)	
		Lsys	Methode	Lkip	Lkip/Lsys	Methode	LkipL
kip/Lsys							
C1 - V2 (0.000-2.000)	P1	2.000	Conservatief	2.000	1.00	Conservatief	
2.000	1.00						
			geschoord			geschoord	
C1 - V3 (2.000-5.700)	P1	3.700	Conservatief	3.700	1.00	Conservatief	
3.700	1.00						
			geschoord			geschoord	
-	**-**	**m**	**-**	**m**	**-**	**-**	**m -**

KIPSTEUNENGEGEVENS

Staaf	Profiel	Begin	Eind	Kipsteunen boven	Kipsteunen onder	Aangrijppunt
last						

		inklemming	**inklemming**				
C1 - V2 (0.000-2.000)	P1	Volledig vast	Volledig vast				Neutraal
C1 - V3 (2.000-5.700)	P1	Volledig vast	Volledig vast				Neutraal
-	**-**	**-**	**-**	**m**		**m**	**-**

DOORBUIGINGGEGEVENS

Staaf	**Constr.type**	**Toetsingstype**	**Zeeg Y'**	**Zeeg Z'**	**Zeegvorm**	**w;max**	**w;2+w;3**
C1 - V2 (0.000-2.000)	Vloer	Scheurvorming gevoelige wanden	0	0	Parabolisch	L/250	L/500
C1 - V3 (2.000-5.700)	Vloer	Scheurvorming gevoelige wanden	0	0	Parabolisch	L/250	L/500
-	**-**	**-**	**mm**	**mm**	**-**	**-**	**-**

UNITY CHECK

Label	**Toetsing**	**Combinatie**	**Artikel**	**UC max**
C1	Doorsnede	Fu.C.1	NEN-EN1995-1-1#6.1.6 (6.11)	0.83
	Kip	Fu.C.1	NEN-EN1995-1-1#6.3.3 (6.33)	0.84
	Doorbuiging	Ka.C.5	NEN-EN1995#7.2|NEN-EN1990#A1.4.3(4)	0.98

8.7 Bijlage uitraai MatrixFrame berekening Pos 7

AFB. GEOMETRIE LIGGER

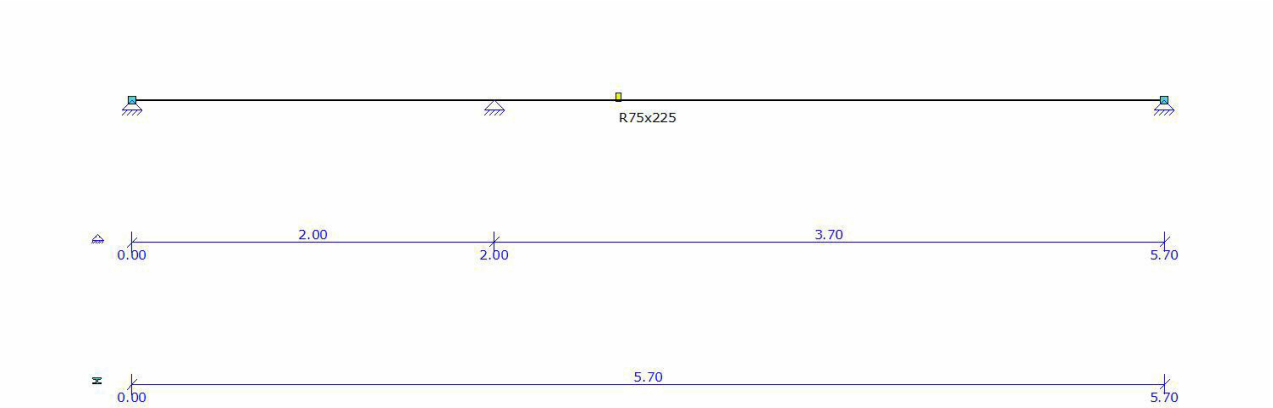

BALKGEOMETRIE

Positie	Profielnaam	Hoek	Traagheidsmoment	Materiaal	E-Modulus	Uitzettingcoeff	Gewicht
0.000 - L(5.700)	R75x225	0	7.1191e-05	C18	9.0000e+06	50.0000e-07	0.06
m -		°	m4 -		kN/m2	C°m	kN/m

PROFIELVORMEN

Profiel	Verl. hB	hE	tf	tw	tf2	B	bL	bR	Raatl.	Hoogte	
P1	Nee	0,225	0,225	0,0000	0,0000	0,0000	0,075	0,000	0,000	Nee	0,000
-	-	m	m	m	m	m	m	m	m	-	m

MATERIALEN

Materiaalnaam	Poison	Dichtheid	E-Modulus	Uitzettingcoeff
C18	0.40	3.80	9.0000e+06	50.0000e-07
-	-	kN/m3	kN/m2	C°m

OPLEGGINGEN

Oplegging	Positie	Z	Yr
O1	0.000	vast	vrij
O2	2.000	vast	vrij
O3	L(5.700)	vast	vrij
-	m	kN/m	kNm/rad

BELASTINGSGEVALLEN TYPEN

Oplegg.	Staven	B.G.Type	Gunstig/Ong.	Element	Niveau	Veld	Psi0	Psi1	Cprob Psi2
B.G.1	Permanent	Permanent	-		N.v.t.	N.v.t.			
B.G.2	Verdeelde veranderlijke 1.00/1.00 belasting	Verdeelde veranderlijke belasting	-	Cat. A) Vloeren	1	1	0.40	0.50	0.30
B.G.3	Geconcentreerde veranderlijke belasting	Geconcentreerde veranderlijke belasting	-	Cat. A) Vloeren	N.v.t.	N.v.t.	0.40	0.50	0.30
B.G.2.1	Verdeelde veranderlijke 1.00/1.00 belasting	Verdeelde veranderlijke	-	Cat. A) Vloeren	1	1	0.40	0.50	0.30

B.G.2.2 0.30	Verdeelde veranderlijke belasting 1.00/1.00	Verdeelde veranderlijke belasting	-	Cat. A) Vloeren	1	2	0.40	0.50

AFB. LASTEN B.G.1 PERMANENT

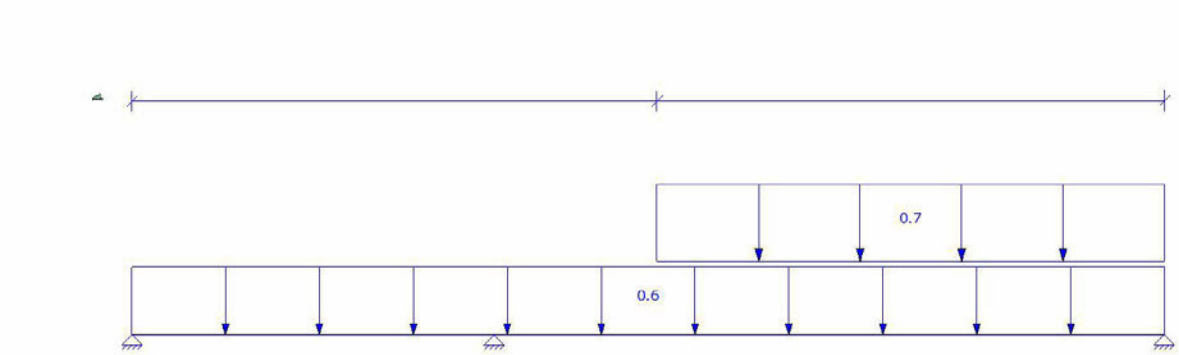

AFB. LASTEN B.G.2 VERDEELDE VERANDERLIJKE BELASTING

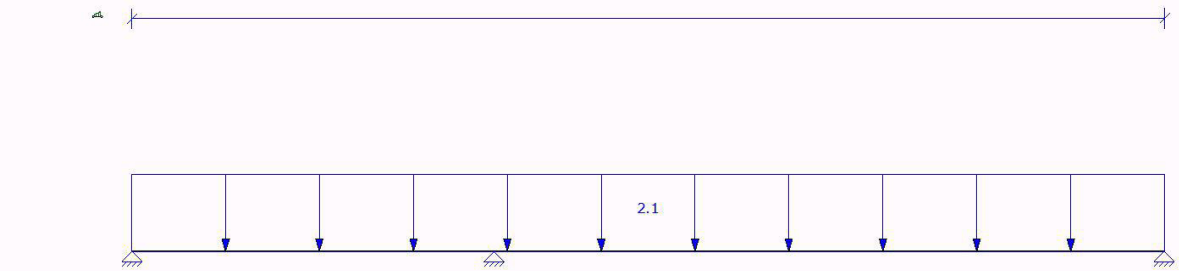

AFB. LASTEN B.G.3 GECONCENTREERDE VERANDERLIJKE BELASTING

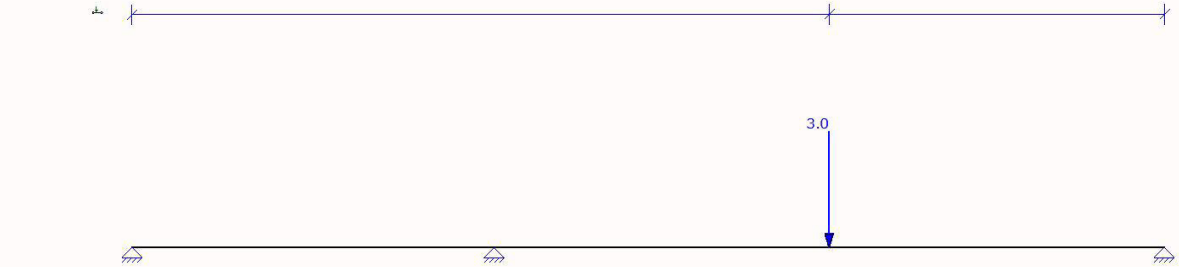

AFB. LASTEN B.G.2.1 VERDEELDE VERANDERLIJKE BELASTING

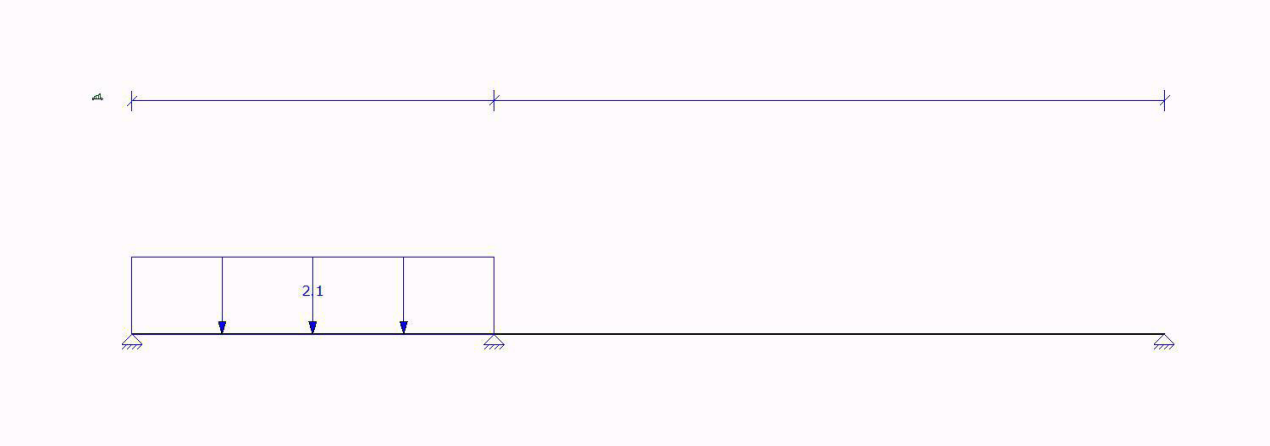

AFB. LASTEN B.G.2.2 VERDEELDE VERANDERLIJKE BELASTING

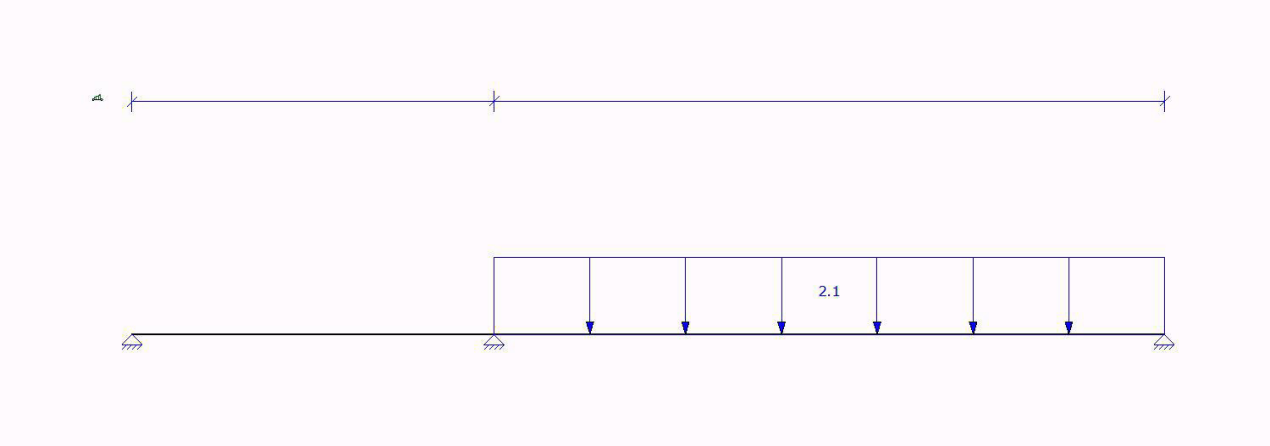

FUNDAMENTEEL BELASTINGSCOMBINATIES (TABEL)

B.G.	Omschrijving	Fu.C.1	Fu.C.2	Fu.C.3	Fu.C.4	Fu.C.5	Fu.C.6	Fu.C.7	Fu.C.8
B.G.1	Permanent	1.20	1.20	1.35	1.35	1.35	1.20	1.20	1.35
B.G.2	Verdeelde veranderlijke belasting	-	-	-	-	-	-	-	
B.G.3	Geconcentreerde veranderlijke belasting	1.50	-	-	-	-	-	0.60	
B.G.2.1	Verdeelde veranderlijke belasting	1.50	-	0.60	0.60	-	1.50	-	-
B.G.2.2	Verdeelde veranderlijke belasting	1.50	-	0.60	-	0.60	-	1.50	-

KARAKTERISTIEK BELASTINGSCOMBINATIES (TABEL)

B.G.	Omschrijving	Ka.C.(w1)	Ka.C.1	Ka.C.2	Ka.C.3	Ka.C.4	Ka.C.5	Ka.C.6
B.G.1	Permanent	1.00	1.00	1.00	1.00	1.00	1.00	1.00
B.G.2	Verdeelde veranderlijke belasting	-	-	-	-	-	-	-
B.G.3	Geconcentreerde veranderlijke belasting	-	-	-	-	-	-	-
B.G.2.1	Verdeelde veranderlijke belasting	-	0.40	-	0.40	1.00	-	1.00
B.G.2.2	Verdeelde veranderlijke belasting	-	-	0.40	0.40	-	1.00	1.00

FREQUENT BELASTINGSCOMBINATIES (TABEL)

B.G.	Omschrijving	Fr.C.(w1)	Fr.C.1	Fr.C.2	Fr.C.3
B.G.1	Permanent	1.00	1.00	1.00	1.00
B.G.2	Verdeelde veranderlijke belasting	-	-	-	-
B.G.3	Geconcentreerde veranderlijke belasting	-	-	-	-
B.G.2.1	Verdeelde veranderlijke belasting	-	0.50	-	0.50
B.G.2.2	Verdeelde veranderlijke belasting	-	-	0.50	0.50

QUASI-PERMANENT BELASTINGSCOMBINATIES (TABEL)

B.G.	Omschrijving	Qu.C.1
B.G.1	Permanent	1.00
B.G.2	Verdeelde veranderlijke belasting	-
B.G.3	Geconcentreerde veranderlijke belasting	-
B.G.2.1	Verdeelde veranderlijke belasting	0.30
B.G.2.2	Verdeelde veranderlijke belasting	0.30

UITGANGSPUNTEN VAN DE ANALYSE

Lineaire Elastische Analyse uitgevoerd

AFB. FU.C. MOMENT (MY) OMHULLENDE — Fundamenteel Belastingscombinaties

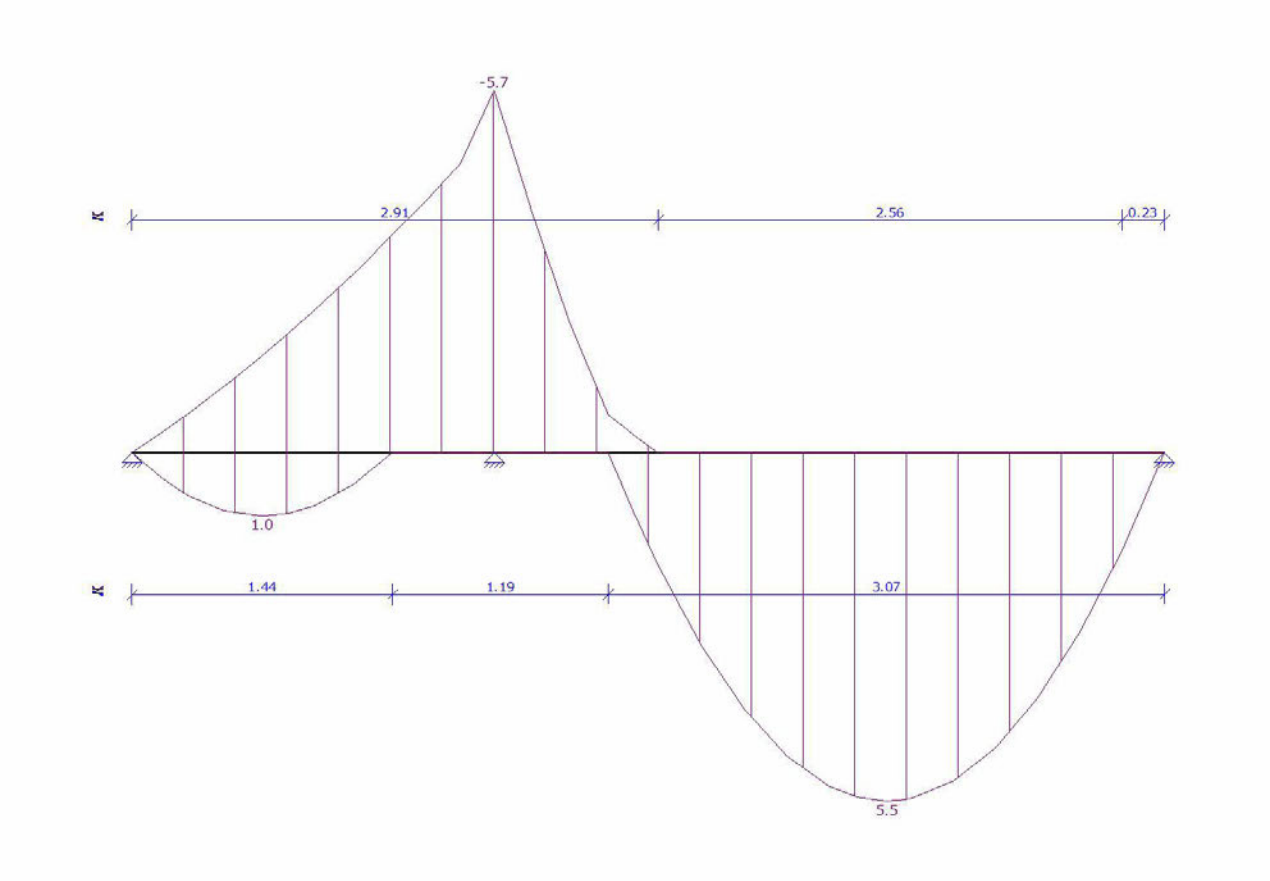

AFB. FU.C. DWARSKRACHT (VZ) OMHULLENDE — Fundamenteel Belastingscombinaties

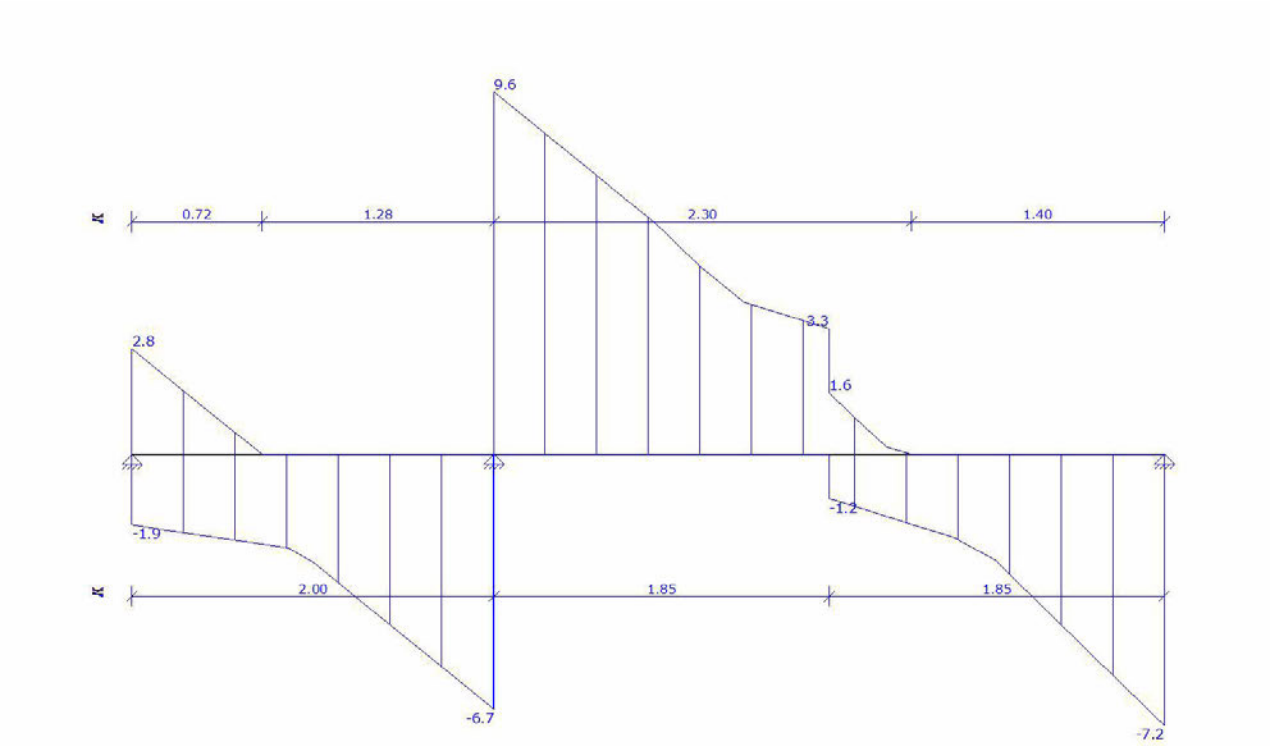

FU.C. STAAFKRACHTEN

Veld	Positie	B.G.	Mb	Mmax	xMmax	Me	x-M0	x-M0	Vb	Vmax	Ve
Veld 1	0.000 - 2.000	Fu.C.1	0.00	0.14	0.264	-5.71	0.528	0.000		1.02	-6.73 -6.73
	0.000 - 2.000	Fu.C.2	0.00			-3.64	0.000			0.000	-1.12 -2.52
			-2.52								
	0.000 - 2.000	Fu.C.3	0.00	0.03	0.160	-3.45	0.320	0.000		0.33	-3.78 -3.78
	0.000 - 2.000	Fu.C.4	0.00	0.26	0.504	-2.04	1.008	0.000		1.04	-3.07 -3.07
	0.000 - 2.000	Fu.C.5	0.00			-3.23	0.000			0.000	-0.83 -2.40
			-2.40								
	0.000 - 2.000	Fu.C.6	0.00	1.00	0.720	-2.17	1.439	0.000		2.79	-4.96 -4.96
	0.000 - 2.000	Fu.C.7	0.00			-5.15	0.000			0.000	-1.88 -3.27
			-3.27								
	0.000 - 2.000	Fu.C.8	0.00			-2.63	0.000			0.000	-0.53 -2.10
			-2.10								
Veld 2	2.000 - 5.700	Fu.C.1	-5.71	5.26	4.199	0.00	2.695	0.000		9.55	9.55 -7.01
	2.000 - 5.700	Fu.C.2	-3.64	4.73	3.850	0.00	2.712	0.000		5.36	5.36 -3.93
	2.000 - 5.700	Fu.C.3	-3.45	3.32	4.200	0.00	2.695	0.000		5.68	5.68 -4.42
	2.000 - 5.700	Fu.C.4	-2.04	1.79	4.238	0.00	2.772	0.000		2.94	2.94 -2.45
	2.000 - 5.700	Fu.C.5	-3.23	3.41	4.179	0.00	2.653	0.000		5.62	5.62 -4.48

	2.000 - 5.700	Fu.C.6	-2.17	1.45	4.303	0.00	2.905	0.000	
2.72	2.72	-2.08							
	2.000 - 5.700	Fu.C.7	-5.15	5.49	4.167	0.00	2.629	0.000	
9.40	9.40	-7.16							
	2.000 - 5.700	Fu.C.8	-2.63	3.04	3.850	0.00	2.705	0.000	
4.00	4.00	-3.19							
-	**m**	**-**	**kNm**	**kNm**	**m**	**kNm**	**m**	**m**	**kN**
kN	**kN**								

AFB. FU.C. OPLEGREACTIES OMHULLENDE Fundamenteel Belastingscombinaties

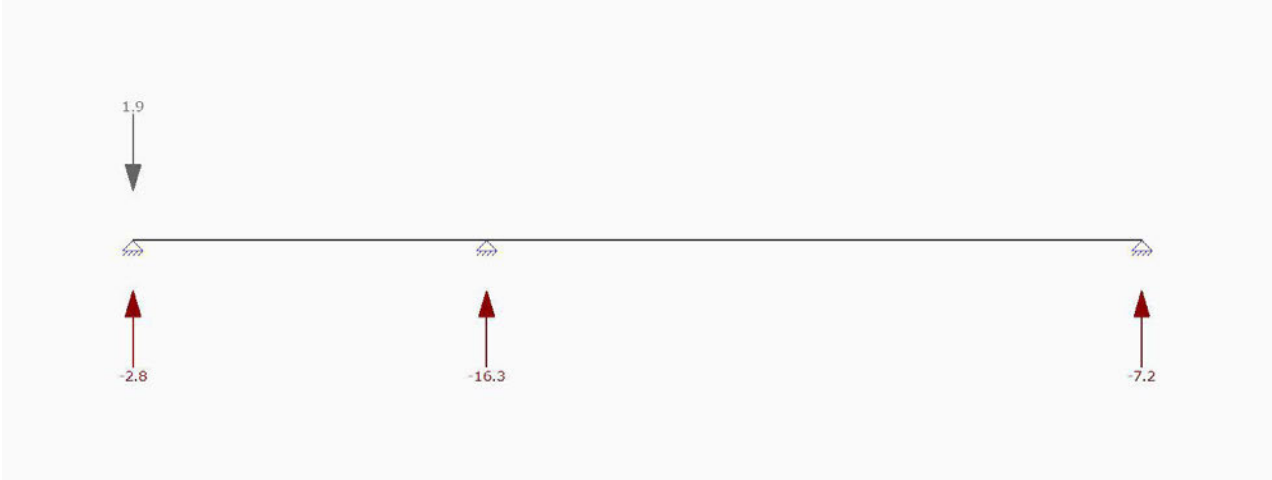

FU.C. OPLEGREACTIES

B.C.	Oplegging	Positie	Z		Yr	Z	My
Fu.C.1	O1	0.000		vast	vrij	-1.02	0.00
Fu.C.1	O2	2.000		vast	vrij	-16.28	0.00
Fu.C.1	O3	5.700		vast	vrij	-7.01	0.00
	Som Reacties					**-24.32**	
	Som Lasten					**24.32**	
Fu.C.2	O1	0.000		vast	vrij	1.12	0.00
Fu.C.2	O2	2.000		vast	vrij	-7.88	0.00
Fu.C.2	O3	5.700		vast	vrij	-3.93	0.00
	Som Reacties					**-10.69**	
	Som Lasten					**10.69**	
Fu.C.3	O1	0.000		vast	vrij	-0.33	0.00
Fu.C.3	O2	2.000		vast	vrij	-9.46	0.00
Fu.C.3	O3	5.700		vast	vrij	-4.42	0.00
	Som Reacties					**-14.21**	
	Som Lasten					**14.21**	
Fu.C.4	O1	0.000		vast	vrij	-1.04	0.00
Fu.C.4	O2	2.000		vast	vrij	-6.02	0.00
Fu.C.4	O3	5.700		vast	vrij	-2.45	0.00
	Som Reacties					**-9.50**	
	Som Lasten					**9.50**	
Fu.C.5	O1	0.000		vast	vrij	0.83	0.00
Fu.C.5	O2	2.000		vast	vrij	-8.02	0.00
Fu.C.5	O3	5.700		vast	vrij	-4.48	0.00
	Som Reacties					**-11.66**	
	Som Lasten					**11.66**	
Fu.C.6	O1	0.000		vast	vrij	-2.79	0.00
Fu.C.6	O2	2.000		vast	vrij	-7.68	0.00
Fu.C.6	O3	5.700		vast	vrij	-2.08	0.00
	Som Reacties					**-12.55**	

	Som Lasten				**12.55**	
Fu.C.7	O1	0.000	vast	vrij	1.88	0.00
Fu.C.7	O2	2.000	vast	vrij	-12.68	0.00
Fu.C.7	O3	5.700	vast	vrij	-7.16	0.00
	Som Reacties				**-17.96**	
	Som Lasten				**17.96**	
Fu.C.8	O1	0.000	vast	vrij	0.53	0.00
Fu.C.8	O2	2.000	vast	vrij	-6.10	0.00
Fu.C.8	O3	5.700	vast	vrij	-3.19	0.00

B.C.	**Oplegging**	**Positie**	**Z**	**Yr**	**Z**	**My**
	Som Reacties				**-8.76**	
	Som Lasten				**8.76**	
-	**-**	**m**	**kN/m**	**kNm/rad**	**kN**	**kNm**

B.G. OPLEGREACTIES

B.C.	**Oplegging**	**Positie**	**Z**	**Yr**	**Z**	**My**
B.G.1	O1	0.000	vast	vrij	0.09	0.00
B.G.1	O2	2.000	vast	vrij	-3.39	0.00
B.G.1	O3	5.700	vast	vrij	-1.86	0.00
	Som Reacties				**-5.15**	
	Som Lasten				**5.15**	
B.G.2.1	O1	0.000	vast	vrij	-1.93	0.00
B.G.2.1	O2	2.000	vast	vrij	-2.41	0.00
B.G.2.1	O3	5.700	vast	vrij	0.10	0.00
	Som Reacties				**-4.24**	
	Som Lasten				**4.24**	
B.G.2.2	O1	0.000	vast	vrij	1.18	0.00
B.G.2.2	O2	2.000	vast	vrij	-5.74	0.00
B.G.2.2	O3	5.700	vast	vrij	-3.29	0.00
	Som Reacties				**-7.84**	
	Som Lasten				**7.84**	
B.G.3	O1	0.000	vast	vrij	0.68	0.00
B.G.3	O2	2.000	vast	vrij	-2.54	0.00
B.G.3	O3	5.700	vast	vrij	-1.13	0.00
	Som Reacties				**-3.00**	
	Som Lasten				**3.00**	
-	**-**	**m**	**kN/m**	**kNm/rad**	**kN**	**kNm**

AFB. KA.C. VERPLAATSINGEN OMHULLENDE Karakteristiek Belastingscombinaties

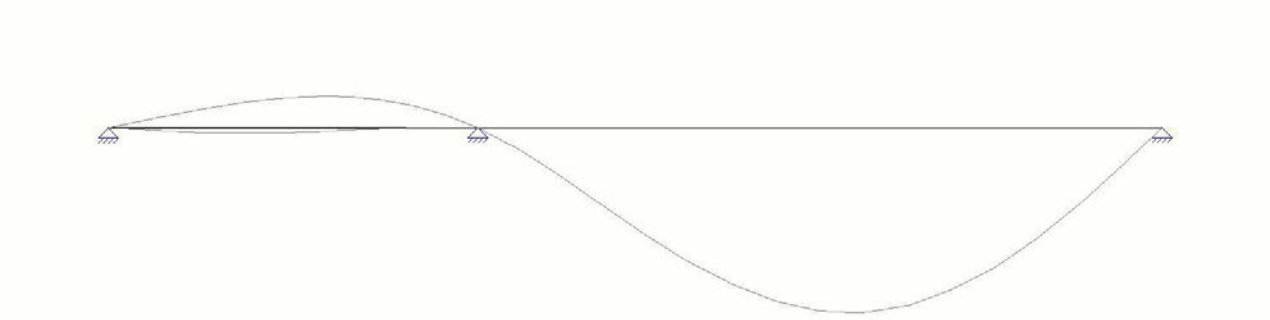

KA.C. KNOOPVERPLAATSINGEN

Knoop	**B.C.**	**Z**	**Yr**
K1	Ka.C.(w1)	0.0000	0.398e-03
	Ka.C.1	0.0000	0.034e-03
	Ka.C.2	0.0000	0.888e-03

	Ka.C.3	0.0000	0.524e-03
	Ka.C.4	0.0000	-0.511e-03
	Ka.C.5	0.0000	1.623e-03
	Ka.C.6	0.0000	0.714e-03
K2	Ka.C.(w1)	0.0000	2.540e-03
	Ka.C.1	0.0000	2.397e-03
	Ka.C.2	0.0000	4.427e-03
	Ka.C.3	0.0000	4.284e-03
	Ka.C.4	0.0000	2.182e-03
	Ka.C.5	0.0000	7.257e-03
	Ka.C.6	0.0000	6.899e-03
-	**-**	**m**	**rad**

KA.C. DOORBUIGINGEN

Veld	Positie	B.C.	Veld Begin	Veld Z'afst	Veld Z'	Veld Z' glb dist	Veld Eind Z' glb	
S1	0.000 - 2.000	Ka.C.(w1)	0,0000	1.239	-0,0004	1.239	-0.0004	0,0000
S1	0.000 - 2.000	Ka.C.1	0,0000	1.473	-0,0002	1.473	-0.0002	0,0000
S1	0.000 - 2.000	Ka.C.2	0,0000	1.197	-0,0007	1.197	-0.0007	0,0000
S1	0.000 - 2.000	Ka.C.3	0,0000	1.290	-0,0005	1.290	-0.0005	0,0000
S1	0.000 - 2.000	Ka.C.4	0,0000	0.749	0,0002	0.749	0.0002	0,0000
S1	0.000 - 2.000	Ka.C.5	0,0000	1.178	-0,0013	1.178	-0.0013	0,0000
S1	0.000 - 2.000	Ka.C.6	0,0000	1.321	-0,0008	1.321	-0.0008	0,0000
S1	2.000 - 5.700	Ka.C.(w1)	0,0000	4.031	0,0026	4.031	0.0026	0,0000
S1	2.000 - 5.700	Ka.C.1	0,0000	4.058	0,0024	4.058	0.0024	0,0000
S1	2.000 - 5.700	Ka.C.2	0,0000	4.016	0,0046	4.016	0.0046	0,0000
S1	2.000 - 5.700	Ka.C.3	0,0000	4.031	0,0044	4.031	0.0044	0,0000
S1	2.000 - 5.700	Ka.C.4	0,0000	4.104	0,0021	4.104	0.0021	0,0000
S1	2.000 - 5.700	Ka.C.5	0,0000	4.008	0,0076	4.008	0.0076	0,0000
S1	2.000 - 5.700	Ka.C.6	0,0000	4.031	0,0071	4.031	0.0071	0,0000
-	**m**	**-**	**m**	**m**	**m**	**m**	**m**	**m**

AFB. HOUTCONTROLE

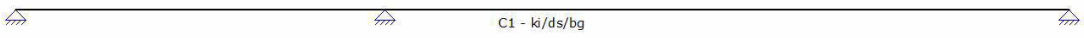

SAMENSTELLING CONSTRUCTIEDELEN

Constructiedeel	Staaf/staven
C1	S1

STABILITEITSGEGEVENS

Staaf	Profiel	Y-As (assenstelsel) Lsys	Methode	Lkip	Lkip/Lsys	Z-As(assenstelsel) Methode	LkipL
C1 - V2 (0.000-2.000)	P1	2.000	Conservatief	2.000	1.00	Conservatief	2.000
			geschoord			geschoord	
C1 - V3 (2.000-5.700)	P1	3.700	Conservatief	3.700	1.00	Conservatief	3.700
			geschoord			geschoord	
-	**-**	**m**	**-**	**m**	**-**	**-**	**m**

KIPSTEUNENGEGEVENS

Staaf	Profiel	Begin	Eind	Kipsteunen boven	Kipsteunen onder	Aangrijppunt last

		inklemming	inklemming			
C1 - V2 (0.000-2.000)	P1	Volledig vast	Volledig vast			Neutraal
C1 - V3 (2.000-5.700)	P1	Volledig vast	Volledig vast			Neutraal
-	**-**	**-**	**-**	**m**	**m**	**-**

DOORBUIGINGGEGEVENS

Staaf	Constr.type	Toetsingstype	Zeeg Y'	Zeeg Z'	Zeegvorm	w;max	w;2+w;3
C1 - V2 (0.000-2.000)	Vloer	Algemeen	0	0	Parabolisch	L/250	L/333
C1 - V3 (2.000-5.700)	Vloer	Scheurvorming gevoelige wanden	0	0	Parabolisch	L/250	L/500
-	**-**	**-**	**mm**	**mm**	**-**	**-**	**-**

UNITY CHECK

Label	Toetsing	Combinatie	Artikel	UC max
C1	Doorsnede	Fu.C.1	NEN-EN1995-1-1#6.1.6 (6.11)	0.81
	Kip	Fu.C.1	NEN-EN1995-1-1#6.3.3 (6.33)	0.82
	Doorbuiging	Ka.C.5	NEN-EN1995#7.2|NEN-EN1990#A1.4.3(4)	0.99

8.8 Bijlage uitraai MatrixFrame berekening Pos 8

AFB. GEOMETRIE LIGGER

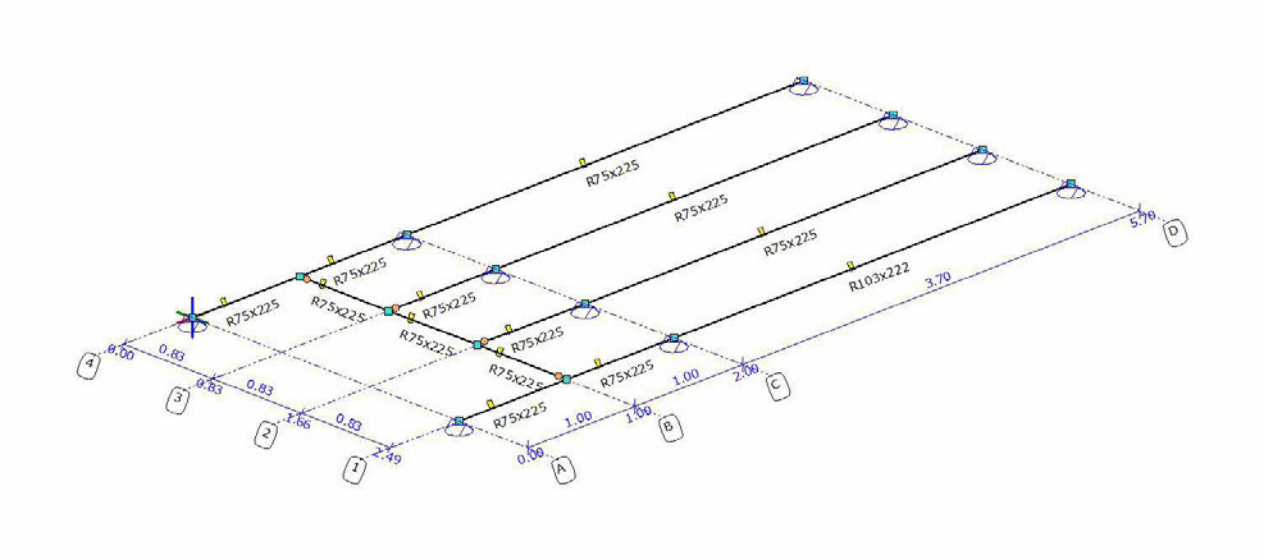

STAVEN

Staaf	Knoop B	Knoop								
E	X-B	Y-B	Z-B	X-E	Y-E	Z-E	Lengte	Profiel	Positie	
S1	K1	K2	0.000	0.000	0.000	1.000	0.000	0.000	1.000 P1	0.000 - L (1.000)
S2	K2	K3	1.000	0.000	0.000	2.000	0.000	0.000		
1.000	P1	0.000 - L(1.000)								
S3	K3	K4	2.000	0.000	0.000	5.700	0.000	0.000	3.700 P1	0.000 - L (3.700)
S4	K11	K12	0.000	2.490	0.000	1.000	2.490	0.000		
1.000	P1	0.000 - L(1.000)								
S5	K12	K13	1.000	2.490	0.000	2.000	2.490	0.000	1.000 P1	0.000 - L (1.000)
S6	K13	K14	2.000	2.490	0.000	5.700	2.490	0.000		
3.700	P2	0.000 - L(3.700)								
S7	K5	K6	1.000	0.830	0.000	2.000	0.830	0.000	1.000 P1	0.000 - L (1.000)
S8	K6	K7	2.000	0.830	0.000	5.700	0.830	0.000		
3.700	P1	0.000 - L(3.700)								
S9	K8	K9	1.000	1.660	0.000	2.000	1.660	0.000	1.000 P1	0.000 - L (1.000)
S10	K9	K10	2.000	1.660	0.000	5.700	1.660	0.000		
3.700	P1	0.000 - L(3.700)								
S11	K2	K5	1.000	0.000	0.000	1.000	0.830	0.000	0.830 P1	0.000 - L (0.830)
S12	K5	K8	1.000	0.830	0.000	1.000	1.660	0.000		
0.830	P1	0.000 - L(0.830)								
S13	K8	K12	1.000	1.660	0.000	1.000	2.490	0.000	0.830 P1	0.000 - L (0.830)
-	-	-	m	m	m	m	m	m	m -	-

SCHARNIEREN

Staaf	Positie		Scharnier					
	Oplegg.					Xr	Yr	Zr
S11	0.000	A1	vast	vast	vast	vast	vrij	vrij
S13	L(0.830)	A1	vast	vast	vast	vast	vrij	vrij

S7	0.000	A1	vast	vast	vast	vast	vrij	vrij
S9	0.000	A1	vast	vast	vast	vast	vrij	vrij
-	**m**	**-**	**kN/m**	**kN/m**	**kN/m**	**kNm/rad**	**kNm/rad**	**kNm/rad**

PROFIELEN

Profiel	Profielnaam	Oppervlakte	It	Iy	Iz	Materiaal	Hoek
P1	R75x225	1.6875e-02	2.4996e-05	7.1191e-05	7.9102e-06	C18	0.0
P2	R103x222	2.2866e-02	5.7205e-05	9.3911e-05	2.0215e-05	C18	0.0
-	**-**	**m2**	**m4**	**m4**	**m4**	**-**	**°**

PROFIELVORMEN

Profiel	Verl.										
h.	hB	hE	tf	tw	tf2	B	bL	bR	Raatl.	Hoogte	
P1	Nee	0,225	0,225	0,0000	0,0000	0,0000	0,075	0,000	0,000	Nee	0,000
P2	Nee	0,222	0,222	0,0000	0,0000	0,0000	0,103	0,000	0,000	Nee	0,000
-	**-**	**m**	**m**	**m**	**m**	**m**	**m**	**m**	**m**	**-**	**m**

MATERIALEN

Materiaalnaam	Poison	Dichtheid	E-Modulus	Uitzettingcoeff
C18	0.40	3.80	9.0000e+06	50.0000e-07
-	**-**	**kN/m3**	**kN/m2**	**C°m**

OPLEGGINGEN

Oplegging	Object	Positie			Z	Xr	Yr	Zr	HoekXr	HoekYr	H
oekZr											
O1	K1	0.000	vast	vast	vast	vast	vrij	vrij	0	0	0
O2	K3	0.000	vast	vast	vast	vast	vrij	vrij	0	0	0
O3	K4	0.000	vast	vast	vast	vast	vrij	vrij	0	0	0
O4	K6	0.000	vast	vast	vast	vast	vrij	vrij	0	0	0
O5	K7	0.000	vast	vast	vast	vast	vrij	vrij	0	0	0
O6	K9	0.000	vast	vast	vast	vast	vrij	vrij	0	0	0
O7	K10	0.000	vast	vast	vast	vast	vrij	vrij	0	0	0
O8	K11	0.000	vast	vast	vast	vast	vrij	vrij	0	0	0
O9	K13	0.000	vast	vast	vast	vast	vrij	vrij	0	0	0
O10	K14	0.000	vast	vast	vast	vast	vrij	vrij	0	0	0
-	**-**	**m**	**kN/m**	**kN/m**	**kN/m**	**kNm/rad**	**kNm/rad**	**kNm/rad**	**°**	**°**	**°**

BELASTINGSGEVALLEN TYPEN

Oplegg.	Staven	B.G.Type	Gunstig/Ong.	Element	Niveau	Veld	Psi0	Psi1	Cprob Psi2
	UGT/GGT								
B.G.1	Permanent	Permanent	-		N.v.t.	N.v.t.			
B.G.2	Verdeelde veranderlijke belasting	Verdeelde veranderlijke belasting	-	Cat. A) Vloeren	1	1	0.40	0.50	0.30
	1.00/1.00								
B.G.3	Verdeelde veranderlijke belasting	Verdeelde veranderlijke belasting	-	Cat. A) Vloeren	1	2	0.40	0.50	0.30
	1.00/1.00								
B.G.4	Geconcentreerde veranderlijke belasting	Geconcentreerde veranderlijke belasting	-	Cat. A) Vloeren	N.v.t.	N.v.t.	0.40	0.50	0.30

AFB. LASTEN B.G.1 PERMANENT

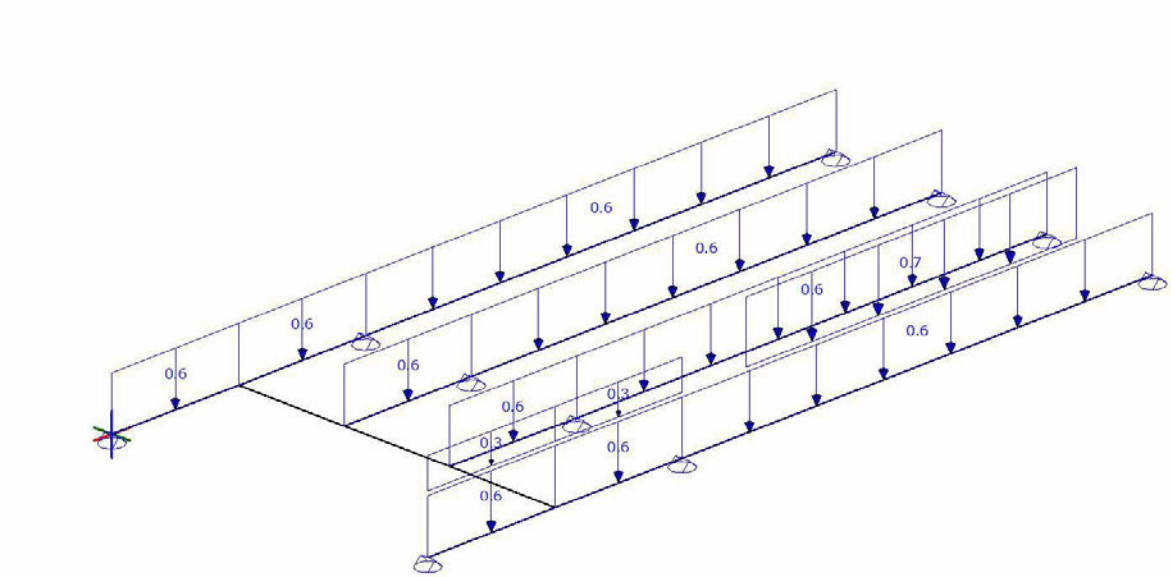

AFB. LASTEN B.G.2 VERDEELDE VERANDERLIJKE BELASTING

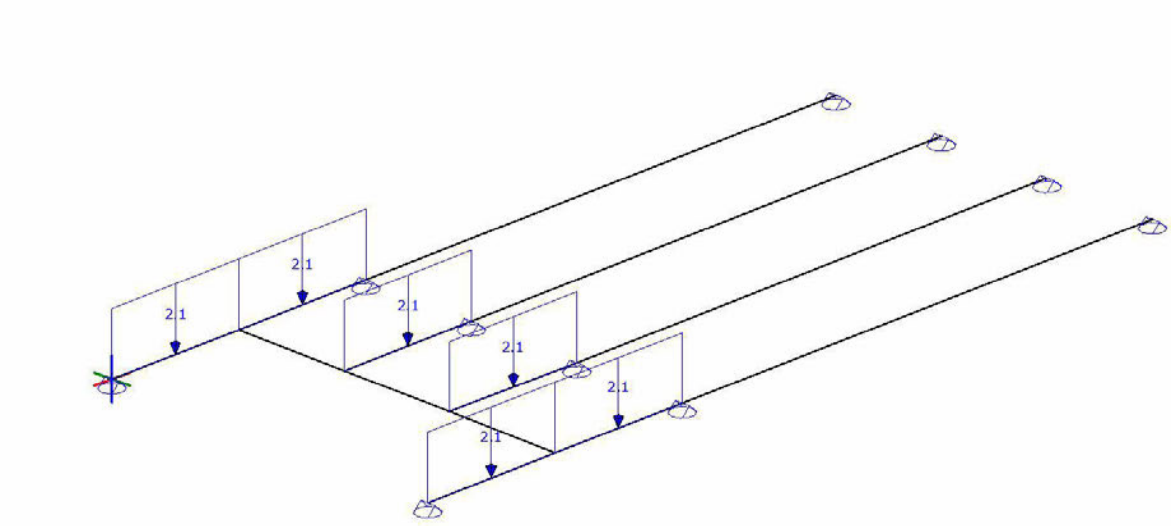

AFB. LASTEN B.G.3 VERDEELDE VERANDERLIJKE BELASTING

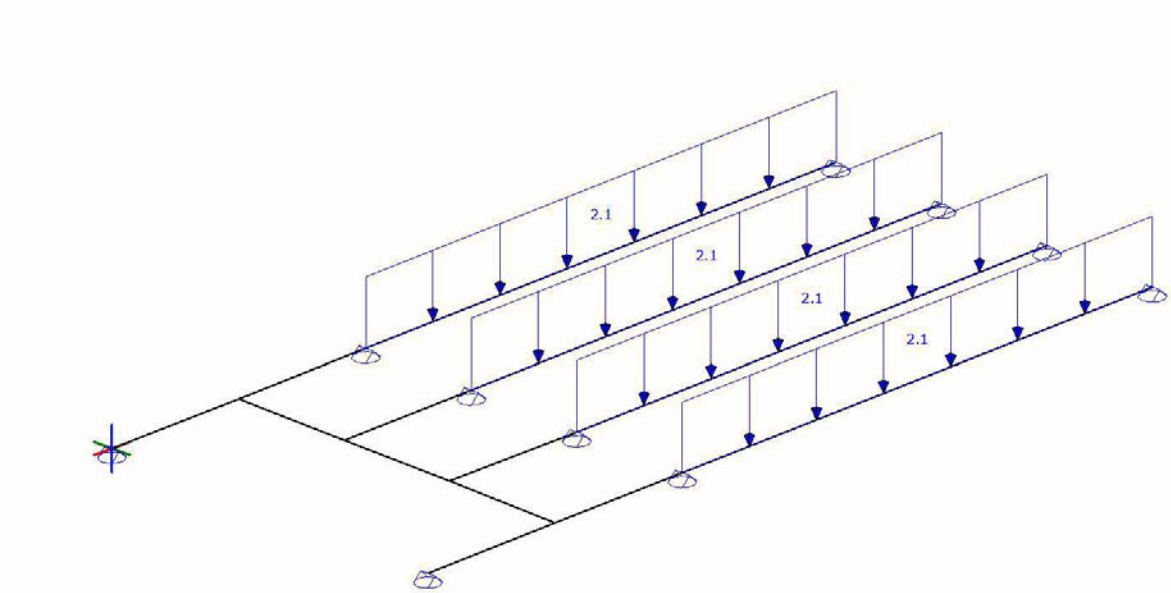

AFB. LASTEN B.G.4 GECONCENTREERDE VERANDERLIJKE BELASTING

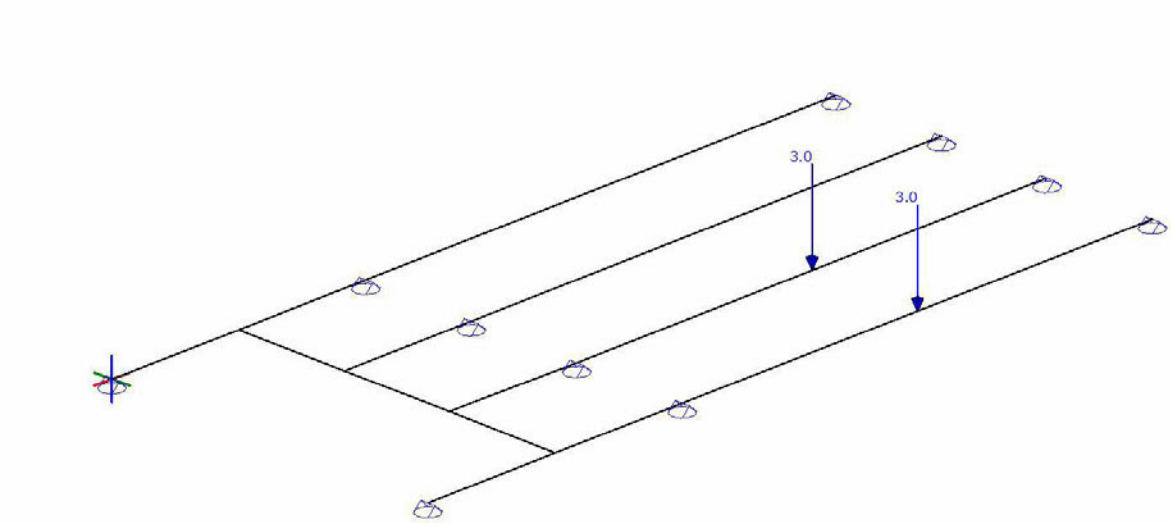

FUNDAMENTEEL BELASTINGSCOMBINATIES (TABEL)

B.G.	Omschrijving	Fu.C.1	Fu.C.2	Fu.C.3	Fu.C.4	Fu.C.5	Fu.C.6	Fu.C.7	Fu.C.8
B.G.1	Permanent	1.20	1.20	1.35	1.35	1.35	1.20	1.20	1.35
B.G.2	Verdeelde veranderlijke belasting	1.50	-	0.60	0.60	-	1.50	-	-

B.G.3 belasting	Verdeelde veranderlijke 1.50	-	0.60	-	0.60	-	1.50	-
B.G.4 belasting	Geconcentreerde veranderlijke -	1.50	-	-	-	-	-	0.60

KARAKTERISTIEK BELASTINGSCOMBINATIES (TABEL)

B.G.	Omschrijving	Ka.C.(w1)		Ka.C.1	Ka.C.2	Ka.C.3	Ka.C.4	Ka.C.5 Ka.C.6
B.G.1	Permanent	1.00	1.00	1.00	1.00	1.00	1.00	1.00
B.G.2	Verdeelde veranderlijke belasting	-	0.40	-	0.40	1.00	-	1.00
B.G.3	Verdeelde veranderlijke belasting	-	-	0.40	0.40	-	1.00	1.00
B.G.4	Geconcentreerde veranderlijke belasting	-	-	-	-	-	-	-

FREQUENT BELASTINGSCOMBINATIES (TABEL)

B.G.	Omschrijving	Fr.C.(w1)	Fr.C.1	Fr.C.2	Fr.C.3
B.G.1	Permanent	1.00	1.00	1.00	1.00
B.G.2	Verdeelde veranderlijke belasting	-	0.50	-	0.50
B.G.3	Verdeelde veranderlijke belasting	-	-	0.50	0.50
B.G.4	Geconcentreerde veranderlijke belasting	-	-	-	-

QUASI-PERMANENT BELASTINGSCOMBINATIES (TABEL)

B.G.	Omschrijving	Qu.C.1
B.G.1	Permanent	1.00
B.G.2	Verdeelde veranderlijke belasting	0.30
B.G.3	Verdeelde veranderlijke belasting	0.30
B.G.4	Geconcentreerde veranderlijke belasting	-

UITGANGSPUNTEN VAN DE ANALYSE

Lineaire Elastische Analyse uitgevoerd

AFB. FU.C. MOMENT (MY) OMHULLENDE Fundamenteel Belastingscombinaties

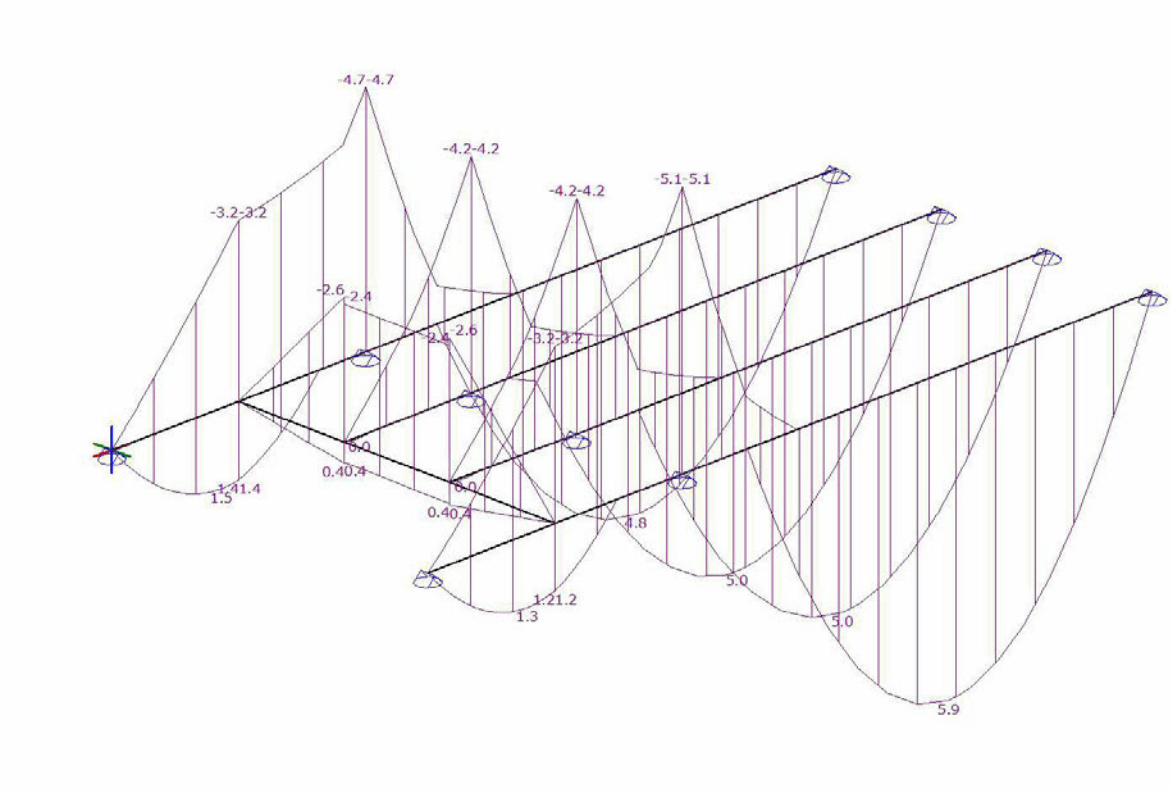

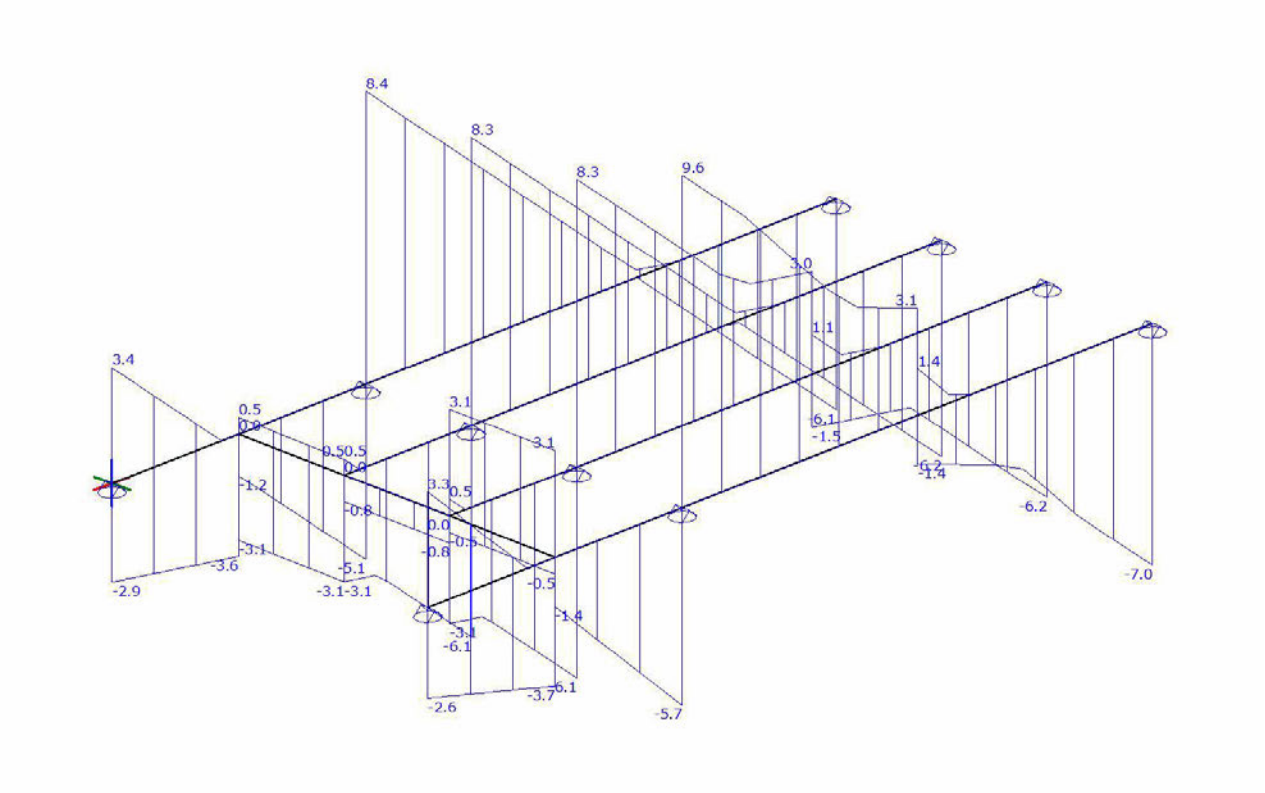

FU.C. STAAFKRACHTEN (MY, MZ)

Staaf	B.C.	Waarde	Mb	Mmax	xMmax	Me	x-M0	x-M0
S1	Fu.C.1	My	0.00	0.02	0.105	-1.53	0.211	0.000
		Mz	0.00			0.00	0.000	0.000
	Fu.C.2	My	0.00			-0.45	0.000	0.000
		Mz	0.00			0.00	0.000	0.000
	Fu.C.3	My	0.00	0.01	0.108	-0.81	0.216	0.000
		Mz	0.00			0.00	0.000	0.000
	Fu.C.4	My	0.00	0.48	0.681	0.37	0.000	0.000
		Mz	0.00			0.00	0.000	0.000
	Fu.C.5	My	0.00			-1.48	0.000	0.000
		Mz	0.00			0.00	0.000	0.000
	Fu.C.6	My	0.00	1.45	0.865	1.41	0.000	0.000
		Mz	0.00			0.00	0.000	0.000
	Fu.C.7	My	0.00			-3.21	0.000	0.000
		Mz	0.00			0.00	0.000	0.000
	Fu.C.8	My	0.00	0.00	0.023	-0.37	0.046	0.000
		Mz	0.00			0.00	0.000	0.000
S2	Fu.C.1	My	-1.53			-4.69	0.000	0.000
		Mz	0.00			0.00	0.000	0.000
	Fu.C.2	My	-0.46	-0.46	0.029	-0.79	0.000	0.000
		Mz	0.00			0.00	0.000	0.000
	Fu.C.3	My	-0.81			-2.49	0.000	0.000
		Mz	0.00			0.00	0.000	0.000
	Fu.C.4	My	0.37			-1.22	0.386	0.000
		Mz	0.00			0.00	0.000	0.000
	Fu.C.5	My	-1.48			-2.22	0.000	0.000

Staaf	B.C.	Waarde	Mb	Mmax	xMmax	Me	x-M0	x-M0
		Mz	0.00			0.00	0.000	0.000
	Fu.C.6	My	1.41			-1.52	0.636	0.000
		Mz	0.00			0.00	0.000	0.000
	Fu.C.7	My	-3.21			-4.02	0.000	0.000
		Mz	0.00			0.00	0.000	0.000
	Fu.C.8	My	-0.38			-0.93	0.000	0.000
		Mz	0.00			0.00	0.000	0.000
S3	Fu.C.1	My	-4.69	4.50	2.177	0.00	0.654	0.000
		Mz	0.00			0.00	0.000	0.000
	Fu.C.2	My	-0.79	0.83	2.156	0.00	0.611	0.000
		Mz	0.00			0.00	0.000	0.000
	Fu.C.3	My	-2.49	2.38	2.177	0.00	0.654	0.000
		Mz	0.00			0.00	0.000	0.000
	Fu.C.4	My	-1.22	0.80	2.270	0.00	0.841	0.000
		Mz	0.00			0.00	0.000	0.000
	Fu.C.5	My	-2.22	2.49	2.142	0.00	0.584	0.000
		Mz	0.00			0.00	0.000	0.000
	Fu.C.6	My	-1.52	0.56	2.438	0.00	1.175	0.000
		Mz	0.00			0.00	0.000	0.000
	Fu.C.7	My	-4.02	4.78	2.130	0.00	0.561	0.000
		Mz	0.00			0.00	0.000	0.000
	Fu.C.8	My	-0.93	0.92	2.170	0.00	0.640	0.000
		Mz	0.00			0.00	0.000	0.000
S4	Fu.C.1	My	0.00	0.04	0.139	-1.54	0.278	0.000
		Mz	0.00			0.00	0.000	0.000
	Fu.C.2	My	0.00			-1.82	0.000	0.000
		Mz	0.00			0.00	0.000	0.000
	Fu.C.3	My	0.00	0.02	0.130	-0.92	0.260	0.000
		Mz	0.00			0.00	0.000	0.000
	Fu.C.4	My	0.00	0.40	0.568	0.17	0.000	0.000
		Mz	0.00			0.00	0.000	0.000
	Fu.C.5	My	0.00			-1.57	0.000	0.000
		Mz	0.00			0.00	0.000	0.000
	Fu.C.6	My	0.00	1.30	0.780	1.20	0.000	0.000
		Mz	0.00			0.00	0.000	0.000
	Fu.C.7	My	0.00			-3.16	0.000	0.000
		Mz	0.00			0.00	0.000	0.000
	Fu.C.8	My	0.00			-1.04	0.000	0.000
		Mz	0.00			0.00	0.000	0.000
S5	Fu.C.1	My	-1.54			-5.11	0.000	0.000
		Mz	0.00			0.00	0.000	0.000
	Fu.C.2	My	-1.81			-3.21	0.000	0.000
		Mz	0.00			0.00	0.000	0.000
	Fu.C.3	My	-0.92			-3.18	0.000	0.000
		Mz	0.00			0.00	0.000	0.000
	Fu.C.4	My	0.17			-2.08	0.147	0.000
		Mz	0.00			0.00	0.000	0.000
	Fu.C.5	My	-1.57			-2.86	0.000	0.000
		Mz	0.00			0.00	0.000	0.000
	Fu.C.6	My	1.20			-2.36	0.487	0.000
		Mz	0.00			0.00	0.000	0.000
	Fu.C.7	My	-3.16			-4.32	0.000	0.000
		Mz	0.00			0.00	0.000	0.000
	Fu.C.8	My	-1.03			-2.42	0.000	0.000
		Mz	0.00			0.00	0.000	0.000
S6	Fu.C.1	My	-5.11	5.51	2.143	0.00	0.607	0.000
		Mz	0.00			0.00	0.000	0.000
	Fu.C.2	My	-3.21	4.99	1.850	0.00	0.612	0.000
		Mz	0.00			0.00	0.000	0.000

Staaf	B.C.	Waarde	Mb	Mmax	xMmax	Me	x-M0	x-M0
S6	Fu.C.3	My	-3.18	3.44	2.137	0.00	0.609	0.000
		Mz	0.00			0.00	0.000	0.000
	Fu.C.4	My	-2.08	1.78	2.178	0.00	0.719	0.000
		Mz	0.00			0.00	0.000	0.000
	Fu.C.5	My	-2.86	3.57	2.108	0.00	0.550	0.000
		Mz	0.00			0.00	0.000	0.000
	Fu.C.6	My	-2.36	1.38	2.271	0.00	0.910	0.000
		Mz	0.00			0.00	0.000	0.000
	Fu.C.7	My	-4.32	5.85	2.097	0.00	0.514	0.000
		Mz	0.00			0.00	0.000	0.000
	Fu.C.8	My	-2.42	3.19	1.850	0.00	0.613	0.000
		Mz	0.00			0.00	0.000	0.000
S7	Fu.C.1	My	0.00			-4.19	0.000	0.000
		Mz	0.00			0.00	0.000	0.000
	Fu.C.2	My	0.00			-0.38	0.000	0.000
		Mz	0.00			0.00	0.000	0.000
	Fu.C.3	My	0.00			-2.21	0.000	0.000
		Mz	0.00			0.00	0.000	0.000
	Fu.C.4	My	0.00			-1.13	0.000	0.000
		Mz	0.00			0.00	0.000	0.000
	Fu.C.5	My	0.00			-1.92	0.000	0.000
		Mz	0.00			0.00	0.000	0.000
	Fu.C.6	My	0.00	0.03	0.119	-1.48	0.238	0.000
		Mz	0.00			0.00	0.000	0.000
	Fu.C.7	My	0.00			-3.45	0.000	0.000
		Mz	0.00			0.00	0.000	0.000
	Fu.C.8	My	0.00			-0.69	0.000	0.000
		Mz	0.00			0.00	0.000	0.000
S8	Fu.C.1	My	-4.19	4.71	2.142	0.00	0.584	0.000
		Mz	0.00			0.00	0.000	0.000
	Fu.C.2	My	-0.38	1.01	1.997	0.00	0.293	0.000
		Mz	0.00			0.00	0.000	0.000
	Fu.C.3	My	-2.21	2.50	2.141	0.00	0.581	0.000
		Mz	0.00			0.00	0.000	0.000
	Fu.C.4	My	-1.13	0.84	2.239	0.00	0.778	0.000
		Mz	0.00			0.00	0.000	0.000
	Fu.C.5	My	-1.92	2.62	2.102	0.00	0.504	0.000
		Mz	0.00			0.00	0.000	0.000
	Fu.C.6	My	-1.48	0.57	2.423	0.00	1.146	0.000
		Mz	0.00			0.00	0.000	0.000
	Fu.C.7	My	-3.45	5.02	2.090	0.00	0.481	0.000
		Mz	0.00			0.00	0.000	0.000
	Fu.C.8	My	-0.69	1.02	2.087	0.00	0.474	0.000
		Mz	0.00			0.00	0.000	0.000
S9	Fu.C.1	My	0.00			-4.18	0.000	0.000
		Mz	0.00			0.00	0.000	0.000
	Fu.C.2	My	0.00			-2.66	0.000	0.000
		Mz	0.00			0.00	0.000	0.000
	Fu.C.3	My	0.00			-2.19	0.000	0.000
		Mz	0.00			0.00	0.000	0.000
	Fu.C.4	My	0.00			-1.10	0.000	0.000
		Mz	0.00			0.00	0.000	0.000
	Fu.C.5	My	0.00			-1.90	0.000	0.000
		Mz	0.00			0.00	0.000	0.000
	Fu.C.6	My	0.00	0.03	0.126	-1.45	0.251	0.000
		Mz	0.00			0.00	0.000	0.000
	Fu.C.7	My	0.00			-3.45	0.000	0.000
		Mz	0.00			0.00	0.000	0.000
	Fu.C.8	My	0.00			-1.58	0.000	0.000

Staaf	B.C.	Waarde	Mb	Mmax	xMmax	Me	x-M0	x-M0

		Mz	0.00			0.00	0.000	0.000
S10	Fu.C.1	My	-4.18	4.71	2.142	0.00	0.583	0.000
		Mz	0.00			0.00	0.000	0.000
	Fu.C.2	My	-2.66	4.03	1.850	0.00	0.659	0.000
		Mz	0.00			0.00	0.000	0.000
	Fu.C.3	My	-2.19	2.51	2.139	0.00	0.577	0.000
		Mz	0.00			0.00	0.000	0.000
	Fu.C.4	My	-1.10	0.85	2.230	0.00	0.761	0.000
		Mz	0.00			0.00	0.000	0.000
	Fu.C.5	My	-1.90	2.63	2.100	0.00	0.500	0.000
		Mz	0.00			0.00	0.000	0.000
	Fu.C.6	My	-1.45	0.58	2.413	0.00	1.126	0.000
		Mz	0.00			0.00	0.000	0.000
	Fu.C.7	My	-3.45	5.02	2.091	0.00	0.481	0.000
		Mz	0.00			0.00	0.000	0.000
	Fu.C.8	My	-1.58	2.21	1.850	0.00	0.626	0.000
		Mz	0.00			0.00	0.000	0.000
S11	Fu.C.1	My	0.00			-1.87	0.000	0.000
		Mz	0.00			0.00	0.000	0.000
	Fu.C.2	My	0.00			-0.68	0.000	0.000
		Mz	0.00			0.00	0.000	0.000
	Fu.C.3	My	0.00			-0.98	0.000	0.000
		Mz	0.00			0.00	0.000	0.000
	Fu.C.4	My	0.00			-0.08	0.000	0.000
		Mz	0.00			0.00	0.000	0.000
	Fu.C.5	My	0.00			-1.26	0.000	0.000
		Mz	0.00			0.00	0.000	0.000
	Fu.C.6	My	0.00			0.39	0.000	0.000
		Mz	0.00			0.00	0.000	0.000
	Fu.C.7	My	0.00			-2.57	0.000	0.000
		Mz	0.00			0.00	0.000	0.000
	Fu.C.8	My	0.00			-0.51	0.000	0.000
		Mz	0.00			0.00	0.000	0.000
S12	Fu.C.1	My	-1.77			-1.77	0.000	0.000
		Mz	0.00			0.00	0.000	0.000
	Fu.C.2	My	-0.59			-1.25	0.000	0.000
		Mz	0.00			0.00	0.000	0.000
	Fu.C.3	My	-0.93			-0.93	0.000	0.000
		Mz	0.00			0.00	0.000	0.000
	Fu.C.4	My	-0.07			-0.07	0.000	0.000
		Mz	0.00			0.00	0.000	0.000
	Fu.C.5	My	-1.20			-1.20	0.000	0.000
		Mz	0.00			0.00	0.000	0.000
	Fu.C.6	My	0.37			0.38	0.000	0.000
		Mz	0.00			0.00	0.000	0.000
	Fu.C.7	My	-2.45			-2.45	0.000	0.000
		Mz	0.00			0.00	0.000	0.000
	Fu.C.8	My	-0.46			-0.72	0.000	0.000
		Mz	0.00			0.00	0.000	0.000
S13	Fu.C.1	My	-1.86			0.00	0.000	0.000
		Mz	0.00			0.00	0.000	0.000
	Fu.C.2	My	-1.26			0.00	0.000	0.000
		Mz	0.00			0.00	0.000	0.000
	Fu.C.3	My	-0.97			0.00	0.000	0.000
		Mz	0.00			0.00	0.000	0.000
	Fu.C.4	My	-0.06			0.00	0.000	0.000
		Mz	0.00			0.00	0.000	0.000
	Fu.C.5	My	-1.26			0.00	0.000	0.000
		Mz	0.00			0.00	0.000	0.000

Staaf	**B.C.**	**Waarde**	**Mb**	**Mmax**	**xMmax**	**Me**	**x-M0**	**x-M0**

S13	Fu.C.6	My	0.40			0.00	0.000	0.000
		Mz	0.00			0.00	0.000	0.000
	Fu.C.7	My	-2.57			0.00	0.000	0.000
		Mz	0.00			0.00	0.000	0.000
	Fu.C.8	My	-0.73			0.00	0.000	0.000
		Mz	0.00			0.00	0.000	0.000
-	**-**	**-**	**kNm**	**kNm**	**m**	**kNm**	**m**	**m**

FU.C. STAAFKRACHTEN (NX, VY, VZ, MX)

Staaf	B.C.	T/D	Nmax	Waarde	Vb	Vmax	Ve	Mxb	Mxe
S1	Fu.C.1	-	0.00	Vz	0.41	-3.47	-3.47	0.00	0.00
				Vy	0.00	0.00	0.00		
	Fu.C.2	-	0.00	Vz	-0.10	-0.80	-0.80	0.00	0.00
				Vy	0.00	0.00	0.00		
	Fu.C.3	-	0.00	Vz	0.22	-1.83	-1.83	0.00	0.00
				Vy	0.00	0.00	0.00		
	Fu.C.4	-	0.00	Vz	1.40	1.40	-0.65	0.00	0.00
				Vy	0.00	0.00	0.00		
	Fu.C.5	-	0.00	Vz	-1.09	-1.87	-1.87	0.00	0.00
				Vy	0.00	0.00	0.00		
	Fu.C.6	-	0.00	Vz	3.35	3.35	-0.52	0.00	0.00
				Vy	0.00	0.00	0.00		
	Fu.C.7	-	0.00	Vz	-2.86	-3.56	-3.56	0.00	0.00
				Vy	0.00	0.00	0.00		
	Fu.C.8	-	0.00	Vz	0.02	-0.76	-0.76	0.00	0.00
				Vy	0.00	0.00	0.00		
S2	Fu.C.1	-	0.00	Vz	-1.22	-5.10	-5.10	0.00	0.00
				Vy	0.00	0.00	0.00		
	Fu.C.2	-	0.00	Vz	0.02	-0.68	-0.68	0.00	0.00
				Vy	0.00	0.00	0.00		
	Fu.C.3	-	0.00	Vz	-0.65	-2.71	-2.71	0.00	0.00
				Vy	0.00	0.00	0.00		
	Fu.C.4	-	0.00	Vz	-0.56	-2.61	-2.61	0.00	0.00
				Vy	0.00	0.00	0.00		
	Fu.C.5	-	0.00	Vz	-0.35	-1.13	-1.13	0.00	0.00
				Vy	0.00	0.00	0.00		
	Fu.C.6	-	0.00	Vz	-0.99	-4.86	-4.86	0.00	0.00
				Vy	0.00	0.00	0.00		
	Fu.C.7	-	0.00	Vz	-0.46	-1.16	-1.16	0.00	0.00
				Vy	0.00	0.00	0.00		
	Fu.C.8	-	0.00	Vz	-0.16	-0.94	-0.94	0.00	0.00
				Vy	0.00	0.00	0.00		
S3	Fu.C.1	-	0.00	Vz	8.44	8.44	-5.90	0.00	0.00
				Vy	0.00	0.00	0.00		
	Fu.C.2	-	0.00	Vz	1.50	1.50	-1.08	0.00	0.00
				Vy	0.00	0.00	0.00		
	Fu.C.3	-	0.00	Vz	4.47	4.47	-3.13	0.00	0.00
				Vy	0.00	0.00	0.00		
	Fu.C.4	-	0.00	Vz	1.78	1.78	-1.12	0.00	0.00
				Vy	0.00	0.00	0.00		
	Fu.C.5	-	0.00	Vz	4.40	4.40	-3.20	0.00	0.00
				Vy	0.00	0.00	0.00		
	Fu.C.6	-	0.00	Vz	1.70	1.70	-0.88	0.00	0.00
				Vy	0.00	0.00	0.00		
	Fu.C.7	-	0.00	Vz	8.26	8.26	-6.09	0.00	0.00
				Vy	0.00	0.00	0.00		
	Fu.C.8	-	0.00	Vz	1.70	1.70	-1.20	0.00	0.00
				Vy	0.00	0.00	0.00		
S4	Fu.C.1	-	0.00	Vz	0.59	-3.68	-3.68	0.00	0.00
				Vy	0.00	0.00	0.00		
	Fu.C.2	-	0.00	Vz	-1.28	-2.37	-2.37	0.00	0.00
				Vy	0.00	0.00	0.00		

Staaf	B.C.	T/D	Nmax	Waarde	Vb	Vmax	Ve	Mxb	Mxe
S4	Fu.C.3	-	0.00	Vz	0.33	-2.18	-2.18	0.00	0.00

				Vy	0.00	0.00	0.00		
	Fu.C.4	-	0.00	Vz	1.42	1.42	-1.08	0.00	0.00
				Vy	0.00	0.00	0.00		
	Fu.C.5	-	0.00	Vz	-0.96	-2.19	-2.19	0.00	0.00
				Vy	0.00	0.00	0.00		
	Fu.C.6	-	0.00	Vz	3.33	3.33	-0.94	0.00	0.00
				Vy	0.00	0.00	0.00		
	Fu.C.7	-	0.00	Vz	-2.62	-3.71	-3.71	0.00	0.00
				Vy	0.00	0.00	0.00		
	Fu.C.8	-	0.00	Vz	-0.42	-1.65	-1.65	0.00	0.00
				Vy	0.00	0.00	0.00		
S5	Fu.C.1	-	0.00	Vz	-1.44	-5.71	-5.71	0.00	0.00
				Vy	0.00	0.00	0.00		
	Fu.C.2	-	0.00	Vz	-0.85	-1.94	-1.94	0.00	0.00
				Vy	0.00	0.00	0.00		
	Fu.C.3	-	0.00	Vz	-1.01	-3.51	-3.51	0.00	0.00
				Vy	0.00	0.00	0.00		
	Fu.C.4	-	0.00	Vz	-1.00	-3.50	-3.50	0.00	0.00
				Vy	0.00	0.00	0.00		
	Fu.C.5	-	0.00	Vz	-0.68	-1.90	-1.90	0.00	0.00
				Vy	0.00	0.00	0.00		
	Fu.C.6	-	0.00	Vz	-1.42	-5.70	-5.70	0.00	0.00
				Vy	0.00	0.00	0.00		
	Fu.C.7	-	0.00	Vz	-0.61	-1.70	-1.70	0.00	0.00
				Vy	0.00	0.00	0.00		
	Fu.C.8	-	0.00	Vz	-0.77	-2.00	-2.00	0.00	0.00
				Vy	0.00	0.00	0.00		
S6	Fu.C.1	-	0.00	Vz	9.61	9.61	-6.79	0.00	0.00
				Vy	0.00	0.00	0.00		
	Fu.C.2	-	0.00	Vz	5.47	5.47	-3.67	0.00	0.00
				Vy	0.00	0.00	0.00		
	Fu.C.3	-	0.00	Vz	5.85	5.85	-4.07	0.00	0.00
				Vy	0.00	0.00	0.00		
	Fu.C.4	-	0.00	Vz	3.20	3.20	-2.01	0.00	0.00
				Vy	0.00	0.00	0.00		
	Fu.C.5	-	0.00	Vz	5.76	5.76	-4.16	0.00	0.00
				Vy	0.00	0.00	0.00		
	Fu.C.6	-	0.00	Vz	2.99	2.99	-1.65	0.00	0.00
				Vy	0.00	0.00	0.00		
	Fu.C.7	-	0.00	Vz	9.40	9.40	-7.01	0.00	0.00
				Vy	0.00	0.00	0.00		
	Fu.C.8	-	0.00	Vz	4.19	4.19	-2.82	0.00	0.00
				Vy	0.00	0.00	0.00		
S7	Fu.C.1	-	0.00	Vz	-2.25	-6.12	-6.12	0.09	0.09
				Vy	0.00	0.00	0.00		
	Fu.C.2	-	0.00	Vz	-0.03	-0.73	-0.73	0.09	0.09
				Vy	0.00	0.00	0.00		
	Fu.C.3	-	0.00	Vz	-1.18	-3.24	-3.24	0.05	0.05
				Vy	0.00	0.00	0.00		
	Fu.C.4	-	0.00	Vz	-0.10	-2.15	-2.15	0.01	0.01
				Vy	0.00	0.00	0.00		
	Fu.C.5	-	0.00	Vz	-1.52	-2.31	-2.31	0.07	0.07
				Vy	0.00	0.00	0.00		
	Fu.C.6	-	0.00	Vz	0.46	-3.42	-3.42	-0.01	-0.01
				Vy	0.00	0.00	0.00		
	Fu.C.7	-	0.00	Vz	-3.10	-3.80	-3.80	0.13	0.13
				Vy	0.00	0.00	0.00		
	Fu.C.8	-	0.00	Vz	-0.30	-1.08	-1.08	0.05	0.05
				Vy	0.00	0.00	0.00		
S8	Fu.C.1	-	0.00	Vz	8.30	8.30	-6.04	0.00	0.00
				Vy	0.00	0.00	0.00		
	Fu.C.2	-	0.00	Vz	1.39	1.39	-1.19	0.00	0.00
Staaf	**B.C.**	**T/D**	**Nmax**	**Waarde**	**Vb**	**Vmax**	**Ve**	**Mxb**	**Mxe**
				Vy	0.00	0.00	0.00		
	Fu.C.3	-	0.00	Vz	4.40	4.40	-3.20	0.00	0.00
				Vy	0.00	0.00	0.00		

	Fu.C.4	-	0.00	Vz	1.75	1.75	-1.14	0.00	0.00
				Vy	0.00	0.00	0.00		
	Fu.C.5	-	0.00	Vz	4.32	4.32	-3.28	0.00	0.00
				Vy	0.00	0.00	0.00		
	Fu.C.6	-	0.00	Vz	1.69	1.69	-0.89	0.00	0.00
				Vy	0.00	0.00	0.00		
	Fu.C.7	-	0.00	Vz	8.10	8.10	-6.24	0.00	0.00
				Vy	0.00	0.00	0.00		
	Fu.C.8	-	0.00	Vz	1.63	1.63	-1.26	0.00	0.00
				Vy	0.00	0.00	0.00		
S9	Fu.C.1	-	0.00	Vz	-2.24	-6.12	-6.12	-0.09	-0.09
				Vy	0.00	0.00	0.00		
	Fu.C.2	-	0.00	Vz	-2.31	-3.00	-3.00	-0.01	-0.01
				Vy	0.00	0.00	0.00		
	Fu.C.3	-	0.00	Vz	-1.17	-3.22	-3.22	-0.04	-0.04
				Vy	0.00	0.00	0.00		
	Fu.C.4	-	0.00	Vz	-0.07	-2.13	-2.13	0.00	0.00
				Vy	0.00	0.00	0.00		
	Fu.C.5	-	0.00	Vz	-1.51	-2.29	-2.29	-0.06	-0.06
				Vy	0.00	0.00	0.00		
	Fu.C.6	-	0.00	Vz	0.49	-3.39	-3.39	0.03	0.03
				Vy	0.00	0.00	0.00		
	Fu.C.7	-	0.00	Vz	-3.10	-3.80	-3.80	-0.13	-0.13
				Vy	0.00	0.00	0.00		
	Fu.C.8	-	0.00	Vz	-1.19	-1.98	-1.98	-0.01	-0.01
				Vy	0.00	0.00	0.00		
S10	Fu.C.1	-	0.00	Vz	8.30	8.30	-6.04	0.00	0.00
				Vy	0.00	0.00	0.00		
	Fu.C.2	-	0.00	Vz	4.26	4.26	-2.82	0.00	0.00
				Vy	0.00	0.00	0.00		
	Fu.C.3	-	0.00	Vz	4.39	4.39	-3.21	0.00	0.00
				Vy	0.00	0.00	0.00		
	Fu.C.4	-	0.00	Vz	1.75	1.75	-1.15	0.00	0.00
				Vy	0.00	0.00	0.00		
	Fu.C.5	-	0.00	Vz	4.32	4.32	-3.29	0.00	0.00
				Vy	0.00	0.00	0.00		
	Fu.C.6	-	0.00	Vz	1.68	1.68	-0.90	0.00	0.00
				Vy	0.00	0.00	0.00		
	Fu.C.7	-	0.00	Vz	8.10	8.10	-6.24	0.00	0.00
				Vy	0.00	0.00	0.00		
	Fu.C.8	-	0.00	Vz	2.78	2.78	-1.92	0.00	0.00
				Vy	0.00	0.00	0.00		
S11	Fu.C.1	-	0.00	Vz	-2.25	-2.25	-2.25	0.00	0.00
				Vy	0.00	0.00	0.00		
	Fu.C.2	-	0.00	Vz	-0.82	-0.82	-0.82	0.01	0.01
				Vy	0.00	0.00	0.00		
	Fu.C.3	-	0.00	Vz	-1.18	-1.18	-1.18	0.00	0.00
				Vy	0.00	0.00	0.00		
	Fu.C.4	-	0.00	Vz	-0.10	-0.10	-0.10	0.00	0.00
				Vy	0.00	0.00	0.00		
	Fu.C.5	-	0.00	Vz	-1.52	-1.52	-1.52	0.00	0.00
				Vy	0.00	0.00	0.00		
	Fu.C.6	-	0.00	Vz	0.46	0.46	0.46	0.00	0.00
				Vy	0.00	0.00	0.00		
	Fu.C.7	-	0.00	Vz	-3.10	-3.10	-3.10	0.00	0.00
				Vy	0.00	0.00	0.00		
	Fu.C.8	-	0.00	Vz	-0.61	-0.61	-0.61	0.01	0.01
				Vy	0.00	0.00	0.00		
S12	Fu.C.1	-	0.00	Vz	0.00	0.00	0.00	0.00	0.00
				Vy	0.00	0.00	0.00		
Staaf	**B.C.**	**T/D**	**Nmax**	**Waarde**	**Vb**	**Vmax**	**Ve**	**Mxb**	**Mxe**
S12	Fu.C.2	-	0.00	Vz	-0.79	-0.79	-0.79	0.01	0.01
				Vy	0.00	0.00	0.00		
	Fu.C.3	-	0.00	Vz	0.00	0.00	0.00	0.00	0.00
				Vy	0.00	0.00	0.00		
	Fu.C.4	-	0.00	Vz	0.00	0.00	0.00	0.00	0.00

				Vy	0.00	0.00	0.00		
	Fu.C.5	-	0.00	Vz	0.00	0.00	0.00	0.00	0.00
				Vy	0.00	0.00	0.00		
	Fu.C.6	-	0.00	Vz	0.00	0.00	0.00	0.00	0.00
				Vy	0.00	0.00	0.00		
	Fu.C.7	-	0.00	Vz	0.00	0.00	0.00	0.00	0.00
				Vy	0.00	0.00	0.00		
	Fu.C.8	-	0.00	Vz	-0.31	-0.31	-0.31	0.01	0.01
				Vy	0.00	0.00	0.00		
S13	Fu.C.1	-	0.00	Vz	2.24	2.24	2.24	0.00	0.00
				Vy	0.00	0.00	0.00		
	Fu.C.2	-	0.00	Vz	1.52	1.52	1.52	0.01	0.01
				Vy	0.00	0.00	0.00		
	Fu.C.3	-	0.00	Vz	1.17	1.17	1.17	0.00	0.00
				Vy	0.00	0.00	0.00		
	Fu.C.4	-	0.00	Vz	0.08	0.08	0.08	0.00	0.00
				Vy	0.00	0.00	0.00		
	Fu.C.5	-	0.00	Vz	1.51	1.51	1.51	0.00	0.00
				Vy	0.00	0.00	0.00		
	Fu.C.6	-	0.00	Vz	-0.48	-0.48	-0.48	0.00	0.00
				Vy	0.00	0.00	0.00		
	Fu.C.7	-	0.00	Vz	3.10	3.10	3.10	0.00	0.00
				Vy	0.00	0.00	0.00		
	Fu.C.8	-	0.00	Vz	0.88	0.88	0.88	0.01	0.01
				Vy	0.00	0.00	0.00		
-	**-**	**-**	**kN**	**-**	**kN**	**kN**	**kN**	**kNm**	**kNm**

AFB. FU.C. OPLEGREACTIES OMHULLENDE — Fundamenteel Belastingscombinaties

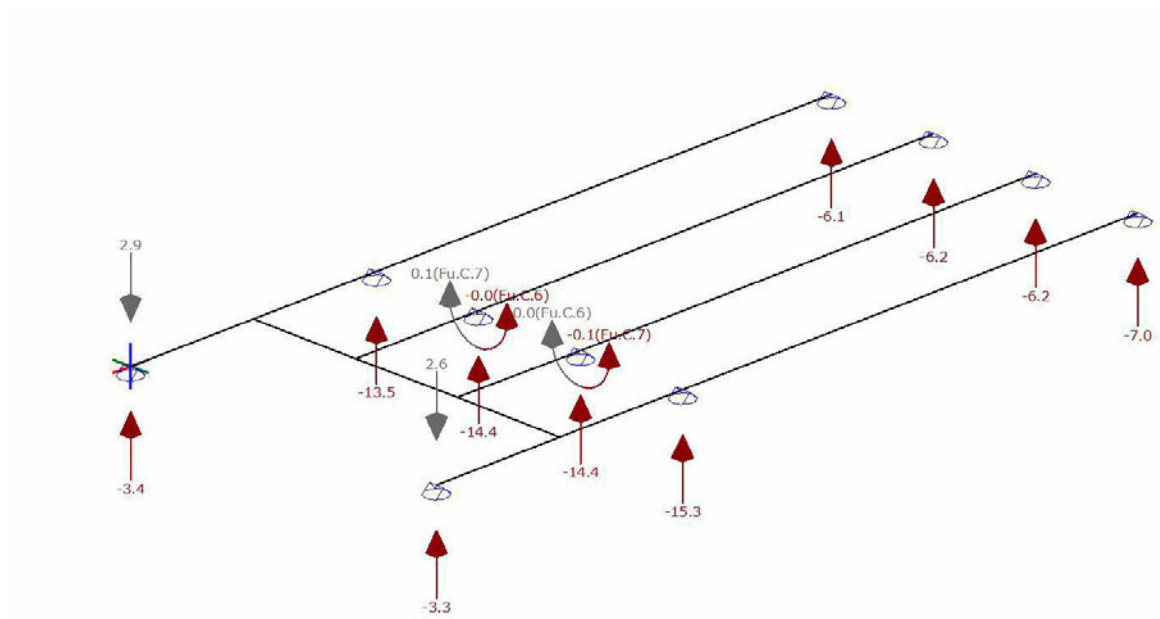

FU.C. OPLEGREACTIES

B.C.	Oplegging	Knoop	X	Y	Z	Mx	My	Mz
Fu.C.1	O1	K1	0.00	0.00	-0.41	0.00	0.00	0.00
Fu.C.1	O2	K3	0.00	0.00	-13.54	0.00	0.00	0.00
Fu.C.1	O3	K4	0.00	0.00	-5.90	0.00	0.00	0.00
Fu.C.1	O4	K6	0.00	0.00	-14.43	0.09	0.00	0.00
Fu.C.1	O5	K7	0.00	0.00	-6.04	0.00	0.00	0.00

Fu.C.1	O6	K9	0.00	0.00	-14.42	-0.09	0.00	0.00
Fu.C.1	O7	K10	0.00	0.00	-6.04	0.00	0.00	0.00
Fu.C.1	O8	K11	0.00	0.00	-0.59	0.00	0.00	0.00
Fu.C.1	O9	K13	0.00	0.00	-15.32	0.00	0.00	0.00
Fu.C.1	O10	K14	0.00	0.00	-6.79	0.00	0.00	0.00
	Som Reacties		**0.00**	**0.00**	**-83.49**			
	Som Lasten		**0.00**	**0.00**	**83.49**			
Fu.C.2	O1	K1	0.00	0.00	0.10	0.00	0.00	0.00
Fu.C.2	O2	K3	0.00	0.00	-2.18	0.00	0.00	0.00
Fu.C.2	O3	K4	0.00	0.00	-1.08	0.00	0.00	0.00
Fu.C.2	O4	K6	0.00	0.00	-2.12	0.09	0.00	0.00
Fu.C.2	O5	K7	0.00	0.00	-1.19	0.00	0.00	0.00
Fu.C.2	O6	K9	0.00	0.00	-7.26	-0.01	0.00	0.00
Fu.C.2	O7	K10	0.00	0.00	-2.82	0.00	0.00	0.00
Fu.C.2	O8	K11	0.00	0.00	1.28	0.00	0.00	0.00
Fu.C.2	O9	K13	0.00	0.00	-7.41	0.00	0.00	0.00
Fu.C.2	O10	K14	0.00	0.00	-3.67	0.00	0.00	0.00
	Som Reacties		**0.00**	**0.00**	**-26.35**			
	Som Lasten		**0.00**	**0.00**	**26.35**			
Fu.C.3	O1	K1	0.00	0.00	-0.22	0.00	0.00	0.00
Fu.C.3	O2	K3	0.00	0.00	-7.18	0.00	0.00	0.00
Fu.C.3	O3	K4	0.00	0.00	-3.13	0.00	0.00	0.00
Fu.C.3	O4	K6	0.00	0.00	-7.64	0.05	0.00	0.00
Fu.C.3	O5	K7	0.00	0.00	-3.20	0.00	0.00	0.00
Fu.C.3	O6	K9	0.00	0.00	-7.62	-0.04	0.00	0.00
Fu.C.3	O7	K10	0.00	0.00	-3.21	0.00	0.00	0.00
Fu.C.3	O8	K11	0.00	0.00	-0.33	0.00	0.00	0.00
Fu.C.3	O9	K13	0.00	0.00	-9.36	0.00	0.00	0.00
Fu.C.3	O10	K14	0.00	0.00	-4.07	0.00	0.00	0.00
	Som Reacties		**0.00**	**0.00**	**-45.95**			
	Som Lasten		**0.00**	**0.00**	**45.95**			
Fu.C.4	O1	K1	0.00	0.00	-1.40	0.00	0.00	0.00
Fu.C.4	O2	K3	0.00	0.00	-4.39	0.00	0.00	0.00
Fu.C.4	O3	K4	0.00	0.00	-1.12	0.00	0.00	0.00
Fu.C.4	O4	K6	0.00	0.00	-3.91	0.01	0.00	0.00
Fu.C.4	O5	K7	0.00	0.00	-1.14	0.00	0.00	0.00
Fu.C.4	O6	K9	0.00	0.00	-3.88	0.00	0.00	0.00
Fu.C.4	O7	K10	0.00	0.00	-1.15	0.00	0.00	0.00
Fu.C.4	O8	K11	0.00	0.00	-1.42	0.00	0.00	0.00
Fu.C.4	O9	K13	0.00	0.00	-6.70	0.00	0.00	0.00
Fu.C.4	O10	K14	0.00	0.00	-2.01	0.00	0.00	0.00
	Som Reacties		**0.00**	**0.00**	**-27.13**			
	Som Lasten		**0.00**	**0.00**	**27.13**			
Fu.C.5	O1	K1	0.00	0.00	1.09	0.00	0.00	0.00
Fu.C.5	O2	K3	0.00	0.00	-5.53	0.00	0.00	0.00
Fu.C.5	O3	K4	0.00	0.00	-3.20	0.00	0.00	0.00
Fu.C.5	O4	K6	0.00	0.00	-6.63	0.07	0.00	0.00
Fu.C.5	O5	K7	0.00	0.00	-3.28	0.00	0.00	0.00
Fu.C.5	O6	K9	0.00	0.00	-6.61	-0.06	0.00	0.00
Fu.C.5	O7	K10	0.00	0.00	-3.29	0.00	0.00	0.00
Fu.C.5	O8	K11	0.00	0.00	0.96	0.00	0.00	0.00
Fu.C.5	O9	K13	0.00	0.00	-7.67	0.00	0.00	0.00
Fu.C.5	O10	K14	0.00	0.00	-4.16	0.00	0.00	0.00
	Som Reacties		**0.00**	**0.00**	**-38.32**			
	Som Lasten		**0.00**	**0.00**	**38.32**			
Fu.C.6	O1	K1	0.00	0.00	-3.35	0.00	0.00	0.00

B.C.	**Oplegging**	**Knoop**	**X**	**Y**	**Z**	**Mx**	**My**	**Mz**
Fu.C.6	O2	K3	0.00	0.00	-6.56	0.00	0.00	0.00
Fu.C.6	O3	K4	0.00	0.00	-0.88	0.00	0.00	0.00
Fu.C.6	O4	K6	0.00	0.00	-5.10	-0.01	0.00	0.00
Fu.C.6	O5	K7	0.00	0.00	-0.89	0.00	0.00	0.00
Fu.C.6	O6	K9	0.00	0.00	-5.07	0.03	0.00	0.00
Fu.C.6	O7	K10	0.00	0.00	-0.90	0.00	0.00	0.00

Fu.C.6	O8	K11	0.00	0.00	-3.33	0.00	0.00	0.00
Fu.C.6	O9	K13	0.00	0.00	-8.68	0.00	0.00	0.00
Fu.C.6	O10	K14	0.00	0.00	-1.65	0.00	0.00	0.00
	Som Reacties		**0.00**	**0.00**	**-36.43**			
	Som Lasten		**0.00**	**0.00**	**36.43**			
Fu.C.7	O1	K1	0.00	0.00	2.86	0.00	0.00	0.00
Fu.C.7	O2	K3	0.00	0.00	-9.42	0.00	0.00	0.00
Fu.C.7	O3	K4	0.00	0.00	-6.09	0.00	0.00	0.00
Fu.C.7	O4	K6	0.00	0.00	-11.90	0.13	0.00	0.00
Fu.C.7	O5	K7	0.00	0.00	-6.24	0.00	0.00	0.00
Fu.C.7	O6	K9	0.00	0.00	-11.90	-0.13	0.00	0.00
Fu.C.7	O7	K10	0.00	0.00	-6.24	0.00	0.00	0.00
Fu.C.7	O8	K11	0.00	0.00	2.62	0.00	0.00	0.00
Fu.C.7	O9	K13	0.00	0.00	-11.10	0.00	0.00	0.00
Fu.C.7	O10	K14	0.00	0.00	-7.01	0.00	0.00	0.00
	Som Reacties		**0.00**	**0.00**	**-64.41**			
	Som Lasten		**0.00**	**0.00**	**64.41**			
Fu.C.8	O1	K1	0.00	0.00	-0.02	0.00	0.00	0.00
Fu.C.8	O2	K3	0.00	0.00	-2.64	0.00	0.00	0.00
Fu.C.8	O3	K4	0.00	0.00	-1.20	0.00	0.00	0.00
Fu.C.8	O4	K6	0.00	0.00	-2.71	0.05	0.00	0.00
Fu.C.8	O5	K7	0.00	0.00	-1.26	0.00	0.00	0.00
Fu.C.8	O6	K9	0.00	0.00	-4.75	-0.01	0.00	0.00
Fu.C.8	O7	K10	0.00	0.00	-1.92	0.00	0.00	0.00
Fu.C.8	O8	K11	0.00	0.00	0.42	0.00	0.00	0.00
Fu.C.8	O9	K13	0.00	0.00	-6.19	0.00	0.00	0.00
Fu.C.8	O10	K14	0.00	0.00	-2.82	0.00	0.00	0.00
	Som Reacties		**0.00**	**0.00**	**-23.09**			
	Som Lasten		**0.00**	**0.00**	**23.09**			
-	**-**	**-**	**kN**	**kN**	**kN**	**kNm**	**kNm**	**kNm**

B.G. OPLEGREACTIES

B.G.	**Oplegging**	**Knoop**	**X**	**Y**	**Z**	**Mx**	**My**	**Mz**
B.G.1	O1	K1	0.00	0.00	-0.07	0.00	0.00	0.00
B.G.1	O2	K3	0.00	0.00	-2.03	0.00	0.00	0.00
B.G.1	O3	K4	0.00	0.00	-0.88	0.00	0.00	0.00
B.G.1	O4	K6	0.00	0.00	-2.15	0.02	0.00	0.00
B.G.1	O5	K7	0.00	0.00	-0.91	0.00	0.00	0.00
B.G.1	O6	K9	0.00	0.00	-2.12	-0.01	0.00	0.00
B.G.1	O7	K10	0.00	0.00	-0.91	0.00	0.00	0.00
B.G.1	O8	K11	0.00	0.00	-0.10	0.00	0.00	0.00
B.G.1	O9	K13	0.00	0.00	-3.71	0.00	0.00	0.00
B.G.1	O10	K14	0.00	0.00	-1.56	0.00	0.00	0.00
	Som Reacties		**0.00**	**0.00**	**-14.44**			
	Som Lasten		**0.00**	**0.00**	**14.44**			
B.G.2	O1	K1	0.00	0.00	-2.18	0.00	0.00	0.00
B.G.2	O2	K3	0.00	0.00	-2.75	0.00	0.00	0.00
B.G.2	O3	K4	0.00	0.00	0.12	0.00	0.00	0.00
B.G.2	O4	K6	0.00	0.00	-1.68	-0.02	0.00	0.00
B.G.2	O5	K7	0.00	0.00	0.13	0.00	0.00	0.00
B.G.2	O6	K9	0.00	0.00	-1.68	0.02	0.00	0.00
B.G.2	O7	K10	0.00	0.00	0.13	0.00	0.00	0.00
B.G.2	O8	K11	0.00	0.00	-2.14	0.00	0.00	0.00
B.G.2	O9	K13	0.00	0.00	-2.81	0.00	0.00	0.00
B.G.2	O10	K14	0.00	0.00	0.14	0.00	0.00	0.00
	Som Reacties		**0.00**	**0.00**	**-12.72**			

B.G.	**Oplegging**	**Knoop**	**X**	**Y**	**Z**	**Mx**	**My**	**Mz**
	Som Lasten		**0.00**	**0.00**	**12.72**			
B.G.3	O1	K1	0.00	0.00	1.96	0.00	0.00	0.00
B.G.3	O2	K3	0.00	0.00	-4.65	0.00	0.00	0.00
B.G.3	O3	K4	0.00	0.00	-3.35	0.00	0.00	0.00
B.G.3	O4	K6	0.00	0.00	-6.22	0.07	0.00	0.00
B.G.3	O5	K7	0.00	0.00	-3.43	0.00	0.00	0.00
B.G.3	O6	K9	0.00	0.00	-6.23	-0.08	0.00	0.00

B.G.3	O7	K10	0.00	0.00	-3.43	0.00	0.00	0.00
B.G.3	O8	K11	0.00	0.00	1.83	0.00	0.00	0.00
B.G.3	O9	K13	0.00	0.00	-4.43	0.00	0.00	0.00
B.G.3	O10	K14	0.00	0.00	-3.43	0.00	0.00	0.00
	Som Reacties		**0.00**	**0.00**	**-31.38**			
	Som Lasten		**0.00**	**0.00**	**31.38**			
B.G.4	O1	K1	0.00	0.00	0.12	0.00	0.00	0.00
B.G.4	O2	K3	0.00	0.00	0.17	0.00	0.00	0.00
B.G.4	O3	K4	0.00	0.00	-0.01	0.00	0.00	0.00
B.G.4	O4	K6	0.00	0.00	0.31	0.04	0.00	0.00
B.G.4	O5	K7	0.00	0.00	-0.07	0.00	0.00	0.00
B.G.4	O6	K9	0.00	0.00	-3.14	0.00	0.00	0.00
B.G.4	O7	K10	0.00	0.00	-1.15	0.00	0.00	0.00
B.G.4	O8	K11	0.00	0.00	0.93	0.00	0.00	0.00
B.G.4	O9	K13	0.00	0.00	-1.97	0.00	0.00	0.00
B.G.4	O10	K14	0.00	0.00	-1.20	0.00	0.00	0.00
	Som Reacties		**0.00**	**0.00**	**-6.00**			
	Som Lasten		**0.00**	**0.00**	**6.00**			
-	**-**	**-**	**kN**	**kN**	**kN**	**kNm**	**kNm**	**kNm**

AFB. KA.C. VERPLAATSINGEN OMHULLENDE Karakteristiek Belastingscombinaties

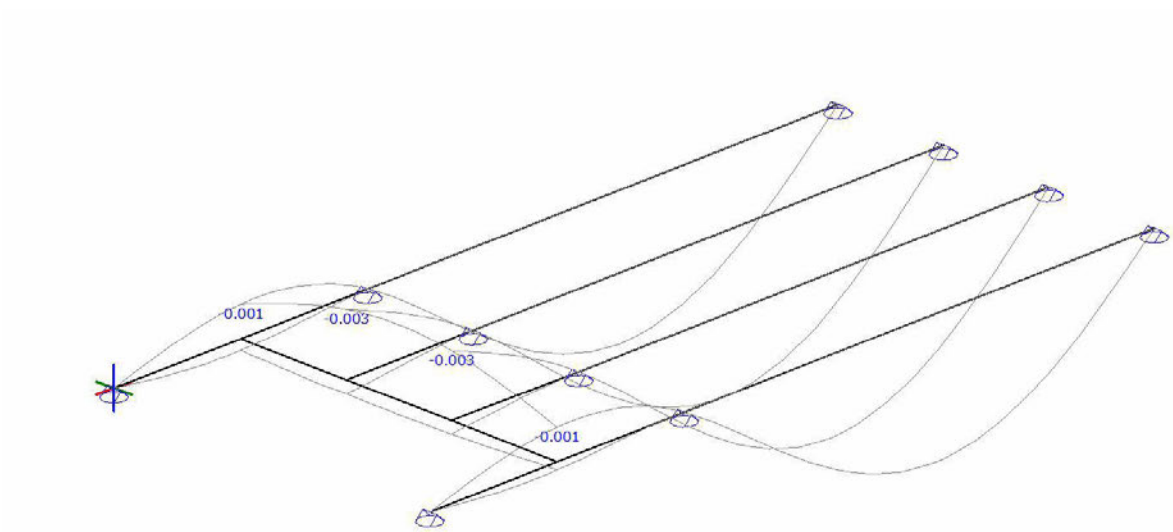

KA.C. KNOOPVERPLAATSINGEN

Knoop	B.C.	X	Y	Z	Xr	Yr	Zr
K1	Ka.C.(w1)	0.0000	0.0000	0.0000	0.000e-03	0.190e-03	0.000e-03
	Ka.C.1	0.0000	0.0000	0.0000	0.000e-03	-0.247e-03	0.000e-03
	Ka.C.2	0.0000	0.0000	0.0000	0.000e-03	0.913e-03	0.000e-03
	Ka.C.3	0.0000	0.0000	0.0000	0.000e-03	0.476e-03	0.000e-03
	Ka.C.4	0.0000	0.0000	0.0000	0.000e-03	-0.902e-03	0.000e-03

Knoop	B.C.	X	Y	Z	Xr	Yr	Zr
K1	Ka.C.5	0.0000	0.0000	0.0000	0.000e-03	1.997e-03	0.000e-03
	Ka.C.6	0.0000	0.0000	0.0000	0.000e-03	0.905e-03	0.000e-03
K2	Ka.C.(w1)	0.0000	0.0000	-0.0002	0.000e-03	0.092e-03	0.000e-03
	Ka.C.1	0.0000	0.0000	0.0001	0.000e-03	0.115e-03	0.000e-03
	Ka.C.2	0.0000	0.0000	-0.0007	0.000e-03	0.202e-03	0.000e-03
	Ka.C.3	0.0000	0.0000	-0.0004	0.000e-03	0.225e-03	0.000e-03

	Ka.C.4	0.0000	0.0000	0.0005	0.000e-03	0.150e-03	0.000e-03
	Ka.C.5	0.0000	0.0000	-0.0015	0.000e-03	0.367e-03	0.000e-03
	Ka.C.6	0.0000	0.0000	-0.0008	0.000e-03	0.425e-03	0.000e-03
K3	Ka.C.(w1)	0.0000	0.0000	0.0000	0.000e-03	-0.557e-03	0.000e-03
	Ka.C.1	0.0000	0.0000	0.0000	0.000e-03	-0.213e-03	0.000e-03
	Ka.C.2	0.0000	0.0000	0.0000	0.000e-03	-1.720e-03	0.000e-03
	Ka.C.3	0.0000	0.0000	0.0000	0.000e-03	-1.376e-03	0.000e-03
	Ka.C.4	0.0000	0.0000	0.0000	0.000e-03	0.303e-03	0.000e-03
	Ka.C.5	0.0000	0.0000	0.0000	0.000e-03	-3.465e-03	0.000e-03
	Ka.C.6	0.0000	0.0000	0.0000	0.000e-03	-2.605e-03	0.000e-03
K4	Ka.C.(w1)	0.0000	0.0000	0.0000	0.000e-03	1.234e-03	0.000e-03
	Ka.C.1	0.0000	0.0000	0.0000	0.000e-03	1.062e-03	0.000e-03
	Ka.C.2	0.0000	0.0000	0.0000	0.000e-03	3.212e-03	0.000e-03
	Ka.C.3	0.0000	0.0000	0.0000	0.000e-03	3.040e-03	0.000e-03
	Ka.C.4	0.0000	0.0000	0.0000	0.000e-03	0.804e-03	0.000e-03
	Ka.C.5	0.0000	0.0000	0.0000	0.000e-03	6.179e-03	0.000e-03
	Ka.C.6	0.0000	0.0000	0.0000	0.000e-03	5.749e-03	0.000e-03
K5	Ka.C.(w1)	0.0000	0.0000	-0.0004	0.211e-03	0.118e-03	0.000e-03
	Ka.C.1	0.0000	0.0000	0.0000	0.099e-03	0.142e-03	0.000e-03
	Ka.C.2	0.0000	0.0000	-0.0015	0.565e-03	0.223e-03	0.000e-03
	Ka.C.3	0.0000	0.0000	-0.0010	0.453e-03	0.248e-03	0.000e-03
	Ka.C.4	0.0000	0.0000	0.0006	-0.068e-03	0.179e-03	0.000e-03
	Ka.C.5	0.0000	0.0000	-0.0030	1.095e-03	0.381e-03	0.000e-03
	Ka.C.6	0.0000	0.0000	-0.0019	0.816e-03	0.442e-03	0.000e-03
K6	Ka.C.(w1)	0.0000	0.0000	0.0000	0.000e-03	-0.724e-03	0.000e-03
	Ka.C.1	0.0000	0.0000	0.0000	0.000e-03	-0.346e-03	0.000e-03
	Ka.C.2	0.0000	0.0000	0.0000	0.000e-03	-2.127e-03	0.000e-03
	Ka.C.3	0.0000	0.0000	0.0000	0.000e-03	-1.749e-03	0.000e-03
	Ka.C.4	0.0000	0.0000	0.0000	0.000e-03	0.222e-03	0.000e-03
	Ka.C.5	0.0000	0.0000	0.0000	0.000e-03	-4.232e-03	0.000e-03
	Ka.C.6	0.0000	0.0000	0.0000	0.000e-03	-3.286e-03	0.000e-03
K7	Ka.C.(w1)	0.0000	0.0000	0.0000	0.000e-03	1.317e-03	0.000e-03
	Ka.C.1	0.0000	0.0000	0.0000	0.000e-03	1.128e-03	0.000e-03
	Ka.C.2	0.0000	0.0000	0.0000	0.000e-03	3.416e-03	0.000e-03
	Ka.C.3	0.0000	0.0000	0.0000	0.000e-03	3.226e-03	0.000e-03
	Ka.C.4	0.0000	0.0000	0.0000	0.000e-03	0.844e-03	0.000e-03
	Ka.C.5	0.0000	0.0000	0.0000	0.000e-03	6.563e-03	0.000e-03
	Ka.C.6	0.0000	0.0000	0.0000	0.000e-03	6.090e-03	0.000e-03
K8	Ka.C.(w1)	0.0000	0.0000	-0.0005	-0.114e-03	0.143e-03	0.000e-03
	Ka.C.1	0.0000	0.0000	-0.0001	0.007e-03	0.169e-03	0.000e-03
	Ka.C.2	0.0000	0.0000	-0.0015	-0.502e-03	0.244e-03	0.000e-03
	Ka.C.3	0.0000	0.0000	-0.0011	-0.380e-03	0.270e-03	0.000e-03
	Ka.C.4	0.0000	0.0000	0.0006	0.190e-03	0.209e-03	0.000e-03
	Ka.C.5	0.0000	0.0000	-0.0030	-1.083e-03	0.394e-03	0.000e-03
	Ka.C.6	0.0000	0.0000	-0.0020	-0.779e-03	0.460e-03	0.000e-03
K9	Ka.C.(w1)	0.0000	0.0000	0.0000	0.000e-03	-0.756e-03	0.000e-03
	Ka.C.1	0.0000	0.0000	0.0000	0.000e-03	-0.381e-03	0.000e-03
	Ka.C.2	0.0000	0.0000	0.0000	0.000e-03	-2.148e-03	0.000e-03
	Ka.C.3	0.0000	0.0000	0.0000	0.000e-03	-1.773e-03	0.000e-03

Knoop	**B.C.**	**X**	**Y**	**Z**	**Xr**	**Yr**	**Zr**
K9	Ka.C.4	0.0000	0.0000	0.0000	0.000e-03	0.182e-03	0.000e-03
	Ka.C.5	0.0000	0.0000	0.0000	0.000e-03	-4.236e-03	0.000e-03
	Ka.C.6	0.0000	0.0000	0.0000	0.000e-03	-3.298e-03	0.000e-03
K10	Ka.C.(w1)	0.0000	0.0000	0.0000	0.000e-03	1.333e-03	0.000e-03
	Ka.C.1	0.0000	0.0000	0.0000	0.000e-03	1.146e-03	0.000e-03
	Ka.C.2	0.0000	0.0000	0.0000	0.000e-03	3.426e-03	0.000e-03

	Ka.C.3	0.0000	0.0000	0.0000	0.000e-03	3.238e-03	0.000e-03
	Ka.C.4	0.0000	0.0000	0.0000	0.000e-03	0.864e-03	0.000e-03
	Ka.C.5	0.0000	0.0000	0.0000	0.000e-03	6.565e-03	0.000e-03
	Ka.C.6	0.0000	0.0000	0.0000	0.000e-03	6.096e-03	0.000e-03
K11	Ka.C.(w1)	0.0000	0.0000	0.0000	0.000e-03	0.327e-03	0.000e-03
	Ka.C.1	0.0000	0.0000	0.0000	0.000e-03	-0.093e-03	0.000e-03
	Ka.C.2	0.0000	0.0000	0.0000	0.000e-03	0.992e-03	0.000e-03
	Ka.C.3	0.0000	0.0000	0.0000	0.000e-03	0.572e-03	0.000e-03
	Ka.C.4	0.0000	0.0000	0.0000	0.000e-03	-0.723e-03	0.000e-03
	Ka.C.5	0.0000	0.0000	0.0000	0.000e-03	1.990e-03	0.000e-03
	Ka.C.6	0.0000	0.0000	0.0000	0.000e-03	0.940e-03	0.000e-03
K12	Ka.C.(w1)	0.0000	0.0000	-0.0003	0.000e-03	0.169e-03	0.000e-03
	Ka.C.1	0.0000	0.0000	0.0000	0.000e-03	0.196e-03	0.000e-03
	Ka.C.2	0.0000	0.0000	-0.0008	0.000e-03	0.264e-03	0.000e-03
	Ka.C.3	0.0000	0.0000	-0.0005	0.000e-03	0.292e-03	0.000e-03
	Ka.C.4	0.0000	0.0000	0.0003	0.000e-03	0.238e-03	0.000e-03
	Ka.C.5	0.0000	0.0000	-0.0015	0.000e-03	0.408e-03	0.000e-03
	Ka.C.6	0.0000	0.0000	-0.0009	0.000e-03	0.477e-03	0.000e-03
K13	Ka.C.(w1)	0.0000	0.0000	0.0000	0.000e-03	-1.004e-03	0.000e-03
	Ka.C.1	0.0000	0.0000	0.0000	0.000e-03	-0.695e-03	0.000e-03
	Ka.C.2	0.0000	0.0000	0.0000	0.000e-03	-2.051e-03	0.000e-03
	Ka.C.3	0.0000	0.0000	0.0000	0.000e-03	-1.742e-03	0.000e-03
	Ka.C.4	0.0000	0.0000	0.0000	0.000e-03	-0.230e-03	0.000e-03
	Ka.C.5	0.0000	0.0000	0.0000	0.000e-03	-3.622e-03	0.000e-03
	Ka.C.6	0.0000	0.0000	0.0000	0.000e-03	-2.848e-03	0.000e-03
K14	Ka.C.(w1)	0.0000	0.0000	0.0000	0.000e-03	1.939e-03	0.000e-03
	Ka.C.1	0.0000	0.0000	0.0000	0.000e-03	1.785e-03	0.000e-03
	Ka.C.2	0.0000	0.0000	0.0000	0.000e-03	3.522e-03	0.000e-03
	Ka.C.3	0.0000	0.0000	0.0000	0.000e-03	3.367e-03	0.000e-03
	Ka.C.4	0.0000	0.0000	0.0000	0.000e-03	1.552e-03	0.000e-03
	Ka.C.5	0.0000	0.0000	0.0000	0.000e-03	5.895e-03	0.000e-03
	Ka.C.6	0.0000	0.0000	0.0000	0.000e-03	5.508e-03	0.000e-03
-	**-**	**m**	**m**	**m**	**rad**	**rad**	**rad**

KA.C. DOORBUIGINGEN

Staaf	**B.C.**	**Knoop Begin**						**Staaf**				**Knoop Eind**	
					Z'afst	**Z'**	**Z' glb dist**	**Z' glb**	**Y'afst**	**Y'**	**Y' glb dist**	**Y' glb**	
S1	Ka.C.(w1)	0,000	0,000	0,000	0.658	0.0000	1.000	-0.0002	0.000	0.0000	0.000	0.0000	0,000
	Ka.C.1	0,000	0,000	0,000	0.532	0.0001	0.731	0.0001	0.000	0.0000	0.000	0.0000	0,000
	Ka.C.2	0,000	0,000	0,000	0.588	-0.0001	1.000	-0.0007	0.000	0.0000	0.000	0.0000	0,000
	Ka.C.3	0,000	0,000	0,000	0.655	0.0000	1.000	-0.0004	0.000	0.0000	0.000	0.0000	0,000
	Ka.C.4	0,000	0,000	0,000	0.546	**0.0001**	0.895	0.0005	0.000	0.0000	0.000	0.0000	0,000
	Ka.C.5	0,000	0,000	0,000	0.582	**-0.0002**	1.000	-0.0015	0.000	0.0000	0.000	0.0000	0,000
	Ka.C.6	0,000	0,000	0,000	0.654	-0.0001	1.000	-0.0008	0.000	0.0000	0.000	0.0000	0,000
S10	Ka.C.(w1)	0,000	0,000	0,000	1.982	0.0014	1.982	0.0014	0.000	0.0000	0.000	0.0000	0,000
	Ka.C.1	0,000	0,000	0,000	2.050	0.0012	2.050	0.0012	0.000	0.0000	0.000	0.0000	0,000
	Ka.C.2	0,000	0,000	0,000	1.964	0.0037	1.964	0.0037	0.000	0.0000	0.000	0.0000	0,000
	Ka.C.3	0,000	0,000	0,000	1.988	0.0034	1.988	0.0034	0.000	0.0000	0.000	0.0000	0,000

	Ka.C.4	0,000	0,000	0,000	2.193	0.0008	2.193	0.0008	0.000	0.0000	0.000	0.0000
0,000	0,000	0,000										
	Ka.C.5	0,000	0,000	0,000	1.958	**0.0071**	1.958	0.0071	0.000	0.0000	0.000	0.0000
0,000	0,000	0,000										

Staaf	**B.C.**	**Knoop Begin**			**Staaf**							**Knoop Eind**
					Z'afst	**Z'**	**Z' glb dist**	**Z' glb**	**Y'afst**	**Y'**	**Y' glb dist**	**Y' glb**
S10	Ka.C.6	0,000	0,000	0,000	1.989	0.0065	1.989	0.0065	0.000	0.0000	0.000	0.0000
0,000	0,000	0,000										
S11	Ka.C.(w1)	0,000	0,000	0,000	0.479	0.0000	0.830	-0.0004	0.000	0.0000	0.000	0.0000
0,000	0,000	0,000										
	Ka.C.1	0,000	0,000	0,000	0.479	0.0000	0.000	0.0001	0.000	0.0000	0.000	0.0000
0,000	0,000	0,000										
	Ka.C.2	0,000	0,000	-0,001	0.479	-0.0001	0.830	-0.0015	0.000	0.0000	0.000	0.0000
0,000	0,000	-0,001										
	Ka.C.3	0,000	0,000	0,000	0.479	0.0000	0.830	-0.0010	0.000	0.0000	0.000	0.0000
0,000	0,000	-0,001										
	Ka.C.4	0,000	0,000	0,000	0.479	**0.0000**	0.830	0.0006	0.000	0.0000	0.000	0.0000
0,000	0,000	0,001										
	Ka.C.5	0,000	0,000	-0,001	0.479	**-0.0001**	0.830	-0.0030	0.000	0.0000	0.000	0.0000
0,000	0,000	-0,003										
	Ka.C.6	0,000	0,000	-0,001	0.479	-0.0001	0.830	-0.0019	0.000	0.0000	0.000	0.0000
0,000	0,000	-0,002										
S12	Ka.C.(w1)	0,000	0,000	0,000	0.415	0.0000	0.538	-0.0005	0.000	0.0000	0.000	0.0000
0,000	0,000	0,000										
	Ka.C.1	0,000	0,000	0,000	0.414	0.0000	0.830	-0.0001	0.000	0.0000	0.000	0.0000
0,000	0,000	0,000										
	Ka.C.2	0,000	0,000	-0,001	0.415	-0.0001	0.439	-0.0016	0.000	0.0000	0.000	0.0000
0,000	0,000	-0,001										
	Ka.C.3	0,000	0,000	-0,001	0.415	-0.0001	0.451	-0.0011	0.000	0.0000	0.000	0.0000
0,000	0,000	-0,001										
	Ka.C.4	0,000	0,000	0,001	0.415	**0.0000**	0.220	0.0006	0.000	0.0000	0.000	0.0000
0,000	0,000	0,001										
	Ka.C.5	0,000	0,000	-0,003	0.415	**-0.0002**	0.417	-0.0032	0.000	0.0000	0.000	0.0000
0,000	0,000	-0,003										
	Ka.C.6	0,000	0,000	-0,002	0.415	-0.0002	0.425	-0.0021	0.000	0.0000	0.000	0.0000
0,000	0,000	-0,002										
S13	Ka.C.(w1)	0,000	0,000	0,000	0.351	0.0000	0.000	-0.0005	0.000	0.0000	0.000	0.0000
0,000	0,000	0,000										
	Ka.C.1	0,000	0,000	0,000	0.351	0.0000	0.073	-0.0001	0.000	0.0000	0.000	0.0000
0,000	0,000	0,000										
	Ka.C.2	0,000	0,000	-0,001	0.351	-0.0001	0.000	-0.0015	0.000	0.0000	0.000	0.0000
0,000	0,000	-0,001										
	Ka.C.3	0,000	0,000	-0,001	0.351	0.0000	0.000	-0.0011	0.000	0.0000	0.000	0.0000
0,000	0,000	-0,001										
	Ka.C.4	0,000	0,000	0,001	0.351	**0.0000**	0.000	0.0006	0.000	0.0000	0.000	0.0000
0,000	0,000	0,000										
	Ka.C.5	0,000	0,000	-0,003	0.351	**-0.0001**	0.000	-0.0030	0.000	0.0000	0.000	0.0000
0,000	0,000	-0,001										
	Ka.C.6	0,000	0,000	-0,002	0.351	-0.0001	0.000	-0.0020	0.000	0.0000	0.000	0.0000
0,000	0,000	-0,001										
S2	Ka.C.(w1)	0,000	0,000	0,000	0.549	-0.0001	0.234	-0.0002	0.000	0.0000	0.000	0.0000
0,000	0,000	0,000										
	Ka.C.1	0,000	0,000	0,000	0.679	0.0000	0.000	0.0001	0.000	0.0000	0.000	0.0000
0,000	0,000	0,000										
	Ka.C.2	0,000	0,000	-0,001	0.519	-0.0002	0.126	-0.0007	0.000	0.0000	0.000	0.0000
0,000	0,000	0,000										
	Ka.C.3	0,000	0,000	0,000	0.549	-0.0002	0.231	-0.0005	0.000	0.0000	0.000	0.0000
0,000	0,000	0,000										
	Ka.C.4	0,000	0,000	0,000	0.290	**0.0000**	0.000	0.0005	0.000	0.0000	0.000	0.0000
0,000	0,000	0,000										
	Ka.C.5	0,000	0,000	-0,001	0.511	**-0.0005**	0.107	-0.0015	0.000	0.0000	0.000	0.0000

0,000	0,000	0,000											
	Ka.C.6	0,000	0,000	-0,001	0.549	-0.0004	0.230	-0.0009	0.000	0.0000	0.000	0.0000
0,000	0,000	0,000											
S3	Ka.C.(w1)	0,000	0,000	0,000	2.016	0.0013	2.016	0.0013	0.000	0.0000	0.000	0.0000
0,000	0,000	0,000											
	Ka.C.1	0,000	0,000	0,000	2.087	0.0011	2.087	0.0011	0.000	0.0000	0.000	0.0000
0,000	0,000	0,000											
	Ka.C.2	0,000	0,000	0,000	1.991	0.0034	1.991	0.0034	0.000	0.0000	0.000	0.0000
0,000	0,000	0,000											
	Ka.C.3	0,000	0,000	0,000	2.015	0.0032	2.015	0.0032	0.000	0.0000	0.000	0.0000
0,000	0,000	0,000											
	Ka.C.4	0,000	0,000	0,000	2.233	0.0007	2.233	0.0007	0.000	0.0000	0.000	0.0000
0,000	0,000	0,000											
	Ka.C.5	0,000	0,000	0,000	1.984	**0.0066**	1.984	0.0066	0.000	0.0000	0.000	0.0000
0,000	0,000	0,000											
	Ka.C.6	0,000	0,000	0,000	2.015	0.0060	2.015	0.0060	0.000	0.0000	0.000	0.0000
0,000	0,000	0,000											
S4	Ka.C.(w1)	0,000	0,000	0,000	0.656	0.0000	1.000	-0.0003	0.000	0.0000	0.000	0.0000
0,000	0,000	0,000											
	Ka.C.1	0,000	0,000	0,000	0.513	0.0000	1.000	0.0000	0.000	0.0000	0.000	0.0000
0,000	0,000	0,000											
	Ka.C.2	0,000	0,000	0,000	0.594	-0.0001	1.000	-0.0008	0.000	0.0000	0.000	0.0000
0,000	0,000	-0,001											
	Ka.C.3	0,000	0,000	0,000	0.663	0.0000	1.000	-0.0005	0.000	0.0000	0.000	0.0000
0,000	0,000	-0,001											
	Ka.C.4	0,000	0,000	0,000	0.540	**0.0001**	0.806	0.0004	0.000	0.0000	0.000	0.0000
0,000	0,000	0,000											
	Ka.C.5	0,000	0,000	0,000	0.585	**-0.0002**	1.000	-0.0015	0.000	0.0000	0.000	0.0000
0,000	0,000	-0,001											
	Ka.C.6	0,000	0,000	0,000	0.666	-0.0001	1.000	-0.0009	0.000	0.0000	0.000	0.0000
0,000	0,000	-0,001											
S5	Ka.C.(w1)	0,000	0,000	0,000	0.554	-0.0001	0.255	-0.0003	0.000	0.0000	0.000	0.0000
0,000	0,000	0,000											
	Ka.C.1	0,000	0,000	0,000	0.613	-0.0001	0.572	-0.0001	0.000	0.0000	0.000	0.0000
0,000	0,000	0,000											
	Ka.C.2	0,000	0,000	-0,001	0.527	-0.0003	0.151	-0.0008	0.000	0.0000	0.000	0.0000
0,000	0,000	0,000											
	Ka.C.3	0,000	0,000	-0,001	0.552	-0.0002	0.247	-0.0006	0.000	0.0000	0.000	0.0000
0,000	0,000	0,000											
	Ka.C.4	0,000	0,000	0,000	0.722	-0.0001	0.000	0.0003	0.000	0.0000	0.000	0.0000
0,000	0,000	0,000											
	Ka.C.5	0,000	0,000	-0,001	0.516	**-0.0005**	0.118	-0.0015	0.000	0.0000	0.000	0.0000
0,000	0,000	0,000											
	Ka.C.6	0,000	0,000	-0,001	0.552	-0.0004	0.243	-0.0009	0.000	0.0000	0.000	0.0000
0,000	0,000	0,000											
S6	Ka.C.(w1)	0,000	0,000	0,000	1.991	0.0021	1.991	0.0021	0.000	0.0000	0.000	0.0000
0,000	0,000	0,000											
	Ka.C.1	0,000	0,000	0,000	2.027	0.0019	2.027	0.0019	0.000	0.0000	0.000	0.0000
0,000	0,000	0,000											
	Ka.C.2	0,000	0,000	0,000	1.974	0.0038	1.974	0.0038	0.000	0.0000	0.000	0.0000
0,000	0,000	0,000											
	Ka.C.3	0,000	0,000	0,000	1.993	0.0036	1.993	0.0036	0.000	0.0000	0.000	0.0000
0,000	0,000	0,000											
	Ka.C.4	0,000	0,000	0,000	2.091	0.0016	2.091	0.0016	0.000	0.0000	0.000	0.0000
0,000	0,000	0,000											
	Ka.C.5	0,000	0,000	0,000	1.966	**0.0064**	1.966	0.0064	0.000	0.0000	0.000	0.0000
0,000	0,000	0,000											
	Ka.C.6	0,000	0,000	0,000	1.995	0.0058	1.995	0.0058	0.000	0.0000	0.000	0.0000
0,000	0,000	0,000											
S7	Ka.C.(w1)	0,000	0,000	0,000	0.596	-0.0001	0.000	-0.0004	0.000	0.0000	0.000	0.0000
0,000	0,000	0,000											
	Ka.C.1	0,000	0,000	0,000	0.621	-0.0001	0.589	-0.0001	0.000	0.0000	0.000	0.0000

0,000	0,000	0,000										

Staaf	B.C.	Knoop Begin			Staaf							Knoop Eind
					Z'afst	Z'	Z' glb dist	Z' glb	Y'afst	Y'	Y' glb dist	Y' glb
S7	Ka.C.2	0,000	0,000	-0,001	0.585	-0.0001	0.000	-0.0015	0.000	0.0000	0.000	0.0000
0,000	0,000	0,000										
	Ka.C.3	0,000	0,000	-0,001	0.596	-0.0001	0.000	-0.0010	0.000	0.0000	0.000	0.0000
0,000	0,000	0,000										
	Ka.C.4	0,000	0,000	0,001	0.649	-0.0001	0.000	0.0006	0.000	0.0000	0.000	0.0000
0,000	0,000	0,000										
	Ka.C.5	0,000	0,000	-0,003	0.582	-0.0002	0.000	-0.0030	0.000	0.0000	0.000	0.0000
0,000	0,000	0,000										
	Ka.C.6	0,000	0,000	-0,002	0.596	**-0.0002**	0.000	-0.0019	0.000	0.0000	0.000	0.0000
0,000	0,000	0,000										
S8	Ka.C.(w1)	0,000	0,000	0,000	1.987	0.0014	1.987	0.0014	0.000	0.0000	0.000	0.0000
0,000	0,000	0,000										
	Ka.C.1	0,000	0,000	0,000	2.057	0.0011	2.057	0.0011	0.000	0.0000	0.000	0.0000
0,000	0,000	0,000										
	Ka.C.2	0,000	0,000	0,000	1.965	0.0037	1.965	0.0037	0.000	0.0000	0.000	0.0000
0,000	0,000	0,000										
	Ka.C.3	0,000	0,000	0,000	1.989	0.0034	1.989	0.0034	0.000	0.0000	0.000	0.0000
0,000	0,000	0,000										
	Ka.C.4	0,000	0,000	0,000	2.206	0.0008	2.206	0.0008	0.000	0.0000	0.000	0.0000
0,000	0,000	0,000										
	Ka.C.5	0,000	0,000	0,000	1.959	**0.0071**	1.959	0.0071	0.000	0.0000	0.000	0.0000
0,000	0,000	0,000										
	Ka.C.6	0,000	0,000	0,000	1.990	0.0064	1.990	0.0064	0.000	0.0000	0.000	0.0000
0,000	0,000	0,000										
S9	Ka.C.(w1)	0,000	0,000	0,000	0.597	0.0000	0.000	-0.0005	0.000	0.0000	0.000	0.0000
0,000	0,000	0,000										
	Ka.C.1	0,000	0,000	0,000	0.622	-0.0001	0.474	-0.0001	0.000	0.0000	0.000	0.0000
0,000	0,000	0,000										
	Ka.C.2	0,000	0,000	-0,001	0.585	-0.0001	0.000	-0.0015	0.000	0.0000	0.000	0.0000
0,000	0,000	0,000										
	Ka.C.3	0,000	0,000	-0,001	0.596	-0.0001	0.000	-0.0011	0.000	0.0000	0.000	0.0000
0,000	0,000	0,000										
	Ka.C.4	0,000	0,000	0,001	0.652	-0.0001	0.000	0.0006	0.000	0.0000	0.000	0.0000
0,000	0,000	0,000										
	Ka.C.5	0,000	0,000	-0,003	0.582	-0.0002	0.000	-0.0030	0.000	0.0000	0.000	0.0000
0,000	0,000	0,000										
	Ka.C.6	0,000	0,000	-0,002	0.596	**-0.0002**	0.000	-0.0020	0.000	0.0000	0.000	0.0000
0,000	0,000	0,000										
-	**-**	**m**	**m**	**m**	**m**	**m**	**m**	**m**	**m**	**m**	**m**	**m**
m	**m**	**m**										

AFB. HOUTCONTROLE

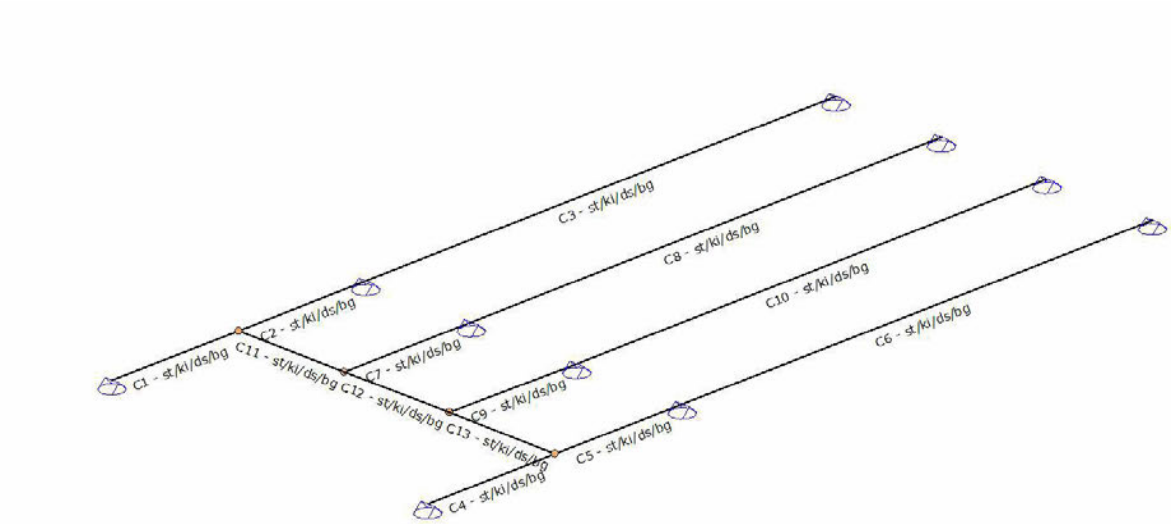

SAMENSTELLING CONSTRUCTIEDELEN

Constructiedeel	Staaf/staven
C1	S1
C2	S2
C3	S3
C4	S4
C5	S5
C6	S6
C7	S7
C8	S8
C9	S9
C10	S10
C11	S11
C12	S12
C13	S13

STABILITEITSGEGEVENS

Staaf	Profiel	Y-As (assenstelsel)			Z-As(assenstelsel)		
		Lsys	Methode	Lkip	Lkip/Lsys	Methode	LkipL
kip/Lsys							
C1 - V1 (0.000-1.000)	P1	1.000	Conservatief	1.000	1.00	Conservatief	
1.000	1.00						
C2 - V1 (0.000-1.000)	P1	1.000	geschoord Conservatief	1.000	1.00	geschoord Conservatief	
1.000	1.00						
C3 - V1 (0.000-3.700)	P1	3.700	geschoord Conservatief	3.700	1.00	geschoord Conservatief	
3.700	1.00						
C4 - V1 (0.000-1.000)	P1	1.000	geschoord Conservatief	1.000	1.00	geschoord Conservatief	
1.000	1.00						
C5 - V1 (0.000-1.000)	P1	1.000	geschoord Conservatief	1.000	1.00	geschoord Conservatief	
1.000	1.00						
C6 - V1 (0.000-3.700)	P2	3.700	geschoord Conservatief	3.700	1.00	geschoord Conservatief	
3.700	1.00						
C7 - V1 (0.000-1.000)	P1	1.000	geschoord Conservatief	1.000	1.00	geschoord Conservatief	

1.000	1.00							
C8 - V1 (0.000-3.700)	P1	3.700	geschoord Conservatief	3.700	1.00	geschoord Conservatief		
3.700	1.00							
C9 - V1 (0.000-1.000)	P1	1.000	geschoord Conservatief	1.000	1.00	geschoord Conservatief		
1.000	1.00							
C10 - V1 (0.000-3.700)	P1	3.700	geschoord Conservatief	3.700	1.00	geschoord Conservatief		
3.700	1.00							
C11 - V1 (0.000-0.830)	P1	0.830	geschoord Conservatief	0.830	1.00	geschoord Conservatief		
0.830	1.00							
C12 - V1 (0.000-0.830)	P1	0.830	geschoord Conservatief	0.830	1.00	geschoord Conservatief		
0.830	1.00							
C13 - V1 (0.000-0.830)	P1	0.830	geschoord Conservatief	0.830	1.00	geschoord Conservatief		
0.830	1.00							
-	**-**	**m**	**-**	**m**	**-**	**-**	**m**	**-**

KIPSTEUNENGEGEVENS

Staaf	Profiel	Begin	Eind	Kipsteunen boven		Kipsteunen onder		Aangrijppunt last
		inklemming	inklemming					
C1 - V1 (0.000-1.000)	P1	Volledig vast	Volledig vast					Neutraal
C2 - V1 (0.000-1.000)	P1	Volledig vast	Volledig vast					Neutraal
C3 - V1 (0.000-3.700)	P1	Volledig vast	Volledig vast					Neutraal
C4 - V1 (0.000-1.000)	P1	Volledig vast	Volledig vast					Neutraal
C5 - V1 (0.000-1.000)	P1	Volledig vast	Volledig vast					Neutraal
C6 - V1 (0.000-3.700)	P2	Volledig vast	Volledig vast					Neutraal
C7 - V1 (0.000-1.000)	P1	Volledig vast	Volledig vast					Neutraal
C8 - V1 (0.000-3.700)	P1	Volledig vast	Volledig vast					Neutraal
C9 - V1 (0.000-1.000)	P1	Volledig vast	Volledig vast					Neutraal
C10 - V1 (0.000-3.700)	P1	Volledig vast	Volledig vast					Neutraal
C11 - V1 (0.000-0.830)	P1	Volledig vast	Volledig vast					Neutraal
C12 - V1 (0.000-0.830)	P1	Volledig vast	Volledig vast					Neutraal
C13 - V1 (0.000-0.830)	P1	Volledig vast	Volledig vast					Neutraal
-	**-**	**-**	**-**	**m**		**m**		**-**

DOORBUIGINGGEGEVENS

Staaf	Constr.type	Toetsingstype	Zeeg Y'	Zeeg Z'	Zeegvorm	w;max w;2+w;3
C1 - V1 (0.000-1.000)	Vloer	Algemeen	0	0	Parabolisch	L/250 L/333
C2 - V1 (0.000-1.000)	Vloer	Algemeen	0	0	Parabolisch	L/250 L/333
C3 - V1 (0.000-3.700)	Vloer	Algemeen	0	0	Parabolisch	L/250 L/333
C4 - V1 (0.000-1.000)	Vloer	Scheurvorming	0	0	3-punt	L/250 L/500
C5 - V1 (0.000-1.000)	Vloer	gevoelige wanden Scheurvorming	0	0	3-punt	L/250 L/500

Staaf	Constr.type	Toetsingstype	Zeeg Y'	Zeeg Z'	Zeegvorm	w;max w;2+w;3
C6 - V1 (0.000-3.700)	Vloer	gevoelige wanden Scheurvorming	0	0	3-punt	L/250 L/500
C7 - V1 (0.000-1.000)	Vloer	gevoelige wanden Algemeen	0	0	Parabolisch	L/250 L/333
C8 - V1 (0.000-3.700)	Vloer	Algemeen	0	0	3-punt	L/250 L/333
C9 - V1 (0.000-1.000)	Vloer	Algemeen	0	0	Parabolisch	L/250 L/333
C10 - V1 (0.000-3.700)	Vloer	Algemeen	0	0	3-punt	L/250

L/333							
C11 - V1 (0.000-0.830)Vloer L/333		Algemeen	0	0	Parabolisch	L/250	
C12 - V1 (0.000-0.830)Vloer L/333		Algemeen	0	0	Parabolisch	L/250	
C13 - V1 (0.000-0.830)Vloer L/333		Algemeen	0	0	Parabolisch	L/250	
-	**-**	**-**	**mm**	**mm**	**-**	**-**	**-**

UNITY CHECK

Label	Toetsing	Combinatie	Artikel	UC max
C1	Doorsnede	Fu.C.7	NEN-EN1995-1-1#6.1.6 (6.11)	0.46
	Kip	Fu.C.7	NEN-EN1995-1-1#6.3.3 (6.33)	0.46
	Doorbuiging	Ka.C.5	NEN-EN1995#7.2|NEN-EN1990#A1.4.3(4)	0.07
C2	Doorsnede	Fu.C.1	NEN-EN1995-1-1#6.1.6 (6.11)	0.67
	Kip	Fu.C.1	NEN-EN1995-1-1#6.3.3 (6.33)	0.67
	Doorbuiging	Ka.C.5	NEN-EN1995#7.2|NEN-EN1990#A1.4.3(4)	0.17
C3	Doorsnede	Fu.C.7	NEN-EN1995-1-1#6.1.6 (6.11)	0.68
	Kip	Fu.C.7	NEN-EN1995-1-1#6.3.3 (6.33)	0.68
	Doorbuiging	Ka.C.5	NEN-EN1995#7.2|NEN-EN1990#A1.4.3(4)	0.62
C4	Doorsnede	Fu.C.7	NEN-EN1995-1-1#6.1.6 (6.11)	0.45
	Kip	Fu.C.7	NEN-EN1995-1-1#6.3.3 (6.33)	0.45
	Doorbuiging	Ka.C.5	NEN-EN1995#7.2|NEN-EN1990#A1.4.3(4)	0.10
C5	Doorsnede	Fu.C.1	NEN-EN1995-1-1#6.1.6 (6.11)	0.73
	Kip	Fu.C.1	NEN-EN1995-1-1#6.3.3 (6.33)	0.73
	Doorbuiging	Ka.C.5	NEN-EN1995#7.2|NEN-EN1990#A1.4.3(4)	0.25
C6	Doorsnede	Fu.C.7	NEN-EN1995-1-1#6.1.6 (6.11)	0.62
	Kip	Fu.C.7	NEN-EN1995-1-1#6.3.3 (6.33)	0.62
	Doorbuiging	Ka.C.5	NEN-EN1995#7.2|NEN-EN1990#A1.4.3(4)	0.84
C7	Doorsnede	Fu.C.1	NEN-EN1995-1-1#6.1.6 (6.11)	0.60
	Kip	Fu.C.1	NEN-EN1995-1-1#6.3.3 (6.33)	0.60
	Doorbuiging	Ka.C.6	NEN-EN1995#7.2|NEN-EN1990#A1.4.3(4)	0.08
C8	Doorsnede	Fu.C.7	NEN-EN1995-1-1#6.1.6 (6.11)	0.72
	Kip	Fu.C.7	NEN-EN1995-1-1#6.3.3 (6.33)	0.72
	Doorbuiging	Ka.C.5	NEN-EN1995#7.2|NEN-EN1990#A1.4.3(4)	0.67
C9	Doorsnede	Fu.C.1	NEN-EN1995-1-1#6.1.6 (6.11)	0.60
	Kip	Fu.C.1	NEN-EN1995-1-1#6.3.3 (6.33)	0.60
	Doorbuiging	Ka.C.6	NEN-EN1995#7.2|NEN-EN1990#A1.4.3(4)	0.08
C10	Doorsnede	Fu.C.7	NEN-EN1995-1-1#6.1.6 (6.11)	0.72
	Kip	Fu.C.7	NEN-EN1995-1-1#6.3.3 (6.33)	0.72
	Doorbuiging	Ka.C.5	NEN-EN1995#7.2|NEN-EN1990#A1.4.3(4)	0.67
C11	Doorsnede	Fu.C.7	NEN-EN1995-1-1#6.1.6 (6.11)	0.37
	Kip	Fu.C.7	NEN-EN1995-1-1#6.3.3 (6.33)	0.37
	Doorbuiging	Ka.C.5	NEN-EN1995#7.2|NEN-EN1990#A1.4.3(4)	0.05
C12	Doorsnede	Fu.C.7	NEN-EN1995-1-1#6.1.6 (6.11)	0.35
	Kip	Fu.C.7	NEN-EN1995-1-1#6.3.3 (6.33)	0.35
	Doorbuiging	Ka.C.5	NEN-EN1995#7.2|NEN-EN1990#A1.4.3(4)	0.09
C13	Doorsnede	Fu.C.7	NEN-EN1995-1-1#6.1.6 (6.11)	0.37
	Kip	Fu.C.7	NEN-EN1995-1-1#6.3.3 (6.33)	0.37
	Doorbuiging	Ka.C.5	NEN-EN1995#7.2|NEN-EN1990#A1.4.3(4)	0.05

8.9 Bijlage uitraai MatrixFrame berekening Pos 9

AFB. GEOMETRIE LIGGER

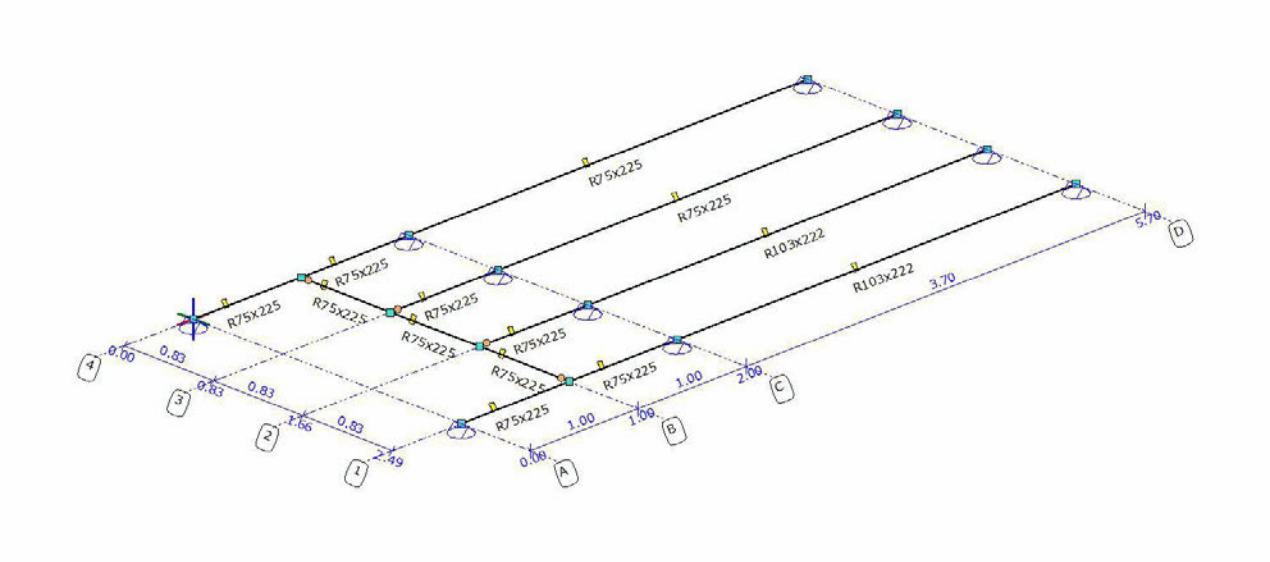

STAVEN

Staaf	Knoop B	Knoop							
E	X-B	Y-B	Z-B	X-E	Y-E	Z-E	Lengte	Profiel	Positie
S1	K1	K2	0.000	0.000	0.000	1.000	0.000	0.000	1.000 P1 0.000 - L (1.000)
S2	K2	K3	1.000	0.000	0.000	2.000	0.000	0.000	1.000 P1 0.000 - L(1.000)
S3	K3	K4	2.000	0.000	0.000	5.700	0.000	0.000	3.700 P1 0.000 - L (3.700)
S4	K11	K12	0.000	2.490	0.000	1.000	2.490	0.000	1.000 P1 0.000 - L(1.000)
S5	K12	K13	1.000	2.490	0.000	2.000	2.490	0.000	1.000 P1 0.000 - L (1.000)
S6	K13	K14	2.000	2.490	0.000	5.700	2.490	0.000	3.700 P2 0.000 - L(3.700)
S7	K5	K6	1.000	0.830	0.000	2.000	0.830	0.000	1.000 P1 0.000 - L (1.000)
S8	K6	K7	2.000	0.830	0.000	5.700	0.830	0.000	3.700 P1 0.000 - L(3.700)
S9	K8	K9	1.000	1.660	0.000	2.000	1.660	0.000	1.000 P1 0.000 - L (1.000)
S10	K9	K10	2.000	1.660	0.000	5.700	1.660	0.000	3.700 P2 0.000 - L(3.700)
S11	K2	K5	1.000	0.000	0.000	1.000	0.830	0.000	0.830 P1 0.000 - L (0.830)
S12	K5	K8	1.000	0.830	0.000	1.000	1.660	0.000	0.830 P1 0.000 - L(0.830)
S13	K8	K12	1.000	1.660	0.000	1.000	2.490	0.000	0.830 P1 0.000 - L (0.830)
-	-	-	m	m	m	m	m	m	m - -

SCHARNIEREN

Staaf	Positie	Oplegg.	Scharnier				
					Xr	Yr	Zr
S11	0.000 A1	vast	vast	vast	vast	vrij	vrij
S13	L(0.830) A1	vast	vast	vast	vast	vrij	vrij

S7	0.000	A1	vast	vast	vast	vast	vrij	vrij
S9	0.000	A1	vast	vast	vast	vast	vrij	vrij
-	m	-	kN/m	kN/m	kN/m	kNm/rad	kNm/rad	kNm/rad

PROFIELEN

Profiel	Profielnaam	Oppervlakte	It	Iy	Iz	Materiaal	Hoek
P1	R75x225	1.6875e-02	2.4996e-05	7.1191e-05	7.9102e-06	C18	0.0
P2	R103x222	2.2866e-02	5.7205e-05	9.3911e-05	2.0215e-05	C18	0.0
-	-	m2	m4	m4	m4	-	°

PROFIELVORMEN

Profiel	Verl.									
h.	hB	hE	tf	tw	tf2	B	bL	bR	Raatl.	Hoogte
P1	Nee	0,225	0,225	0,0000	0,0000	0,0000	0,075	0,000	0,000 Nee	0,000
P2	Nee	0,222	0,222	0,0000	0,0000	0,0000	0,103	0,000	0,000 Nee	0,000
-	-	m	m	m	m	m	m	m	m -	m

MATERIALEN

Materiaalnaam	Poison	Dichtheid	E-Modulus	Uitzettingcoeff
C18	0.40	3.80	9.0000e+06	50.0000e-07
-	-	kN/m3	kN/m2	C°m

OPLEGGINGEN

Oplegging	Object	Positie			Z	Xr	Yr	Zr	HoekXr	HoekYr	H oekZr
O1	K1	0.000	vast	vast	vast	vast	vrij	vrij	0	0	0
O2	K3	0.000	vast	vast	vast	vast	vrij	vrij	0	0	0
O3	K4	0.000	vast	vast	vast	vast	vrij	vrij	0	0	0
O4	K6	0.000	vast	vast	vast	vast	vrij	vrij	0	0	0
O5	K7	0.000	vast	vast	vast	vast	vrij	vrij	0	0	0
O6	K9	0.000	vast	vast	vast	vast	vrij	vrij	0	0	0
O7	K10	0.000	vast	vast	vast	vast	vrij	vrij	0	0	0
O8	K11	0.000	vast	vast	vast	vast	vrij	vrij	0	0	0
O9	K13	0.000	vast	vast	vast	vast	vrij	vrij	0	0	0
O10	K14	0.000	vast	vast	vast	vast	vrij	vrij	0	0	0
-	-	m	kN/m	kN/m	kN/m	kNm/rad	kNm/rad	kNm/rad	°	°	°

BELASTINGSGEVALLEN TYPEN

Oplegg.	Staven	B.G.Type	Gunstig/Ong.	Element	Niveau	Veld	Psi0	Psi1	Cprob Psi2	UGT/GGT
B.G.1	Permanent	Permanent	-		N.v.t.	N.v.t.				
B.G.2	Verdeelde veranderlijke belasting	Verdeelde veranderlijke belasting	-	Cat. A) Vloeren	1	1	0.40	0.50	0.30	1.00/1.00
B.G.3	Verdeelde veranderlijke belasting	Verdeelde veranderlijke belasting	-	Cat. A) Vloeren	1	2	0.40	0.50	0.30	1.00/1.00
B.G.4	Geconcentreerde veranderlijke belasting	Geconcentreerde veranderlijke belasting	-	Cat. A) Vloeren	N.v.t.	N.v.t.	0.40	0.50	0.30	

AFB. LASTEN B.G.1 PERMANENT

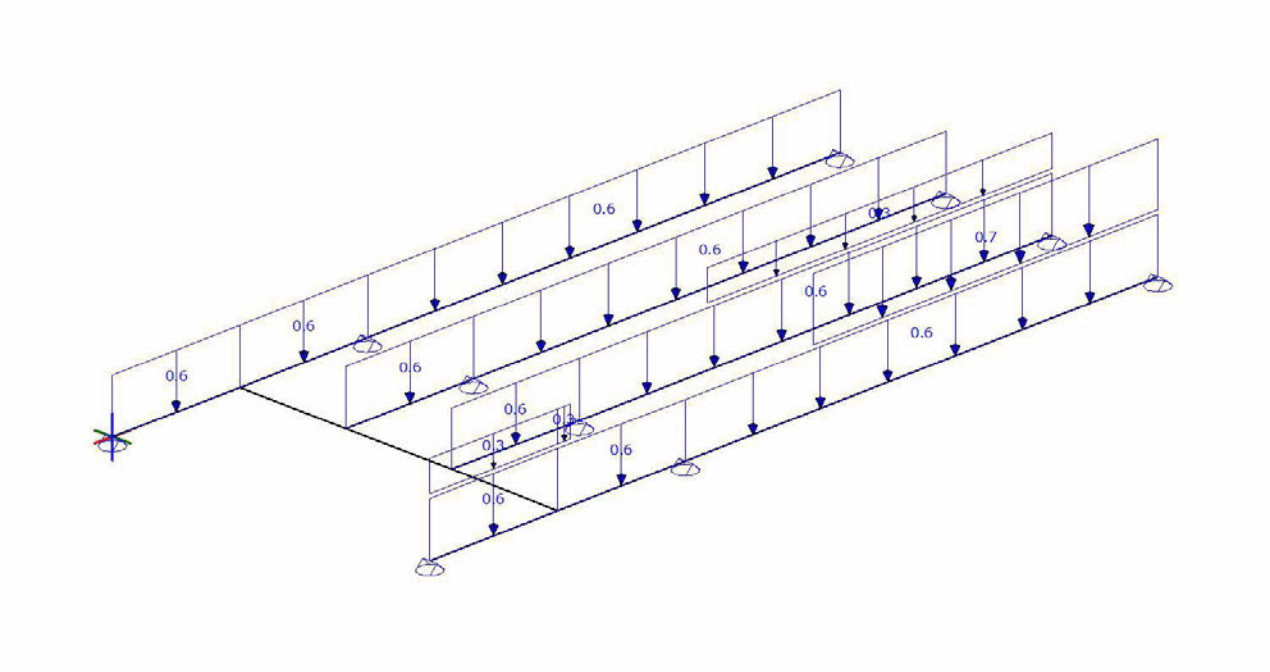

AFB. LASTEN B.G.2 VERDEELDE VERANDERLIJKE BELASTING

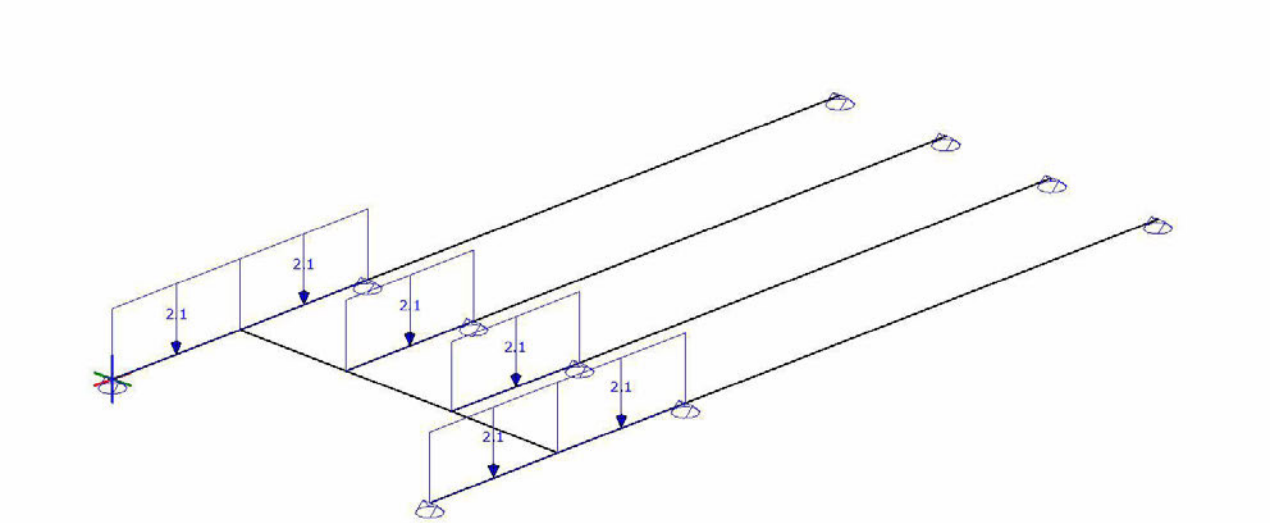

AFB. LASTEN B.G.3 VERDEELDE VERANDERLIJKE BELASTING

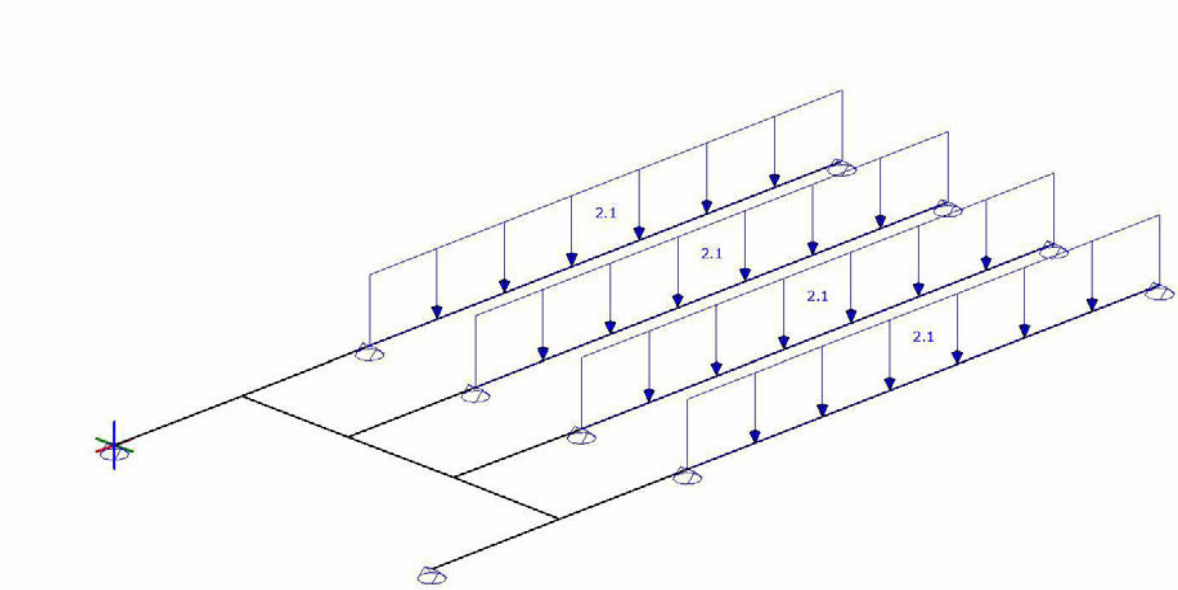

AFB. LASTEN B.G.4 GECONCENTREERDE VERANDERLIJKE BELASTING

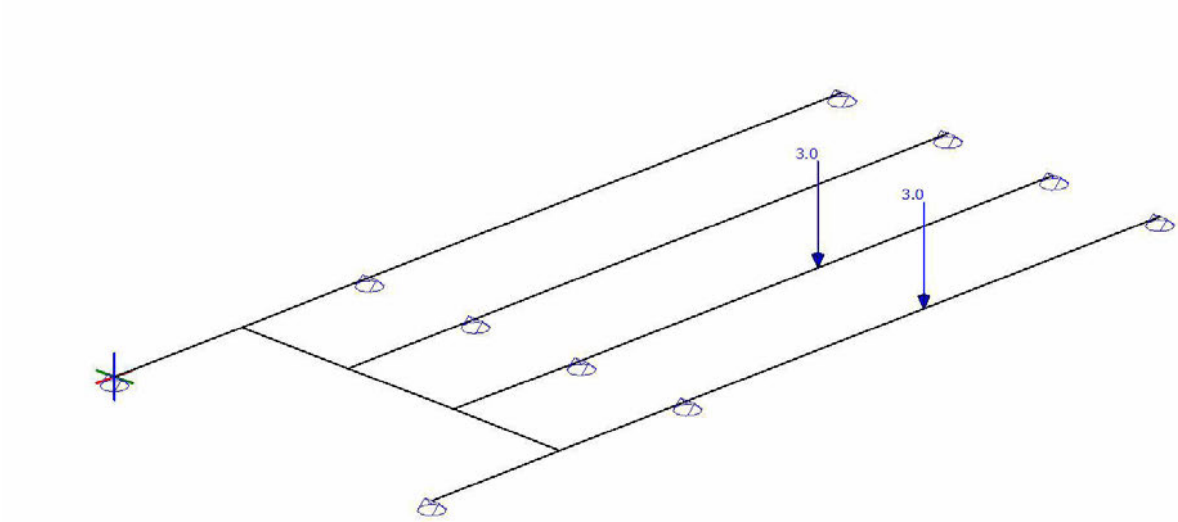

FUNDAMENTEEL BELASTINGSCOMBINATIES (TABEL)

B.G.	Omschrijving	Fu.C.1	Fu.C.2	Fu.C.3	Fu.C.4	Fu.C.5	Fu.C.6	Fu.C.7	Fu.C.8
B.G.1	Permanent	1.20	1.20	1.35	1.35	1.35	1.20	1.20	1.35
B.G.2	Verdeelde veranderlijke belasting	-	0.60	0.60	-	1.50	-	-	1.50

B.G.3 belasting	Verdeelde veranderlijke 1.50	-	0.60	-	0.60	-	1.50	-
B.G.4 belasting	Geconcentreerde veranderlijke -	1.50	-	-	-	-	-	0.60

KARAKTERISTIEK BELASTINGSCOMBINATIES (TABEL)

B.G.	Omschrijving	Ka.C.(w1)		Ka.C.1	Ka.C.2	Ka.C.3	Ka.C.4	Ka.C.5 Ka.C.6
B.G.1	Permanent	1.00	1.00	1.00	1.00	1.00	1.00	1.00
B.G.2	Verdeelde veranderlijke belasting	-	0.40	-	0.40	1.00	-	1.00
B.G.3	Verdeelde veranderlijke belasting	-	-	0.40	0.40	-	1.00	1.00
B.G.4	Geconcentreerde veranderlijke belasting	-	-	-	-	-	-	-

FREQUENT BELASTINGSCOMBINATIES (TABEL)

B.G.	Omschrijving	Fr.C.(w1)	Fr.C.1	Fr.C.2	Fr.C.3
B.G.1	Permanent	1.00	1.00	1.00	1.00
B.G.2	Verdeelde veranderlijke belasting	-	0.50	-	0.50
B.G.3	Verdeelde veranderlijke belasting	-	-	0.50	0.50
B.G.4	Geconcentreerde veranderlijke belasting	-	-	-	-

QUASI-PERMANENT BELASTINGSCOMBINATIES (TABEL)

B.G.	Omschrijving	Qu.C.1
B.G.1	Permanent	1.00
B.G.2	Verdeelde veranderlijke belasting	0.30
B.G.3	Verdeelde veranderlijke belasting	0.30
B.G.4	Geconcentreerde veranderlijke belasting	-

UITGANGSPUNTEN VAN DE ANALYSE

Lineaire Elastische Analyse uitgevoerd

AFB. FU.C. MOMENT (MY) OMHULLENDE Fundamenteel Belastingscombinaties

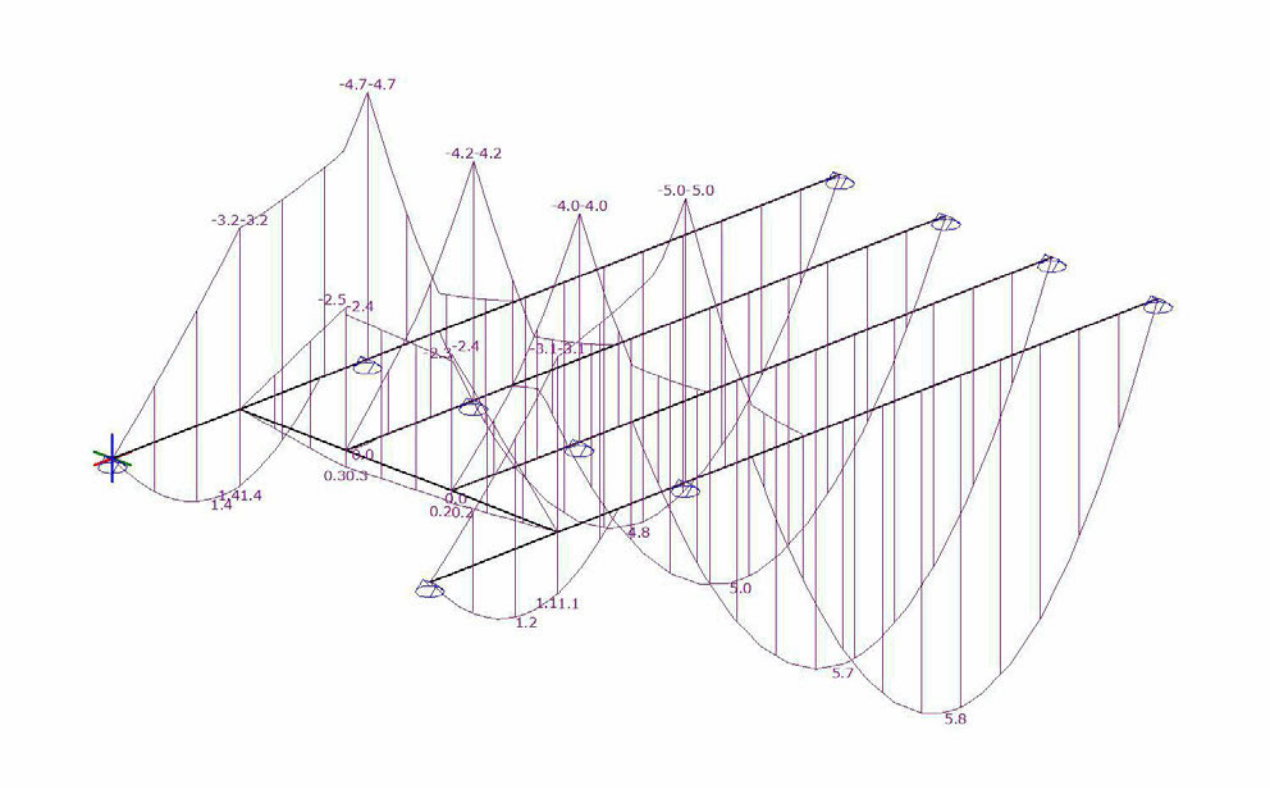

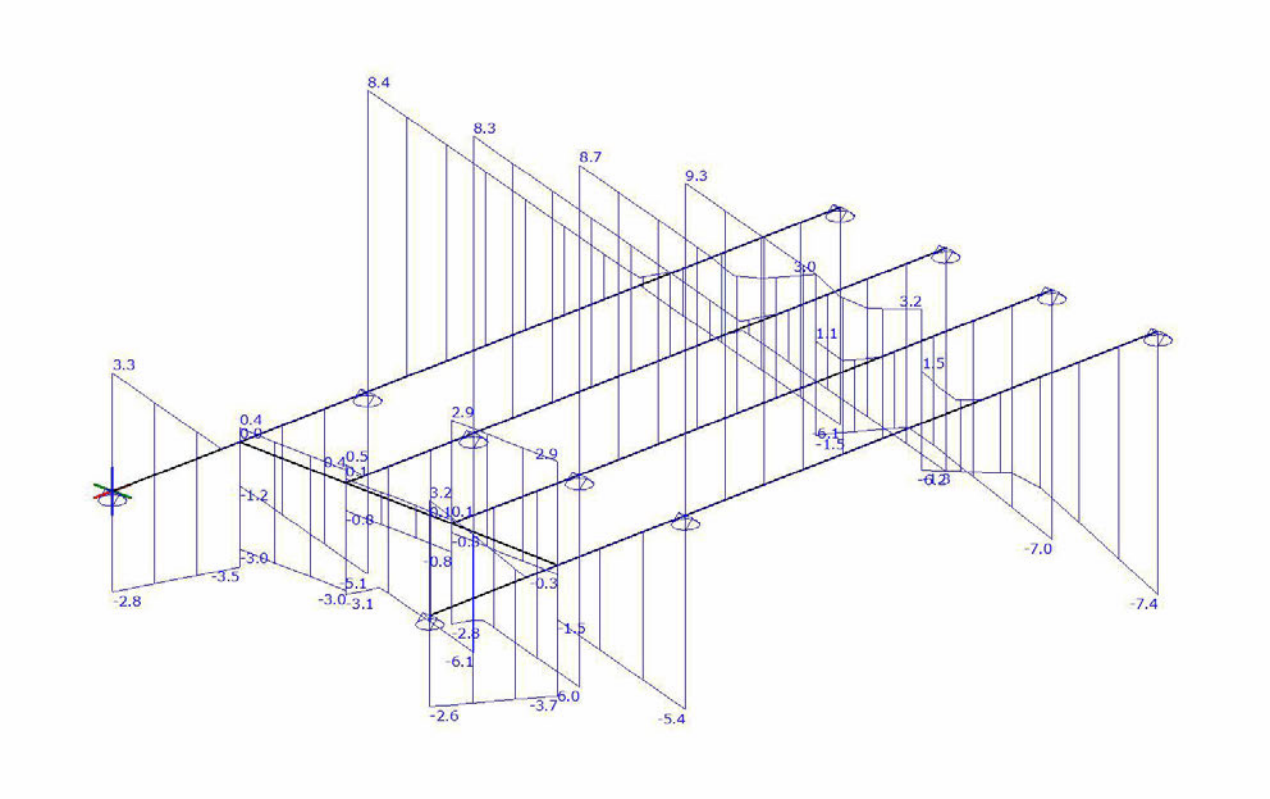

FU.C. STAAFKRACHTEN (MY, MZ)

Staaf	B.C.	Waarde	Mb	Mmax	xMmax	Me	x-M0	x-M0
S1	Fu.C.1	My	0.00	0.02	0.110	-1.51	0.219	0.000
		Mz	0.00			0.00	0.000	0.000
	Fu.C.2	My	0.00			-0.45	0.000	0.000
		Mz	0.00			0.00	0.000	0.000
	Fu.C.3	My	0.00	0.01	0.103	-0.82	0.206	0.000
		Mz	0.00			0.00	0.000	0.000
	Fu.C.4	My	0.00	0.46	0.665	0.34	0.000	0.000
		Mz	0.00			0.00	0.000	0.000
	Fu.C.5	My	0.00			-1.48	0.000	0.000
		Mz	0.00			0.00	0.000	0.000
	Fu.C.6	My	0.00	1.42	0.855	1.38	0.000	0.000
		Mz	0.00			0.00	0.000	0.000
	Fu.C.7	My	0.00			-3.18	0.000	0.000
		Mz	0.00			0.00	0.000	0.000
	Fu.C.8	My	0.00	0.00	0.001	-0.39	0.003	0.000
		Mz	0.00			0.00	0.000	0.000
S2	Fu.C.1	My	-1.52			-4.70	0.000	0.000
		Mz	0.00			0.00	0.000	0.000
	Fu.C.2	My	-0.46	-0.46	0.029	-0.79	0.000	0.000
		Mz	0.00			0.00	0.000	0.000
	Fu.C.3	My	-0.82			-2.48	0.000	0.000
		Mz	0.00			0.00	0.000	0.000
	Fu.C.4	My	0.34			-1.21	0.374	0.000
		Mz	0.00			0.00	0.000	0.000
	Fu.C.5	My	-1.49			-2.22	0.000	0.000

Staaf	B.C.	Waarde	Mb	Mmax	xMmax	Me	x-M0	x-M0
		Mz	0.00			0.00	0.000	0.000
	Fu.C.6	My	1.37			-1.50	0.634	0.000
		Mz	0.00			0.00	0.000	0.000
	Fu.C.7	My	-3.18			-4.03	0.000	0.000
		Mz	0.00			0.00	0.000	0.000
	Fu.C.8	My	-0.40			-0.92	0.000	0.000
		Mz	0.00			0.00	0.000	0.000
S3	Fu.C.1	My	-4.70	4.49	2.177	0.00	0.655	0.000
		Mz	0.00			0.00	0.000	0.000
	Fu.C.2	My	-0.79	0.83	2.156	0.00	0.611	0.000
		Mz	0.00			0.00	0.000	0.000
	Fu.C.3	My	-2.48	2.38	2.177	0.00	0.654	0.000
		Mz	0.00			0.00	0.000	0.000
	Fu.C.4	My	-1.21	0.80	2.267	0.00	0.834	0.000
		Mz	0.00			0.00	0.000	0.000
	Fu.C.5	My	-2.22	2.49	2.142	0.00	0.583	0.000
		Mz	0.00			0.00	0.000	0.000
	Fu.C.6	My	-1.50	0.56	2.433	0.00	1.166	0.000
		Mz	0.00			0.00	0.000	0.000
	Fu.C.7	My	-4.03	4.77	2.131	0.00	0.562	0.000
		Mz	0.00			0.00	0.000	0.000
	Fu.C.8	My	-0.92	0.92	2.168	0.00	0.636	0.000
		Mz	0.00			0.00	0.000	0.000
S4	Fu.C.1	My	0.00	0.04	0.144	-1.52	0.288	0.000
		Mz	0.00			0.00	0.000	0.000
	Fu.C.2	My	0.00			-1.84	0.000	0.000
		Mz	0.00			0.00	0.000	0.000
	Fu.C.3	My	0.00	0.02	0.111	-0.97	0.222	0.000
		Mz	0.00			0.00	0.000	0.000
	Fu.C.4	My	0.00	0.35	0.527	0.07	0.000	0.000
		Mz	0.00			0.00	0.000	0.000
	Fu.C.5	My	0.00			-1.61	0.000	0.000
		Mz	0.00			0.00	0.000	0.000
	Fu.C.6	My	0.00	1.21	0.753	1.08	0.000	0.000
		Mz	0.00			0.00	0.000	0.000
	Fu.C.7	My	0.00			-3.11	0.000	0.000
		Mz	0.00			0.00	0.000	0.000
	Fu.C.8	My	0.00			-1.10	0.000	0.000
		Mz	0.00			0.00	0.000	0.000
S5	Fu.C.1	My	-1.52			-5.01	0.000	0.000
		Mz	0.00			0.00	0.000	0.000
	Fu.C.2	My	-1.83			-3.09	0.000	0.000
		Mz	0.00			0.00	0.000	0.000
	Fu.C.3	My	-0.97			-3.03	0.000	0.000
		Mz	0.00			0.00	0.000	0.000
	Fu.C.4	My	0.07			-1.91	0.071	0.000
		Mz	0.00			0.00	0.000	0.000
	Fu.C.5	My	-1.60			-2.72	0.000	0.000
		Mz	0.00			0.00	0.000	0.000
	Fu.C.6	My	1.08			-2.20	0.477	0.000
		Mz	0.00			0.00	0.000	0.000
	Fu.C.7	My	-3.10			-4.22	0.000	0.000
		Mz	0.00			0.00	0.000	0.000
	Fu.C.8	My	-1.09			-2.26	0.000	0.000
		Mz	0.00			0.00	0.000	0.000
S6	Fu.C.1	My	-5.01	5.52	2.163	0.00	0.617	0.000
		Mz	0.00			0.00	0.000	0.000
	Fu.C.2	My	-3.09	4.97	1.850	0.00	0.626	0.000
		Mz	0.00			0.00	0.000	0.000

Staaf	B.C.	Waarde	Mb	Mmax	xMmax	Me	x-M0	x-M0
S6	Fu.C.3	My	-3.03	3.45	2.169	0.00	0.624	0.000
		Mz	0.00			0.00	0.000	0.000
	Fu.C.4	My	-1.91	1.81	2.230	0.00	0.750	0.000
		Mz	0.00			0.00	0.000	0.000
	Fu.C.5	My	-2.72	3.58	2.140	0.00	0.562	0.000
		Mz	0.00			0.00	0.000	0.000
	Fu.C.6	My	-2.20	1.41	2.322	0.00	0.943	0.000
		Mz	0.00			0.00	0.000	0.000
	Fu.C.7	My	-4.22	5.85	2.117	0.00	0.523	0.000
		Mz	0.00			0.00	0.000	0.000
	Fu.C.8	My	-2.26	3.17	1.850	0.00	0.631	0.000
		Mz	0.00			0.00	0.000	0.000
S7	Fu.C.1	My	0.00			-4.21	0.000	0.000
		Mz	0.00			0.00	0.000	0.000
	Fu.C.2	My	0.00			-0.38	0.000	0.000
		Mz	0.00			0.00	0.000	0.000
	Fu.C.3	My	0.00			-2.19	0.000	0.000
		Mz	0.00			0.00	0.000	0.000
	Fu.C.4	My	0.00			-1.08	0.000	0.000
		Mz	0.00			0.00	0.000	0.000
	Fu.C.5	My	0.00			-1.91	0.000	0.000
		Mz	0.00			0.00	0.000	0.000
	Fu.C.6	My	0.00	0.03	0.133	-1.42	0.266	0.000
		Mz	0.00			0.00	0.000	0.000
	Fu.C.7	My	0.00			-3.49	0.000	0.000
		Mz	0.00			0.00	0.000	0.000
	Fu.C.8	My	0.00			-0.66	0.000	0.000
		Mz	0.00			0.00	0.000	0.000
S8	Fu.C.1	My	-4.21	4.70	2.143	0.00	0.587	0.000
		Mz	0.00			0.00	0.000	0.000
	Fu.C.2	My	-0.38	1.01	1.997	0.00	0.293	0.000
		Mz	0.00			0.00	0.000	0.000
	Fu.C.3	My	-2.19	2.50	2.139	0.00	0.577	0.000
		Mz	0.00			0.00	0.000	0.000
	Fu.C.4	My	-1.08	0.85	2.223	0.00	0.746	0.000
		Mz	0.00			0.00	0.000	0.000
	Fu.C.5	My	-1.91	2.63	2.101	0.00	0.502	0.000
		Mz	0.00			0.00	0.000	0.000
	Fu.C.6	My	-1.42	0.59	2.402	0.00	1.104	0.000
		Mz	0.00			0.00	0.000	0.000
	Fu.C.7	My	-3.49	5.00	2.093	0.00	0.487	0.000
		Mz	0.00			0.00	0.000	0.000
	Fu.C.8	My	-0.66	1.03	2.079	0.00	0.457	0.000
		Mz	0.00			0.00	0.000	0.000
S9	Fu.C.1	My	0.00			-4.03	0.000	0.000
		Mz	0.00			0.00	0.000	0.000
	Fu.C.2	My	0.00			-2.65	0.000	0.000
		Mz	0.00			0.00	0.000	0.000
	Fu.C.3	My	0.00			-2.30	0.000	0.000
		Mz	0.00			0.00	0.000	0.000
	Fu.C.4	My	0.00			-1.41	0.000	0.000
		Mz	0.00			0.00	0.000	0.000
	Fu.C.5	My	0.00			-1.95	0.000	0.000
		Mz	0.00			0.00	0.000	0.000
	Fu.C.6	My	0.00	0.00	0.030	-1.82	0.061	0.000
		Mz	0.00			0.00	0.000	0.000
	Fu.C.7	My	0.00			-3.16	0.000	0.000
		Mz	0.00			0.00	0.000	0.000
	Fu.C.8	My	0.00			-1.75	0.000	0.000

| Staaf | B.C. | Waarde | Mb | Mmax | xMmax | Me | x-M0 | x-M0 |

		Mz	0.00			0.00	0.000	0.000
S10	Fu.C.1	My	-4.03	5.35	2.117	0.00	0.528	0.000
		Mz	0.00			0.00	0.000	0.000
	Fu.C.2	My	-2.65	4.61	1.850	0.00	0.598	0.000
		Mz	0.00			0.00	0.000	0.000
	Fu.C.3	My	-2.30	3.11	2.122	0.00	0.532	0.000
		Mz	0.00			0.00	0.000	0.000
	Fu.C.4	My	-1.41	1.36	2.210	0.00	0.710	0.000
		Mz	0.00			0.00	0.000	0.000
	Fu.C.5	My	-1.95	3.26	2.085	0.00	0.453	0.000
		Mz	0.00			0.00	0.000	0.000
	Fu.C.6	My	-1.82	1.00	2.349	0.00	0.998	0.000
		Mz	0.00			0.00	0.000	0.000
	Fu.C.7	My	-3.16	5.73	2.062	0.00	0.415	0.000
		Mz	0.00			0.00	0.000	0.000
	Fu.C.8	My	-1.75	2.78	1.850	0.00	0.576	0.000
		Mz	0.00			0.00	0.000	0.000
S11	Fu.C.1	My	0.00			-1.83	0.000	0.000
		Mz	0.00			0.00	0.000	0.000
	Fu.C.2	My	0.00			-0.68	0.000	0.000
		Mz	0.00			0.00	0.000	0.000
	Fu.C.3	My	0.00			-1.00	0.000	0.000
		Mz	0.00			0.00	0.000	0.000
	Fu.C.4	My	0.00			-0.14	0.000	0.000
		Mz	0.00			0.00	0.000	0.000
	Fu.C.5	My	0.00			-1.27	0.000	0.000
		Mz	0.00			0.00	0.000	0.000
	Fu.C.6	My	0.00			0.31	0.000	0.000
		Mz	0.00			0.00	0.000	0.000
	Fu.C.7	My	0.00			-2.51	0.000	0.000
		Mz	0.00			0.00	0.000	0.000
	Fu.C.8	My	0.00			-0.54	0.000	0.000
		Mz	0.00			0.00	0.000	0.000
S12	Fu.C.1	My	-1.74			-1.69	0.000	0.000
		Mz	0.00			0.00	0.000	0.000
	Fu.C.2	My	-0.59			-1.25	0.000	0.000
		Mz	0.00			0.00	0.000	0.000
	Fu.C.3	My	-0.95			-0.98	0.000	0.000
		Mz	0.00			0.00	0.000	0.000
	Fu.C.4	My	-0.12			-0.22	0.000	0.000
		Mz	0.00			0.00	0.000	0.000
	Fu.C.5	My	-1.21			-1.22	0.000	0.000
		Mz	0.00			0.00	0.000	0.000
	Fu.C.6	My	0.31			0.19	0.000	0.000
		Mz	0.00			0.00	0.000	0.000
	Fu.C.7	My	-2.39			-2.30	0.000	0.000
		Mz	0.00			0.00	0.000	0.000
	Fu.C.8	My	-0.49			-0.80	0.000	0.000
		Mz	0.00			0.00	0.000	0.000
S13	Fu.C.1	My	-1.78			0.00	0.000	0.000
		Mz	0.00			0.00	0.000	0.000
	Fu.C.2	My	-1.26			0.00	0.000	0.000
		Mz	0.00			0.00	0.000	0.000
	Fu.C.3	My	-1.02			0.00	0.000	0.000
		Mz	0.00			0.00	0.000	0.000
	Fu.C.4	My	-0.22			0.00	0.000	0.000
		Mz	0.00			0.00	0.000	0.000
	Fu.C.5	My	-1.28			0.00	0.000	0.000
		Mz	0.00			0.00	0.000	0.000

Staaf	**B.C.**	**Waarde**	**Mb**	**Mmax**	**xMmax**	**Me**	**x-M0**	**x-M0**

S13	Fu.C.6	My	0.21			0.00	0.000	0.000
		Mz	0.00			0.00	0.000	0.000
	Fu.C.7	My	-2.42			0.00	0.000	0.000
		Mz	0.00			0.00	0.000	0.000
	Fu.C.8	My	-0.81			0.00	0.000	0.000
		Mz	0.00			0.00	0.000	0.000
-	**-**	**-**	**kNm**	**kNm**	**m**	**kNm**	**m**	**m**

FU.C. STAAFKRACHTEN (NX, VY, VZ, MX)

Staaf	B.C.	T/D	Nmax	Waarde	Vb	Vmax	Ve	Mxb	Mxe
S1	Fu.C.1	-	0.00	Vz	0.42	-3.45	-3.45	0.00	0.00
				Vy	0.00	0.00	0.00		
	Fu.C.2	-	0.00	Vz	-0.10	-0.80	-0.80	0.00	0.00
				Vy	0.00	0.00	0.00		
	Fu.C.3	-	0.00	Vz	0.21	-1.84	-1.84	0.00	0.00
				Vy	0.00	0.00	0.00		
	Fu.C.4	-	0.00	Vz	1.37	1.37	-0.69	0.00	0.00
				Vy	0.00	0.00	0.00		
	Fu.C.5	-	0.00	Vz	-1.09	-1.87	-1.87	0.00	0.00
				Vy	0.00	0.00	0.00		
	Fu.C.6	-	0.00	Vz	3.31	3.31	-0.56	0.00	0.00
				Vy	0.00	0.00	0.00		
	Fu.C.7	-	0.00	Vz	-2.83	-3.53	-3.53	0.00	0.00
				Vy	0.00	0.00	0.00		
	Fu.C.8	-	0.00	Vz	0.00	-0.78	-0.78	0.00	0.00
				Vy	0.00	0.00	0.00		
S2	Fu.C.1	-	0.00	Vz	-1.24	-5.12	-5.12	0.00	0.00
				Vy	0.00	0.00	0.00		
	Fu.C.2	-	0.00	Vz	0.02	-0.68	-0.68	0.00	0.00
				Vy	0.00	0.00	0.00		
	Fu.C.3	-	0.00	Vz	-0.64	-2.69	-2.69	0.00	0.00
				Vy	0.00	0.00	0.00		
	Fu.C.4	-	0.00	Vz	-0.52	-2.57	-2.57	0.00	0.00
				Vy	0.00	0.00	0.00		
	Fu.C.5	-	0.00	Vz	-0.34	-1.12	-1.12	0.00	0.00
				Vy	0.00	0.00	0.00		
	Fu.C.6	-	0.00	Vz	-0.94	-4.82	-4.82	0.00	0.00
				Vy	0.00	0.00	0.00		
	Fu.C.7	-	0.00	Vz	-0.50	-1.20	-1.20	0.00	0.00
				Vy	0.00	0.00	0.00		
	Fu.C.8	-	0.00	Vz	-0.13	-0.92	-0.92	0.00	0.00
				Vy	0.00	0.00	0.00		
S3	Fu.C.1	-	0.00	Vz	8.44	8.44	-5.90	0.00	0.00
				Vy	0.00	0.00	0.00		
	Fu.C.2	-	0.00	Vz	1.50	1.50	-1.08	0.00	0.00
				Vy	0.00	0.00	0.00		
	Fu.C.3	-	0.00	Vz	4.47	4.47	-3.13	0.00	0.00
				Vy	0.00	0.00	0.00		
	Fu.C.4	-	0.00	Vz	1.77	1.77	-1.12	0.00	0.00
				Vy	0.00	0.00	0.00		
	Fu.C.5	-	0.00	Vz	4.40	4.40	-3.20	0.00	0.00
				Vy	0.00	0.00	0.00		
	Fu.C.6	-	0.00	Vz	1.70	1.70	-0.88	0.00	0.00
				Vy	0.00	0.00	0.00		
	Fu.C.7	-	0.00	Vz	8.26	8.26	-6.08	0.00	0.00
				Vy	0.00	0.00	0.00		
	Fu.C.8	-	0.00	Vz	1.70	1.70	-1.20	0.00	0.00
				Vy	0.00	0.00	0.00		
S4	Fu.C.1	-	0.00	Vz	0.62	-3.66	-3.66	0.00	0.00
				Vy	0.00	0.00	0.00		
	Fu.C.2	-	0.00	Vz	-1.29	-2.39	-2.39	0.00	0.00
				Vy	0.00	0.00	0.00		

Staaf	B.C.	T/D	Nmax	Waarde	Vb	Vmax	Ve	Mxb	Mxe
S4	Fu.C.3	-	0.00	Vz	0.28	-2.22	-2.22	0.00	0.00

				Vy	0.00	0.00	0.00		
	Fu.C.4	-	0.00	Vz	1.32	1.32	-1.18	0.00	0.00
				Vy	0.00	0.00	0.00		
	Fu.C.5	-	0.00	Vz	-0.99	-2.22	-2.22	0.00	0.00
				Vy	0.00	0.00	0.00		
	Fu.C.6	-	0.00	Vz	3.22	3.22	-1.06	0.00	0.00
				Vy	0.00	0.00	0.00		
	Fu.C.7	-	0.00	Vz	-2.56	-3.65	-3.65	0.00	0.00
				Vy	0.00	0.00	0.00		
	Fu.C.8	-	0.00	Vz	-0.49	-1.72	-1.72	0.00	0.00
				Vy	0.00	0.00	0.00		
S5	Fu.C.1	-	0.00	Vz	-1.51	-5.43	-5.43	0.00	0.00
				Vy	0.00	0.00	0.00		
	Fu.C.2	-	0.00	Vz	-0.87	-1.61	-1.61	0.00	0.00
				Vy	0.00	0.00	0.00		
	Fu.C.3	-	0.00	Vz	-0.99	-3.09	-3.09	0.00	0.00
				Vy	0.00	0.00	0.00		
	Fu.C.4	-	0.00	Vz	-0.91	-3.01	-3.01	0.00	0.00
				Vy	0.00	0.00	0.00		
	Fu.C.5	-	0.00	Vz	-0.68	-1.51	-1.51	0.00	0.00
				Vy	0.00	0.00	0.00		
	Fu.C.6	-	0.00	Vz	-1.31	-5.23	-5.23	0.00	0.00
				Vy	0.00	0.00	0.00		
	Fu.C.7	-	0.00	Vz	-0.73	-1.47	-1.47	0.00	0.00
				Vy	0.00	0.00	0.00		
	Fu.C.8	-	0.00	Vz	-0.74	-1.56	-1.56	0.00	0.00
				Vy	0.00	0.00	0.00		
S6	Fu.C.1	-	0.00	Vz	9.31	9.31	-7.18	0.00	0.00
				Vy	0.00	0.00	0.00		
	Fu.C.2	-	0.00	Vz	5.16	5.16	-4.06	0.00	0.00
				Vy	0.00	0.00	0.00		
	Fu.C.3	-	0.00	Vz	5.50	5.50	-4.51	0.00	0.00
				Vy	0.00	0.00	0.00		
	Fu.C.4	-	0.00	Vz	2.84	2.84	-2.46	0.00	0.00
				Vy	0.00	0.00	0.00		
	Fu.C.5	-	0.00	Vz	5.41	5.41	-4.59	0.00	0.00
				Vy	0.00	0.00	0.00		
	Fu.C.6	-	0.00	Vz	2.67	2.67	-2.05	0.00	0.00
				Vy	0.00	0.00	0.00		
	Fu.C.7	-	0.00	Vz	9.09	9.09	-7.39	0.00	0.00
				Vy	0.00	0.00	0.00		
	Fu.C.8	-	0.00	Vz	3.84	3.84	-3.26	0.00	0.00
				Vy	0.00	0.00	0.00		
S7	Fu.C.1	-	0.00	Vz	-2.27	-6.15	-6.15	0.09	0.09
				Vy	0.00	0.00	0.00		
	Fu.C.2	-	0.00	Vz	-0.03	-0.73	-0.73	0.09	0.09
				Vy	0.00	0.00	0.00		
	Fu.C.3	-	0.00	Vz	-1.17	-3.22	-3.22	0.05	0.05
				Vy	0.00	0.00	0.00		
	Fu.C.4	-	0.00	Vz	-0.05	-2.11	-2.11	0.02	0.02
				Vy	0.00	0.00	0.00		
	Fu.C.5	-	0.00	Vz	-1.52	-2.30	-2.30	0.07	0.07
				Vy	0.00	0.00	0.00		
	Fu.C.6	-	0.00	Vz	0.52	-3.36	-3.36	0.00	0.00
				Vy	0.00	0.00	0.00		
	Fu.C.7	-	0.00	Vz	-3.14	-3.84	-3.84	0.12	0.12
				Vy	0.00	0.00	0.00		
	Fu.C.8	-	0.00	Vz	-0.27	-1.05	-1.05	0.05	0.05
				Vy	0.00	0.00	0.00		
S8	Fu.C.1	-	0.00	Vz	8.31	8.31	-6.03	0.00	0.00
				Vy	0.00	0.00	0.00		
	Fu.C.2	-	0.00	Vz	1.39	1.39	-1.19	0.00	0.00
Staaf	**B.C.**	**T/D**	**Nmax**	**Waarde**	**Vb**	**Vmax**	**Ve**	**Mxb**	**Mxe**
				Vy	0.00	0.00	0.00		
	Fu.C.3	-	0.00	Vz	4.39	4.39	-3.21	0.00	0.00
				Vy	0.00	0.00	0.00		

	Fu.C.4	-	0.00	Vz	1.74	1.74	-1.16	0.00	0.00
				Vy	0.00	0.00	0.00		
	Fu.C.5	-	0.00	Vz	4.32	4.32	-3.29	0.00	0.00
				Vy	0.00	0.00	0.00		
	Fu.C.6	-	0.00	Vz	1.67	1.67	-0.90	0.00	0.00
				Vy	0.00	0.00	0.00		
	Fu.C.7	-	0.00	Vz	8.12	8.12	-6.23	0.00	0.00
				Vy	0.00	0.00	0.00		
	Fu.C.8	-	0.00	Vz	1.63	1.63	-1.27	0.00	0.00
				Vy	0.00	0.00	0.00		
S9	Fu.C.1	-	0.00	Vz	-2.09	-5.97	-5.97	-0.09	-0.09
				Vy	0.00	0.00	0.00		
	Fu.C.2	-	0.00	Vz	-2.31	-3.00	-3.00	-0.01	-0.01
				Vy	0.00	0.00	0.00		
	Fu.C.3	-	0.00	Vz	-1.27	-3.32	-3.32	-0.05	-0.05
				Vy	0.00	0.00	0.00		
	Fu.C.4	-	0.00	Vz	-0.39	-2.44	-2.44	0.00	0.00
				Vy	0.00	0.00	0.00		
	Fu.C.5	-	0.00	Vz	-1.56	-2.34	-2.34	-0.06	-0.06
				Vy	0.00	0.00	0.00		
	Fu.C.6	-	0.00	Vz	0.12	-3.76	-3.76	0.02	0.02
				Vy	0.00	0.00	0.00		
	Fu.C.7	-	0.00	Vz	-2.81	-3.50	-3.50	-0.12	-0.12
				Vy	0.00	0.00	0.00		
	Fu.C.8	-	0.00	Vz	-1.36	-2.14	-2.14	-0.01	-0.01
				Vy	0.00	0.00	0.00		
S10	Fu.C.1	-	0.00	Vz	8.65	8.65	-6.76	0.00	0.00
				Vy	0.00	0.00	0.00		
	Fu.C.2	-	0.00	Vz	4.65	4.65	-3.50	0.00	0.00
				Vy	0.00	0.00	0.00		
	Fu.C.3	-	0.00	Vz	4.86	4.86	-3.94	0.00	0.00
				Vy	0.00	0.00	0.00		
	Fu.C.4	-	0.00	Vz	2.27	2.27	-1.83	0.00	0.00
				Vy	0.00	0.00	0.00		
	Fu.C.5	-	0.00	Vz	4.77	4.77	-4.04	0.00	0.00
				Vy	0.00	0.00	0.00		
	Fu.C.6	-	0.00	Vz	2.17	2.17	-1.48	0.00	0.00
				Vy	0.00	0.00	0.00		
	Fu.C.7	-	0.00	Vz	8.42	8.42	-7.00	0.00	0.00
				Vy	0.00	0.00	0.00		
	Fu.C.8	-	0.00	Vz	3.26	3.26	-2.64	0.00	0.00
				Vy	0.00	0.00	0.00		
S11	Fu.C.1	-	0.00	Vz	-2.21	-2.21	-2.21	0.00	0.00
				Vy	0.00	0.00	0.00		
	Fu.C.2	-	0.00	Vz	-0.82	-0.82	-0.82	0.01	0.01
				Vy	0.00	0.00	0.00		
	Fu.C.3	-	0.00	Vz	-1.20	-1.20	-1.20	0.00	0.00
				Vy	0.00	0.00	0.00		
	Fu.C.4	-	0.00	Vz	-0.17	-0.17	-0.17	0.00	0.00
				Vy	0.00	0.00	0.00		
	Fu.C.5	-	0.00	Vz	-1.53	-1.53	-1.53	0.00	0.00
				Vy	0.00	0.00	0.00		
	Fu.C.6	-	0.00	Vz	0.38	0.38	0.38	0.00	0.00
				Vy	0.00	0.00	0.00		
	Fu.C.7	-	0.00	Vz	-3.03	-3.03	-3.03	0.00	0.00
				Vy	0.00	0.00	0.00		
	Fu.C.8	-	0.00	Vz	-0.65	-0.65	-0.65	0.01	0.01
				Vy	0.00	0.00	0.00		
S12	Fu.C.1	-	0.00	Vz	0.06	0.06	0.06	0.00	0.00
				Vy	0.00	0.00	0.00		
Staaf	**B.C.**	**T/D**	**Nmax**	**Waarde**	**Vb**	**Vmax**	**Ve**	**Mxb**	**Mxe**
S12	Fu.C.2	-	0.00	Vz	-0.79	-0.79	-0.79	0.01	0.01
				Vy	0.00	0.00	0.00		
	Fu.C.3	-	0.00	Vz	-0.04	-0.04	-0.04	0.00	0.00
				Vy	0.00	0.00	0.00		
	Fu.C.4	-	0.00	Vz	-0.12	-0.12	-0.12	0.00	0.00

				Vy	0.00	0.00	0.00		
	Fu.C.5	-	0.00	Vz	-0.02	-0.02	-0.02	0.00	0.00
				Vy	0.00	0.00	0.00		
	Fu.C.6	-	0.00	Vz	-0.14	-0.14	-0.14	0.00	0.00
				Vy	0.00	0.00	0.00		
	Fu.C.7	-	0.00	Vz	0.11	0.11	0.11	0.00	0.00
				Vy	0.00	0.00	0.00		
	Fu.C.8	-	0.00	Vz	-0.38	-0.38	-0.38	0.01	0.01
				Vy	0.00	0.00	0.00		
S13	Fu.C.1	-	0.00	Vz	2.15	2.15	2.15	0.00	0.00
				Vy	0.00	0.00	0.00		
	Fu.C.2	-	0.00	Vz	1.52	1.52	1.52	0.01	0.01
				Vy	0.00	0.00	0.00		
	Fu.C.3	-	0.00	Vz	1.23	1.23	1.23	0.00	0.00
				Vy	0.00	0.00	0.00		
	Fu.C.4	-	0.00	Vz	0.27	0.27	0.27	0.00	0.00
				Vy	0.00	0.00	0.00		
	Fu.C.5	-	0.00	Vz	1.54	1.54	1.54	0.00	0.00
				Vy	0.00	0.00	0.00		
	Fu.C.6	-	0.00	Vz	-0.26	-0.26	-0.26	0.00	0.00
				Vy	0.00	0.00	0.00		
	Fu.C.7	-	0.00	Vz	2.92	2.92	2.92	0.00	0.00
				Vy	0.00	0.00	0.00		
	Fu.C.8	-	0.00	Vz	0.98	0.98	0.98	0.01	0.01
				Vy	0.00	0.00	0.00		
-	**-**	**-**	**kN**	**-**	**kN**	**kN**	**kN**	**kNm**	**kNm**

AFB. FU.C. OPLEGREACTIES OMHULLENDE — Fundamenteel Belastingscombinaties

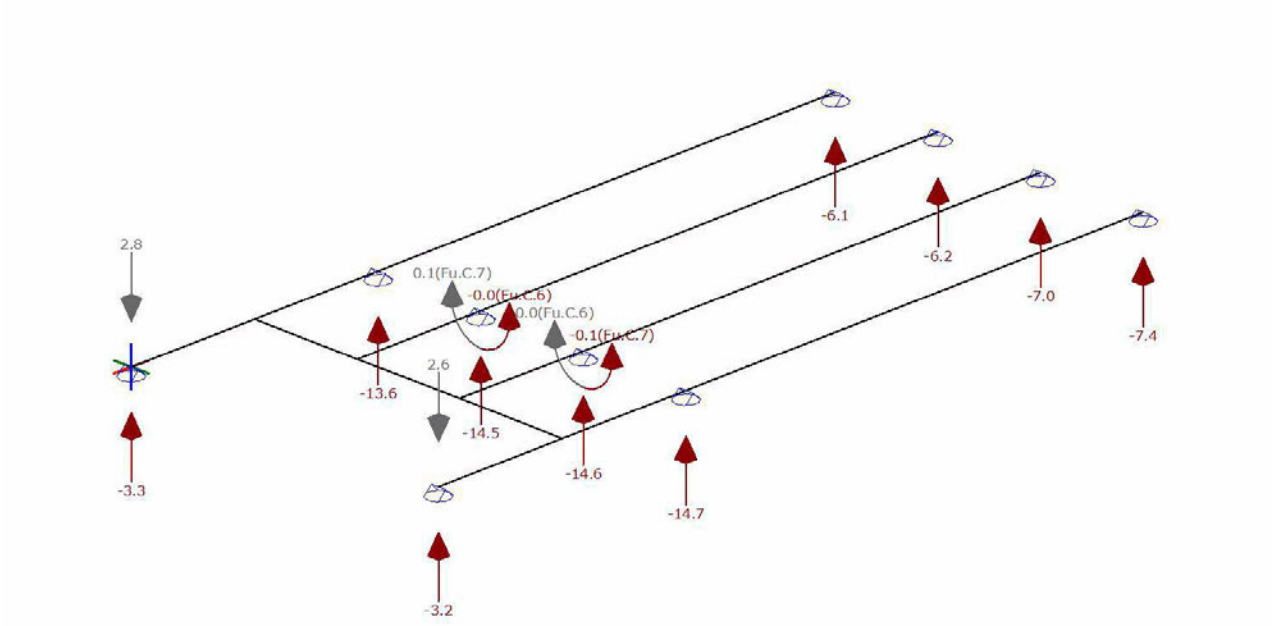

FU.C. OPLEGREACTIES

B.C.	Oplegging	Knoop	X	Y	Z	Mx	My	Mz
Fu.C.1	O1	K1	0.00	0.00	-0.42	0.00	0.00	0.00
Fu.C.1	O2	K3	0.00	0.00	-13.56	0.00	0.00	0.00
Fu.C.1	O3	K4	0.00	0.00	-5.90	0.00	0.00	0.00
Fu.C.1	O4	K6	0.00	0.00	-14.46	0.09	0.00	0.00

Fu.C.1	O5	K7	0.00	0.00	-6.03	0.00	0.00	0.00
Fu.C.1	O6	K9	0.00	0.00	-14.62	-0.09	0.00	0.00
Fu.C.1	O7	K10	0.00	0.00	-6.76	0.00	0.00	0.00
Fu.C.1	O8	K11	0.00	0.00	-0.62	0.00	0.00	0.00
Fu.C.1	O9	K13	0.00	0.00	-14.73	0.00	0.00	0.00
Fu.C.1	O10	K14	0.00	0.00	-7.18	0.00	0.00	0.00
	Som Reacties		**0.00**	**0.00**	**-84.29**			
	Som Lasten		**0.00**	**0.00**	**84.29**			
Fu.C.2	O1	K1	0.00	0.00	0.10	0.00	0.00	0.00
Fu.C.2	O2	K3	0.00	0.00	-2.18	0.00	0.00	0.00
Fu.C.2	O3	K4	0.00	0.00	-1.08	0.00	0.00	0.00
Fu.C.2	O4	K6	0.00	0.00	-2.12	0.09	0.00	0.00
Fu.C.2	O5	K7	0.00	0.00	-1.19	0.00	0.00	0.00
Fu.C.2	O6	K9	0.00	0.00	-7.65	-0.01	0.00	0.00
Fu.C.2	O7	K10	0.00	0.00	-3.50	0.00	0.00	0.00
Fu.C.2	O8	K11	0.00	0.00	1.29	0.00	0.00	0.00
Fu.C.2	O9	K13	0.00	0.00	-6.76	0.00	0.00	0.00
Fu.C.2	O10	K14	0.00	0.00	-4.06	0.00	0.00	0.00
	Som Reacties		**0.00**	**0.00**	**-27.14**			
	Som Lasten		**0.00**	**0.00**	**27.14**			
Fu.C.3	O1	K1	0.00	0.00	-0.21	0.00	0.00	0.00
Fu.C.3	O2	K3	0.00	0.00	-7.17	0.00	0.00	0.00
Fu.C.3	O3	K4	0.00	0.00	-3.13	0.00	0.00	0.00
Fu.C.3	O4	K6	0.00	0.00	-7.62	0.05	0.00	0.00
Fu.C.3	O5	K7	0.00	0.00	-3.21	0.00	0.00	0.00
Fu.C.3	O6	K9	0.00	0.00	-8.19	-0.05	0.00	0.00
Fu.C.3	O7	K10	0.00	0.00	-3.94	0.00	0.00	0.00
Fu.C.3	O8	K11	0.00	0.00	-0.28	0.00	0.00	0.00
Fu.C.3	O9	K13	0.00	0.00	-8.59	0.00	0.00	0.00
Fu.C.3	O10	K14	0.00	0.00	-4.51	0.00	0.00	0.00
	Som Reacties		**0.00**	**0.00**	**-46.84**			
	Som Lasten		**0.00**	**0.00**	**46.84**			
Fu.C.4	O1	K1	0.00	0.00	-1.37	0.00	0.00	0.00
Fu.C.4	O2	K3	0.00	0.00	-4.35	0.00	0.00	0.00
Fu.C.4	O3	K4	0.00	0.00	-1.12	0.00	0.00	0.00
Fu.C.4	O4	K6	0.00	0.00	-3.85	0.02	0.00	0.00
Fu.C.4	O5	K7	0.00	0.00	-1.16	0.00	0.00	0.00
Fu.C.4	O6	K9	0.00	0.00	-4.71	0.00	0.00	0.00
Fu.C.4	O7	K10	0.00	0.00	-1.83	0.00	0.00	0.00
Fu.C.4	O8	K11	0.00	0.00	-1.32	0.00	0.00	0.00
Fu.C.4	O9	K13	0.00	0.00	-5.86	0.00	0.00	0.00
Fu.C.4	O10	K14	0.00	0.00	-2.46	0.00	0.00	0.00
	Som Reacties		**0.00**	**0.00**	**-28.02**			
	Som Lasten		**0.00**	**0.00**	**28.02**			
Fu.C.5	O1	K1	0.00	0.00	1.09	0.00	0.00	0.00
Fu.C.5	O2	K3	0.00	0.00	-5.53	0.00	0.00	0.00
Fu.C.5	O3	K4	0.00	0.00	-3.20	0.00	0.00	0.00
Fu.C.5	O4	K6	0.00	0.00	-6.62	0.07	0.00	0.00
Fu.C.5	O5	K7	0.00	0.00	-3.29	0.00	0.00	0.00
Fu.C.5	O6	K9	0.00	0.00	-7.11	-0.06	0.00	0.00
Fu.C.5	O7	K10	0.00	0.00	-4.04	0.00	0.00	0.00
Fu.C.5	O8	K11	0.00	0.00	0.99	0.00	0.00	0.00
Fu.C.5	O9	K13	0.00	0.00	-6.92	0.00	0.00	0.00
Fu.C.5	O10	K14	0.00	0.00	-4.59	0.00	0.00	0.00
	Som Reacties		**0.00**	**0.00**	**-39.21**			
	Som Lasten		**0.00**	**0.00**	**39.21**			
Fu.C.6	O1	K1	0.00	0.00	-3.31	0.00	0.00	0.00

B.C.	**Oplegging**	**Knoop**	**X**	**Y**	**Z**	**Mx**	**My**	**Mz**
Fu.C.6	O2	K3	0.00	0.00	-6.51	0.00	0.00	0.00
Fu.C.6	O3	K4	0.00	0.00	-0.88	0.00	0.00	0.00
Fu.C.6	O4	K6	0.00	0.00	-5.04	0.00	0.00	0.00
Fu.C.6	O5	K7	0.00	0.00	-0.90	0.00	0.00	0.00
Fu.C.6	O6	K9	0.00	0.00	-5.93	0.02	0.00	0.00

Fu.C.6	O7	K10	0.00	0.00	-1.48	0.00	0.00	0.00
Fu.C.6	O8	K11	0.00	0.00	-3.22	0.00	0.00	0.00
Fu.C.6	O9	K13	0.00	0.00	-7.90	0.00	0.00	0.00
Fu.C.6	O10	K14	0.00	0.00	-2.05	0.00	0.00	0.00
	Som Reacties		**0.00**	**0.00**	**-37.22**			
	Som Lasten		**0.00**	**0.00**	**37.22**			
Fu.C.7	O1	K1	0.00	0.00	2.83	0.00	0.00	0.00
Fu.C.7	O2	K3	0.00	0.00	-9.46	0.00	0.00	0.00
Fu.C.7	O3	K4	0.00	0.00	-6.08	0.00	0.00	0.00
Fu.C.7	O4	K6	0.00	0.00	-11.96	0.12	0.00	0.00
Fu.C.7	O5	K7	0.00	0.00	-6.23	0.00	0.00	0.00
Fu.C.7	O6	K9	0.00	0.00	-11.92	-0.12	0.00	0.00
Fu.C.7	O7	K10	0.00	0.00	-7.00	0.00	0.00	0.00
Fu.C.7	O8	K11	0.00	0.00	2.56	0.00	0.00	0.00
Fu.C.7	O9	K13	0.00	0.00	-10.56	0.00	0.00	0.00
Fu.C.7	O10	K14	0.00	0.00	-7.39	0.00	0.00	0.00
	Som Reacties		**0.00**	**0.00**	**-65.21**			
	Som Lasten		**0.00**	**0.00**	**65.21**			
Fu.C.8	O1	K1	0.00	0.00	0.00	0.00	0.00	0.00
Fu.C.8	O2	K3	0.00	0.00	-2.61	0.00	0.00	0.00
Fu.C.8	O3	K4	0.00	0.00	-1.20	0.00	0.00	0.00
Fu.C.8	O4	K6	0.00	0.00	-2.68	0.05	0.00	0.00
Fu.C.8	O5	K7	0.00	0.00	-1.27	0.00	0.00	0.00
Fu.C.8	O6	K9	0.00	0.00	-5.40	-0.01	0.00	0.00
Fu.C.8	O7	K10	0.00	0.00	-2.64	0.00	0.00	0.00
Fu.C.8	O8	K11	0.00	0.00	0.49	0.00	0.00	0.00
Fu.C.8	O9	K13	0.00	0.00	-5.40	0.00	0.00	0.00
Fu.C.8	O10	K14	0.00	0.00	-3.26	0.00	0.00	0.00
	Som Reacties		**0.00**	**0.00**	**-23.99**			
	Som Lasten		**0.00**	**0.00**	**23.99**			
-	**-**	**-**	**kN**	**kN**	**kN**	**kNm**	**kNm**	**kNm**

B.G. OPLEGREACTIES

B.G.	**Oplegging**	**Knoop**	**X**	**Y**	**Z**	**Mx**	**My**	**Mz**
B.G.1	O1	K1	0.00	0.00	-0.05	0.00	0.00	0.00
B.G.1	O2	K3	0.00	0.00	-2.00	0.00	0.00	0.00
B.G.1	O3	K4	0.00	0.00	-0.88	0.00	0.00	0.00
B.G.1	O4	K6	0.00	0.00	-2.11	0.02	0.00	0.00
B.G.1	O5	K7	0.00	0.00	-0.91	0.00	0.00	0.00
B.G.1	O6	K9	0.00	0.00	-2.69	-0.01	0.00	0.00
B.G.1	O7	K10	0.00	0.00	-1.43	0.00	0.00	0.00
B.G.1	O8	K11	0.00	0.00	-0.04	0.00	0.00	0.00
B.G.1	O9	K13	0.00	0.00	-3.10	0.00	0.00	0.00
B.G.1	O10	K14	0.00	0.00	-1.88	0.00	0.00	0.00
	Som Reacties		**0.00**	**0.00**	**-15.10**			
	Som Lasten		**0.00**	**0.00**	**15.10**			
B.G.2	O1	K1	0.00	0.00	-2.17	0.00	0.00	0.00
B.G.2	O2	K3	0.00	0.00	-2.73	0.00	0.00	0.00
B.G.2	O3	K4	0.00	0.00	0.12	0.00	0.00	0.00
B.G.2	O4	K6	0.00	0.00	-1.67	-0.02	0.00	0.00
B.G.2	O5	K7	0.00	0.00	0.13	0.00	0.00	0.00
B.G.2	O6	K9	0.00	0.00	-1.80	0.02	0.00	0.00
B.G.2	O7	K10	0.00	0.00	0.16	0.00	0.00	0.00
B.G.2	O8	K11	0.00	0.00	-2.12	0.00	0.00	0.00
B.G.2	O9	K13	0.00	0.00	-2.78	0.00	0.00	0.00
B.G.2	O10	K14	0.00	0.00	0.14	0.00	0.00	0.00
	Som Reacties		**0.00**	**0.00**	**-12.72**			

B.G.	**Oplegging**	**Knoop**	**X**	**Y**	**Z**	**Mx**	**My**	**Mz**
	Som Lasten		**0.00**	**0.00**	**12.72**			
B.G.3	O1	K1	0.00	0.00	1.93	0.00	0.00	0.00
B.G.3	O2	K3	0.00	0.00	-4.70	0.00	0.00	0.00
B.G.3	O3	K4	0.00	0.00	-3.35	0.00	0.00	0.00
B.G.3	O4	K6	0.00	0.00	-6.28	0.06	0.00	0.00
B.G.3	O5	K7	0.00	0.00	-3.42	0.00	0.00	0.00

B.G.3	O6	K9	0.00	0.00	-5.79	-0.07	0.00	0.00
B.G.3	O7	K10	0.00	0.00	-3.52	0.00	0.00	0.00
B.G.3	O8	K11	0.00	0.00	1.74	0.00	0.00	0.00
B.G.3	O9	K13	0.00	0.00	-4.56	0.00	0.00	0.00
B.G.3	O10	K14	0.00	0.00	-3.42	0.00	0.00	0.00
	Som Reacties		**0.00**	**0.00**	**-31.38**			
	Som Lasten		**0.00**	**0.00**	**31.38**			
B.G.4	O1	K1	0.00	0.00	0.11	0.00	0.00	0.00
B.G.4	O2	K3	0.00	0.00	0.15	0.00	0.00	0.00
B.G.4	O3	K4	0.00	0.00	-0.01	0.00	0.00	0.00
B.G.4	O4	K6	0.00	0.00	0.28	0.04	0.00	0.00
B.G.4	O5	K7	0.00	0.00	-0.06	0.00	0.00	0.00
B.G.4	O6	K9	0.00	0.00	-2.94	0.00	0.00	0.00
B.G.4	O7	K10	0.00	0.00	-1.19	0.00	0.00	0.00
B.G.4	O8	K11	0.00	0.00	0.89	0.00	0.00	0.00
B.G.4	O9	K13	0.00	0.00	-2.02	0.00	0.00	0.00
B.G.4	O10	K14	0.00	0.00	-1.20	0.00	0.00	0.00
	Som Reacties		**0.00**	**0.00**	**-6.00**			
	Som Lasten		**0.00**	**0.00**	**6.00**			
-	**-**	**-**	**kN**	**kN**	**kN**	**kNm**	**kNm**	**kNm**

AFB. KA.C. VERPLAATSINGEN OMHULLENDE Karakteristiek Belastingscombinaties

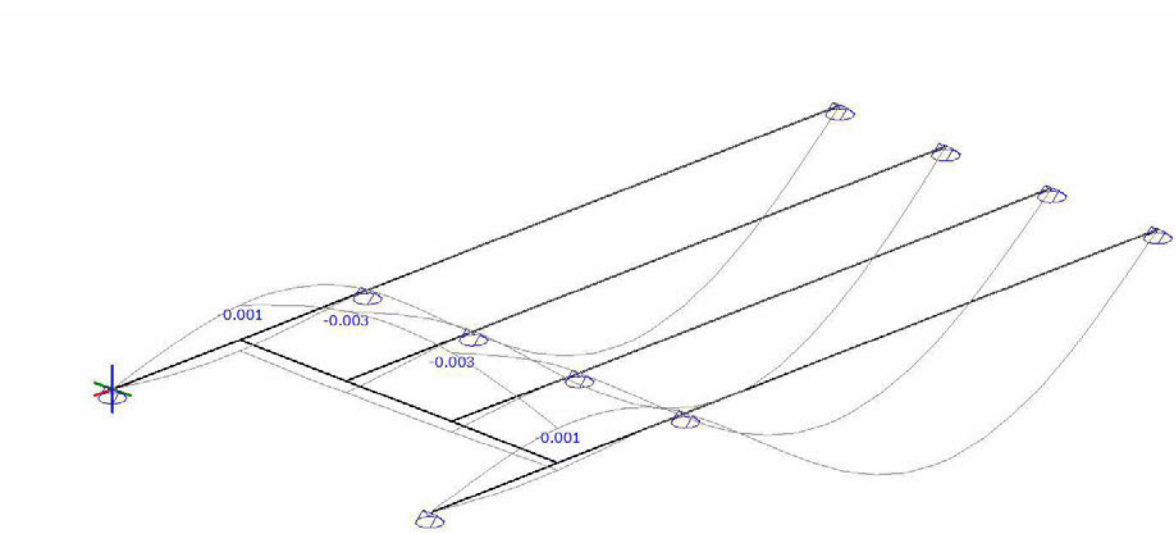

KA.C. KNOOPVERPLAATSINGEN

Knoop	B.C.	X	Y	Z	Xr	Yr	Zr
K1	Ka.C.(w1)	0.0000	0.0000	0.0000	0.000e-03	0.205e-03	0.000e-03
	Ka.C.1	0.0000	0.0000	0.0000	0.000e-03	-0.229e-03	0.000e-03
	Ka.C.2	0.0000	0.0000	0.0000	0.000e-03	0.917e-03	0.000e-03
	Ka.C.3	0.0000	0.0000	0.0000	0.000e-03	0.483e-03	0.000e-03
	Ka.C.4	0.0000	0.0000	0.0000	0.000e-03	-0.880e-03	0.000e-03

Knoop	B.C.	X	Y	Z	Xr	Yr	Zr
K1	Ka.C.5	0.0000	0.0000	0.0000	0.000e-03	1.985e-03	0.000e-03
	Ka.C.6	0.0000	0.0000	0.0000	0.000e-03	0.899e-03	0.000e-03
K2	Ka.C.(w1)	0.0000	0.0000	-0.0002	0.000e-03	0.091e-03	0.000e-03
	Ka.C.1	0.0000	0.0000	0.0001	0.000e-03	0.114e-03	0.000e-03
	Ka.C.2	0.0000	0.0000	-0.0007	0.000e-03	0.202e-03	0.000e-03
	Ka.C.3	0.0000	0.0000	-0.0004	0.000e-03	0.225e-03	0.000e-03

	Ka.C.4	0.0000	0.0000	0.0005	0.000e-03	0.149e-03	0.000e-03
	Ka.C.5	0.0000	0.0000	-0.0015	0.000e-03	0.368e-03	0.000e-03
	Ka.C.6	0.0000	0.0000	-0.0008	0.000e-03	0.426e-03	0.000e-03
K3	Ka.C.(w1)	0.0000	0.0000	0.0000	0.000e-03	-0.568e-03	0.000e-03
	Ka.C.1	0.0000	0.0000	0.0000	0.000e-03	-0.226e-03	0.000e-03
	Ka.C.2	0.0000	0.0000	0.0000	0.000e-03	-1.723e-03	0.000e-03
	Ka.C.3	0.0000	0.0000	0.0000	0.000e-03	-1.381e-03	0.000e-03
	Ka.C.4	0.0000	0.0000	0.0000	0.000e-03	0.286e-03	0.000e-03
	Ka.C.5	0.0000	0.0000	0.0000	0.000e-03	-3.455e-03	0.000e-03
	Ka.C.6	0.0000	0.0000	0.0000	0.000e-03	-2.601e-03	0.000e-03
K4	Ka.C.(w1)	0.0000	0.0000	0.0000	0.000e-03	1.239e-03	0.000e-03
	Ka.C.1	0.0000	0.0000	0.0000	0.000e-03	1.069e-03	0.000e-03
	Ka.C.2	0.0000	0.0000	0.0000	0.000e-03	3.213e-03	0.000e-03
	Ka.C.3	0.0000	0.0000	0.0000	0.000e-03	3.043e-03	0.000e-03
	Ka.C.4	0.0000	0.0000	0.0000	0.000e-03	0.812e-03	0.000e-03
	Ka.C.5	0.0000	0.0000	0.0000	0.000e-03	6.174e-03	0.000e-03
	Ka.C.6	0.0000	0.0000	0.0000	0.000e-03	5.747e-03	0.000e-03
K5	Ka.C.(w1)	0.0000	0.0000	-0.0005	0.266e-03	0.115e-03	0.000e-03
	Ka.C.1	0.0000	0.0000	-0.0001	0.165e-03	0.140e-03	0.000e-03
	Ka.C.2	0.0000	0.0000	-0.0015	0.581e-03	0.222e-03	0.000e-03
	Ka.C.3	0.0000	0.0000	-0.0011	0.480e-03	0.246e-03	0.000e-03
	Ka.C.4	0.0000	0.0000	0.0005	0.013e-03	0.177e-03	0.000e-03
	Ka.C.5	0.0000	0.0000	-0.0030	1.053e-03	0.381e-03	0.000e-03
	Ka.C.6	0.0000	0.0000	-0.0019	0.800e-03	0.442e-03	0.000e-03
K6	Ka.C.(w1)	0.0000	0.0000	0.0000	0.000e-03	-0.779e-03	0.000e-03
	Ka.C.1	0.0000	0.0000	0.0000	0.000e-03	-0.411e-03	0.000e-03
	Ka.C.2	0.0000	0.0000	0.0000	0.000e-03	-2.143e-03	0.000e-03
	Ka.C.3	0.0000	0.0000	0.0000	0.000e-03	-1.775e-03	0.000e-03
	Ka.C.4	0.0000	0.0000	0.0000	0.000e-03	0.141e-03	0.000e-03
	Ka.C.5	0.0000	0.0000	0.0000	0.000e-03	-4.189e-03	0.000e-03
	Ka.C.6	0.0000	0.0000	0.0000	0.000e-03	-3.269e-03	0.000e-03
K7	Ka.C.(w1)	0.0000	0.0000	0.0000	0.000e-03	1.345e-03	0.000e-03
	Ka.C.1	0.0000	0.0000	0.0000	0.000e-03	1.161e-03	0.000e-03
	Ka.C.2	0.0000	0.0000	0.0000	0.000e-03	3.423e-03	0.000e-03
	Ka.C.3	0.0000	0.0000	0.0000	0.000e-03	3.239e-03	0.000e-03
	Ka.C.4	0.0000	0.0000	0.0000	0.000e-03	0.885e-03	0.000e-03
	Ka.C.5	0.0000	0.0000	0.0000	0.000e-03	6.541e-03	0.000e-03
	Ka.C.6	0.0000	0.0000	0.0000	0.000e-03	6.081e-03	0.000e-03
K8	Ka.C.(w1)	0.0000	0.0000	-0.0006	-0.141e-03	0.140e-03	0.000e-03
	Ka.C.1	0.0000	0.0000	-0.0002	-0.026e-03	0.165e-03	0.000e-03
	Ka.C.2	0.0000	0.0000	-0.0015	-0.507e-03	0.241e-03	0.000e-03
	Ka.C.3	0.0000	0.0000	-0.0011	-0.391e-03	0.267e-03	0.000e-03
	Ka.C.4	0.0000	0.0000	0.0004	0.148e-03	0.204e-03	0.000e-03
	Ka.C.5	0.0000	0.0000	-0.0029	-1.055e-03	0.394e-03	0.000e-03
	Ka.C.6	0.0000	0.0000	-0.0019	-0.766e-03	0.458e-03	0.000e-03
K9	Ka.C.(w1)	0.0000	0.0000	0.0000	0.000e-03	-0.940e-03	0.000e-03
	Ka.C.1	0.0000	0.0000	0.0000	0.000e-03	-0.601e-03	0.000e-03
	Ka.C.2	0.0000	0.0000	0.0000	0.000e-03	-2.199e-03	0.000e-03
	Ka.C.3	0.0000	0.0000	0.0000	0.000e-03	-1.860e-03	0.000e-03

Knoop	**B.C.**	**X**	**Y**	**Z**	**Xr**	**Yr**	**Zr**
K9	Ka.C.4	0.0000	0.0000	0.0000	0.000e-03	-0.092e-03	0.000e-03
	Ka.C.5	0.0000	0.0000	0.0000	0.000e-03	-4.087e-03	0.000e-03
	Ka.C.6	0.0000	0.0000	0.0000	0.000e-03	-3.239e-03	0.000e-03
K10	Ka.C.(w1)	0.0000	0.0000	0.0000	0.000e-03	1.580e-03	0.000e-03
	Ka.C.1	0.0000	0.0000	0.0000	0.000e-03	1.411e-03	0.000e-03
	Ka.C.2	0.0000	0.0000	0.0000	0.000e-03	3.269e-03	0.000e-03

	Ka.C.3	0.0000	0.0000	0.0000	0.000e-03	3.099e-03	0.000e-03
	Ka.C.4	0.0000	0.0000	0.0000	0.000e-03	1.156e-03	0.000e-03
	Ka.C.5	0.0000	0.0000	0.0000	0.000e-03	5.801e-03	0.000e-03
	Ka.C.6	0.0000	0.0000	0.0000	0.000e-03	5.377e-03	0.000e-03
K11	Ka.C.(w1)	0.0000	0.0000	0.0000	0.000e-03	0.372e-03	0.000e-03
	Ka.C.1	0.0000	0.0000	0.0000	0.000e-03	-0.041e-03	0.000e-03
	Ka.C.2	0.0000	0.0000	0.0000	0.000e-03	1.011e-03	0.000e-03
	Ka.C.3	0.0000	0.0000	0.0000	0.000e-03	0.598e-03	0.000e-03
	Ka.C.4	0.0000	0.0000	0.0000	0.000e-03	-0.660e-03	0.000e-03
	Ka.C.5	0.0000	0.0000	0.0000	0.000e-03	1.970e-03	0.000e-03
	Ka.C.6	0.0000	0.0000	0.0000	0.000e-03	0.937e-03	0.000e-03
K12	Ka.C.(w1)	0.0000	0.0000	-0.0003	0.000e-03	0.164e-03	0.000e-03
	Ka.C.1	0.0000	0.0000	-0.0001	0.000e-03	0.191e-03	0.000e-03
	Ka.C.2	0.0000	0.0000	-0.0008	0.000e-03	0.261e-03	0.000e-03
	Ka.C.3	0.0000	0.0000	-0.0005	0.000e-03	0.288e-03	0.000e-03
	Ka.C.4	0.0000	0.0000	0.0003	0.000e-03	0.231e-03	0.000e-03
	Ka.C.5	0.0000	0.0000	-0.0015	0.000e-03	0.407e-03	0.000e-03
	Ka.C.6	0.0000	0.0000	-0.0008	0.000e-03	0.475e-03	0.000e-03
K13	Ka.C.(w1)	0.0000	0.0000	0.0000	0.000e-03	-1.009e-03	0.000e-03
	Ka.C.1	0.0000	0.0000	0.0000	0.000e-03	-0.704e-03	0.000e-03
	Ka.C.2	0.0000	0.0000	0.0000	0.000e-03	-2.036e-03	0.000e-03
	Ka.C.3	0.0000	0.0000	0.0000	0.000e-03	-1.732e-03	0.000e-03
	Ka.C.4	0.0000	0.0000	0.0000	0.000e-03	-0.248e-03	0.000e-03
	Ka.C.5	0.0000	0.0000	0.0000	0.000e-03	-3.578e-03	0.000e-03
	Ka.C.6	0.0000	0.0000	0.0000	0.000e-03	-2.817e-03	0.000e-03
K14	Ka.C.(w1)	0.0000	0.0000	0.0000	0.000e-03	2.001e-03	0.000e-03
	Ka.C.1	0.0000	0.0000	0.0000	0.000e-03	1.848e-03	0.000e-03
	Ka.C.2	0.0000	0.0000	0.0000	0.000e-03	3.573e-03	0.000e-03
	Ka.C.3	0.0000	0.0000	0.0000	0.000e-03	3.421e-03	0.000e-03
	Ka.C.4	0.0000	0.0000	0.0000	0.000e-03	1.620e-03	0.000e-03
	Ka.C.5	0.0000	0.0000	0.0000	0.000e-03	5.932e-03	0.000e-03
	Ka.C.6	0.0000	0.0000	0.0000	0.000e-03	5.552e-03	0.000e-03
-	**-**	**m**	**m**	**m**	**rad**	**rad**	**rad**

KA.C. DOORBUIGINGEN

Staaf	B.C.	Knoop Begin			Z'afst	Z'	Z' glb dist	Staaf Z' glb	Y'afst	Y'	Y' glb dist	Knoop Eind Y' glb
S1	Ka.C.(w1)	0,000	0,000	0,000	0.647	0.0000	1.000	-0.0002	0.000	0.0000	0.000	0.0000
0,000	0,000	0,000										
	Ka.C.1	0,000	0,000	0,000	0.530	0.0000	0.714	0.0001	0.000	0.0000	0.000	0.0000
0,000	0,000	0,000										
	Ka.C.2	0,000	0,000	0,000	0.588	-0.0001	1.000	-0.0007	0.000	0.0000	0.000	0.0000
0,000	0,000	-0,001										
	Ka.C.3	0,000	0,000	0,000	0.653	0.0000	1.000	-0.0004	0.000	0.0000	0.000	0.0000
0,000	0,000	0,000										
	Ka.C.4	0,000	0,000	0,000	0.546	**0.0001**	0.893	0.0005	0.000	0.0000	0.000	0.0000
0,000	0,000	0,000										
	Ka.C.5	0,000	0,000	0,000	0.582	**-0.0002**	1.000	-0.0015	0.000	0.0000	0.000	0.0000
0,000	0,000	-0,001										
	Ka.C.6	0,000	0,000	0,000	0.655	-0.0001	1.000	-0.0008	0.000	0.0000	0.000	0.0000
0,000	0,000	-0,001										
S10	Ka.C.(w1)	0,000	0,000	0,000	1.981	0.0017	1.981	0.0017	0.000	0.0000	0.000	0.0000
0,000	0,000	0,000										
	Ka.C.1	0,000	0,000	0,000	2.031	0.0015	2.031	0.0015	0.000	0.0000	0.000	0.0000
0,000	0,000	0,000										
	Ka.C.2	0,000	0,000	0,000	1.954	0.0035	1.954	0.0035	0.000	0.0000	0.000	0.0000
0,000	0,000	0,000										
	Ka.C.3	0,000	0,000	0,000	1.976	0.0033	1.976	0.0033	0.000	0.0000	0.000	0.0000
0,000	0,000	0,000										

	Ka.C.4	0,000	0,000	0,000	2.129	0.0011	2.129	0.0011	0.000	0.0000	0.000	0.0000
0,000	0,000	0,000										
	Ka.C.5	0,000	0,000	0,000	1.943	**0.0063**	1.943	0.0063	0.000	0.0000	0.000	0.0000
0,000	0,000	0,000										

Staaf	**B.C.**	**Knoop Begin**			**Staaf**							**Knoop Eind**
					Z'afst	**Z'**	**Z' glb dist**	**Z' glb**	**Y'afst**	**Y'**	**Y' glb dist**	**Y' glb**
S10	Ka.C.6	0,000	0,000	0,000	1.973	0.0057	1.973	0.0057	0.000	0.0000	0.000	0.0000
0,000	0,000	0,000										
S11	Ka.C.(w1)	0,000	0,000	0,000	0.479	0.0000	0.830	-0.0005	0.000	0.0000	0.000	0.0000
0,000	0,000	-0,001										
	Ka.C.1	0,000	0,000	0,000	0.479	0.0000	0.830	-0.0001	0.000	0.0000	0.000	0.0000
0,000	0,000	0,000										
	Ka.C.2	0,000	0,000	-0,001	0.479	-0.0001	0.830	-0.0015	0.000	0.0000	0.000	0.0000
0,000	0,000	-0,001										
	Ka.C.3	0,000	0,000	0,000	0.479	0.0000	0.830	-0.0011	0.000	0.0000	0.000	0.0000
0,000	0,000	-0,001										
	Ka.C.4	0,000	0,000	0,000	0.479	**0.0000**	0.769	0.0005	0.000	0.0000	0.000	0.0000
0,000	0,000	0,001										
	Ka.C.5	0,000	0,000	-0,001	0.479	**-0.0001**	0.830	-0.0030	0.000	0.0000	0.000	0.0000
0,000	0,000	-0,003										
	Ka.C.6	0,000	0,000	-0,001	0.479	-0.0001	0.830	-0.0019	0.000	0.0000	0.000	0.0000
0,000	0,000	-0,002										
S12	Ka.C.(w1)	0,000	0,000	-0,001	0.421	0.0000	0.559	-0.0006	0.000	0.0000	0.000	0.0000
0,000	0,000	-0,001										
	Ka.C.1	0,000	0,000	0,000	0.432	0.0000	0.738	-0.0002	0.000	0.0000	0.000	0.0000
0,000	0,000	0,000										
	Ka.C.2	0,000	0,000	-0,001	0.416	-0.0001	0.445	-0.0016	0.000	0.0000	0.000	0.0000
0,000	0,000	-0,002										
	Ka.C.3	0,000	0,000	-0,001	0.416	-0.0001	0.461	-0.0012	0.000	0.0000	0.000	0.0000
0,000	0,000	-0,001										
	Ka.C.4	0,000	0,000	0,001	0.386	**0.0000**	0.000	0.0005	0.000	0.0000	0.000	0.0000
0,000	0,000	0,000										
	Ka.C.5	0,000	0,000	-0,003	0.414	**-0.0002**	0.411	-0.0032	0.000	0.0000	0.000	0.0000
0,000	0,000	-0,003										
	Ka.C.6	0,000	0,000	-0,002	0.414	-0.0002	0.422	-0.0021	0.000	0.0000	0.000	0.0000
0,000	0,000	-0,002										
S13	Ka.C.(w1)	0,000	0,000	-0,001	0.351	0.0000	0.000	-0.0006	0.000	0.0000	0.000	0.0000
0,000	0,000	0,000										
	Ka.C.1	0,000	0,000	0,000	0.351	0.0000	0.000	-0.0002	0.000	0.0000	0.000	0.0000
0,000	0,000	0,000										
	Ka.C.2	0,000	0,000	-0,002	0.351	-0.0001	0.000	-0.0015	0.000	0.0000	0.000	0.0000
0,000	0,000	-0,001										
	Ka.C.3	0,000	0,000	-0,001	0.351	0.0000	0.000	-0.0011	0.000	0.0000	0.000	0.0000
0,000	0,000	-0,001										
	Ka.C.4	0,000	0,000	0,000	0.351	**0.0000**	0.000	0.0004	0.000	0.0000	0.000	0.0000
0,000	0,000	0,000										
	Ka.C.5	0,000	0,000	-0,003	0.351	**-0.0001**	0.000	-0.0029	0.000	0.0000	0.000	0.0000
0,000	0,000	-0,001										
	Ka.C.6	0,000	0,000	-0,002	0.351	-0.0001	0.000	-0.0019	0.000	0.0000	0.000	0.0000
0,000	0,000	-0,001										
S2	Ka.C.(w1)	0,000	0,000	0,000	0.546	-0.0001	0.219	-0.0002	0.000	0.0000	0.000	0.0000
0,000	0,000	0,000										
	Ka.C.1	0,000	0,000	0,000	0.673	0.0000	0.000	0.0001	0.000	0.0000	0.000	0.0000
0,000	0,000	0,000										
	Ka.C.2	0,000	0,000	-0,001	0.518	-0.0002	0.125	-0.0007	0.000	0.0000	0.000	0.0000
0,000	0,000	0,000										
	Ka.C.3	0,000	0,000	0,000	0.548	-0.0002	0.228	-0.0005	0.000	0.0000	0.000	0.0000
0,000	0,000	0,000										
	Ka.C.4	0,000	0,000	0,000	0.287	**0.0000**	0.000	0.0005	0.000	0.0000	0.000	0.0000
0,000	0,000	0,000										
	Ka.C.5	0,000	0,000	-0,001	0.511	**-0.0005**	0.108	-0.0015	0.000	0.0000	0.000	0.0000

0,000	0,000	0,000											
	Ka.C.6	0,000	0,000	-0,001	0.549	-0.0004	0.231	-0.0009	0.000	0.0000	0.000	0.0000
0,000	0,000	0,000											
S3	Ka.C.(w1)	0,000	0,000	0,000	2.014	0.0013	2.014	0.0013	0.000	0.0000	0.000	0.0000
0,000	0,000	0,000											
	Ka.C.1	0,000	0,000	0,000	2.084	0.0011	2.084	0.0011	0.000	0.0000	0.000	0.0000
0,000	0,000	0,000											
	Ka.C.2	0,000	0,000	0,000	1.991	0.0034	1.991	0.0034	0.000	0.0000	0.000	0.0000
0,000	0,000	0,000											
	Ka.C.3	0,000	0,000	0,000	2.015	0.0032	2.015	0.0032	0.000	0.0000	0.000	0.0000
0,000	0,000	0,000											
	Ka.C.4	0,000	0,000	0,000	2.227	0.0007	2.227	0.0007	0.000	0.0000	0.000	0.0000
0,000	0,000	0,000											
	Ka.C.5	0,000	0,000	0,000	1.984	**0.0066**	1.984	0.0066	0.000	0.0000	0.000	0.0000
0,000	0,000	0,000											
	Ka.C.6	0,000	0,000	0,000	2.015	0.0060	2.015	0.0060	0.000	0.0000	0.000	0.0000
0,000	0,000	0,000											
S4	Ka.C.(w1)	0,000	0,000	0,000	0.637	0.0000	1.000	-0.0003	0.000	0.0000	0.000	0.0000
0,000	0,000	0,000											
	Ka.C.1	0,000	0,000	0,000	0.501	0.0000	1.000	-0.0001	0.000	0.0000	0.000	0.0000
0,000	0,000	0,000											
	Ka.C.2	0,000	0,000	0,000	0.593	-0.0001	1.000	-0.0008	0.000	0.0000	0.000	0.0000
0,000	0,000	-0,001											
	Ka.C.3	0,000	0,000	0,000	0.655	0.0000	1.000	-0.0005	0.000	0.0000	0.000	0.0000
0,000	0,000	-0,001											
	Ka.C.4	0,000	0,000	0,000	0.537	**0.0001**	0.790	0.0003	0.000	0.0000	0.000	0.0000
0,000	0,000	0,000											
	Ka.C.5	0,000	0,000	0,000	0.585	**-0.0002**	1.000	-0.0015	0.000	0.0000	0.000	0.0000
0,000	0,000	-0,001											
	Ka.C.6	0,000	0,000	0,000	0.666	-0.0001	1.000	-0.0008	0.000	0.0000	0.000	0.0000
0,000	0,000	-0,001											
S5	Ka.C.(w1)	0,000	0,000	0,000	0.543	-0.0001	0.222	-0.0003	0.000	0.0000	0.000	0.0000
0,000	0,000	0,000											
	Ka.C.1	0,000	0,000	0,000	0.600	-0.0001	0.520	-0.0001	0.000	0.0000	0.000	0.0000
0,000	0,000	0,000											
	Ka.C.2	0,000	0,000	-0,001	0.523	-0.0003	0.145	-0.0008	0.000	0.0000	0.000	0.0000
0,000	0,000	0,000											
	Ka.C.3	0,000	0,000	-0,001	0.548	-0.0002	0.235	-0.0006	0.000	0.0000	0.000	0.0000
0,000	0,000	0,000											
	Ka.C.4	0,000	0,000	0,000	0.711	-0.0001	0.000	0.0003	0.000	0.0000	0.000	0.0000
0,000	0,000	0,000											
	Ka.C.5	0,000	0,000	-0,001	0.515	**-0.0005**	0.119	-0.0015	0.000	0.0000	0.000	0.0000
0,000	0,000	0,000											
	Ka.C.6	0,000	0,000	-0,001	0.550	-0.0004	0.242	-0.0009	0.000	0.0000	0.000	0.0000
0,000	0,000	0,000											
S6	Ka.C.(w1)	0,000	0,000	0,000	2.012	0.0021	2.012	0.0021	0.000	0.0000	0.000	0.0000
0,000	0,000	0,000											
	Ka.C.1	0,000	0,000	0,000	2.049	0.0019	2.049	0.0019	0.000	0.0000	0.000	0.0000
0,000	0,000	0,000											
	Ka.C.2	0,000	0,000	0,000	1.988	0.0038	1.988	0.0038	0.000	0.0000	0.000	0.0000
0,000	0,000	0,000											
	Ka.C.3	0,000	0,000	0,000	2.007	0.0036	2.007	0.0036	0.000	0.0000	0.000	0.0000
0,000	0,000	0,000											
	Ka.C.4	0,000	0,000	0,000	2.114	0.0016	2.114	0.0016	0.000	0.0000	0.000	0.0000
0,000	0,000	0,000											
	Ka.C.5	0,000	0,000	0,000	1.975	**0.0063**	1.975	0.0063	0.000	0.0000	0.000	0.0000
0,000	0,000	0,000											
	Ka.C.6	0,000	0,000	0,000	2.004	0.0058	2.004	0.0058	0.000	0.0000	0.000	0.0000
0,000	0,000	0,000											
S7	Ka.C.(w1)	0,000	0,000	-0,001	0.598	0.0000	0.000	-0.0005	0.000	0.0000	0.000	0.0000
0,000	0,000	0,000											
	Ka.C.1	0,000	0,000	0,000	0.624	-0.0001	0.277	-0.0001	0.000	0.0000	0.000	0.0000

0,000	0,000	0,000										

Staaf	B.C.	Knoop Begin			Staaf							Knoop Eind
					Z'afst	Z'	Z' glb dist	Z' glb	Y'afst	Y'	Y' glb dist	Y' glb
S7	Ka.C.2	0,000	0,000	-0,001	0.585	-0.0001	0.000	-0.0015	0.000	0.0000	0.000	0.0000
0,000	0,000	0,000										
	Ka.C.3	0,000	0,000	-0,001	0.596	-0.0001	0.000	-0.0011	0.000	0.0000	0.000	0.0000
0,000	0,000	0,000										
	Ka.C.4	0,000	0,000	0,001	0.654	-0.0001	0.000	0.0005	0.000	0.0000	0.000	0.0000
0,000	0,000	0,000										
	Ka.C.5	0,000	0,000	-0,003	0.581	-0.0002	0.000	-0.0030	0.000	0.0000	0.000	0.0000
0,000	0,000	0,000										
	Ka.C.6	0,000	0,000	-0,002	0.596	**-0.0002**	0.000	-0.0019	0.000	0.0000	0.000	0.0000
0,000	0,000	0,000										
S8	Ka.C.(w1)	0,000	0,000	0,000	1.978	0.0014	1.978	0.0014	0.000	0.0000	0.000	0.0000
0,000	0,000	0,000										
	Ka.C.1	0,000	0,000	0,000	2.044	0.0012	2.044	0.0012	0.000	0.0000	0.000	0.0000
0,000	0,000	0,000										
	Ka.C.2	0,000	0,000	0,000	1.964	0.0037	1.964	0.0037	0.000	0.0000	0.000	0.0000
0,000	0,000	0,000										
	Ka.C.3	0,000	0,000	0,000	1.987	0.0034	1.987	0.0034	0.000	0.0000	0.000	0.0000
0,000	0,000	0,000										
	Ka.C.4	0,000	0,000	0,000	2.181	0.0008	2.181	0.0008	0.000	0.0000	0.000	0.0000
0,000	0,000	0,000										
	Ka.C.5	0,000	0,000	0,000	1.960	**0.0071**	1.960	0.0071	0.000	0.0000	0.000	0.0000
0,000	0,000	0,000										
	Ka.C.6	0,000	0,000	0,000	1.991	0.0064	1.991	0.0064	0.000	0.0000	0.000	0.0000
0,000	0,000	0,000										
S9	Ka.C.(w1)	0,000	0,000	-0,001	0.592	-0.0001	0.000	-0.0006	0.000	0.0000	0.000	0.0000
0,000	0,000	0,000										
	Ka.C.1	0,000	0,000	0,000	0.609	-0.0001	0.186	-0.0002	0.000	0.0000	0.000	0.0000
0,000	0,000	0,000										
	Ka.C.2	0,000	0,000	-0,002	0.585	-0.0001	0.000	-0.0015	0.000	0.0000	0.000	0.0000
0,000	0,000	0,000										
	Ka.C.3	0,000	0,000	-0,001	0.595	-0.0001	0.000	-0.0011	0.000	0.0000	0.000	0.0000
0,000	0,000	0,000										
	Ka.C.4	0,000	0,000	0,000	0.629	-0.0001	0.000	0.0004	0.000	0.0000	0.000	0.0000
0,000	0,000	0,000										
	Ka.C.5	0,000	0,000	-0,003	0.582	-0.0002	0.000	-0.0029	0.000	0.0000	0.000	0.0000
0,000	0,000	0,000										
	Ka.C.6	0,000	0,000	-0,002	0.597	**-0.0002**	0.000	-0.0019	0.000	0.0000	0.000	0.0000
0,000	0,000	0,000										
-	**-**	**m**	**m**	**m**	**m**	**m**	**m**	**m**	**m**	**m**	**m**	**m**
m	**m**	**m**										

AFB. HOUTCONTROLE

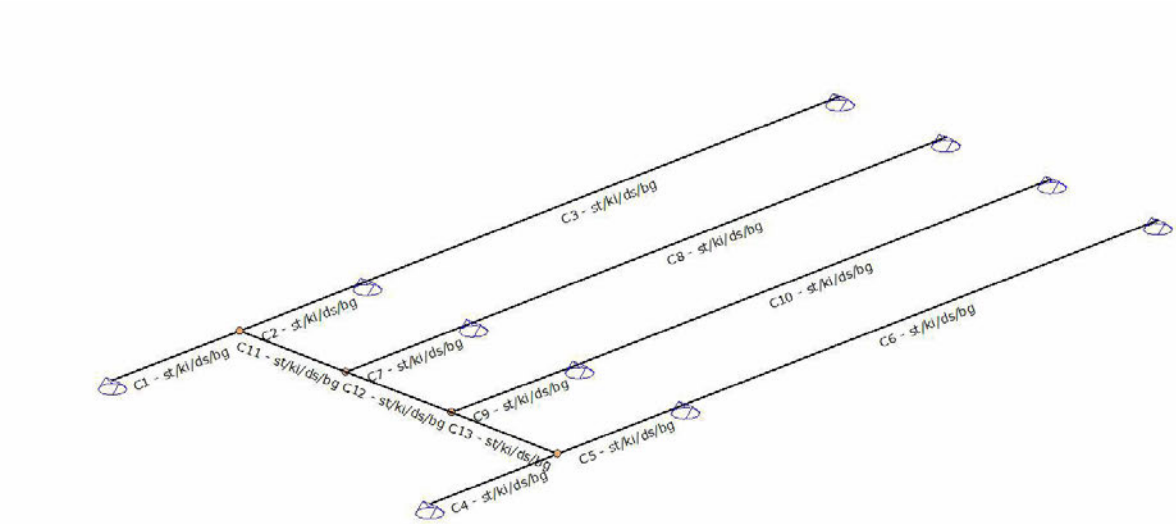

SAMENSTELLING CONSTRUCTIEDELEN

Constructiedeel	Staaf/staven
C1	S1
C2	S2
C3	S3
C4	S4
C5	S5
C6	S6
C7	S7
C8	S8
C9	S9
C10	S10
C11	S11
C12	S12
C13	S13

STABILITEITSGEGEVENS

Staaf	Profiel	Y-As (assenstelsel)				Z-As(assenstelsel)	
		Lsys	Methode	Lkip	Lkip/Lsys	Methode	LkipL
kip/Lsys							
C1 - V1 (0.000-1.000)	P1	1.000	Conservatief	1.000	1.00	Conservatief	
1.000	1.00						
C2 - V1 (0.000-1.000)	P1	1.000	geschoord Conservatief	1.000	1.00	geschoord Conservatief	
1.000	1.00						
C3 - V1 (0.000-3.700)	P1	3.700	geschoord Conservatief	3.700	1.00	geschoord Conservatief	
3.700	1.00						
C4 - V1 (0.000-1.000)	P1	1.000	geschoord Conservatief	1.000	1.00	geschoord Conservatief	
1.000	1.00						
C5 - V1 (0.000-1.000)	P1	1.000	geschoord Conservatief	1.000	1.00	geschoord Conservatief	
1.000	1.00						
C6 - V1 (0.000-3.700)	P2	3.700	geschoord Conservatief	3.700	1.00	geschoord Conservatief	
3.700	1.00						
C7 - V1 (0.000-1.000)	P1	1.000	geschoord Conservatief	1.000	1.00	geschoord Conservatief	

1.000	1.00								
C8 - V1 (0.000-3.700)	P1	3.700	geschoord Conservatief	3.700	1.00	geschoord Conservatief			
3.700	1.00								
C9 - V1 (0.000-1.000)	P1	1.000	geschoord Conservatief	1.000	1.00	geschoord Conservatief			
1.000	1.00								
C10 - V1 (0.000-3.700)	P2	3.700	geschoord Conservatief	3.700	1.00	geschoord Conservatief			
3.700	1.00								
C11 - V1 (0.000-0.830)	P1	0.830	geschoord Conservatief	0.830	1.00	geschoord Conservatief			
0.830	1.00								
C12 - V1 (0.000-0.830)	P1	0.830	geschoord Conservatief	0.830	1.00	geschoord Conservatief			
0.830	1.00								
C13 - V1 (0.000-0.830)	P1	0.830	geschoord Conservatief	0.830	1.00	geschoord Conservatief			
0.830	1.00								
-	**-**	**m**	**-**	**m**	**-**	**-**	**m**	**-**	

KIPSTEUNENGEGEVENS

Staaf	Profiel	Begin	Eind	Kipsteunen boven		Kipsteunen onder		Aangrijppunt last
		inklemming	inklemming					
C1 - V1 (0.000-1.000)	P1	Volledig vast	Volledig vast					Neutraal
C2 - V1 (0.000-1.000)	P1	Volledig vast	Volledig vast					Neutraal
C3 - V1 (0.000-3.700)	P1	Volledig vast	Volledig vast					Neutraal
C4 - V1 (0.000-1.000)	P1	Volledig vast	Volledig vast					Neutraal
C5 - V1 (0.000-1.000)	P1	Volledig vast	Volledig vast					Neutraal
C6 - V1 (0.000-3.700)	P2	Volledig vast	Volledig vast					Neutraal
C7 - V1 (0.000-1.000)	P1	Volledig vast	Volledig vast					Neutraal
C8 - V1 (0.000-3.700)	P1	Volledig vast	Volledig vast					Neutraal
C9 - V1 (0.000-1.000)	P1	Volledig vast	Volledig vast					Neutraal
C10 - V1 (0.000-3.700)	P2	Volledig vast	Volledig vast					Neutraal
C11 - V1 (0.000-0.830)	P1	Volledig vast	Volledig vast					Neutraal
C12 - V1 (0.000-0.830)	P1	Volledig vast	Volledig vast					Neutraal
C13 - V1 (0.000-0.830)	P1	Volledig vast	Volledig vast					Neutraal
-	**-**	**-**	**-**	**m**		**m**		**-**

DOORBUIGINGGEGEVENS

Staaf	Constr.type	Toetsingstype	Zeeg Y'	Zeeg Z'	Zeegvorm	w;max w;2+w;3
C1 - V1 (0.000-1.000)	Vloer	Algemeen	0	0	Parabolisch	L/250 L/333
C2 - V1 (0.000-1.000)	Vloer	Algemeen	0	0	Parabolisch	L/250 L/333
C3 - V1 (0.000-3.700)	Vloer	Algemeen	0	0	Parabolisch	L/250 L/333
C4 - V1 (0.000-1.000)	Vloer	Scheurvorming	0	0	3-punt	L/250 L/500
C5 - V1 (0.000-1.000)	Vloer	gevoelige wanden Scheurvorming	0	0	3-punt	L/250 L/500
C6 - V1 (0.000-3.700)	Vloer	gevoelige wanden Scheurvorming	0	0	3-punt	L/250 L/500
C7 - V1 (0.000-1.000)	Vloer	gevoelige wanden Algemeen	0	0	Parabolisch	L/250 L/333
C8 - V1 (0.000-3.700)	Vloer	Algemeen	0	0	3-punt	L/250 L/333
C9 - V1 (0.000-1.000)	Vloer	Algemeen	0	0	Parabolisch	L/250 L/333
C10 - V1 (0.000-3.700)	Vloer	Scheurvorming	0	0	3-punt	L/250

L/500								
C11 - V1 (0.000-0.830)L/333	Vloer	gevoelige wanden Algemeen	0	0	Parabolisch	L/250		
C12 - V1 (0.000-0.830)L/333	Vloer	Algemeen	0	0	Parabolisch	L/250		
C13 - V1 (0.000-0.830)L/333	Vloer	Algemeen	0	0	Parabolisch	L/250		
-	**-**	**-**	**mm**	**mm**	**-**	**-**	**-**	

UNITY CHECK

Label	Toetsing	Combinatie	Artikel	UC max
C1	Doorsnede	Fu.C.7	NEN-EN1995-1-1#6.1.6 (6.11)	0.45
	Kip	Fu.C.7	NEN-EN1995-1-1#6.3.3 (6.33)	0.45
	Doorbuiging	Ka.C.5	NEN-EN1995#7.2|NEN-EN1990#A1.4.3(4)	0.07
C2	Doorsnede	Fu.C.1	NEN-EN1995-1-1#6.1.6 (6.11)	0.67
	Kip	Fu.C.1	NEN-EN1995-1-1#6.3.3 (6.33)	0.67
	Doorbuiging	Ka.C.5	NEN-EN1995#7.2|NEN-EN1990#A1.4.3(4)	0.17
C3	Doorsnede	Fu.C.7	NEN-EN1995-1-1#6.1.6 (6.11)	0.68
	Kip	Fu.C.7	NEN-EN1995-1-1#6.3.3 (6.33)	0.68
	Doorbuiging	Ka.C.5	NEN-EN1995#7.2|NEN-EN1990#A1.4.3(4)	0.62
C4	Doorsnede	Fu.C.7	NEN-EN1995-1-1#6.1.6 (6.11)	0.44
	Kip	Fu.C.7	NEN-EN1995-1-1#6.3.3 (6.33)	0.44
	Doorbuiging	Ka.C.5	NEN-EN1995#7.2|NEN-EN1990#A1.4.3(4)	0.10
C5	Doorsnede	Fu.C.1	NEN-EN1995-1-1#6.1.6 (6.11)	0.71
	Kip	Fu.C.1	NEN-EN1995-1-1#6.3.3 (6.33)	0.71
	Doorbuiging	Ka.C.5	NEN-EN1995#7.2|NEN-EN1990#A1.4.3(4)	0.24
C6	Doorsnede	Fu.C.7	NEN-EN1995-1-1#6.1.6 (6.11)	0.62
	Kip	Fu.C.7	NEN-EN1995-1-1#6.3.3 (6.33)	0.62
	Doorbuiging	Ka.C.5	NEN-EN1995#7.2|NEN-EN1990#A1.4.3(4)	0.83
C7	Doorsnede	Fu.C.1	NEN-EN1995-1-1#6.1.6 (6.11)	0.60
	Kip	Fu.C.1	NEN-EN1995-1-1#6.3.3 (6.33)	0.60
	Doorbuiging	Ka.C.6	NEN-EN1995#7.2|NEN-EN1990#A1.4.3(4)	0.08
C8	Doorsnede	Fu.C.7	NEN-EN1995-1-1#6.1.6 (6.11)	0.71
	Kip	Fu.C.7	NEN-EN1995-1-1#6.3.3 (6.33)	0.71
	Doorbuiging	Ka.C.5	NEN-EN1995#7.2|NEN-EN1990#A1.4.3(4)	0.66
C9	Doorsnede	Fu.C.1	NEN-EN1995-1-1#6.1.6 (6.11)	0.57
	Kip	Fu.C.1	NEN-EN1995-1-1#6.3.3 (6.33)	0.57
	Doorbuiging	Ka.C.6	NEN-EN1995#7.2|NEN-EN1990#A1.4.3(4)	0.08
C10	Doorsnede	Fu.C.7	NEN-EN1995-1-1#6.1.6 (6.11)	0.61
	Kip	Fu.C.7	NEN-EN1995-1-1#6.3.3 (6.33)	0.61
	Doorbuiging	Ka.C.5	NEN-EN1995#7.2|NEN-EN1990#A1.4.3(4)	0.86
C11	Doorsnede	Fu.C.7	NEN-EN1995-1-1#6.1.6 (6.11)	0.36
	Kip	Fu.C.7	NEN-EN1995-1-1#6.3.3 (6.33)	0.36
	Doorbuiging	Ka.C.5	NEN-EN1995#7.2|NEN-EN1990#A1.4.3(4)	0.05
C12	Doorsnede	Fu.C.7	NEN-EN1995-1-1#6.1.6 (6.11)	0.34
	Kip	Fu.C.7	NEN-EN1995-1-1#6.3.3 (6.33)	0.34
	Doorbuiging	Ka.C.5	NEN-EN1995#7.2|NEN-EN1990#A1.4.3(4)	0.09
C13	Doorsnede	Fu.C.7	NEN-EN1995-1-1#6.1.6 (6.11)	0.35
	Kip	Fu.C.7	NEN-EN1995-1-1#6.3.3 (6.33)	0.35
	Doorbuiging	Ka.C.5	NEN-EN1995#7.2|NEN-EN1990#A1.4.3(4)	0.05

8.10 Bijlage uitraai MatrixFrame berekening Pos 10

VERVALLEN

8.11 Bijlage uitraai MatrixFrame berekening Pos 11

VERVALLEN

8.12 Bijlage uitraai MatrixFrame berekening Pos 12

VERVALLEN

8.13 Bijlage uitraai MatrixFrame berekening Pos 13

AFB. GEOMETRIE LIGGER



BALKGEOMETRIE

Positie	Profielnaam	Hoek	Traagheidsmoment	Materiaal	E-Modulus	Uitzettingcoeff	Gewicht
0.000 - L(5.700)	R75x225	0	7.1191e-05	C18	9.0000e+06	50.0000e-07	0.06
m -		°	m4 -		kN/m2	C°m	kN/m

PROFIELVORMEN

Profiel	Verl. h.	hB	hE	tf	tw	tf2	B	bL	bR	Raatl.	Hoogte	
P1	Nee	0,225	0,225	0,0000	0,0000	0,0000	0,075	0,000	0,000	Nee	0,000	
-	-	m	m	m	m	m	m	m	m	-	m	

MATERIALEN

Materiaalnaam	Poison	Dichtheid	E-Modulus	Uitzettingcoeff
C18	0.40	3.80	9.0000e+06	50.0000e-07
-	-	kN/m3	kN/m2	C°m

OPLEGGINGEN

Oplegging	Positie	Z	Yr
O1	0.000	vast	vrij
O2	2.000	vast	vrij
O3	L(5.700)	vast	vrij
-	m	kN/m	kNm/rad

BELASTINGSGEVALLEN TYPEN

Oplegg.	Staven	B.G.Type	Gunstig/Ong.	Element	Niveau	Veld	Psi0	Psi1	Cprob Psi2	UGT/GGT
B.G.1	Permanent	Permanent	-		N.v.t.	N.v.t.				
B.G.2	Verdeelde veranderlijke belasting	Verdeelde veranderlijke belasting	-	Cat. A) Vloeren	1	1	0.40	0.50	0.30	1.00/1.00
B.G.3	Geconcentreerde veranderlijke belasting	Geconcentreerde veranderlijke belasting	-	Cat. A) Vloeren	N.v.t.	N.v.t.	0.40	0.50	0.30	
B.G.2.1	Verdeelde veranderlijke belasting	Verdeelde veranderlijke belasting	-	Cat. A) Vloeren	1	1	0.40	0.50	0.30	1.00/1.00

	belasting	veranderlijke belasting						
B.G.2.2 0.30	Verdeelde veranderlijke 1.00/1.00 belasting	Verdeelde veranderlijke belasting	-	Cat. A) Vloeren	1	2	0.40	0.50

AFB. LASTEN B.G.1 PERMANENT

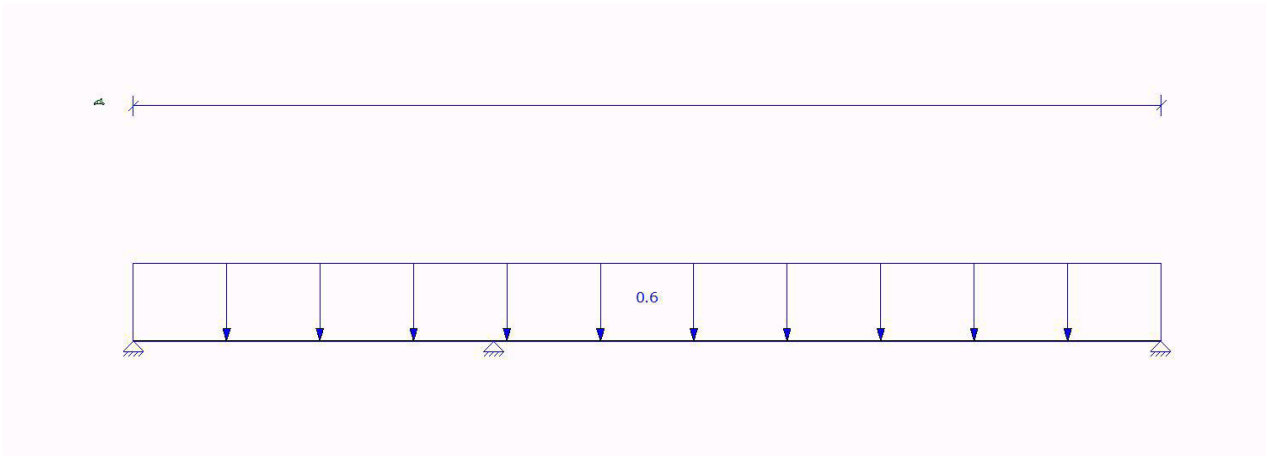

AFB. LASTEN B.G.2 VERDEELDE VERANDERLIJKE BELASTING

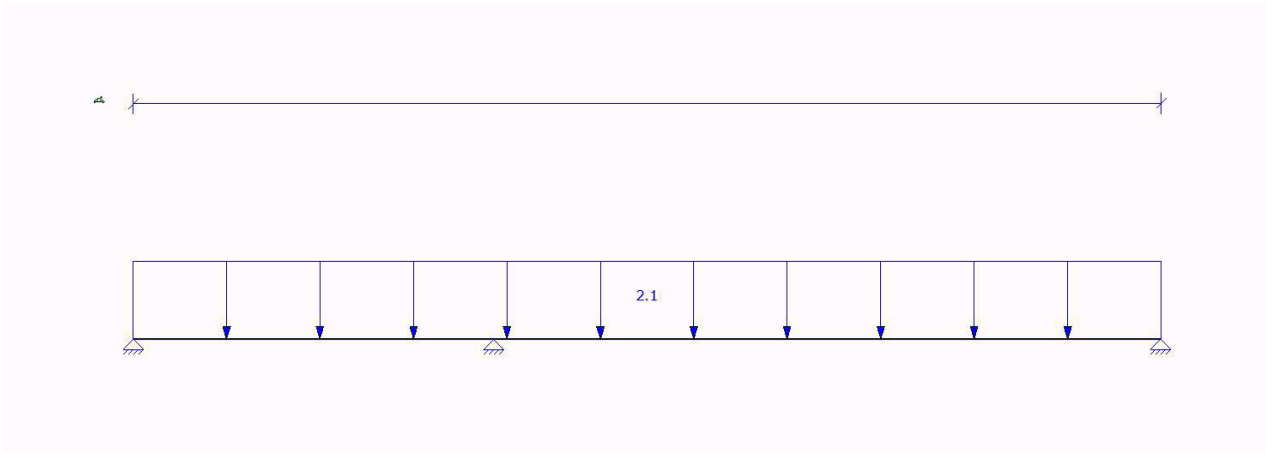

AFB. LASTEN B.G.3 GECONCENTREERDE VERANDERLIJKE BELASTING

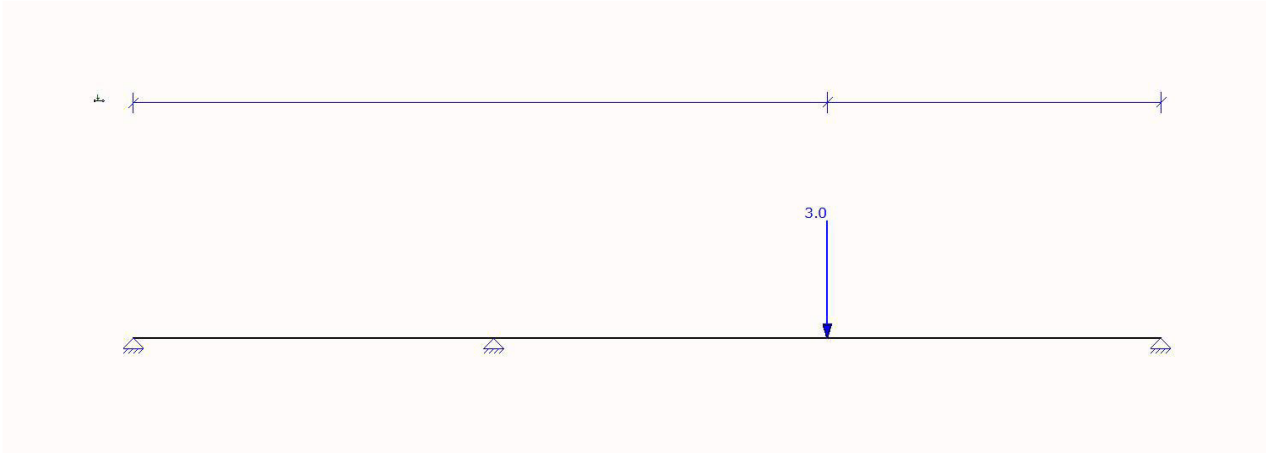

AFB. LASTEN B.G.2.1 VERDEELDE VERANDERLIJKE BELASTING

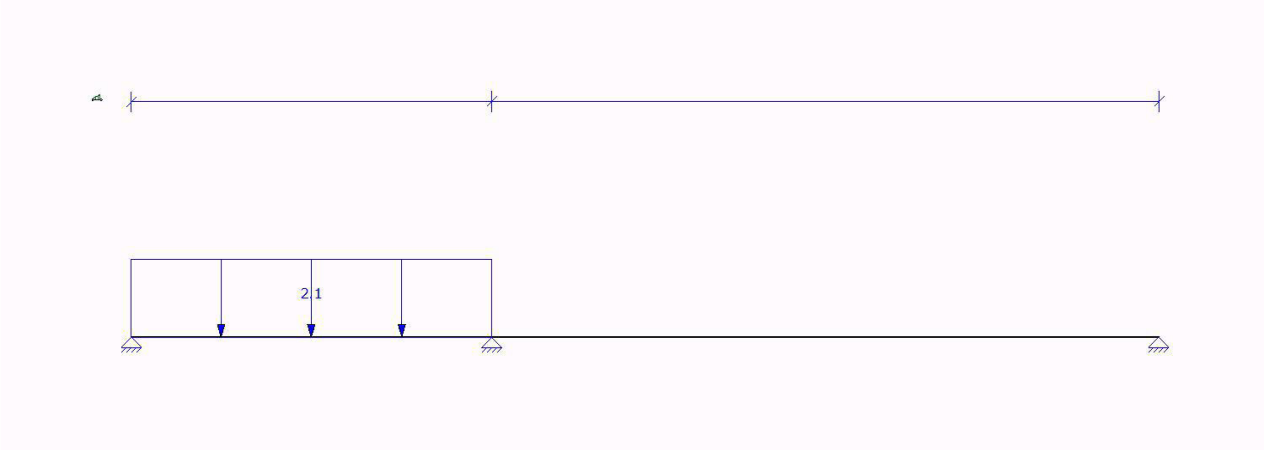

AFB. LASTEN B.G.2.2 VERDEELDE VERANDERLIJKE BELASTING

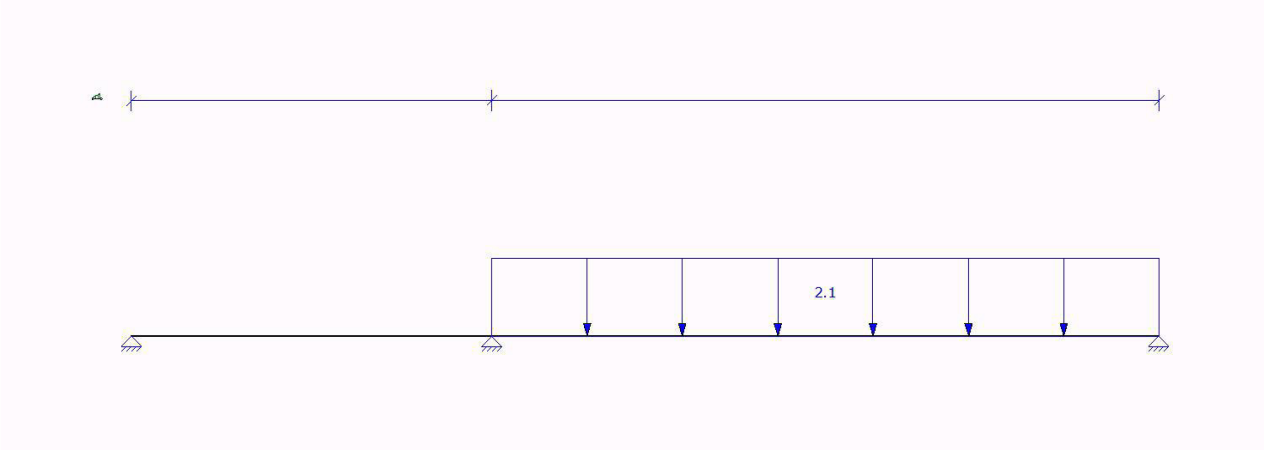

FUNDAMENTEEL BELASTINGSCOMBINATIES (TABEL)

B.G.	Omschrijving	Fu.C.1	Fu.C.2	Fu.C.3	Fu.C.4	Fu.C.5	Fu.C.6	Fu.C.7	Fu.C.8
B.G.1	Permanent	1.20	1.20	1.35	1.35	1.35	1.20	1.20	1.35
B.G.2	Verdeelde veranderlijke belasting	-	-	-	-	-	-	-	
B.G.3	Geconcentreerde veranderlijke belasting	1.50	-	-	-	-	-	0.60	
B.G.2.1	Verdeelde veranderlijke belasting	1.50	-	0.60	0.60	-	1.50	-	-
B.G.2.2	Verdeelde veranderlijke belasting	1.50	-	0.60	-	0.60	-	1.50	-

KARAKTERISTIEK BELASTINGSCOMBINATIES (TABEL)

B.G.	Omschrijving	Ka.C.(w1)		Ka.C.1	Ka.C.2	Ka.C.3	Ka.C.4	Ka.C.5	Ka.C.6
B.G.1	Permanent	1.00	1.00	1.00	1.00	1.00	1.00	1.00	
B.G.2	Verdeelde veranderlijke belasting	-	-	-	-	-	-	-	
B.G.3	Geconcentreerde veranderlijke belasting	-	-	-	-	-	-	-	
B.G.2.1	Verdeelde veranderlijke belasting	-	0.40	-	0.40	1.00	-	1.00	
B.G.2.2	Verdeelde veranderlijke belasting	-	-	0.40	0.40	-	1.00	1.00	

FREQUENT BELASTINGSCOMBINATIES (TABEL)

B.G.	Omschrijving	Fr.C.(w1)	Fr.C.1	Fr.C.2	Fr.C.3
B.G.1	Permanent	1.00	1.00	1.00	1.00
B.G.2	Verdeelde veranderlijke belasting	-	-	-	-
B.G.3	Geconcentreerde veranderlijke belasting	-	-	-	-
B.G.2.1	Verdeelde veranderlijke belasting	-	0.50	-	0.50
B.G.2.2	Verdeelde veranderlijke belasting	-	-	0.50	0.50

QUASI-PERMANENT BELASTINGSCOMBINATIES (TABEL)

B.G.	Omschrijving	Qu.C.1
B.G.1	Permanent	1.00
B.G.2	Verdeelde veranderlijke belasting	-
B.G.3	Geconcentreerde veranderlijke belasting	-
B.G.2.1	Verdeelde veranderlijke belasting	0.30
B.G.2.2	Verdeelde veranderlijke belasting	0.30

UITGANGSPUNTEN VAN DE ANALYSE

Lineaire Elastische Analyse uitgevoerd

AFB. FU.C. MOMENT (MY) OMHULLENDE Fundamenteel Belastingscombinaties

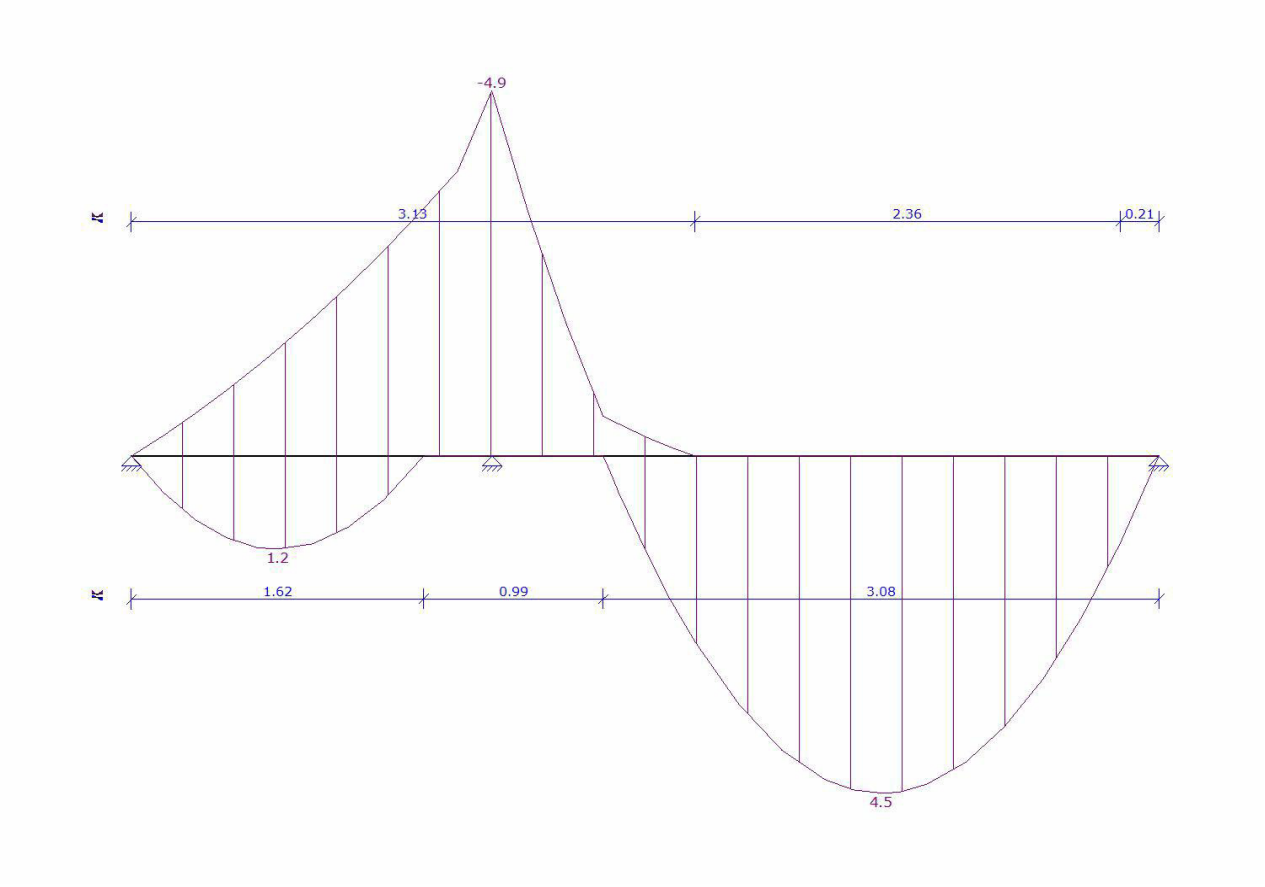

AFB. FU.C. DWARSKRACHT (VZ) OMHULLENDE Fundamenteel Belastingscombinaties

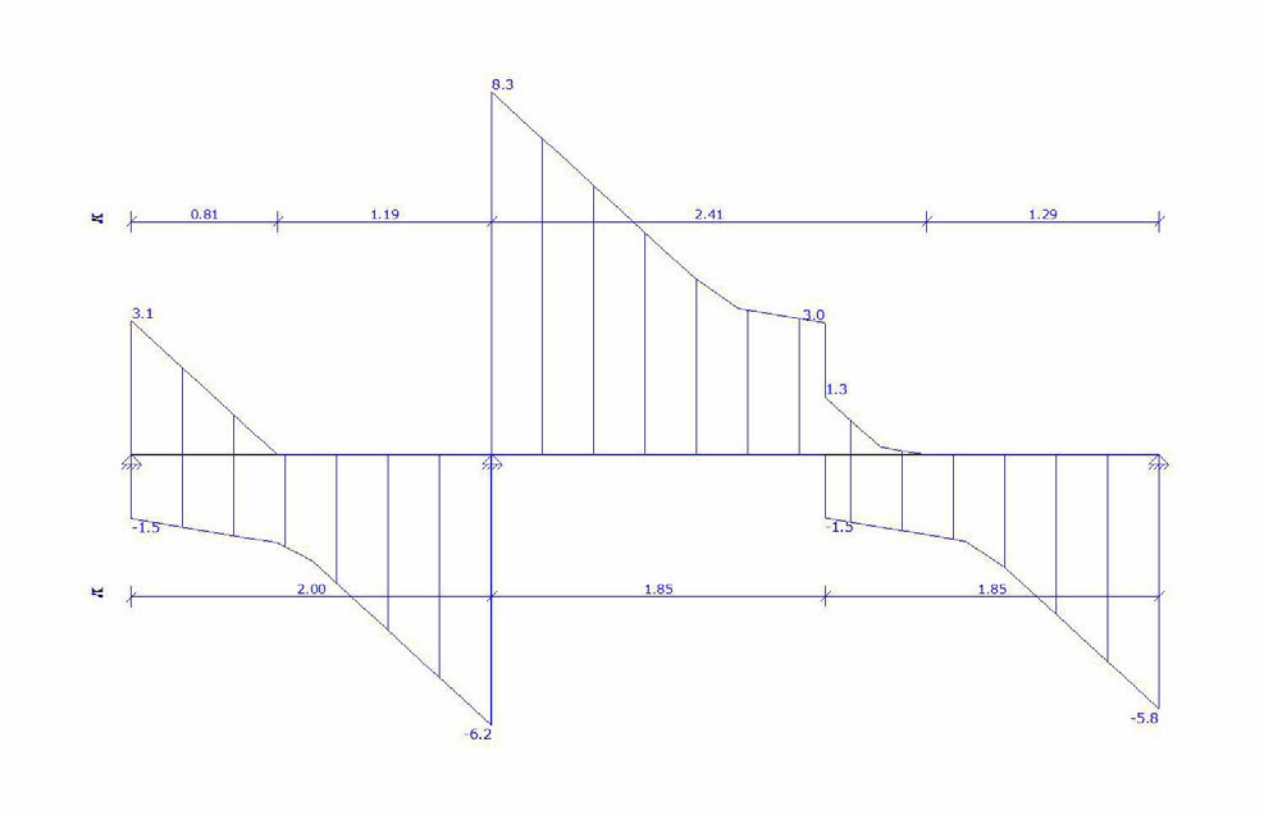

FU.C. STAAFKRACHTEN

Veld	Positie	B.G.	Mb	Mmax	xMmax	Me	x-M0	x-M0	Vb
Vmax	Ve								
Veld 1	0.000 - 2.000	Fu.C.1	0.00	0.24	0.357	-4.87	0.714	0.000	
1.35	-6.23	-6.23							
	0.000 - 2.000	Fu.C.2	0.00			-2.91	0.000		
0.000	-0.77	-2.14	-2.14						
	0.000 - 2.000	Fu.C.3	0.00	0.13	0.357	-2.59	0.714	0.000	
0.72	-3.31	-3.31							
	0.000 - 2.000	Fu.C.4	0.00	0.49	0.700	-1.21	1.400	0.000	
1.41	-2.62	-2.62							
	0.000 - 2.000	Fu.C.5	0.00			-2.37	0.000		
0.000	-0.42	-1.95	-1.95						
	0.000 - 2.000	Fu.C.6	0.00	1.25	0.812	-1.43	1.624	0.000	
3.08	-4.50	-4.50							
	0.000 - 2.000	Fu.C.7	0.00			-4.33	0.000		
0.000	-1.48	-2.85	-2.85						
	0.000 - 2.000	Fu.C.8	0.00			-1.80	0.000		
0.000	-0.13	-1.67	-1.67						
Veld 2	2.000 - 5.700	Fu.C.1	-4.87	4.28	4.198	0.00	2.695	0.000	
8.33	8.33	-5.69							
	2.000 - 5.700	Fu.C.2	-2.91	3.88	3.850	0.00	2.717	0.000	
4.30	4.30	-2.73							
	2.000 - 5.700	Fu.C.3	-2.59	2.27	4.198	0.00	2.695	0.000	
4.42	4.42	-3.02							
	2.000 - 5.700	Fu.C.4	-1.21	0.78	4.274	0.00	2.848	0.000	
1.75	1.75	-1.10							
	2.000 - 5.700	Fu.C.5	-2.37	2.36	4.168	0.00	2.637	0.000	
4.36	4.36	-3.08							

	2.000 - 5.700	Fu.C.6	-1.43	0.57	4.413	0.00	3.125	0.000	
1.65	1.65	-0.88							
	2.000 - 5.700	Fu.C.7	-4.33	4.50	4.159	0.00	2.618	0.000	
8.18	8.18	-5.84							
	2.000 - 5.700	Fu.C.8	-1.80	2.08	3.850	0.00	2.710	0.000	
2.81	2.81	-1.84							
-	**m**	**-**	**kNm**	**kNm**	**m**	**kNm**	**m**	**m**	**kN**
kN	**kN**								

AFB. FU.C. OPLEGREACTIES OMHULLENDE Fundamenteel Belastingscombinaties

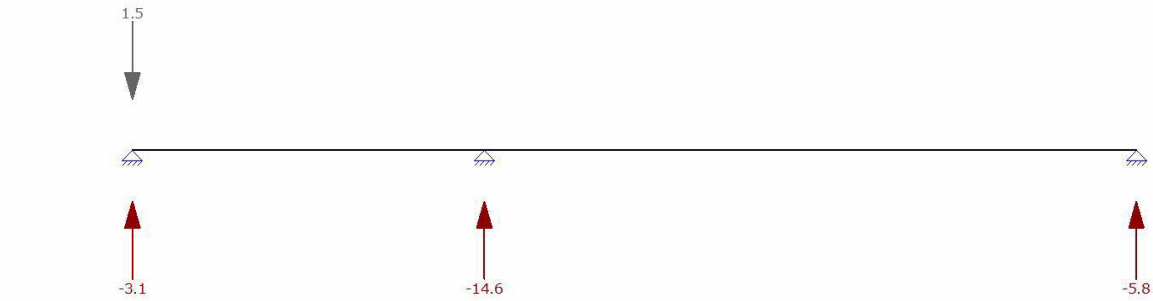

FU.C. OPLEGREACTIES

B.C.	Oplegging	Positie	Z	Yr	Z	My
Fu.C.1	O1	0.000	vast	vrij	-1.35	0.00
Fu.C.1	O2	2.000	vast	vrij	-14.56	0.00
Fu.C.1	O3	5.700	vast	vrij	-5.69	0.00
	Som Reacties				**-21.60**	
	Som Lasten				**21.60**	
Fu.C.2	O1	0.000	vast	vrij	0.77	0.00
Fu.C.2	O2	2.000	vast	vrij	-6.44	0.00
Fu.C.2	O3	5.700	vast	vrij	-2.73	0.00
	Som Reacties				**-8.40**	
	Som Lasten				**8.40**	
Fu.C.3	O1	0.000	vast	vrij	-0.72	0.00
Fu.C.3	O2	2.000	vast	vrij	-7.73	0.00
Fu.C.3	O3	5.700	vast	vrij	-3.02	0.00
	Som Reacties				**-11.47**	
	Som Lasten				**11.47**	
Fu.C.4	O1	0.000	vast	vrij	-1.41	0.00
Fu.C.4	O2	2.000	vast	vrij	-4.37	0.00
Fu.C.4	O3	5.700	vast	vrij	-1.10	0.00
	Som Reacties				**-6.87**	
	Som Lasten				**6.87**	
Fu.C.5	O1	0.000	vast	vrij	0.42	0.00
Fu.C.5	O2	2.000	vast	vrij	-6.32	0.00
Fu.C.5	O3	5.700	vast	vrij	-3.08	0.00
	Som Reacties				**-8.98**	
	Som Lasten				**8.98**	
Fu.C.6	O1	0.000	vast	vrij	-3.08	0.00
Fu.C.6	O2	2.000	vast	vrij	-6.15	0.00
Fu.C.6	O3	5.700	vast	vrij	-0.88	0.00
	Som Reacties				**-10.11**	

	Som Lasten				**10.11**	
Fu.C.7	O1	0.000	vast	vrij	1.48	0.00
Fu.C.7	O2	2.000	vast	vrij	-11.03	0.00
Fu.C.7	O3	5.700	vast	vrij	-5.84	0.00
	Som Reacties				**-15.39**	
	Som Lasten				**15.39**	
Fu.C.8	O1	0.000	vast	vrij	0.13	0.00
Fu.C.8	O2	2.000	vast	vrij	-4.48	0.00
Fu.C.8	O3	5.700	vast	vrij	-1.84	0.00

B.C.	**Oplegging**	**Positie**	**Z**	**Yr**	**Z**	**My**
	Som Reacties				**-6.19**	
	Som Lasten				**6.19**	
-	**-**	**m**	**kN/m**	**kNm/rad**	**kN**	**kNm**

B.G. OPLEGREACTIES

B.C.	**Oplegging**	**Positie**	**Z**	**Yr**	**Z**	**My**
B.G.1	O1	0.000	vast	vrij	-0.20	0.00
B.G.1	O2	2.000	vast	vrij	-2.19	0.00
B.G.1	O3	5.700	vast	vrij	-0.86	0.00
	Som Reacties				**-3.25**	
	Som Lasten				**3.25**	
B.G.2.1	O1	0.000	vast	vrij	-1.89	0.00
B.G.2.1	O2	2.000	vast	vrij	-2.35	0.00
B.G.2.1	O3	5.700	vast	vrij	0.10	0.00
	Som Reacties				**-4.14**	
	Som Lasten				**4.14**	
B.G.2.2	O1	0.000	vast	vrij	1.15	0.00
B.G.2.2	O2	2.000	vast	vrij	-5.60	0.00
B.G.2.2	O3	5.700	vast	vrij	-3.21	0.00
	Som Reacties				**-7.66**	
	Som Lasten				**7.66**	
B.G.3	O1	0.000	vast	vrij	0.68	0.00
B.G.3	O2	2.000	vast	vrij	-2.54	0.00
B.G.3	O3	5.700	vast	vrij	-1.13	0.00
	Som Reacties				**-3.00**	
	Som Lasten				**3.00**	
-	**-**	**m**	**kN/m**	**kNm/rad**	**kN**	**kNm**

AFB. KA.C. VERPLAATSINGEN OMHULLENDE Karakteristiek Belastingscombinaties

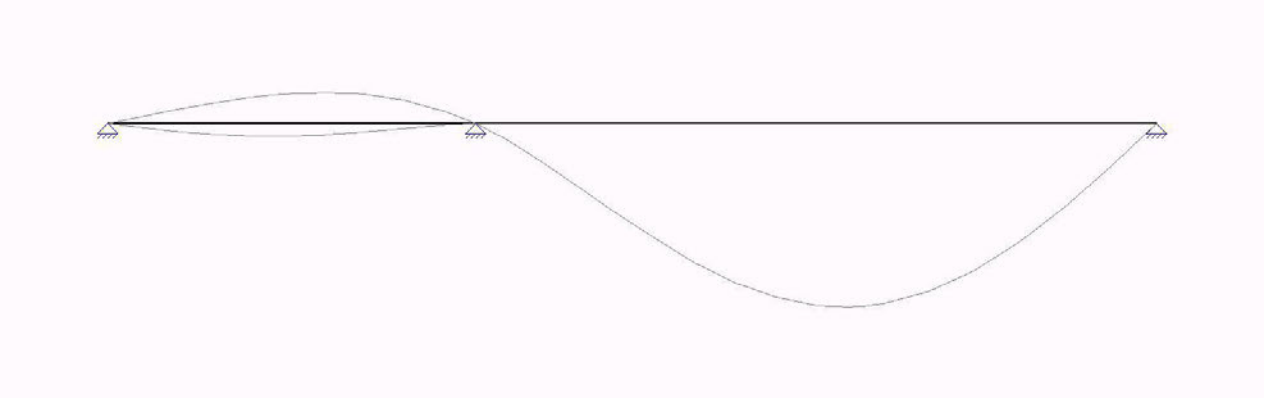

KA.C. KNOOPVERPLAATSINGEN

Knoop	**B.C.**	**Z**	**Yr**
K1	Ka.C.(w1)	0.0000	0.085e-03
	Ka.C.1	0.0000	-0.270e-03
	Ka.C.2	0.0000	0.563e-03

	Ka.C.3	0.0000	0.208e-03
	Ka.C.4	0.0000	-0.803e-03
	Ka.C.5	0.0000	1.281e-03
	Ka.C.6	0.0000	0.393e-03
K2	Ka.C.(w1)	0.0000	1.172e-03
	Ka.C.1	0.0000	1.032e-03
	Ka.C.2	0.0000	3.014e-03
	Ka.C.3	0.0000	2.874e-03
	Ka.C.4	0.0000	0.822e-03
	Ka.C.5	0.0000	5.777e-03
	Ka.C.6	0.0000	5.428e-03
-	**-**	**m**	**rad**

KA.C. DOORBUIGINGEN

Veld	Positie	B.C.	Veld Begin		Veld		Veld Eind	
				Z'afst	Z'	Z' glb dist	Z' glb	
S1	0.000 - 2.000	Ka.C.(w1)	0,0000	1.374	-0,0001	1.374	-0.0001	0,0000
S1	0.000 - 2.000	Ka.C.1	0,0000	0.756	0,0001	0.756	0.0001	0,0000
S1	0.000 - 2.000	Ka.C.2	0,0000	1.217	-0,0005	1.217	-0.0005	0,0000
S1	0.000 - 2.000	Ka.C.3	0,0000	1.374	-0,0003	1.374	-0.0003	0,0000
S1	0.000 - 2.000	Ka.C.4	0,0000	0.885	0,0004	0.885	0.0004	0,0000
S1	0.000 - 2.000	Ka.C.5	0,0000	1.184	-0,0010	1.184	-0.0010	0,0000
S1	0.000 - 2.000	Ka.C.6	0,0000	1.374	-0,0006	1.374	-0.0006	0,0000
S1	2.000 - 5.700	Ka.C.(w1)	0,0000	4.031	0,0012	4.031	0.0012	0,0000
S1	2.000 - 5.700	Ka.C.1	0,0000	4.092	0,0010	4.092	0.0010	0,0000
S1	2.000 - 5.700	Ka.C.2	0,0000	4.010	0,0031	4.010	0.0031	0,0000
S1	2.000 - 5.700	Ka.C.3	0,0000	4.031	0,0030	4.031	0.0030	0,0000
S1	2.000 - 5.700	Ka.C.4	0,0000	4.211	0,0008	4.211	0.0008	0,0000
S1	2.000 - 5.700	Ka.C.5	0,0000	4.003	0,0061	4.003	0.0061	0,0000
S1	2.000 - 5.700	Ka.C.6	0,0000	4.031	0,0056	4.031	0.0056	0,0000
-	**m**	**-**	**m**	**m**	**m**	**m**	**m**	**m**

AFB. HOUTCONTROLE

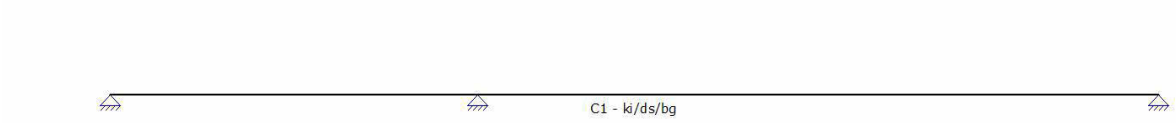

SAMENSTELLING CONSTRUCTIEDELEN

Constructiedeel	Staaf/staven
C1	S1

STABILITEITSGEGEVENS

Staaf	Profiel	Y-As (assenstelsel)				Z-As(assenstelsel)	
		Lsys	Methode	Lkip	Lkip/Lsys	Methode	LkipL
kip/Lsys							
C1 - V2 (0.000-2.000)	P1	2.000	Conservatief	2.000	1.00	Conservatief	
2.000	1.00						
			geschoord			geschoord	
C1 - V3 (2.000-5.700)	P1	3.700	Conservatief	3.700	1.00	Conservatief	
3.700	1.00						
			geschoord			geschoord	
-	**-**	**m**	**-**	**m**	**-**	**-**	**m -**

KIPSTEUNENGEGEVENS

Staaf	Profiel	Begin	Eind	Kipsteunen boven	Kipsteunen onder	Aangrijppunt
last						

		inklemming	inklemming			
C1 - V2 (0.000-2.000)	P1	Volledig vast	Volledig vast			Neutraal
C1 - V3 (2.000-5.700)	P1	Volledig vast	Volledig vast			Neutraal
-	**-**	**-**	**-**	**m**	**m**	**-**

DOORBUIGINGGEGEVENS

Staaf	Constr.type	Toetsingstype	Zeeg Y'	Zeeg Z'	Zeegvorm	w;max	w;2+w;3
C1 - V2 (0.000-2.000)	Vloer	Algemeen	0	0	Parabolisch	L/250	L/333
C1 - V3 (2.000-5.700)	Vloer	Algemeen	0	0	Parabolisch	L/250	L/333
-	**-**	**-**	**mm**	**mm**	**-**	**-**	**-**

UNITY CHECK

Label	Toetsing	Combinatie	Artikel	UC max
C1	Doorsnede	Fu.C.1	NEN-EN1995-1-1#6.1.6 (6.11)	0.70
	Kip	Fu.C.1	NEN-EN1995-1-1#6.3.3 (6.33)	0.70
	Doorbuiging	Ka.C.5	NEN-EN1995#7.2|NEN-EN1990#A1.4.3(4)	0.57

8.14 Bijlage uitraai MatrixFrame berekening Pos 14

AFB. GEOMETRIE LIGGER

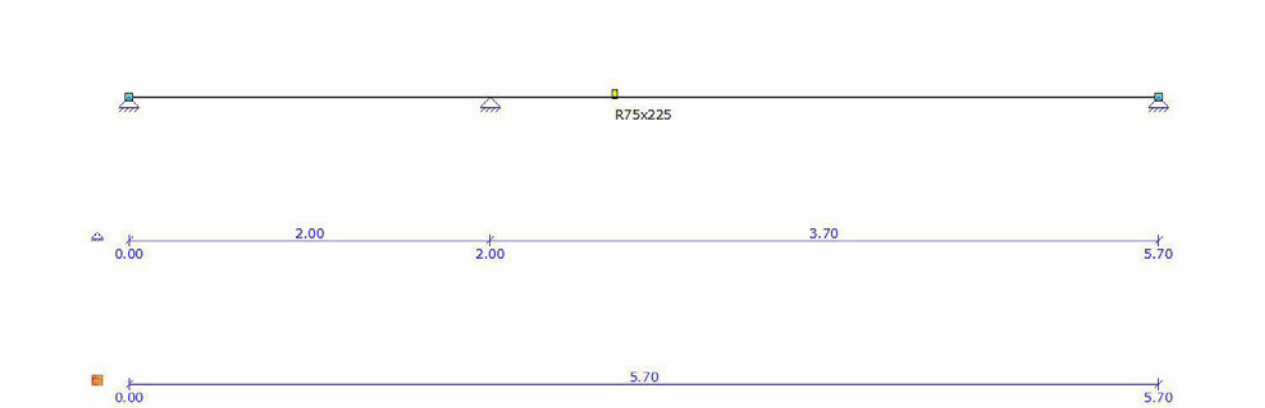

BALKGEOMETRIE

Positie	Profielnaam	Hoek	Traagheidsmoment	Materiaal	E-Modulus	Uitzettingcoeff	Gewicht
0.000 - L(5.700)	R75x225	0	7.1191e-05	C18	9.0000e+06	50.0000e-07	0.06
m -		°	m4 -		kN/m2	C°m	k N/m

PROFIELVORMEN

Profiel	Verl.								Raatl.	Hoogte	
h.	hB	hE	tf	tw	tf2	B	bL	bR			
P1	Nee	0,225	0,225	0,0000	0,0000	0,0000	0,075	0,000	0,000	Nee	0,000
-	-	m	m	m	m	m	m	m	m	-	m

MATERIALEN

Materiaalnaam	Poison	Dichtheid	E-Modulus	Uitzettingcoeff
C18	0.40	3.80	9.0000e+06	50.0000e-07
-	-	kN/m3	kN/m2	C°m

OPLEGGINGEN

Oplegging	Positie	Z	Yr
O1	0.000	Vast	Vrij
O2	2.000	Vast	Vrij
O3	L(5.700)	Vast	Vrij
-	m	kN/m	kNm/rad

BELASTINGSGEVALLEN TYPEN

Oplegg.	Staven	B.G.Type	Gunstig/Ong.	Element	Niveau	Veld	Psi0	Cprob Psi1	Psi2
	UGT/GGT								
B.G.1	Permanent	Permanent	-		N.v.t.	N.v.t.			
B.G.2	Verdeelde veranderlijke belasting 1.00/1.00	Verdeelde veranderlijke belasting	-	Cat. A) Vloeren	1	1	0.40	0.50	0.30
B.G.3	Geconcentreerde veranderlijke belasting	Geconcentreerde veranderlijke belasting	-	Cat. A) Vloeren	N.v.t.	N.v.t.	0.40	0.50	0.30
B.G.2.1	Verdeelde veranderlijke 1.00/1.00	Verdeelde	-	Cat. A) Vloeren	1	1	0.40	0.50	0.30

	belasting (1)	veranderlijke belasting						
B.G.2.2 0.30	Verdeelde veranderlijke 1.00/1.00	Verdeelde	-	Cat. A) Vloeren	1	2	0.40	0.50
	belasting (2)	veranderlijke belasting						

AFB. LASTEN



AFB. LASTEN B.G.1 PERMANENT

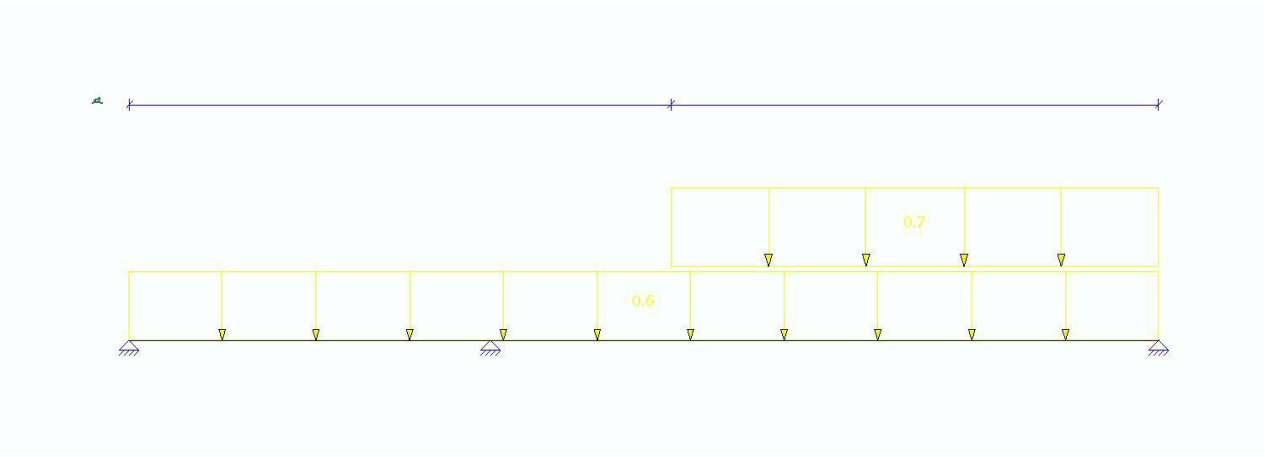

AFB. LASTEN B.G.3 GECONCENTREERDE VERANDERLIJKE BELASTING

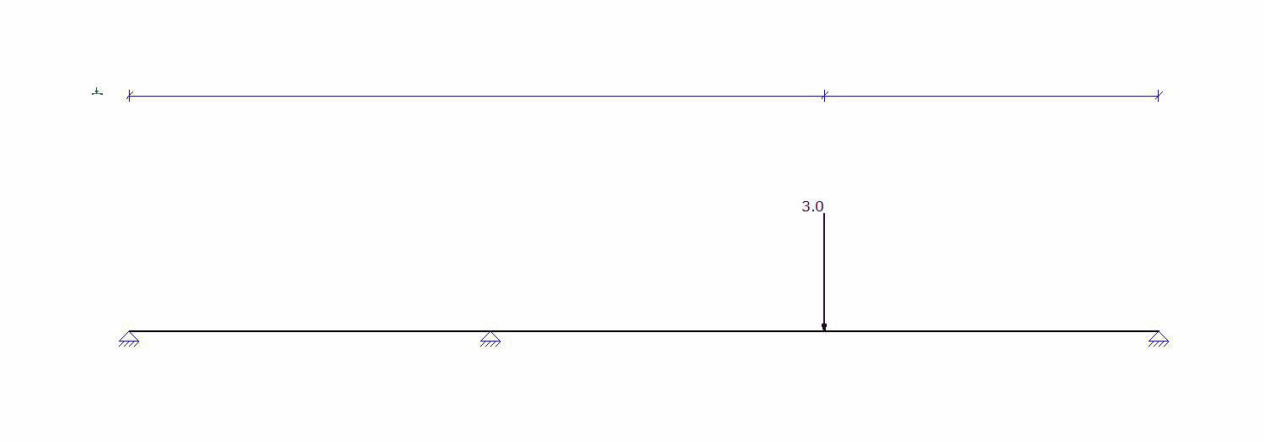

AFB. LASTEN B.G.2.1 VERDEELDE VERANDERLIJKE BELASTING (1)

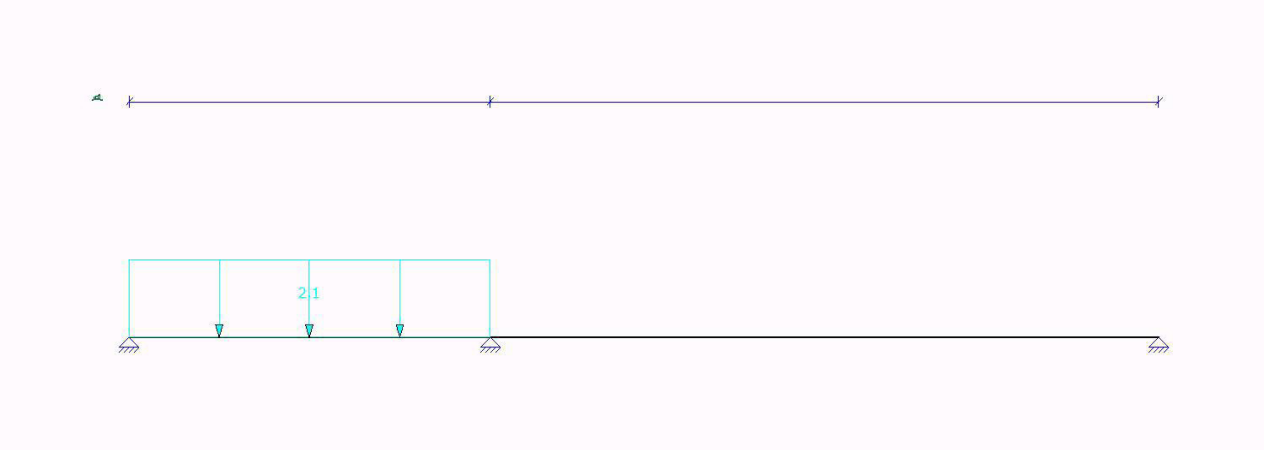

AFB. LASTEN B.G.2.2 VERDEELDE VERANDERLIJKE BELASTING (2)

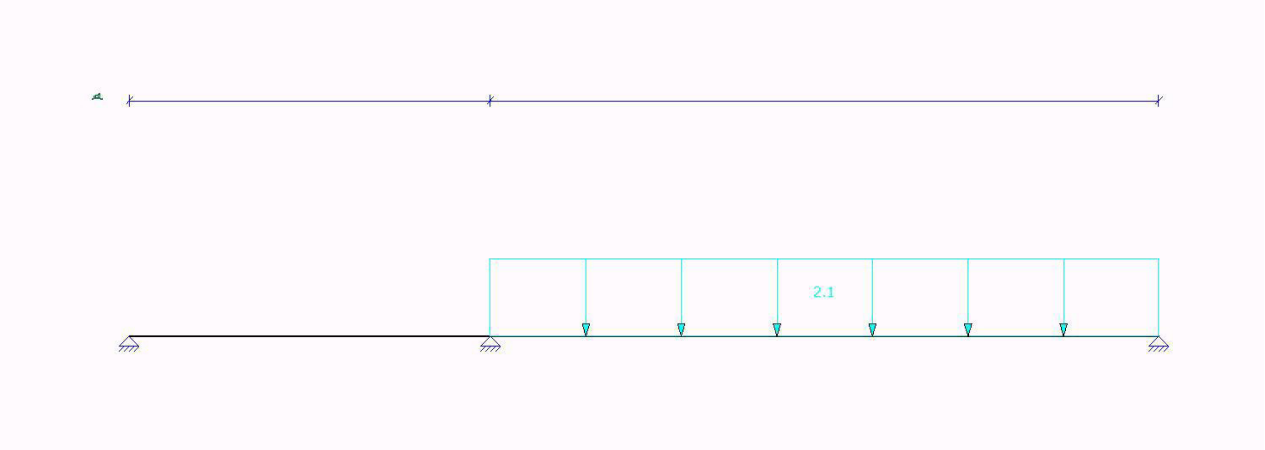

FUNDAMENTEEL BELASTINGSCOMBINATIES (TABEL)

B.G.	Omschrijving	Fu.C.1	Fu.C.2	Fu.C.3	Fu.C.4	Fu.C.5	Fu.C.6	Fu.C.7	Fu.C.8
B.G.1	Permanent	1.20	1.20	1.35	1.35	1.35	1.20	1.20	1.35
B.G.2	Verdeelde veranderlijke belasting	-	-	-	-	-	-	-	
B.G.3	Geconcentreerde veranderlijke belasting	1.50	-	-	-	-	-	0.60	
B.G.2.1	Verdeelde veranderlijke belasting (1)	1.50	-	0.60	0.60	-	1.50	-	-
B.G.2.2	Verdeelde veranderlijke belasting (2)	1.50	-	0.60	-	0.60	-	1.50	-

KARAKTERISTIEK BELASTINGSCOMBINATIES (TABEL)

B.G.	Omschrijving	Ka.C.(w1)	Ka.C.1	Ka.C.2	Ka.C.3	Ka.C.4	Ka.C.5	Ka.C.6
B.G.1	Permanent	1.00	1.00	1.00	1.00	1.00	1.00	1.00
B.G.2	Verdeelde veranderlijke belasting	-	-	-	-	-	-	-
B.G.3	Geconcentreerde veranderlijke belasting	-	-	-	-	-	-	-
B.G.2.1	Verdeelde veranderlijke belasting (1)	-	0.40	-	0.40	1.00	-	1.00
B.G.2.2	Verdeelde veranderlijke belasting (2)	-	-	0.40	0.40	-	1.00	1.00

FREQUENT BELASTINGSCOMBINATIES (TABEL)

B.G.	Omschrijving	Fr.C.(w1)	Fr.C.1	Fr.C.2	Fr.C.3
B.G.1	Permanent	1.00	1.00	1.00	1.00
B.G.2	Verdeelde veranderlijke belasting	-	-	-	-
B.G.3	Geconcentreerde veranderlijke belasting	-	-	-	-
B.G.2.1	Verdeelde veranderlijke belasting (1)	-	0.50	-	0.50
B.G.2.2	Verdeelde veranderlijke belasting (2)	-	-	0.50	0.50

QUASI-PERMANENT BELASTINGSCOMBINATIES (TABEL)

B.G.	Omschrijving	Qu.C.1
B.G.1	Permanent	1.00
B.G.2	Verdeelde veranderlijke belasting	-
B.G.3	Geconcentreerde veranderlijke belasting	-
B.G.2.1	Verdeelde veranderlijke belasting (1)	0.30
B.G.2.2	Verdeelde veranderlijke belasting (2)	0.30

UITGANGSPUNTEN VAN DE ANALYSE

Lineaire Elastische Analyse uitgevoerd

AFB. FU.C. MOMENT (MY) OMHULLENDE Fundamenteel Belastingscombinaties

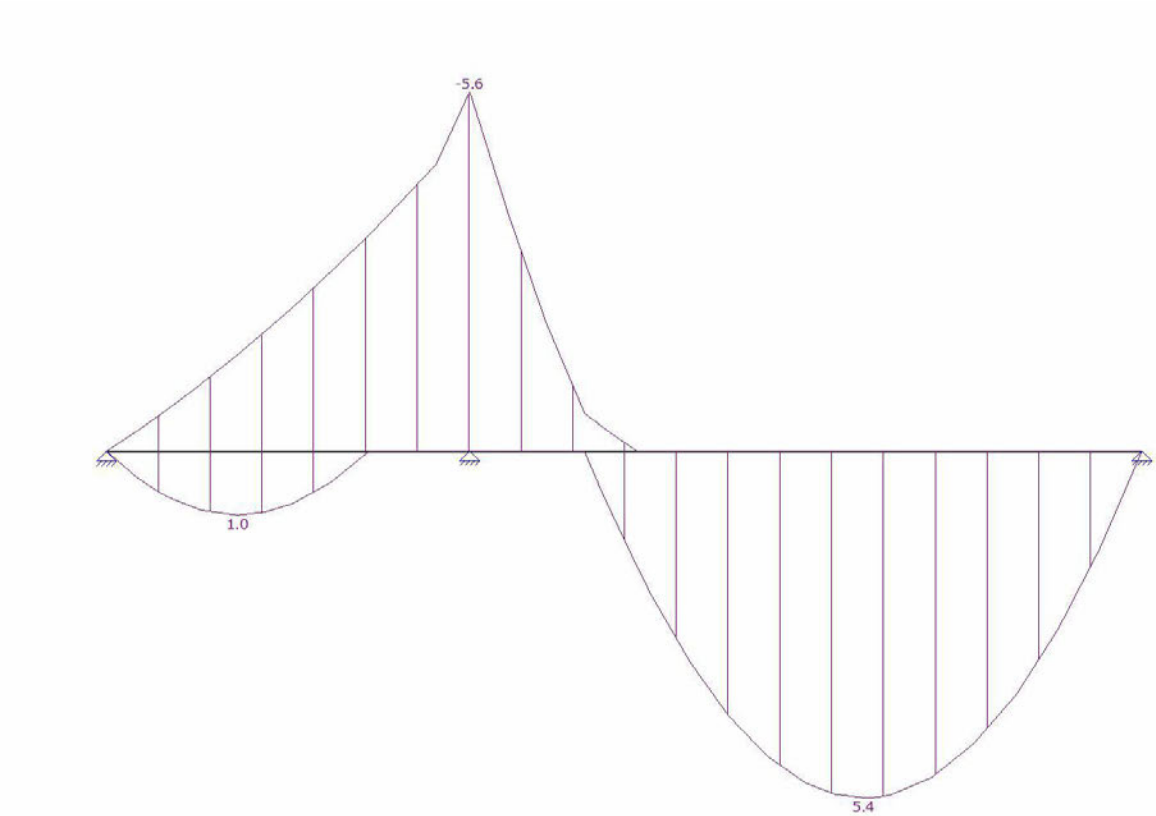

AFB. FU.C. DWARSKRACHT (VZ) OMHULLENDE Fundamenteel Belastingscombinaties

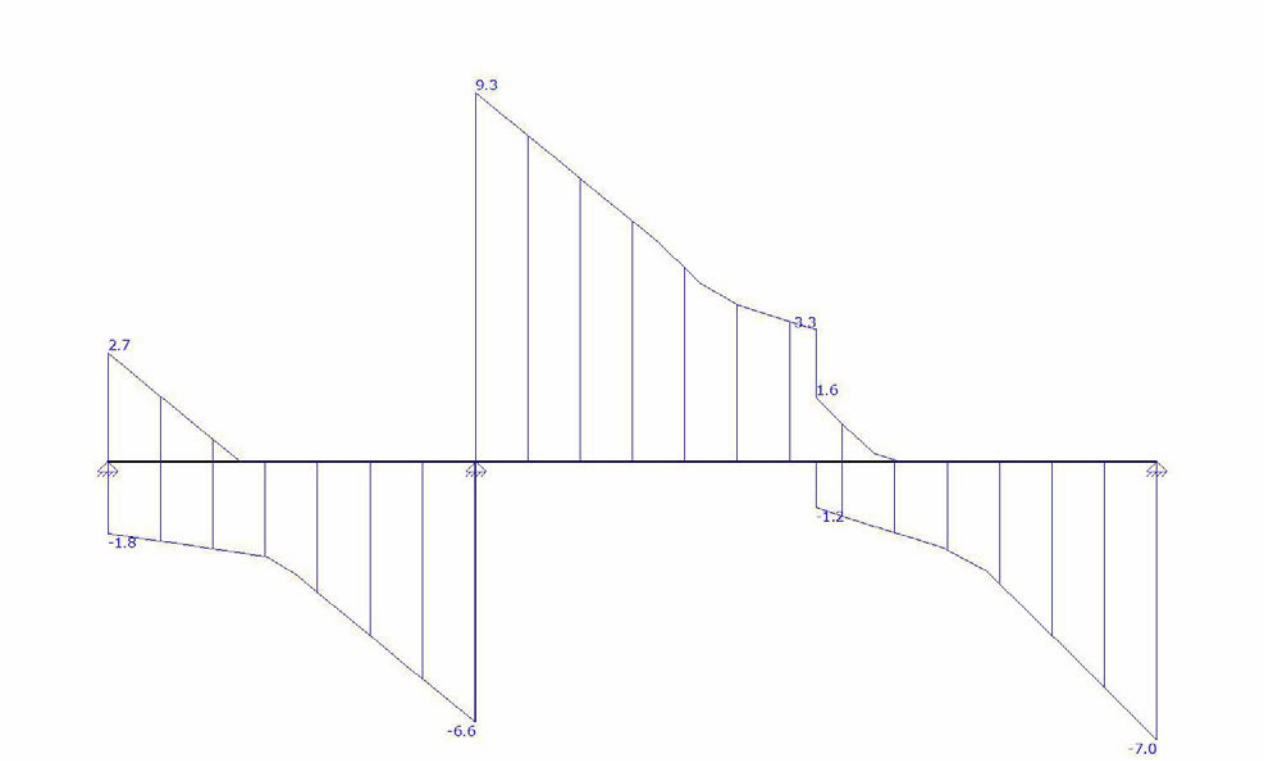

FU.C. STAAFKRACHTEN

Veld	Positie	B.G.	Mb	Mmax	xMmax	Me	x-M0	x-M0	Vb
Vmax	Ve								
Veld 1	0.000 - 2.000	Fu.C.1	0.00	0.14	0.267	-5.55	0.535	0.000	
1.01	-6.57	-6.57							
	0.000 - 2.000	Fu.C.2	0.00			-3.59	0.000		
0.000	-1.11	-2.48	-2.48						
	0.000 - 2.000	Fu.C.3	0.00	0.03	0.168	-3.35	0.335	0.000	
0.34	-3.69	-3.69							
	0.000 - 2.000	Fu.C.4	0.00	0.26	0.510	-1.97	1.021	0.000	
1.03	-3.00	-3.00							
	0.000 - 2.000	Fu.C.5	0.00			-3.13	0.000		
0.000	-0.80	-2.34	-2.34						
	0.000 - 2.000	Fu.C.6	0.00	0.99	0.722	-2.10	1.445	0.000	
2.74	-4.84	-4.84							
	0.000 - 2.000	Fu.C.7	0.00			-5.01	0.000		
0.000	-1.82	-3.19	-3.19						
	0.000 - 2.000	Fu.C.8	0.00			-2.56	0.000		
0.000	-0.51	-2.05	-2.05						
Veld 2	2.000 - 5.700	Fu.C.1	-5.55	5.13	4.201	0.00	2.698	0.000	
9.28	9.28	-6.85							
	2.000 - 5.700	Fu.C.2	-3.59	4.68	3.850	0.00	2.716	0.000	
5.26	5.26	-3.89							
	2.000 - 5.700	Fu.C.3	-3.35	3.23	4.204	0.00	2.700	0.000	
5.49	5.49	-4.32							
	2.000 - 5.700	Fu.C.4	-1.97	1.74	4.245	0.00	2.782	0.000	
2.82	2.82	-2.40							
	2.000 - 5.700	Fu.C.5	-3.13	3.32	4.184	0.00	2.656	0.000	
5.43	5.43	-4.38							

	2.000 - 5.700	Fu.C.6	-2.10	1.42	4.310	0.00	2.918	0.000	
2.60	2.60	-2.04							
	2.000 - 5.700	Fu.C.7	-5.01	5.36	4.169	0.00	2.631	0.000	
9.13	9.13	-7.00							
	2.000 - 5.700	Fu.C.8	-2.56	2.98	3.850	0.00	2.710	0.000	
3.88	3.88	-3.14							
-	**m**	**-**	**kNm**	**kNm**	**m**	**kNm**	**m**	**m**	**kN**
kN	**kN**								

AFB. FU.C. OPLEGREACTIES OMHULLENDE Fundamenteel Belastingscombinaties

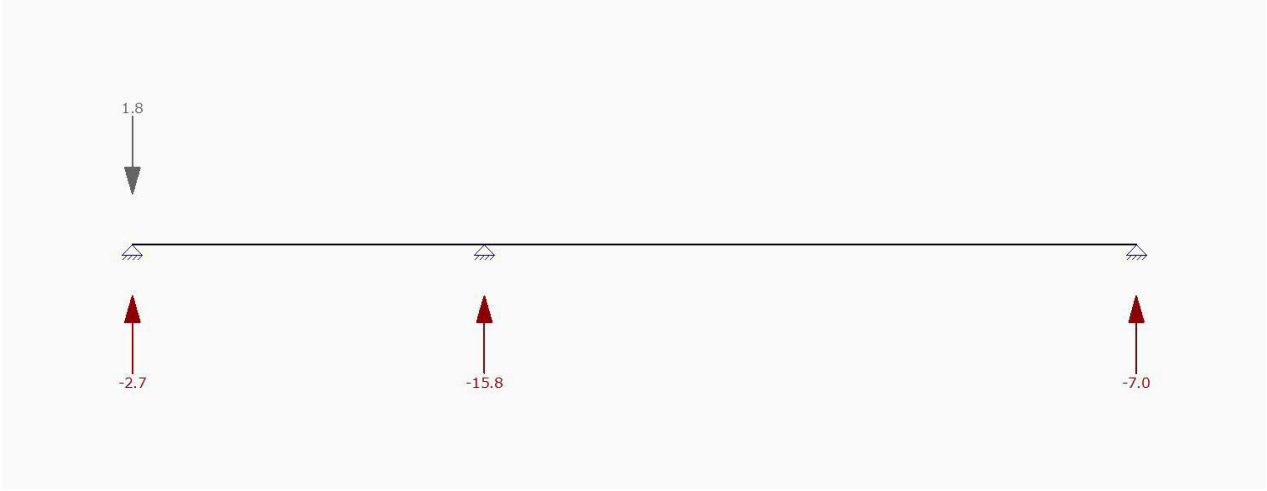

FU.C. OPLEGREACTIES

B.C.	Oplegging	Positie	Z	Yr	Z	My
Fu.C.1	O1	0.000	Vast	Vrij	-1.01	0.00
Fu.C.1	O2	2.000	Vast	Vrij	-15.85	0.00
Fu.C.1	O3	5.700	Vast	Vrij	-6.85	0.00
	Som Reacties				**-23.71**	
	Som Lasten				**23.71**	
Fu.C.2	O1	0.000	Vast	Vrij	1.11	0.00
Fu.C.2	O2	2.000	Vast	Vrij	-7.73	0.00
Fu.C.2	O3	5.700	Vast	Vrij	-3.89	0.00
	Som Reacties				**-10.51**	
	Som Lasten				**10.51**	
Fu.C.3	O1	0.000	Vast	Vrij	-0.34	0.00
Fu.C.3	O2	2.000	Vast	Vrij	-9.18	0.00
Fu.C.3	O3	5.700	Vast	Vrij	-4.32	0.00
	Som Reacties				**-13.83**	
	Som Lasten				**13.83**	
Fu.C.4	O1	0.000	Vast	Vrij	-1.03	0.00
Fu.C.4	O2	2.000	Vast	Vrij	-5.82	0.00
Fu.C.4	O3	5.700	Vast	Vrij	-2.40	0.00
	Som Reacties				**-9.24**	
	Som Lasten				**9.24**	
Fu.C.5	O1	0.000	Vast	Vrij	0.80	0.00
Fu.C.5	O2	2.000	Vast	Vrij	-7.77	0.00
Fu.C.5	O3	5.700	Vast	Vrij	-4.38	0.00
	Som Reacties				**-11.35**	
	Som Lasten				**11.35**	
Fu.C.6	O1	0.000	Vast	Vrij	-2.74	0.00
Fu.C.6	O2	2.000	Vast	Vrij	-7.45	0.00
Fu.C.6	O3	5.700	Vast	Vrij	-2.04	0.00
	Som Reacties				**-12.22**	

	Som Lasten				**12.22**	
Fu.C.7	O1	0.000	Vast	Vrij	1.82	0.00
Fu.C.7	O2	2.000	Vast	Vrij	-12.32	0.00
Fu.C.7	O3	5.700	Vast	Vrij	-7.00	0.00
	Som Reacties				**-17.50**	
	Som Lasten				**17.50**	
Fu.C.8	O1	0.000	Vast	Vrij	0.51	0.00
Fu.C.8	O2	2.000	Vast	Vrij	-5.93	0.00
Fu.C.8	O3	5.700	Vast	Vrij	-3.14	0.00

B.C.	**Oplegging**	**Positie**	**Z**	**Yr**	**Z**	**My**
	Som Reacties				**-8.56**	
	Som Lasten				**8.56**	
-	**-**	**m**	**kN/m**	**kNm/rad**	**kN**	**kNm**

B.G. OPLEGREACTIES

B.C.	**Oplegging**	**Positie**	**Z**	**Yr**	**Z**	**My**
B.G.1	O1	0.000	Vast	Vrij	0.08	0.00
B.G.1	O2	2.000	Vast	Vrij	-3.26	0.00
B.G.1	O3	5.700	Vast	Vrij	-1.82	0.00
	Som Reacties				**-5.00**	
	Som Lasten				**5.00**	
B.G.2.1	O1	0.000	Vast	Vrij	-1.89	0.00
B.G.2.1	O2	2.000	Vast	Vrij	-2.35	0.00
B.G.2.1	O3	5.700	Vast	Vrij	0.10	0.00
	Som Reacties				**-4.14**	
	Som Lasten				**4.14**	
B.G.2.2	O1	0.000	Vast	Vrij	1.15	0.00
B.G.2.2	O2	2.000	Vast	Vrij	-5.60	0.00
B.G.2.2	O3	5.700	Vast	Vrij	-3.21	0.00
	Som Reacties				**-7.66**	
	Som Lasten				**7.66**	
B.G.3	O1	0.000	Vast	Vrij	0.68	0.00
B.G.3	O2	2.000	Vast	Vrij	-2.54	0.00
B.G.3	O3	5.700	Vast	Vrij	-1.13	0.00
	Som Reacties				**-3.00**	
	Som Lasten				**3.00**	
-	**-**	**m**	**kN/m**	**kNm/rad**	**kN**	**kNm**

AFB. KA.C. VERPLAATSINGEN OMHULLENDE Karakteristiek Belastingscombinaties

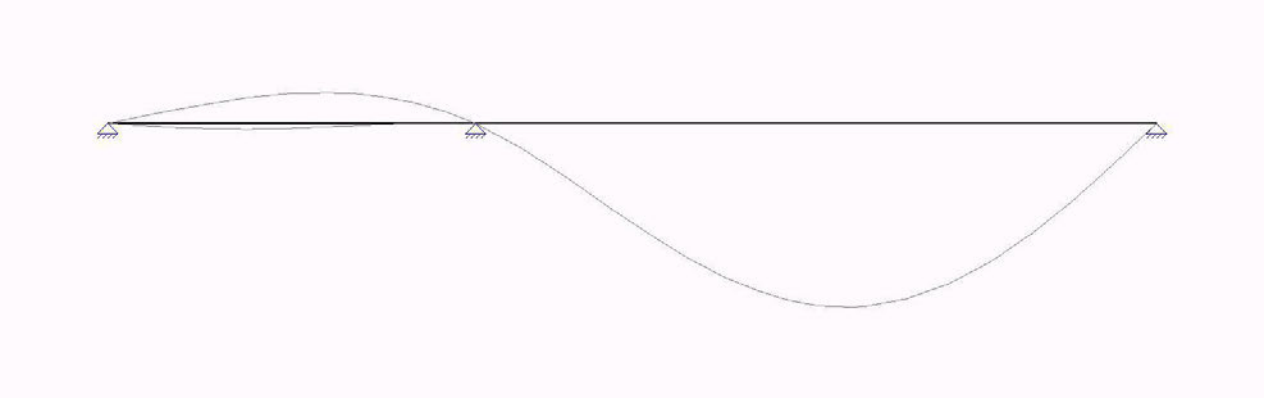

KA.C. KNOOPVERPLAATSINGEN

Knoop	**B.C.**	**Z**	**Yr**
K1	Ka.C.(w1)	0.0000	0.378e-03
	Ka.C.1	0.0000	0.023e-03
	Ka.C.2	0.0000	0.857e-03

	Ka.C.3	0.0000	0.502e-03
	Ka.C.4	0.0000	-0.510e-03
	Ka.C.5	0.0000	1.575e-03
	Ka.C.6	0.0000	0.687e-03
K2	Ka.C.(w1)	0.0000	2.469e-03
	Ka.C.1	0.0000	2.329e-03
	Ka.C.2	0.0000	4.311e-03
	Ka.C.3	0.0000	4.171e-03
	Ka.C.4	0.0000	2.119e-03
	Ka.C.5	0.0000	7.074e-03
	Ka.C.6	0.0000	6.725e-03
-	-	m	rad

KA.C. DOORBUIGINGEN

Veld	Positie	B.C.	Veld Begin		Veld		Veld Eind	
				Z'afst	Z'	Z' glb dist	Z' glb	
S1	0.000 - 2.000	Ka.C.(w1)	0,0000	1.242	-0,0003	1.242	-0.0003	0,0000
S1	0.000 - 2.000	Ka.C.1	0,0000	1.481	-0,0002	1.481	-0.0002	0,0000
S1	0.000 - 2.000	Ka.C.2	0,0000	1.197	-0,0007	1.197	-0.0007	0,0000
S1	0.000 - 2.000	Ka.C.3	0,0000	1.292	-0,0005	1.292	-0.0005	0,0000
S1	0.000 - 2.000	Ka.C.4	0,0000	0.755	0,0002	0.755	0.0002	0,0000
S1	0.000 - 2.000	Ka.C.5	0,0000	1.179	-0,0013	1.179	-0.0013	0,0000
S1	0.000 - 2.000	Ka.C.6	0,0000	1.322	-0,0008	1.322	-0.0008	0,0000
S1	2.000 - 5.700	Ka.C.(w1)	0,0000	4.035	0,0025	4.035	0.0025	0,0000
S1	2.000 - 5.700	Ka.C.1	0,0000	4.063	0,0024	4.063	0.0024	0,0000
S1	2.000 - 5.700	Ka.C.2	0,0000	4.019	0,0045	4.019	0.0045	0,0000
S1	2.000 - 5.700	Ka.C.3	0,0000	4.034	0,0043	4.034	0.0043	0,0000
S1	2.000 - 5.700	Ka.C.4	0,0000	4.110	0,0021	4.110	0.0021	0,0000
S1	2.000 - 5.700	Ka.C.5	0,0000	4.010	0,0074	4.010	0.0074	0,0000
S1	2.000 - 5.700	Ka.C.6	0,0000	4.033	0,0069	4.033	0.0069	0,0000
-	m	-	m	m	m	m	m	m

AFB. HOUTCONTROLE

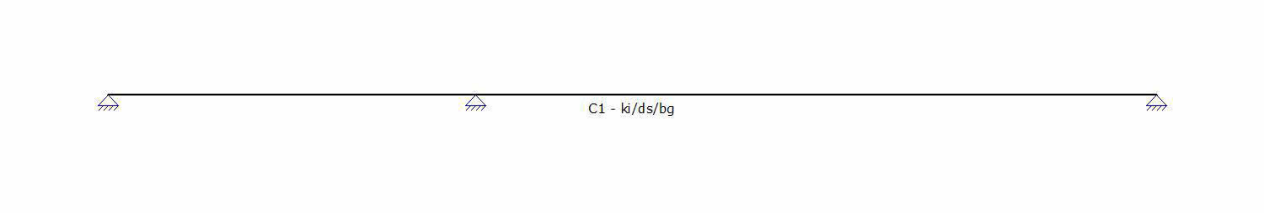

SAMENSTELLING CONSTRUCTIEDELEN

Constructiedeel	Staaf/staven
C1	S1

STABILITEITSGEGEVENS

Staaf	Profiel	Y-As (assenstelsel)				Z-As(assenstelsel)	
		Lsys	Methode	Lkip	Lkip/Lsys	Methode	LkipL
kip/Lsys							
C1 - V2 (0.000-2.000)	P1	2.000	Conservatief	2.000	1.00	Conservatief	
2.000	1.00						
			geschoord			geschoord	
C1 - V3 (2.000-5.700)	P1	3.700	Conservatief	3.700	1.00	Conservatief	
3.700	1.00						
			geschoord			geschoord	
-	-	m	-	m	-	-	m -

KIPSTEUNENGEGEVENS

Staaf	Profiel	Begin	Eind	Kipsteunen boven	Kipsteunen onder	Aangrijppunt
last						

		inklemming	**inklemming**				
C1 - V2 (0.000-2.000)	P1	Volledig vast	Volledig vast				Neutraal
C1 - V3 (2.000-5.700)	P1	Volledig vast	Volledig vast				Neutraal
-	**-**	**-**	**-**	**m**		**m**	**-**

DOORBUIGINGGEGEVENS

Staaf	**Constr.type**	**Toetsingstype**	**Zeeg Y'**	**Zeeg Z'**	**Zeegvorm**	**w;max**	
w;2+w;3							
C1 - V2 (0.000-2.000) L/500	Vloer	Scheurvorming gevoelige wanden	0	0	Parabolisch	L/250	
C1 - V3 (2.000-5.700) L/500	Vloer	Scheurvorming gevoelige wanden	0	0	Parabolisch	L/250	
-	**-**	**-**	**mm**	**mm**	**-**	**-**	**-**

UNITY CHECK

Label	**Toetsing**	**Combinatie**	**Artikel**	**UC max**
C1	Doorsnede	Fu.C.1	NEN-EN1995-1-1#6.1.6 (6.11)	0.79
	Kip	Fu.C.1	NEN-EN1995-1-1#6.3.3 (6.33)	0.80
	Doorbuiging	Ka.C.5	NEN-EN1995#7.2|NEN-EN1990#A1.4.3(4)	0.97

8.15 Bijlage uitraai MatrixFrame berekening Pos 15

AFB. GEOMETRIE LIGGER

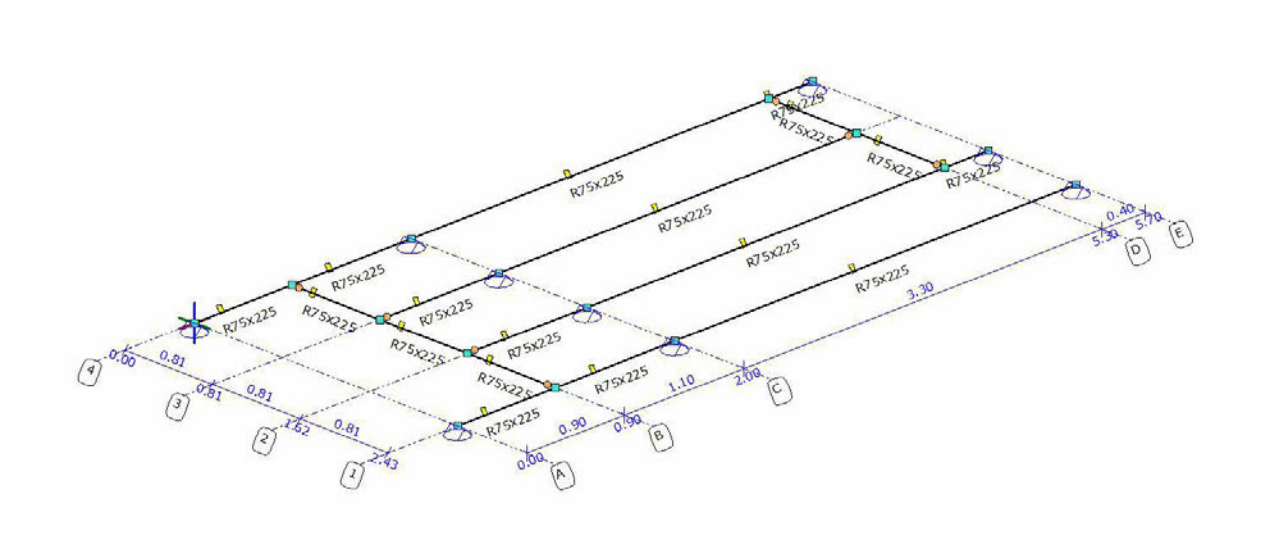

STAVEN

Staaf	Knoop B	Knoop							
E	X-B	Y-B	Z-B	X-E	Y-E	Z-E	Lengte	Profiel	Positie
S1	K1	K2	0.000	0.000	0.000	0.900	0.000	0.000	0.900 P1 0.000 - L (0.900)
S2	K2	K3	0.900	0.000	0.000	2.000	0.000	0.000	1.100 P1 0.000 - L(1.100)
S3	K3	K4	2.000	0.000	0.000	5.300	0.000	0.000	3.300 P1 0.000 - L (3.300)
S4	K4	K5	5.300	0.000	0.000	5.700	0.000	0.000	0.400 P1 0.000 - L(0.400)
S5	K6	K7	0.900	0.810	0.000	2.000	0.810	0.000	1.100 P1 0.000 - L (1.100)
S6	K7	K8	2.000	0.810	0.000	5.300	0.810	0.000	3.300 P1 0.000 - L(3.300)
S7	K9	K10	0.900	1.620	0.000	2.000	1.620	0.000	1.100 P1 0.000 - L (1.100)
S8	K10	K11	2.000	1.620	0.000	5.300	1.620	0.000	3.300 P1 0.000 - L(3.300)
S9	K11	K12	5.300	1.620	0.000	5.700	1.620	0.000	0.400 P1 0.000 - L (0.400)
S10	K13	K14	0.000	2.430	0.000	0.900	2.430	0.000	0.900 P1 0.000 - L(0.900)
S11	K14	K15	0.900	2.430	0.000	2.000	2.430	0.000	1.100 P1 0.000 - L (1.100)
S12	K15	K16	2.000	2.430	0.000	5.700	2.430	0.000	3.700 P1 0.000 - L(3.700)
S13	K2	K6	0.900	0.000	0.000	0.900	0.810	0.000	0.810 P1 0.000 - L (0.810)
S14	K6	K9	0.900	0.810	0.000	0.900	1.620	0.000	0.810 P1 0.000 - L(0.810)
S15	K9	K14	0.900	1.620	0.000	0.900	2.430	0.000	0.810 P1 0.000 - L (0.810)
S16	K4	K8	5.300	0.000	0.000	5.300	0.810	0.000	0.810 P1 0.000 - L(0.810)
S17	K8	K11	5.300	0.810	0.000	5.300	1.620	0.000	0.810 P1 0.000 - L (0.810)
-	-	-	m	m	m	m	m	m	m - -

SCHARNIEREN

Staaf	Positie		Scharnier				
	Oplegg.				Xr	Yr	Zr
S13	0.000	A1	vast	vast	vast	vrij	vrij
S15	L(0.810)	A1	vast	vast	vast	vrij	vrij
S16	0.000	A1	vast	vast	vast	vrij	vrij
S17	L(0.810)	A1	vast	vast	vast	vrij	vrij
S5	0.000	A1	vast	vast	vast	vrij	vrij
S6	L(3.300)	A1	vast	vast	vast	vrij	vrij
S7	0.000	A1	vast	vast	vast	vrij	vrij
-	m	-	kN/m	kN/m	kNm/rad	kNm/rad	kNm/rad

PROFIELEN

Profiel	Profielnaam	Oppervlakte	It	Iy	Iz	Materiaal	Hoek
P1	R75x225	1.6875e-02	2.4996e-05	7.1191e-05	7.9102e-06	C18	0.0
-	-	m2	m4	m4	m4	-	°

PROFIELVORMEN

Profiel	Verl.									Raatl.	Hoogte
h.	hB	hE	tf	tw	tf2	B	bL	bR			
P1	Nee	0,225	0,225	0,0000	0,0000	0,0000	0,075	0,000	0,000	Nee	0,000
-	-	m	m	m	m	m	m	m	m	-	m

MATERIALEN

Materiaalnaam	Poison	Dichtheid	E-Modulus	Uitzettingcoeff
C18	0.40	3.80	9.0000e+06	50.0000e-07
-	-	kN/m3	kN/m2	C°m

OPLEGGINGEN

Oplegging	Object	Positie			Z	Xr	Yr	Zr	HoekXr	HoekYr	H
oekZr											
O1	K1	0.000	vast	vast	vast	vast	vrij	vrij	0	0	0
O2	K3	0.000	vast	vast	vast	vast	vrij	vrij	0	0	0
O3	K5	0.000	vast	vast	vast	vast	vrij	vrij	0	0	0
O4	K7	0.000	vast	vast	vast	vast	vrij	vrij	0	0	0
O5	K10	0.000	vast	vast	vast	vast	vrij	vrij	0	0	0
O6	K12	0.000	vast	vast	vast	vast	vrij	vrij	0	0	0
O7	K13	0.000	vast	vast	vast	vast	vrij	vrij	0	0	0
O8	K15	0.000	vast	vast	vast	vast	vrij	vrij	0	0	0
O9	K16	0.000	vast	vast	vast	vast	vrij	vrij	0	0	0
-	-	m	kN/m	kN/m	kN/m	kNm/rad	kNm/rad	kNm/rad	°	°	°

BELASTINGSGEVALLEN TYPEN

Oplegg.	Staven	B.G.Type	Gunstig/Ong.	Element	Niveau	Veld	Psi0	Psi1	Cprob Psi2
	UGT/GGT								
B.G.1	Permanent	Permanent	-		N.v.t.	N.v.t.			
B.G.2	Verdeelde veranderlijke belasting	Verdeelde veranderlijke belasting	-	Cat. A) Vloeren	1	1	0.40	0.50	0.30
	1.00/1.00								
B.G.3	Verdeelde veranderlijke belasting	Verdeelde veranderlijke belasting	-	Cat. A) Vloeren	1	2	0.40	0.50	0.30
	1.00/1.00								
B.G.4	Geconcentreerde veranderlijke belasting	Geconcentreerde veranderlijke belasting	-	Cat. A) Vloeren	N.v.t.	N.v.t.	0.40	0.50	0.30

AFB. LASTEN B.G.1 PERMANENT

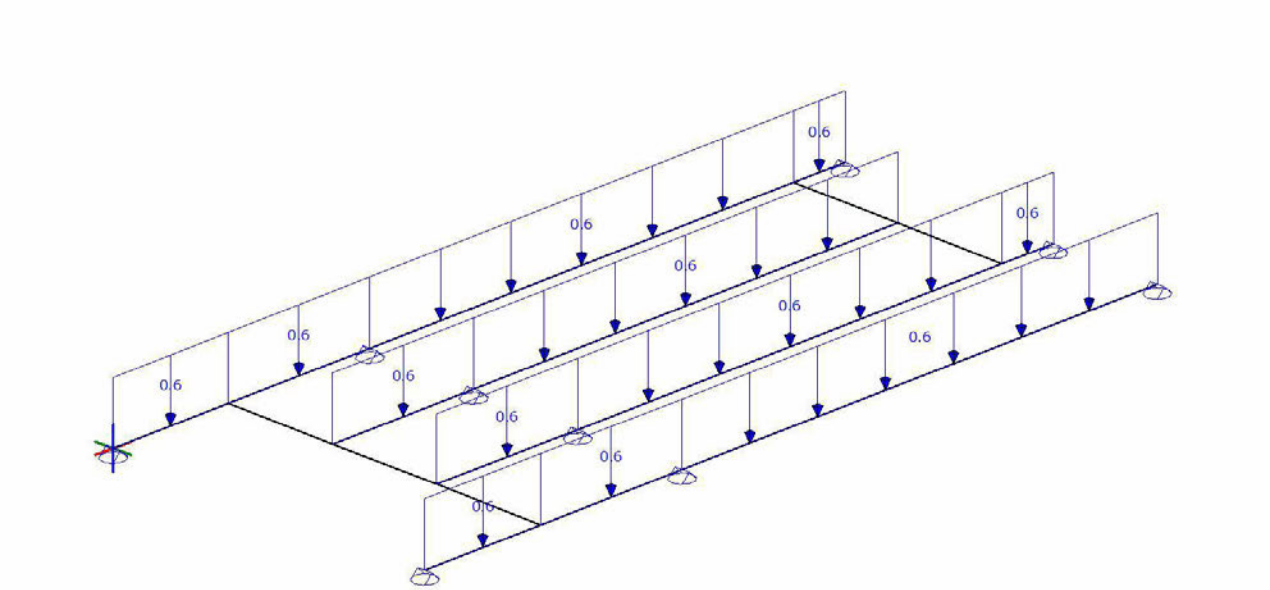

AFB. LASTEN B.G.2 VERDEELDE VERANDERLIJKE BELASTING

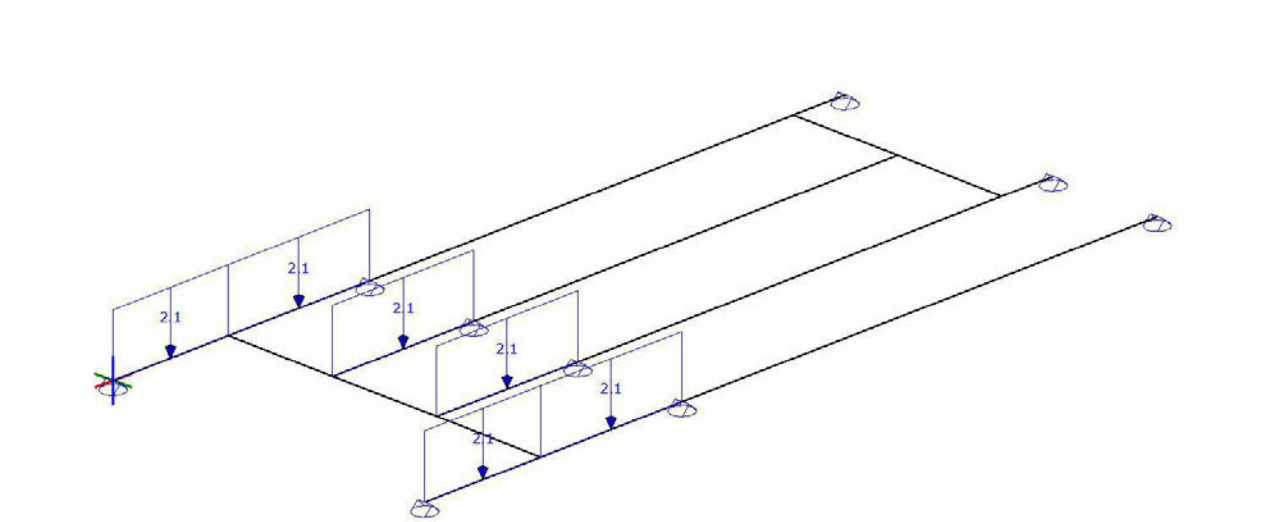

AFB. LASTEN B.G.3 VERDEELDE VERANDERLIJKE BELASTING

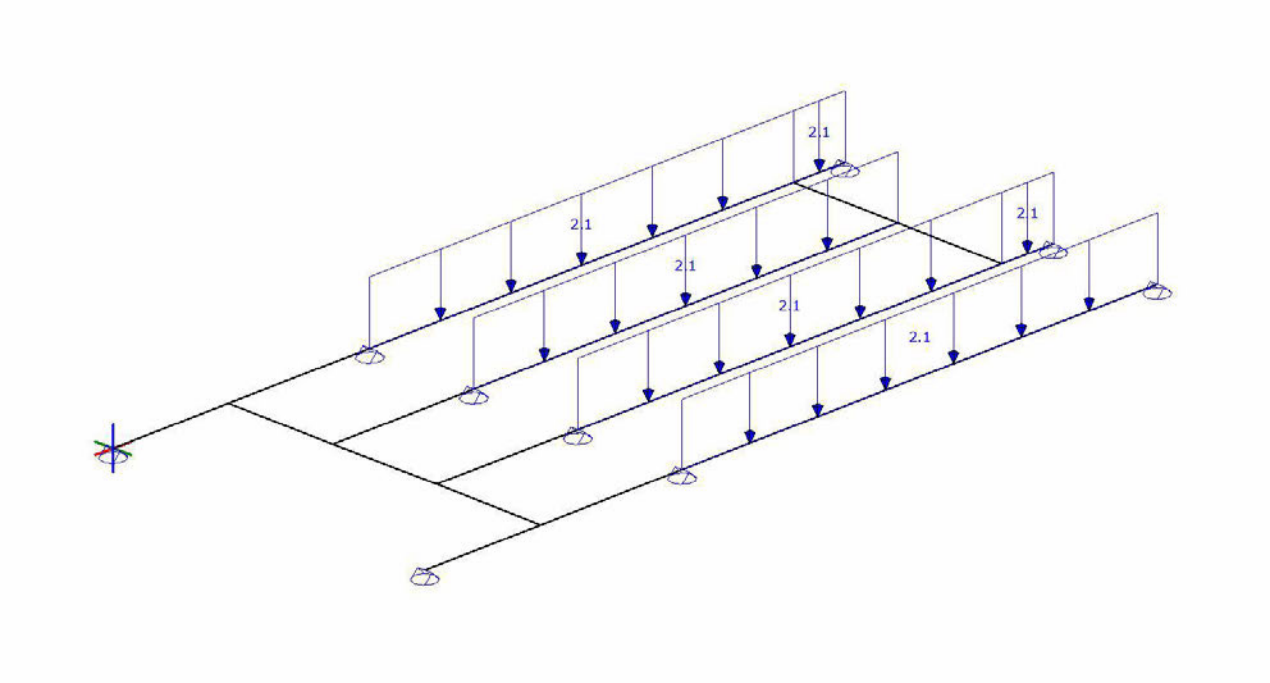

AFB. LASTEN B.G.4 GECONCENTREERDE VERANDERLIJKE BELASTING

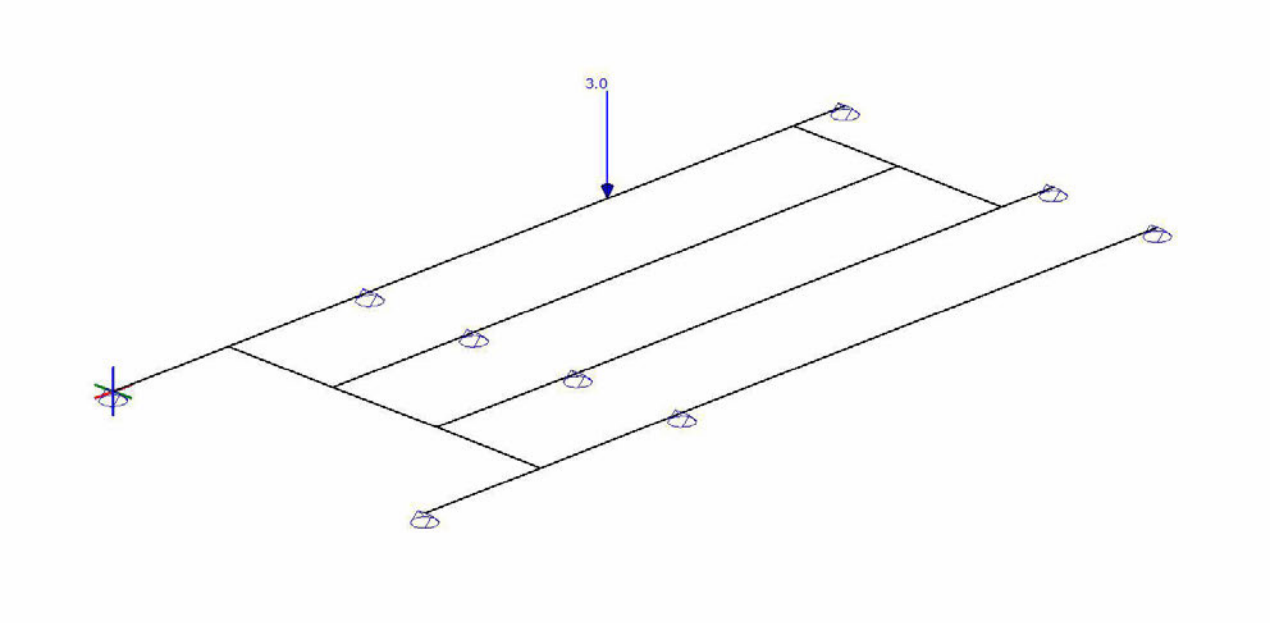

FUNDAMENTEEL BELASTINGSCOMBINATIES (TABEL)

B.G.	Omschrijving	Fu.C.1	Fu.C.2	Fu.C.3	Fu.C.4	Fu.C.5	Fu.C.6	Fu.C.7	Fu.C.8
B.G.1	Permanent	1.20	1.20	1.35	1.35	1.35	1.20	1.20	1.35
B.G.2	Verdeelde veranderlijke								

belasting	1.50	-	0.60	0.60	-	1.50	-	-
B.G.3	Verdeelde veranderlijke							
belasting	1.50	-	0.60	-	0.60	-	1.50	-
B.G.4	Geconcentreerde veranderlijke							
belasting	-	1.50	-	-	-	-	-	0.60

KARAKTERISTIEK BELASTINGSCOMBINATIES (TABEL)

B.G.	Omschrijving	Ka.C.(w1)		Ka.C.1	Ka.C.2	Ka.C.3	Ka.C.4	
Ka.C.5	Ka.C.6							
B.G.1	Permanent	1.00	1.00	1.00	1.00	1.00	1.00	1.00
B.G.2	Verdeelde veranderlijke belasting	-	0.40	-	0.40	1.00	-	1.00
B.G.3	Verdeelde veranderlijke belasting	-	-	0.40	0.40	-	1.00	1.00
B.G.4	Geconcentreerde veranderlijke belasting	-	-	-	-	-	-	-

FREQUENT BELASTINGSCOMBINATIES (TABEL)

B.G.	Omschrijving	Fr.C.(w1)	Fr.C.1	Fr.C.2	Fr.C.3
B.G.1	Permanent	1.00	1.00	1.00	1.00
B.G.2	Verdeelde veranderlijke belasting	-	0.50	-	0.50
B.G.3	Verdeelde veranderlijke belasting	-	-	0.50	0.50
B.G.4	Geconcentreerde veranderlijke belasting	-	-	-	-

QUASI-PERMANENT BELASTINGSCOMBINATIES (TABEL)

B.G.	Omschrijving	Qu.C.1
B.G.1	Permanent	1.00
B.G.2	Verdeelde veranderlijke belasting	0.30
B.G.3	Verdeelde veranderlijke belasting	0.30
B.G.4	Geconcentreerde veranderlijke belasting	-

UITGANGSPUNTEN VAN DE ANALYSE

Lineaire Elastische Analyse uitgevoerd

AFB. FU.C. MOMENT (MY) OMHULLENDE Fundamenteel Belastingscombinaties

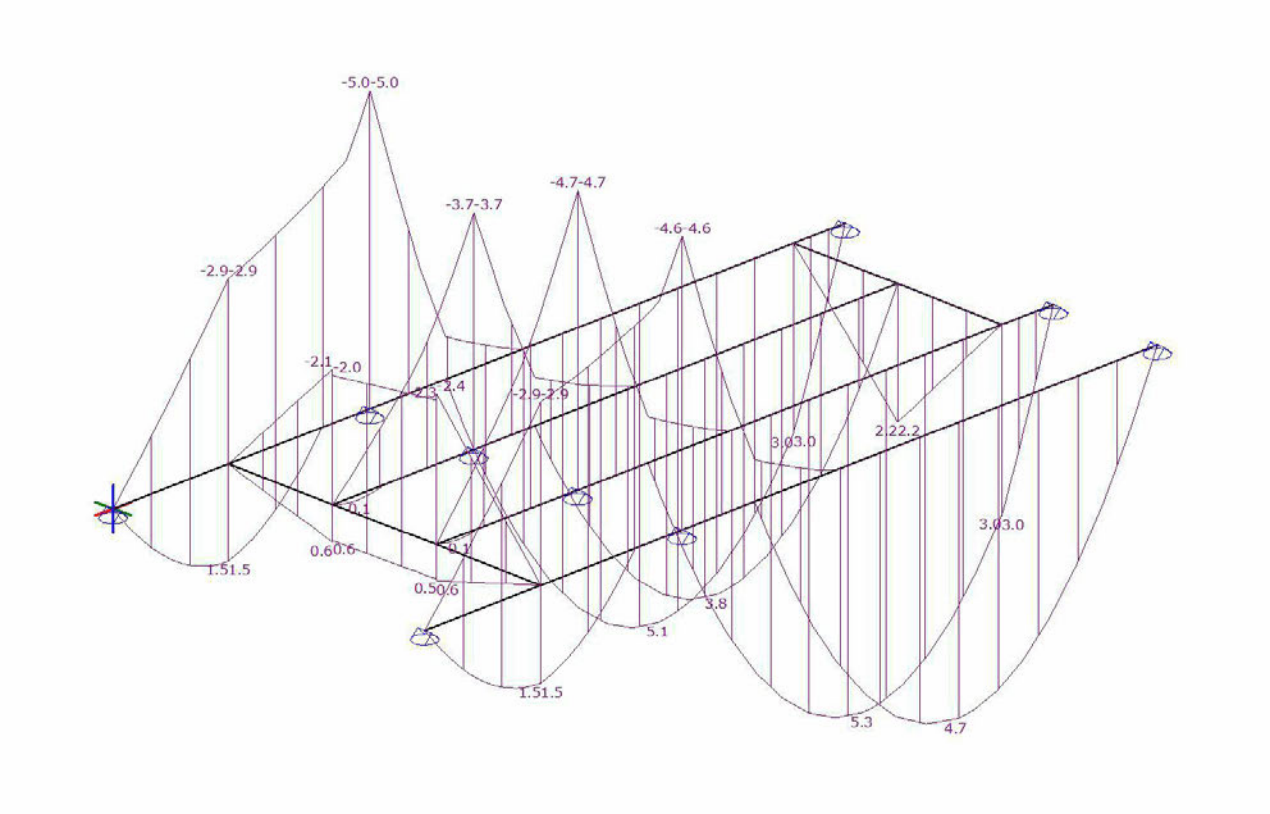

AFB. FU.C. DWARSKRACHT (VZ) OMHULLENDE Fundamenteel Belastingscombinaties

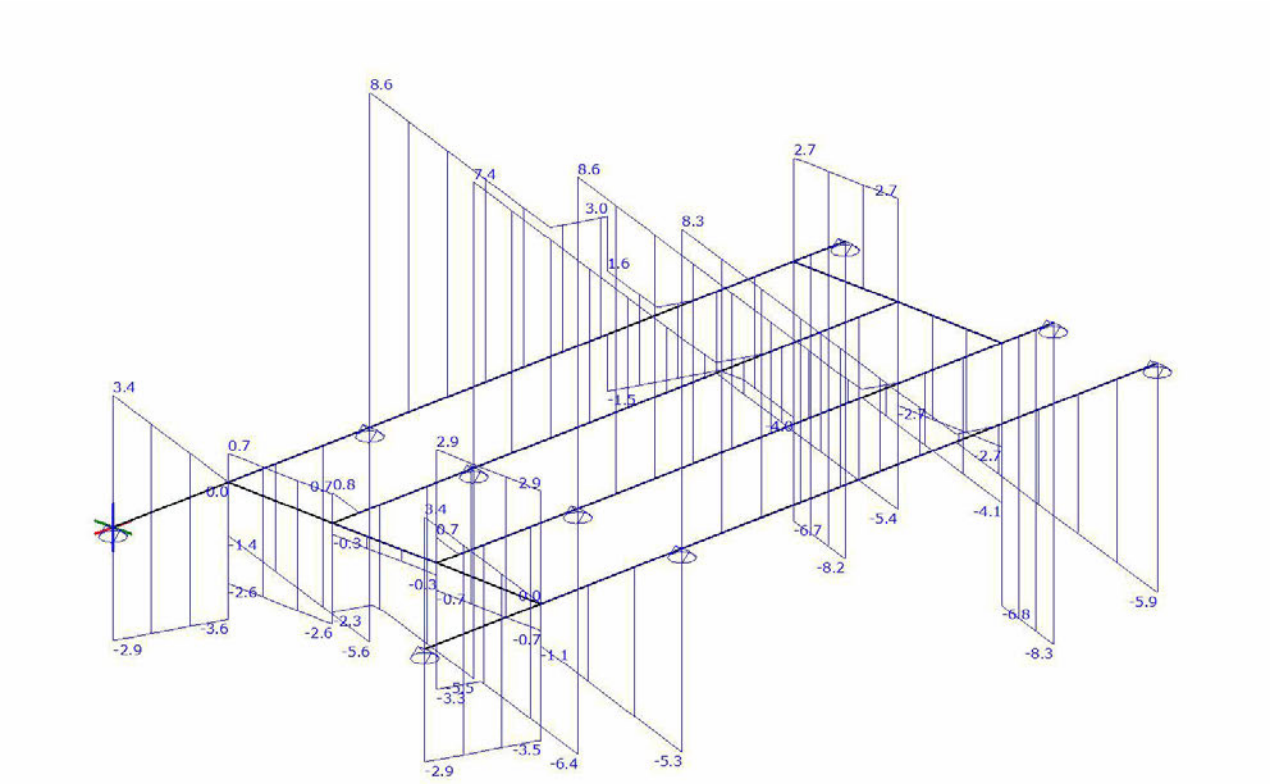

FU.C. STAAFKRACHTEN (MY, MZ)

Staaf	B.C.	Waarde	Mb	Mmax	xMmax	Me	x-M0	x-M0
S1	Fu.C.1	My	0.00	0.02	0.107	-1.17	0.215	0.000
		Mz	0.00			0.00	0.000	0.000
	Fu.C.2	My	0.00			-1.08	0.000	0.000
		Mz	0.00			0.00	0.000	0.000
	Fu.C.3	My	0.00	0.01	0.107	-0.62	0.215	0.000
		Mz	0.00			0.00	0.000	0.000
	Fu.C.4	My	0.00	0.50	0.706	0.46	0.000	0.000
		Mz	0.00			0.00	0.000	0.000
	Fu.C.5	My	0.00			-1.32	0.000	0.000
		Mz	0.00			0.00	0.000	0.000
	Fu.C.6	My	0.00			1.54	0.000	0.000
		Mz	0.00			0.00	0.000	0.000
	Fu.C.7	My	0.00			-2.92	0.000	0.000
		Mz	0.00			0.00	0.000	0.000
	Fu.C.8	My	0.00			-0.58	0.000	0.000
		Mz	0.00			0.00	0.000	0.000
S2	Fu.C.1	My	-1.17			-5.01	0.000	0.000
		Mz	0.00			0.00	0.000	0.000
	Fu.C.2	My	-1.06			-2.89	0.000	0.000
		Mz	0.00			0.00	0.000	0.000
	Fu.C.3	My	-0.62			-2.66	0.000	0.000
		Mz	0.00			0.00	0.000	0.000
	Fu.C.4	My	0.46			-1.28	0.481	0.000

Staaf	B.C.	Waarde	Mb	Mmax	xMmax	Me	x-M0	x-M0
		Mz	0.00			0.00	0.000	0.000
	Fu.C.5	My	-1.32			-2.39	0.000	0.000

		Mz	0.00			0.00	0.000	0.000
	Fu.C.6	My	1.54			-1.56	0.728	0.000
		Mz	0.00			0.00	0.000	0.000
	Fu.C.7	My	-2.92			-4.35	0.000	0.000
		Mz	0.00			0.00	0.000	0.000
	Fu.C.8	My	-0.58			-1.81	0.000	0.000
		Mz	0.00			0.00	0.000	0.000
S3	Fu.C.1	My	-5.01	4.85	2.281	2.89	0.681	0.000
		Mz	0.00			0.00	0.000	0.000
	Fu.C.2	My	-2.89	3.90	1.850	1.06	0.711	0.000
		Mz	0.00			0.00	0.000	0.000
	Fu.C.3	My	-2.66	2.58	2.281	1.53	0.681	0.000
		Mz	0.00			0.00	0.000	0.000
	Fu.C.4	My	-1.28	0.88	2.367	0.54	0.859	0.000
		Mz	0.00			0.00	0.000	0.000
	Fu.C.5	My	-2.39	2.69	2.248	1.58	0.613	0.000
		Mz	0.00			0.00	0.000	0.000
	Fu.C.6	My	-1.56	0.61	2.522	0.41	1.183	0.000
		Mz	0.00			0.00	0.000	0.000
	Fu.C.7	My	-4.35	5.14	2.237	3.00	0.591	0.000
		Mz	0.00			0.00	0.000	0.000
	Fu.C.8	My	-1.81	2.15	1.850	0.80	0.701	0.000
		Mz	0.00			0.00	0.000	0.000
S4	Fu.C.1	My	2.87			0.00	0.000	0.000
		Mz	0.00			0.00	0.000	0.000
	Fu.C.2	My	1.22			0.00	0.000	0.000
		Mz	0.00			0.00	0.000	0.000
	Fu.C.3	My	1.53			0.00	0.000	0.000
		Mz	0.00			0.00	0.000	0.000
	Fu.C.4	My	0.54			0.00	0.000	0.000
		Mz	0.00			0.00	0.000	0.000
	Fu.C.5	My	1.57			0.00	0.000	0.000
		Mz	0.00			0.00	0.000	0.000
	Fu.C.6	My	0.41			0.00	0.000	0.000
		Mz	0.00			0.00	0.000	0.000
	Fu.C.7	My	2.99			0.00	0.000	0.000
		Mz	0.00			0.00	0.000	0.000
	Fu.C.8	My	0.86			0.00	0.000	0.000
		Mz	0.00			0.00	0.000	0.000
S5	Fu.C.1	My	0.00			-3.72	0.000	0.000
		Mz	0.00			0.00	0.000	0.000
	Fu.C.2	My	0.00			-0.60	0.000	0.000
		Mz	0.00			0.00	0.000	0.000
	Fu.C.3	My	0.00			-1.97	0.000	0.000
		Mz	0.00			0.00	0.000	0.000
	Fu.C.4	My	0.00	0.01	0.072	-1.06	0.144	0.000
		Mz	0.00			0.00	0.000	0.000
	Fu.C.5	My	0.00			-1.67	0.000	0.000
		Mz	0.00			0.00	0.000	0.000
	Fu.C.6	My	0.00	0.08	0.208	-1.43	0.415	0.000
		Mz	0.00			0.00	0.000	0.000
	Fu.C.7	My	0.00			-2.96	0.000	0.000
		Mz	0.00			0.00	0.000	0.000
	Fu.C.8	My	0.00			-0.73	0.000	0.000
		Mz	0.00			0.00	0.000	0.000
S6	Fu.C.1	My	-3.72	3.47	1.947	0.00	0.595	0.000
		Mz	0.00			0.00	0.000	0.000

Staaf	**B.C.**	**Waarde**	**Mb**	**Mmax**	**xMmax**	**Me**	**x-M0**	**x-M0**
S6	Fu.C.2	My	-0.60	0.66	1.916	0.00	0.531	0.000
		Mz	0.00			0.00	0.000	0.000

	Fu.C.3	My	-1.97	1.84	1.947	0.00	0.595	0.000
		Mz	0.00			0.00	0.000	0.000
	Fu.C.4	My	-1.06	0.59	2.066	0.00	0.833	0.000
		Mz	0.00			0.00	0.000	0.000
	Fu.C.5	My	-1.67	1.97	1.902	0.00	0.504	0.000
		Mz	0.00			0.00	0.000	0.000
	Fu.C.6	My	-1.43	0.36	2.282	0.00	1.263	0.000
		Mz	0.00			0.00	0.000	0.000
	Fu.C.7	My	-2.96	3.78	1.887	0.00	0.474	0.000
		Mz	0.00			0.00	0.000	0.000
	Fu.C.8	My	-0.73	0.72	1.936	0.00	0.572	0.000
		Mz	0.00			0.00	0.000	0.000
S7	Fu.C.1	My	0.00			-4.71	0.000	0.000
		Mz	0.00			0.00	0.000	0.000
	Fu.C.2	My	0.00			-0.84	0.000	0.000
		Mz	0.00			0.00	0.000	0.000
	Fu.C.3	My	0.00			-2.50	0.000	0.000
		Mz	0.00			0.00	0.000	0.000
	Fu.C.4	My	0.00			-1.24	0.000	0.000
		Mz	0.00			0.00	0.000	0.000
	Fu.C.5	My	0.00			-2.21	0.000	0.000
		Mz	0.00			0.00	0.000	0.000
	Fu.C.6	My	0.00	0.06	0.174	-1.57	0.349	0.000
		Mz	0.00			0.00	0.000	0.000
	Fu.C.7	My	0.00			-4.00	0.000	0.000
		Mz	0.00			0.00	0.000	0.000
	Fu.C.8	My	0.00			-0.95	0.000	0.000
		Mz	0.00			0.00	0.000	0.000
S8	Fu.C.1	My	-4.71	4.95	2.258	2.90	0.642	0.000
		Mz	0.00			0.00	0.000	0.000
	Fu.C.2	My	-0.84	1.01	2.324	0.68	0.606	0.000
		Mz	0.00			0.00	0.000	0.000
	Fu.C.3	My	-2.50	2.63	2.258	1.54	0.642	0.000
		Mz	0.00			0.00	0.000	0.000
	Fu.C.4	My	-1.24	0.89	2.352	0.54	0.834	0.000
		Mz	0.00			0.00	0.000	0.000
	Fu.C.5	My	-2.21	2.75	2.222	1.58	0.568	0.000
		Mz	0.00			0.00	0.000	0.000
	Fu.C.6	My	-1.57	0.61	2.523	0.41	1.184	0.000
		Mz	0.00			0.00	0.000	0.000
	Fu.C.7	My	-4.00	5.26	2.210	3.01	0.544	0.000
		Mz	0.00			0.00	0.000	0.000
	Fu.C.8	My	-0.95	1.05	2.281	0.65	0.629	0.000
		Mz	0.00			0.00	0.000	0.000
S9	Fu.C.1	My	2.91			0.00	0.000	0.000
		Mz	0.00			0.00	0.000	0.000
	Fu.C.2	My	0.52			0.00	0.000	0.000
		Mz	0.00			0.00	0.000	0.000
	Fu.C.3	My	1.54			0.00	0.000	0.000
		Mz	0.00			0.00	0.000	0.000
	Fu.C.4	My	0.54			0.00	0.000	0.000
		Mz	0.00			0.00	0.000	0.000
	Fu.C.5	My	1.59			0.00	0.000	0.000
		Mz	0.00			0.00	0.000	0.000
	Fu.C.6	My	0.41			0.00	0.000	0.000
		Mz	0.00			0.00	0.000	0.000
	Fu.C.7	My	3.03			0.00	0.000	0.000

Staaf	**B.C.**	**Waarde**	**Mb**	**Mmax**	**xMmax**	**Me**	**x-M0**	**x-M0**
		Mz	0.00			0.00	0.000	0.000
	Fu.C.8	My	0.59			0.00	0.000	0.000

		Mz	0.00			0.00	0.000	0.000
S10	Fu.C.1	My	0.00	0.02	0.113	-1.15	0.227	0.000
		Mz	0.00			0.00	0.000	0.000
	Fu.C.2	My	0.00	0.01	0.132	-0.20	0.264	0.000
		Mz	0.00			0.00	0.000	0.000
	Fu.C.3	My	0.00	0.01	0.113	-0.61	0.227	0.000
		Mz	0.00			0.00	0.000	0.000
	Fu.C.4	My	0.00	0.50	0.708	0.47	0.000	0.000
		Mz	0.00			0.00	0.000	0.000
	Fu.C.5	My	0.00			-1.31	0.000	0.000
		Mz	0.00			0.00	0.000	0.000
	Fu.C.6	My	0.00			1.54	0.000	0.000
		Mz	0.00			0.00	0.000	0.000
	Fu.C.7	My	0.00			-2.90	0.000	0.000
		Mz	0.00			0.00	0.000	0.000
	Fu.C.8	My	0.00	0.01	0.120	-0.23	0.240	0.000
		Mz	0.00			0.00	0.000	0.000
S11	Fu.C.1	My	-1.15			-4.64	0.000	0.000
		Mz	0.00			0.00	0.000	0.000
	Fu.C.2	My	-0.21			-0.84	0.000	0.000
		Mz	0.00			0.00	0.000	0.000
	Fu.C.3	My	-0.61			-2.46	0.000	0.000
		Mz	0.00			0.00	0.000	0.000
	Fu.C.4	My	0.47			-1.21	0.504	0.000
		Mz	0.00			0.00	0.000	0.000
	Fu.C.5	My	-1.31			-2.19	0.000	0.000
		Mz	0.00			0.00	0.000	0.000
	Fu.C.6	My	1.54			-1.51	0.737	0.000
		Mz	0.00			0.00	0.000	0.000
	Fu.C.7	My	-2.90			-3.96	0.000	0.000
		Mz	0.00			0.00	0.000	0.000
	Fu.C.8	My	-0.23			-0.94	0.000	0.000
		Mz	0.00			0.00	0.000	0.000
S12	Fu.C.1	My	-4.64	4.37	2.181	0.00	0.661	0.000
		Mz	0.00			0.00	0.000	0.000
	Fu.C.2	My	-0.84	0.79	2.181	0.00	0.662	0.000
		Mz	0.00			0.00	0.000	0.000
	Fu.C.3	My	-2.46	2.32	2.181	0.00	0.661	0.000
		Mz	0.00			0.00	0.000	0.000
	Fu.C.4	My	-1.21	0.78	2.276	0.00	0.851	0.000
		Mz	0.00			0.00	0.000	0.000
	Fu.C.5	My	-2.19	2.43	2.144	0.00	0.588	0.000
		Mz	0.00			0.00	0.000	0.000
	Fu.C.6	My	-1.51	0.54	2.448	0.00	1.195	0.000
		Mz	0.00			0.00	0.000	0.000
	Fu.C.7	My	-3.96	4.66	2.132	0.00	0.565	0.000
		Mz	0.00			0.00	0.000	0.000
	Fu.C.8	My	-0.94	0.89	2.181	0.00	0.661	0.000
		Mz	0.00			0.00	0.000	0.000
S13	Fu.C.1	My	0.00			-1.29	0.000	0.000
		Mz	0.00			0.00	0.000	0.000
	Fu.C.2	My	0.00			-0.18	0.000	0.000
		Mz	0.00			0.00	0.000	0.000
	Fu.C.3	My	0.00			-0.69	0.000	0.000
		Mz	0.00			0.00	0.000	0.000
	Fu.C.4	My	0.00			0.07	0.000	0.000
		Mz	0.00			0.00	0.000	0.000

Staaf	**B.C.**	**Waarde**	**Mb**	**Mmax**	**xMmax**	**Me**	**x-M0**	**x-M0**
S13	Fu.C.5	My	0.00			-1.02	0.000	0.000
		Mz	0.00			0.00	0.000	0.000

	Fu.C.6	My	0.00			0.60	0.000	0.000
		Mz	0.00			0.00	0.000	0.000
	Fu.C.7	My	0.00			-2.13	0.000	0.000
		Mz	0.00			0.00	0.000	0.000
	Fu.C.8	My	0.00			-0.24	0.000	0.000
		Mz	0.00			0.00	0.000	0.000
S14	Fu.C.1	My	-1.23			-1.47	0.000	0.000
		Mz	0.00			0.00	0.000	0.000
	Fu.C.2	My	-0.19			-0.24	0.000	0.000
		Mz	0.00			0.00	0.000	0.000
	Fu.C.3	My	-0.65			-0.78	0.000	0.000
		Mz	0.00			0.00	0.000	0.000
	Fu.C.4	My	0.07			0.02	0.000	0.000
		Mz	0.00			0.00	0.000	0.000
	Fu.C.5	My	-0.97			-1.11	0.000	0.000
		Mz	0.00			0.00	0.000	0.000
	Fu.C.6	My	0.58			0.54	0.000	0.000
		Mz	0.00			0.00	0.000	0.000
	Fu.C.7	My	-2.03			-2.28	0.000	0.000
		Mz	0.00			0.00	0.000	0.000
	Fu.C.8	My	-0.24			-0.29	0.000	0.000
		Mz	0.00			0.00	0.000	0.000
S15	Fu.C.1	My	-1.54			0.00	0.000	0.000
		Mz	0.00			0.00	0.000	0.000
	Fu.C.2	My	-0.27			0.00	0.000	0.000
		Mz	0.00			0.00	0.000	0.000
	Fu.C.3	My	-0.82			0.00	0.000	0.000
		Mz	0.00			0.00	0.000	0.000
	Fu.C.4	My	0.03			0.00	0.000	0.000
		Mz	0.00			0.00	0.000	0.000
	Fu.C.5	My	-1.15			0.00	0.000	0.000
		Mz	0.00			0.00	0.000	0.000
	Fu.C.6	My	0.57			0.00	0.000	0.000
		Mz	0.00			0.00	0.000	0.000
	Fu.C.7	My	-2.38			0.00	0.000	0.000
		Mz	0.00			0.00	0.000	0.000
	Fu.C.8	My	-0.31			0.00	0.000	0.000
		Mz	0.00			0.00	0.000	0.000
S16	Fu.C.1	My	0.00			2.08	0.000	0.000
		Mz	0.00			0.00	0.000	0.000
	Fu.C.2	My	0.00			0.37	0.000	0.000
		Mz	0.00			0.00	0.000	0.000
	Fu.C.3	My	0.00			1.10	0.000	0.000
		Mz	0.00			0.00	0.000	0.000
	Fu.C.4	My	0.00			0.38	0.000	0.000
		Mz	0.00			0.00	0.000	0.000
	Fu.C.5	My	0.00			1.14	0.000	0.000
		Mz	0.00			0.00	0.000	0.000
	Fu.C.6	My	0.00			0.28	0.000	0.000
		Mz	0.00			0.00	0.000	0.000
	Fu.C.7	My	0.00			2.17	0.000	0.000
		Mz	0.00			0.00	0.000	0.000
	Fu.C.8	My	0.00			0.42	0.000	0.000
		Mz	0.00			0.00	0.000	0.000
S17	Fu.C.1	My	2.08			0.00	0.000	0.000
		Mz	0.00			0.00	0.000	0.000
	Fu.C.2	My	0.39			0.00	0.000	0.000

Staaf	**B.C.**	**Waarde**	**Mb**	**Mmax**	**xMmax**	**Me**	**x-M0**	**x-M0**
		Mz	0.00			0.00	0.000	0.000
	Fu.C.3	My	1.10			0.00	0.000	0.000

		Mz	0.00			0.00	0.000	0.000
	Fu.C.4	My	0.38			0.00	0.000	0.000
		Mz	0.00			0.00	0.000	0.000
	Fu.C.5	My	1.14			0.00	0.000	0.000
		Mz	0.00			0.00	0.000	0.000
	Fu.C.6	My	0.28			0.00	0.000	0.000
		Mz	0.00			0.00	0.000	0.000
	Fu.C.7	My	2.17			0.00	0.000	0.000
		Mz	0.00			0.00	0.000	0.000
	Fu.C.8	My	0.43			0.00	0.000	0.000
		Mz	0.00			0.00	0.000	0.000
-	**-**	**-**	**kNm**	**kNm**	**m**	**kNm**	**m**	**m**

FU.C. STAAFKRACHTEN (NX, VY, VZ, MX)

Staaf	B.C.	T/D	Nmax	Waarde	Vb	Vmax	Ve	Mxb	Mxe
S1	Fu.C.1	-	0.00	Vz	0.41	-3.00	-3.00	0.00	0.00
				Vy	0.00	0.00	0.00		
	Fu.C.2	-	0.00	Vz	-0.89	-1.50	-1.50	0.00	0.00
				Vy	0.00	0.00	0.00		
	Fu.C.3	-	0.00	Vz	0.22	-1.59	-1.59	0.00	0.00
				Vy	0.00	0.00	0.00		
	Fu.C.4	-	0.00	Vz	1.42	1.42	-0.39	0.00	0.00
				Vy	0.00	0.00	0.00		
	Fu.C.5	-	0.00	Vz	-1.12	-1.81	-1.81	0.00	0.00
				Vy	0.00	0.00	0.00		
	Fu.C.6	-	0.00	Vz	3.42	3.42	0.01	0.00	0.00
				Vy	0.00	0.00	0.00		
	Fu.C.7	-	0.00	Vz	-2.94	-3.55	-3.55	0.00	0.00
				Vy	0.00	0.00	0.00		
	Fu.C.8	-	0.00	Vz	-0.30	-0.99	-0.99	0.00	0.00
				Vy	0.00	0.00	0.00		
S2	Fu.C.1	-	0.00	Vz	-1.41	-5.58	-5.58	0.00	0.00
				Vy	0.00	0.00	0.00		
	Fu.C.2	-	0.00	Vz	-1.28	-2.03	-2.03	0.00	0.00
				Vy	0.00	0.00	0.00		
	Fu.C.3	-	0.00	Vz	-0.75	-2.96	-2.96	0.00	0.00
				Vy	0.00	0.00	0.00		
	Fu.C.4	-	0.00	Vz	-0.48	-2.69	-2.69	0.00	0.00
				Vy	0.00	0.00	0.00		
	Fu.C.5	-	0.00	Vz	-0.55	-1.40	-1.40	0.00	0.00
				Vy	0.00	0.00	0.00		
	Fu.C.6	-	0.00	Vz	-0.74	-4.91	-4.91	0.00	0.00
				Vy	0.00	0.00	0.00		
	Fu.C.7	-	0.00	Vz	-0.92	-1.68	-1.68	0.00	0.00
				Vy	0.00	0.00	0.00		
	Fu.C.8	-	0.00	Vz	-0.70	-1.54	-1.54	0.00	0.00
				Vy	0.00	0.00	0.00		
S3	Fu.C.1	-	0.00	Vz	8.64	8.64	-3.86	0.00	0.00
				Vy	0.00	0.00	0.00		
	Fu.C.2	-	0.00	Vz	4.30	4.30	-2.46	0.00	0.00
				Vy	0.00	0.00	0.00		
	Fu.C.3	-	0.00	Vz	4.59	4.59	-2.05	0.00	0.00
				Vy	0.00	0.00	0.00		
	Fu.C.4	-	0.00	Vz	1.82	1.82	-0.72	0.00	0.00
				Vy	0.00	0.00	0.00		
	Fu.C.5	-	0.00	Vz	4.52	4.52	-2.12	0.00	0.00
				Vy	0.00	0.00	0.00		
	Fu.C.6	-	0.00	Vz	1.73	1.73	-0.53	0.00	0.00
				Vy	0.00	0.00	0.00		

Staaf	B.C.	T/D	Nmax	Waarde	Vb	Vmax	Ve	Mxb	Mxe
S3	Fu.C.7	-	0.00	Vz	8.48	8.48	-4.03	0.00	0.00
				Vy	0.00	0.00	0.00		
	Fu.C.8	-	0.00	Vz	2.85	2.85	-1.49	0.00	0.00
				Vy	0.00	0.00	0.00		

S4	Fu.C.1	-	0.00	Vz	-6.43	-7.94	-7.94	0.00	0.00
				Vy	0.00	0.00	0.00		
	Fu.C.2	-	0.00	Vz	-2.92	-3.19	-3.19	0.00	0.00
				Vy	0.00	0.00	0.00		
	Fu.C.3	-	0.00	Vz	-3.41	-4.22	-4.22	0.00	0.00
				Vy	0.00	0.00	0.00		
	Fu.C.4	-	0.00	Vz	-1.19	-1.50	-1.50	0.00	0.00
				Vy	0.00	0.00	0.00		
	Fu.C.5	-	0.00	Vz	-3.52	-4.33	-4.33	0.00	0.00
				Vy	0.00	0.00	0.00		
	Fu.C.6	-	0.00	Vz	-0.88	-1.16	-1.16	0.00	0.00
				Vy	0.00	0.00	0.00		
	Fu.C.7	-	0.00	Vz	-6.71	-8.22	-8.22	0.00	0.00
				Vy	0.00	0.00	0.00		
	Fu.C.8	-	0.00	Vz	-2.01	-2.32	-2.32	0.00	0.00
				Vy	0.00	0.00	0.00		
S5	Fu.C.1	-	0.00	Vz	-1.30	-5.47	-5.47	0.06	0.06
				Vy	0.00	0.00	0.00		
	Fu.C.2	-	0.00	Vz	-0.17	-0.92	-0.92	-0.01	-0.01
				Vy	0.00	0.00	0.00		
	Fu.C.3	-	0.00	Vz	-0.69	-2.90	-2.90	0.03	0.03
				Vy	0.00	0.00	0.00		
	Fu.C.4	-	0.00	Vz	0.15	-2.07	-2.07	0.00	0.00
				Vy	0.00	0.00	0.00		
	Fu.C.5	-	0.00	Vz	-1.10	-1.94	-1.94	0.05	0.05
				Vy	0.00	0.00	0.00		
	Fu.C.6	-	0.00	Vz	0.79	-3.38	-3.38	-0.03	-0.03
				Vy	0.00	0.00	0.00		
	Fu.C.7	-	0.00	Vz	-2.32	-3.07	-3.07	0.10	0.10
				Vy	0.00	0.00	0.00		
	Fu.C.8	-	0.00	Vz	-0.24	-1.08	-1.08	0.00	0.00
				Vy	0.00	0.00	0.00		
S6	Fu.C.1	-	0.00	Vz	7.38	7.38	-5.13	0.00	0.00
				Vy	0.00	0.00	0.00		
	Fu.C.2	-	0.00	Vz	1.31	1.31	-0.95	-0.02	-0.02
				Vy	0.00	0.00	0.00		
	Fu.C.3	-	0.00	Vz	3.92	3.92	-2.72	0.00	0.00
				Vy	0.00	0.00	0.00		
	Fu.C.4	-	0.00	Vz	1.59	1.59	-0.95	0.00	0.00
				Vy	0.00	0.00	0.00		
	Fu.C.5	-	0.00	Vz	3.83	3.83	-2.81	0.00	0.00
				Vy	0.00	0.00	0.00		
	Fu.C.6	-	0.00	Vz	1.56	1.56	-0.70	0.00	0.00
				Vy	0.00	0.00	0.00		
	Fu.C.7	-	0.00	Vz	7.15	7.15	-5.35	0.00	0.00
				Vy	0.00	0.00	0.00		
	Fu.C.8	-	0.00	Vz	1.49	1.49	-1.05	-0.01	-0.01
				Vy	0.00	0.00	0.00		
S7	Fu.C.1	-	0.00	Vz	-2.20	-6.37	-6.37	-0.06	-0.06
				Vy	0.00	0.00	0.00		
	Fu.C.2	-	0.00	Vz	-0.39	-1.14	-1.14	-0.03	-0.03
				Vy	0.00	0.00	0.00		
	Fu.C.3	-	0.00	Vz	-1.17	-3.38	-3.38	-0.03	-0.03
				Vy	0.00	0.00	0.00		
	Fu.C.4	-	0.00	Vz	-0.02	-2.24	-2.24	0.00	0.00
				Vy	0.00	0.00	0.00		
	Fu.C.5	-	0.00	Vz	-1.59	-2.44	-2.44	-0.05	-0.05
				Vy	0.00	0.00	0.00		
	Fu.C.6	-	0.00	Vz	0.66	-3.51	-3.51	0.03	0.03
Staaf	**B.C.**	**T/D**	**Nmax**	**Waarde**	**Vb**	**Vmax**	**Ve**	**Mxb**	**Mxe**
				Vy	0.00	0.00	0.00		
	Fu.C.7	-	0.00	Vz	-3.26	-4.01	-4.01	-0.10	-0.10
				Vy	0.00	0.00	0.00		
	Fu.C.8	-	0.00	Vz	-0.44	-1.29	-1.29	-0.02	-0.02
				Vy	0.00	0.00	0.00		
S8	Fu.C.1	-	0.00	Vz	8.56	8.56	-3.95	0.00	0.00

				Vy	0.00	0.00	0.00		
	Fu.C.2	-	0.00	Vz	1.59	1.59	-0.67	0.00	0.00
				Vy	0.00	0.00	0.00		
	Fu.C.3	-	0.00	Vz	4.54	4.54	-2.10	0.00	0.00
				Vy	0.00	0.00	0.00		
	Fu.C.4	-	0.00	Vz	1.81	1.81	-0.73	0.00	0.00
				Vy	0.00	0.00	0.00		
	Fu.C.5	-	0.00	Vz	4.47	4.47	-2.17	0.00	0.00
				Vy	0.00	0.00	0.00		
	Fu.C.6	-	0.00	Vz	1.73	1.73	-0.53	0.00	0.00
				Vy	0.00	0.00	0.00		
	Fu.C.7	-	0.00	Vz	8.38	8.38	-4.13	0.00	0.00
				Vy	0.00	0.00	0.00		
	Fu.C.8	-	0.00	Vz	1.76	1.76	-0.78	0.00	0.00
				Vy	0.00	0.00	0.00		
S9	Fu.C.1	-	0.00	Vz	-6.51	-8.03	-8.03	0.00	0.00
				Vy	0.00	0.00	0.00		
	Fu.C.2	-	0.00	Vz	-1.16	-1.43	-1.43	0.00	0.00
				Vy	0.00	0.00	0.00		
	Fu.C.3	-	0.00	Vz	-3.46	-4.26	-4.26	0.00	0.00
				Vy	0.00	0.00	0.00		
	Fu.C.4	-	0.00	Vz	-1.20	-1.51	-1.51	0.00	0.00
				Vy	0.00	0.00	0.00		
	Fu.C.5	-	0.00	Vz	-3.57	-4.38	-4.38	0.00	0.00
				Vy	0.00	0.00	0.00		
	Fu.C.6	-	0.00	Vz	-0.88	-1.15	-1.15	0.00	0.00
				Vy	0.00	0.00	0.00		
	Fu.C.7	-	0.00	Vz	-6.81	-8.32	-8.32	0.00	0.00
				Vy	0.00	0.00	0.00		
	Fu.C.8	-	0.00	Vz	-1.31	-1.62	-1.62	0.00	0.00
				Vy	0.00	0.00	0.00		
S10	Fu.C.1	-	0.00	Vz	0.43	-2.98	-2.98	0.00	0.00
				Vy	0.00	0.00	0.00		
	Fu.C.2	-	0.00	Vz	0.09	-0.53	-0.53	0.00	0.00
				Vy	0.00	0.00	0.00		
	Fu.C.3	-	0.00	Vz	0.23	-1.58	-1.58	0.00	0.00
				Vy	0.00	0.00	0.00		
	Fu.C.4	-	0.00	Vz	1.42	1.42	-0.39	0.00	0.00
				Vy	0.00	0.00	0.00		
	Fu.C.5	-	0.00	Vz	-1.11	-1.80	-1.80	0.00	0.00
				Vy	0.00	0.00	0.00		
	Fu.C.6	-	0.00	Vz	3.42	3.42	0.01	0.00	0.00
				Vy	0.00	0.00	0.00		
	Fu.C.7	-	0.00	Vz	-2.91	-3.53	-3.53	0.00	0.00
				Vy	0.00	0.00	0.00		
	Fu.C.8	-	0.00	Vz	0.09	-0.60	-0.60	0.00	0.00
				Vy	0.00	0.00	0.00		
S11	Fu.C.1	-	0.00	Vz	-1.08	-5.25	-5.25	0.00	0.00
				Vy	0.00	0.00	0.00		
	Fu.C.2	-	0.00	Vz	-0.19	-0.95	-0.95	0.00	0.00
				Vy	0.00	0.00	0.00		
	Fu.C.3	-	0.00	Vz	-0.58	-2.79	-2.79	0.00	0.00
				Vy	0.00	0.00	0.00		
	Fu.C.4	-	0.00	Vz	-0.42	-2.63	-2.63	0.00	0.00
				Vy	0.00	0.00	0.00		
	Fu.C.5	-	0.00	Vz	-0.38	-1.22	-1.22	0.00	0.00
				Vy	0.00	0.00	0.00		
Staaf	**B.C.**	**T/D**	**Nmax**	**Waarde**	**Vb**	**Vmax**	**Ve**	**Mxb**	**Mxe**
S11	Fu.C.6	-	0.00	Vz	-0.69	-4.86	-4.86	0.00	0.00
				Vy	0.00	0.00	0.00		
	Fu.C.7	-	0.00	Vz	-0.59	-1.34	-1.34	0.00	0.00
				Vy	0.00	0.00	0.00		
	Fu.C.8	-	0.00	Vz	-0.22	-1.07	-1.07	0.00	0.00
				Vy	0.00	0.00	0.00		
S12	Fu.C.1	-	0.00	Vz	8.26	8.26	-5.76	0.00	0.00

				Vy	0.00	0.00	0.00		
	Fu.C.2	-	0.00	Vz	1.49	1.49	-1.04	0.00	0.00
				Vy	0.00	0.00	0.00		
	Fu.C.3	-	0.00	Vz	4.39	4.39	-3.06	0.00	0.00
				Vy	0.00	0.00	0.00		
	Fu.C.4	-	0.00	Vz	1.75	1.75	-1.10	0.00	0.00
				Vy	0.00	0.00	0.00		
	Fu.C.5	-	0.00	Vz	4.31	4.31	-3.13	0.00	0.00
				Vy	0.00	0.00	0.00		
	Fu.C.6	-	0.00	Vz	1.68	1.68	-0.86	0.00	0.00
				Vy	0.00	0.00	0.00		
	Fu.C.7	-	0.00	Vz	8.08	8.08	-5.94	0.00	0.00
				Vy	0.00	0.00	0.00		
	Fu.C.8	-	0.00	Vz	1.68	1.68	-1.17	0.00	0.00
				Vy	0.00	0.00	0.00		
S13	Fu.C.1	-	0.00	Vz	-1.60	-1.60	-1.60	0.00	0.00
				Vy	0.00	0.00	0.00		
	Fu.C.2	-	0.00	Vz	-0.22	-0.22	-0.22	-0.01	-0.01
				Vy	0.00	0.00	0.00		
	Fu.C.3	-	0.00	Vz	-0.85	-0.85	-0.85	0.00	0.00
				Vy	0.00	0.00	0.00		
	Fu.C.4	-	0.00	Vz	0.09	0.09	0.09	0.00	0.00
				Vy	0.00	0.00	0.00		
	Fu.C.5	-	0.00	Vz	-1.26	-1.26	-1.26	0.00	0.00
				Vy	0.00	0.00	0.00		
	Fu.C.6	-	0.00	Vz	0.74	0.74	0.74	0.00	0.00
				Vy	0.00	0.00	0.00		
	Fu.C.7	-	0.00	Vz	-2.63	-2.63	-2.63	0.00	0.00
				Vy	0.00	0.00	0.00		
	Fu.C.8	-	0.00	Vz	-0.30	-0.30	-0.30	-0.01	-0.01
				Vy	0.00	0.00	0.00		
S14	Fu.C.1	-	0.00	Vz	-0.30	-0.30	-0.30	0.00	0.00
				Vy	0.00	0.00	0.00		
	Fu.C.2	-	0.00	Vz	-0.05	-0.05	-0.05	-0.01	-0.01
				Vy	0.00	0.00	0.00		
	Fu.C.3	-	0.00	Vz	-0.16	-0.16	-0.16	0.00	0.00
				Vy	0.00	0.00	0.00		
	Fu.C.4	-	0.00	Vz	-0.06	-0.06	-0.06	0.00	0.00
				Vy	0.00	0.00	0.00		
	Fu.C.5	-	0.00	Vz	-0.16	-0.16	-0.16	0.00	0.00
				Vy	0.00	0.00	0.00		
	Fu.C.6	-	0.00	Vz	-0.04	-0.04	-0.04	0.00	0.00
				Vy	0.00	0.00	0.00		
	Fu.C.7	-	0.00	Vz	-0.31	-0.31	-0.31	0.00	0.00
				Vy	0.00	0.00	0.00		
	Fu.C.8	-	0.00	Vz	-0.06	-0.06	-0.06	-0.01	-0.01
				Vy	0.00	0.00	0.00		
S15	Fu.C.1	-	0.00	Vz	1.90	1.90	1.90	0.00	0.00
				Vy	0.00	0.00	0.00		
	Fu.C.2	-	0.00	Vz	0.33	0.33	0.33	-0.01	-0.01
				Vy	0.00	0.00	0.00		
	Fu.C.3	-	0.00	Vz	1.01	1.01	1.01	0.00	0.00
				Vy	0.00	0.00	0.00		
	Fu.C.4	-	0.00	Vz	-0.03	-0.03	-0.03	0.00	0.00
				Vy	0.00	0.00	0.00		
	Fu.C.5	-	0.00	Vz	1.43	1.43	1.43	0.00	0.00
Staaf	**B.C.**	**T/D**	**Nmax**	**Waarde**	**Vb**	**Vmax**	**Ve**	**Mxb**	**Mxe**
				Vy	0.00	0.00	0.00		
	Fu.C.6	-	0.00	Vz	-0.70	-0.70	-0.70	0.00	0.00
				Vy	0.00	0.00	0.00		
	Fu.C.7	-	0.00	Vz	2.94	2.94	2.94	0.00	0.00
				Vy	0.00	0.00	0.00		
	Fu.C.8	-	0.00	Vz	0.38	0.38	0.38	-0.01	-0.01
				Vy	0.00	0.00	0.00		
S16	Fu.C.1	-	0.00	Vz	2.56	2.56	2.56	0.01	0.01
				Vy	0.00	0.00	0.00		

	Fu.C.2	-	0.00	Vz	0.46	0.46	0.46	-0.17	-0.17
				Vy	0.00	0.00	0.00		
	Fu.C.3	-	0.00	Vz	1.36	1.36	1.36	0.01	0.01
				Vy	0.00	0.00	0.00		
	Fu.C.4	-	0.00	Vz	0.47	0.47	0.47	0.00	0.00
				Vy	0.00	0.00	0.00		
	Fu.C.5	-	0.00	Vz	1.41	1.41	1.41	0.01	0.01
				Vy	0.00	0.00	0.00		
	Fu.C.6	-	0.00	Vz	0.35	0.35	0.35	0.00	0.00
				Vy	0.00	0.00	0.00		
	Fu.C.7	-	0.00	Vz	2.68	2.68	2.68	0.01	0.01
				Vy	0.00	0.00	0.00		
	Fu.C.8	-	0.00	Vz	0.52	0.52	0.52	-0.07	-0.07
				Vy	0.00	0.00	0.00		
S17	Fu.C.1	-	0.00	Vz	-2.56	-2.56	-2.56	0.01	0.01
				Vy	0.00	0.00	0.00		
	Fu.C.2	-	0.00	Vz	-0.49	-0.49	-0.49	-0.17	-0.17
				Vy	0.00	0.00	0.00		
	Fu.C.3	-	0.00	Vz	-1.36	-1.36	-1.36	0.01	0.01
				Vy	0.00	0.00	0.00		
	Fu.C.4	-	0.00	Vz	-0.47	-0.47	-0.47	0.00	0.00
				Vy	0.00	0.00	0.00		
	Fu.C.5	-	0.00	Vz	-1.41	-1.41	-1.41	0.01	0.01
				Vy	0.00	0.00	0.00		
	Fu.C.6	-	0.00	Vz	-0.35	-0.35	-0.35	0.00	0.00
				Vy	0.00	0.00	0.00		
	Fu.C.7	-	0.00	Vz	-2.68	-2.68	-2.68	0.01	0.01
				Vy	0.00	0.00	0.00		
	Fu.C.8	-	0.00	Vz	-0.53	-0.53	-0.53	-0.07	-0.07
				Vy	0.00	0.00	0.00		
-	**-**	**-**	**kN**	**-**	**kN**	**kN**	**kN**	**kNm**	**kNm**

AFB. FU.C. OPLEGREACTIES OMHULLENDE Fundamenteel Belastingscombinaties

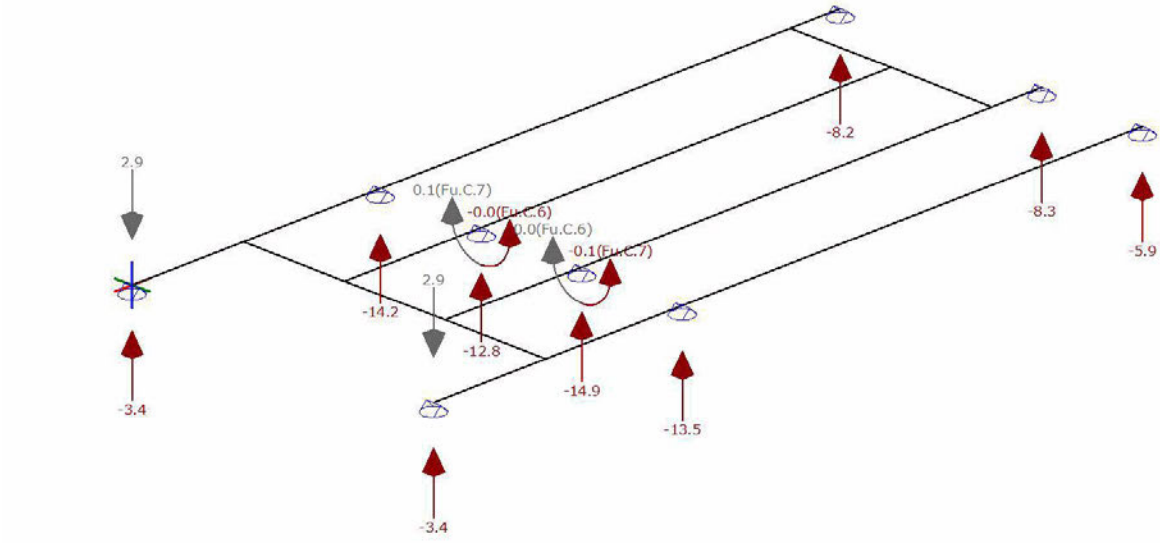

FU.C. OPLEGREACTIES

B.C.	Oplegging	Knoop	X	Y	Z	Mx	My	Mz

Fu.C.1	O1	K1	0.00	0.00	-0.41	0.00	0.00	0.00
Fu.C.1	O2	K3	0.00	0.00	-14.22	0.00	0.00	0.00
Fu.C.1	O3	K5	0.00	0.00	-7.94	0.00	0.00	0.00
Fu.C.1	O4	K7	0.00	0.00	-12.85	0.06	0.00	0.00
Fu.C.1	O5	K10	0.00	0.00	-14.92	-0.06	0.00	0.00
Fu.C.1	O6	K12	0.00	0.00	-8.03	0.00	0.00	0.00
Fu.C.1	O7	K13	0.00	0.00	-0.43	0.00	0.00	0.00
Fu.C.1	O8	K15	0.00	0.00	-13.52	0.00	0.00	0.00
Fu.C.1	O9	K16	0.00	0.00	-5.76	0.00	0.00	0.00
	Som Reacties		**0.00**	**0.00**	**-78.07**			
	Som Lasten		**0.00**	**0.00**	**78.07**			
Fu.C.2	O1	K1	0.00	0.00	0.89	0.00	0.00	0.00
Fu.C.2	O2	K3	0.00	0.00	-6.34	0.00	0.00	0.00
Fu.C.2	O3	K5	0.00	0.00	-3.19	0.00	0.00	0.00
Fu.C.2	O4	K7	0.00	0.00	-2.23	0.01	0.00	0.00
Fu.C.2	O5	K10	0.00	0.00	-2.73	-0.03	0.00	0.00
Fu.C.2	O6	K12	0.00	0.00	-1.43	0.00	0.00	0.00
Fu.C.2	O7	K13	0.00	0.00	-0.09	0.00	0.00	0.00
Fu.C.2	O8	K15	0.00	0.00	-2.44	0.00	0.00	0.00
Fu.C.2	O9	K16	0.00	0.00	-1.04	0.00	0.00	0.00
	Som Reacties		**0.00**	**0.00**	**-18.61**			
	Som Lasten		**0.00**	**0.00**	**18.61**			
Fu.C.3	O1	K1	0.00	0.00	-0.22	0.00	0.00	0.00
Fu.C.3	O2	K3	0.00	0.00	-7.55	0.00	0.00	0.00
Fu.C.3	O3	K5	0.00	0.00	-4.22	0.00	0.00	0.00
Fu.C.3	O4	K7	0.00	0.00	-6.82	0.03	0.00	0.00
Fu.C.3	O5	K10	0.00	0.00	-7.92	-0.03	0.00	0.00
Fu.C.3	O6	K12	0.00	0.00	-4.26	0.00	0.00	0.00
Fu.C.3	O7	K13	0.00	0.00	-0.23	0.00	0.00	0.00
Fu.C.3	O8	K15	0.00	0.00	-7.17	0.00	0.00	0.00

B.C.	**Oplegging**	**Knoop**	**X**	**Y**	**Z**	**Mx**	**My**	**Mz**
Fu.C.3	O9	K16	0.00	0.00	-3.06	0.00	0.00	0.00
	Som Reacties		**0.00**	**0.00**	**-41.44**			
	Som Lasten		**0.00**	**0.00**	**41.44**			
Fu.C.4	O1	K1	0.00	0.00	-1.42	0.00	0.00	0.00
Fu.C.4	O2	K3	0.00	0.00	-4.51	0.00	0.00	0.00
Fu.C.4	O3	K5	0.00	0.00	-1.50	0.00	0.00	0.00
Fu.C.4	O4	K7	0.00	0.00	-3.66	0.00	0.00	0.00
Fu.C.4	O5	K10	0.00	0.00	-4.05	0.00	0.00	0.00
Fu.C.4	O6	K12	0.00	0.00	-1.51	0.00	0.00	0.00
Fu.C.4	O7	K13	0.00	0.00	-1.42	0.00	0.00	0.00
Fu.C.4	O8	K15	0.00	0.00	-4.38	0.00	0.00	0.00
Fu.C.4	O9	K16	0.00	0.00	-1.10	0.00	0.00	0.00
	Som Reacties		**0.00**	**0.00**	**-23.55**			
	Som Lasten		**0.00**	**0.00**	**23.55**			
Fu.C.5	O1	K1	0.00	0.00	1.12	0.00	0.00	0.00
Fu.C.5	O2	K3	0.00	0.00	-5.92	0.00	0.00	0.00
Fu.C.5	O3	K5	0.00	0.00	-4.33	0.00	0.00	0.00
Fu.C.5	O4	K7	0.00	0.00	-5.77	0.05	0.00	0.00
Fu.C.5	O5	K10	0.00	0.00	-6.91	-0.05	0.00	0.00
Fu.C.5	O6	K12	0.00	0.00	-4.38	0.00	0.00	0.00
Fu.C.5	O7	K13	0.00	0.00	1.11	0.00	0.00	0.00
Fu.C.5	O8	K15	0.00	0.00	-5.54	0.00	0.00	0.00
Fu.C.5	O9	K16	0.00	0.00	-3.13	0.00	0.00	0.00
	Som Reacties		**0.00**	**0.00**	**-33.74**			
	Som Lasten		**0.00**	**0.00**	**33.74**			
Fu.C.6	O1	K1	0.00	0.00	-3.42	0.00	0.00	0.00
Fu.C.6	O2	K3	0.00	0.00	-6.63	0.00	0.00	0.00
Fu.C.6	O3	K5	0.00	0.00	-1.16	0.00	0.00	0.00
Fu.C.6	O4	K7	0.00	0.00	-4.94	-0.03	0.00	0.00
Fu.C.6	O5	K10	0.00	0.00	-5.24	0.03	0.00	0.00
Fu.C.6	O6	K12	0.00	0.00	-1.15	0.00	0.00	0.00
Fu.C.6	O7	K13	0.00	0.00	-3.42	0.00	0.00	0.00

Fu.C.6	O8	K15	0.00	0.00	-6.54	0.00	0.00	0.00
Fu.C.6	O9	K16	0.00	0.00	-0.86	0.00	0.00	0.00
	Som Reacties		**0.00**	**0.00**	**-33.36**			
	Som Lasten		**0.00**	**0.00**	**33.36**			
Fu.C.7	O1	K1	0.00	0.00	2.94	0.00	0.00	0.00
Fu.C.7	O2	K3	0.00	0.00	-10.15	0.00	0.00	0.00
Fu.C.7	O3	K5	0.00	0.00	-8.22	0.00	0.00	0.00
Fu.C.7	O4	K7	0.00	0.00	-10.22	0.10	0.00	0.00
Fu.C.7	O5	K10	0.00	0.00	-12.39	-0.10	0.00	0.00
Fu.C.7	O6	K12	0.00	0.00	-8.32	0.00	0.00	0.00
Fu.C.7	O7	K13	0.00	0.00	2.91	0.00	0.00	0.00
Fu.C.7	O8	K15	0.00	0.00	-9.42	0.00	0.00	0.00
Fu.C.7	O9	K16	0.00	0.00	-5.94	0.00	0.00	0.00
	Som Reacties		**0.00**	**0.00**	**-58.82**			
	Som Lasten		**0.00**	**0.00**	**58.82**			
Fu.C.8	O1	K1	0.00	0.00	0.30	0.00	0.00	0.00
Fu.C.8	O2	K3	0.00	0.00	-4.39	0.00	0.00	0.00
Fu.C.8	O3	K5	0.00	0.00	-2.32	0.00	0.00	0.00
Fu.C.8	O4	K7	0.00	0.00	-2.57	0.01	0.00	0.00
Fu.C.8	O5	K10	0.00	0.00	-3.04	-0.02	0.00	0.00
Fu.C.8	O6	K12	0.00	0.00	-1.62	0.00	0.00	0.00
Fu.C.8	O7	K13	0.00	0.00	-0.09	0.00	0.00	0.00
Fu.C.8	O8	K15	0.00	0.00	-2.74	0.00	0.00	0.00
Fu.C.8	O9	K16	0.00	0.00	-1.17	0.00	0.00	0.00
	Som Reacties		**0.00**	**0.00**	**-17.65**			
	Som Lasten		**0.00**	**0.00**	**17.65**			
-	**-**	**-**	**kN**	**kN**	**kN**	**kNm**	**kNm**	**kNm**

B.G. OPLEGREACTIES

B.G.	Oplegging	Knoop	X	Y	Z	Mx	My	Mz
B.G.1	O1	K1	0.00	0.00	-0.06	0.00	0.00	0.00
B.G.1	O2	K3	0.00	0.00	-2.14	0.00	0.00	0.00
B.G.1	O3	K5	0.00	0.00	-1.19	0.00	0.00	0.00
B.G.1	O4	K7	0.00	0.00	-1.93	0.01	0.00	0.00
B.G.1	O5	K10	0.00	0.00	-2.24	-0.01	0.00	0.00
B.G.1	O6	K12	0.00	0.00	-1.21	0.00	0.00	0.00
B.G.1	O7	K13	0.00	0.00	-0.06	0.00	0.00	0.00
B.G.1	O8	K15	0.00	0.00	-2.03	0.00	0.00	0.00
B.G.1	O9	K16	0.00	0.00	-0.87	0.00	0.00	0.00
	Som Reacties		**0.00**	**0.00**	**-11.74**			
	Som Lasten		**0.00**	**0.00**	**11.74**			
B.G.2	O1	K1	0.00	0.00	-2.23	0.00	0.00	0.00
B.G.2	O2	K3	0.00	0.00	-2.71	0.00	0.00	0.00
B.G.2	O3	K5	0.00	0.00	0.19	0.00	0.00	0.00
B.G.2	O4	K7	0.00	0.00	-1.75	-0.02	0.00	0.00
B.G.2	O5	K10	0.00	0.00	-1.69	0.02	0.00	0.00
B.G.2	O6	K12	0.00	0.00	0.20	0.00	0.00	0.00
B.G.2	O7	K13	0.00	0.00	-2.23	0.00	0.00	0.00
B.G.2	O8	K15	0.00	0.00	-2.73	0.00	0.00	0.00
B.G.2	O9	K16	0.00	0.00	0.12	0.00	0.00	0.00
	Som Reacties		**0.00**	**0.00**	**-12.83**			
	Som Lasten		**0.00**	**0.00**	**12.83**			
B.G.3	O1	K1	0.00	0.00	2.01	0.00	0.00	0.00
B.G.3	O2	K3	0.00	0.00	-5.06	0.00	0.00	0.00
B.G.3	O3	K5	0.00	0.00	-4.52	0.00	0.00	0.00
B.G.3	O4	K7	0.00	0.00	-5.27	0.06	0.00	0.00
B.G.3	O5	K10	0.00	0.00	-6.46	-0.06	0.00	0.00
B.G.3	O6	K12	0.00	0.00	-4.58	0.00	0.00	0.00
B.G.3	O7	K13	0.00	0.00	1.99	0.00	0.00	0.00
B.G.3	O8	K15	0.00	0.00	-4.65	0.00	0.00	0.00
B.G.3	O9	K16	0.00	0.00	-3.27	0.00	0.00	0.00
	Som Reacties		**0.00**	**0.00**	**-29.81**			
	Som Lasten		**0.00**	**0.00**	**29.81**			
B.G.4	O1	K1	0.00	0.00	0.64	0.00	0.00	0.00

B.G.4	O2	K3	0.00	0.00	-2.51	0.00	0.00	0.00
B.G.4	O3	K5	0.00	0.00	-1.17	0.00	0.00	0.00
B.G.4	O4	K7	0.00	0.00	0.06	0.00	0.00	0.00
B.G.4	O5	K10	0.00	0.00	-0.02	-0.01	0.00	0.00
B.G.4	O6	K12	0.00	0.00	0.01	0.00	0.00	0.00
B.G.4	O7	K13	0.00	0.00	-0.01	0.00	0.00	0.00
B.G.4	O8	K15	0.00	0.00	0.00	0.00	0.00	0.00
B.G.4	O9	K16	0.00	0.00	0.00	0.00	0.00	0.00
	Som Reacties		**0.00**	**0.00**	**-3.00**			
	Som Lasten		**0.00**	**0.00**	**3.00**			
-	**-**	**-**	**kN**	**kN**	**kN**	**kNm**	**kNm**	**kNm**

AFB. KA.C. VERPLAATSINGEN OMHULLENDE Karakteristiek Belastingscombinaties

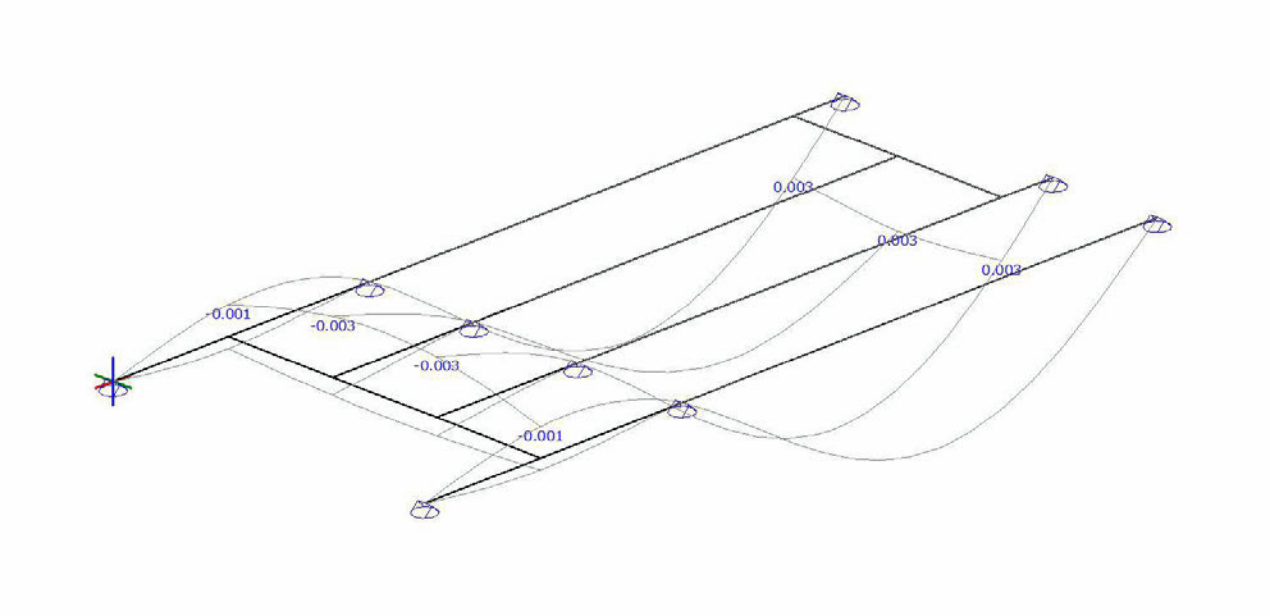

KA.C. KNOOPVERPLAATSINGEN

Knoop	B.C.	X	Y	Z	Xr	Yr	Zr
K1	Ka.C.(w1)	0.0000	0.0000	0.0000	0.000e-03	0.191e-03	0.000e-03
	Ka.C.1	0.0000	0.0000	0.0000	0.000e-03	-0.258e-03	0.000e-03
	Ka.C.2	0.0000	0.0000	0.0000	0.000e-03	0.918e-03	0.000e-03
	Ka.C.3	0.0000	0.0000	0.0000	0.000e-03	0.469e-03	0.000e-03
	Ka.C.4	0.0000	0.0000	0.0000	0.000e-03	-0.932e-03	0.000e-03
	Ka.C.5	0.0000	0.0000	0.0000	0.000e-03	2.008e-03	0.000e-03
	Ka.C.6	0.0000	0.0000	0.0000	0.000e-03	0.885e-03	0.000e-03
K2	Ka.C.(w1)	0.0000	0.0000	-0.0002	0.000e-03	0.122e-03	0.000e-03
	Ka.C.1	0.0000	0.0000	0.0001	0.000e-03	0.079e-03	0.000e-03
	Ka.C.2	0.0000	0.0000	-0.0007	0.000e-03	0.341e-03	0.000e-03
	Ka.C.3	0.0000	0.0000	-0.0004	0.000e-03	0.299e-03	0.000e-03
	Ka.C.4	0.0000	0.0000	0.0005	0.000e-03	0.015e-03	0.000e-03
	Ka.C.5	0.0000	0.0000	-0.0014	0.000e-03	0.670e-03	0.000e-03
	Ka.C.6	0.0000	0.0000	-0.0007	0.000e-03	0.564e-03	0.000e-03
K3	Ka.C.(w1)	0.0000	0.0000	0.0000	0.000e-03	-0.577e-03	0.000e-03
	Ka.C.1	0.0000	0.0000	0.0000	0.000e-03	-0.226e-03	0.000e-03
	Ka.C.2	0.0000	0.0000	0.0000	0.000e-03	-1.765e-03	0.000e-03
	Ka.C.3	0.0000	0.0000	0.0000	0.000e-03	-1.414e-03	0.000e-03
	Ka.C.4	0.0000	0.0000	0.0000	0.000e-03	0.300e-03	0.000e-03
	Ka.C.5	0.0000	0.0000	0.0000	0.000e-03	-3.547e-03	0.000e-03

	Ka.C.6	0.0000	0.0000	0.0000	0.000e-03	-2.670e-03	0.000e-03
K4	Ka.C.(w1)	0.0000	0.0000	0.0005	0.000e-03	1.266e-03	0.000e-03
	Ka.C.1	0.0000	0.0000	0.0005	0.000e-03	1.086e-03	0.000e-03
	Ka.C.2	0.0000	0.0000	0.0014	0.000e-03	3.286e-03	0.000e-03
	Ka.C.3	0.0000	0.0000	0.0013	0.000e-03	3.105e-03	0.000e-03
	Ka.C.4	0.0000	0.0000	0.0004	0.000e-03	0.815e-03	0.000e-03
	Ka.C.5	0.0000	0.0000	0.0027	0.000e-03	6.316e-03	0.000e-03
	Ka.C.6	0.0000	0.0000	0.0025	0.000e-03	5.864e-03	0.000e-03
K5	Ka.C.(w1)	0.0000	0.0000	0.0000	0.000e-03	1.406e-03	0.000e-03
	Ka.C.1	0.0000	0.0000	0.0000	0.000e-03	1.216e-03	0.000e-03
Knoop	**B.C.**	**X**	**Y**	**Z**	**Xr**	**Yr**	**Zr**
K5	Ka.C.2	0.0000	0.0000	0.0000	0.000e-03	3.638e-03	0.000e-03
	Ka.C.3	0.0000	0.0000	0.0000	0.000e-03	3.448e-03	0.000e-03
	Ka.C.4	0.0000	0.0000	0.0000	0.000e-03	0.931e-03	0.000e-03
	Ka.C.5	0.0000	0.0000	0.0000	0.000e-03	6.986e-03	0.000e-03
	Ka.C.6	0.0000	0.0000	0.0000	0.000e-03	6.511e-03	0.000e-03
K6	Ka.C.(w1)	0.0000	0.0000	-0.0003	0.129e-03	0.119e-03	0.000e-03
	Ka.C.1	0.0000	0.0000	0.0001	-0.007e-03	0.076e-03	0.000e-03
	Ka.C.2	0.0000	0.0000	-0.0013	0.451e-03	0.334e-03	0.000e-03
	Ka.C.3	0.0000	0.0000	-0.0008	0.316e-03	0.291e-03	0.000e-03
	Ka.C.4	0.0000	0.0000	0.0008	-0.210e-03	0.013e-03	0.000e-03
	Ka.C.5	0.0000	0.0000	-0.0027	0.935e-03	0.656e-03	0.000e-03
	Ka.C.6	0.0000	0.0000	-0.0015	0.596e-03	0.550e-03	0.000e-03
K7	Ka.C.(w1)	0.0000	0.0000	0.0000	0.000e-03	-0.571e-03	0.000e-03
	Ka.C.1	0.0000	0.0000	0.0000	0.000e-03	-0.199e-03	0.000e-03
	Ka.C.2	0.0000	0.0000	0.0000	0.000e-03	-1.771e-03	0.000e-03
	Ka.C.3	0.0000	0.0000	0.0000	0.000e-03	-1.400e-03	0.000e-03
	Ka.C.4	0.0000	0.0000	0.0000	0.000e-03	0.358e-03	0.000e-03
	Ka.C.5	0.0000	0.0000	0.0000	0.000e-03	-3.573e-03	0.000e-03
	Ka.C.6	0.0000	0.0000	0.0000	0.000e-03	-2.644e-03	0.000e-03
K8	Ka.C.(w1)	0.0000	0.0000	0.0007	-0.009e-03	1.284e-03	0.000e-03
	Ka.C.1	0.0000	0.0000	0.0006	-0.006e-03	1.098e-03	0.000e-03
	Ka.C.2	0.0000	0.0000	0.0017	-0.026e-03	3.336e-03	0.000e-03
	Ka.C.3	0.0000	0.0000	0.0016	-0.023e-03	3.150e-03	0.000e-03
	Ka.C.4	0.0000	0.0000	0.0004	-0.002e-03	0.818e-03	0.000e-03
	Ka.C.5	0.0000	0.0000	0.0033	-0.050e-03	6.415e-03	0.000e-03
	Ka.C.6	0.0000	0.0000	0.0030	-0.043e-03	5.948e-03	0.000e-03
K9	Ka.C.(w1)	0.0000	0.0000	-0.0003	-0.129e-03	0.116e-03	0.000e-03
	Ka.C.1	0.0000	0.0000	0.0001	0.007e-03	0.074e-03	0.000e-03
	Ka.C.2	0.0000	0.0000	-0.0013	-0.451e-03	0.326e-03	0.000e-03
	Ka.C.3	0.0000	0.0000	-0.0008	-0.315e-03	0.284e-03	0.000e-03
	Ka.C.4	0.0000	0.0000	0.0008	0.211e-03	0.010e-03	0.000e-03
	Ka.C.5	0.0000	0.0000	-0.0027	-0.935e-03	0.642e-03	0.000e-03
	Ka.C.6	0.0000	0.0000	-0.0015	-0.596e-03	0.536e-03	0.000e-03
K10	Ka.C.(w1)	0.0000	0.0000	0.0000	0.000e-03	-0.659e-03	0.000e-03
	Ka.C.1	0.0000	0.0000	0.0000	0.000e-03	-0.281e-03	0.000e-03
	Ka.C.2	0.0000	0.0000	0.0000	0.000e-03	-1.994e-03	0.000e-03
	Ka.C.3	0.0000	0.0000	0.0000	0.000e-03	-1.616e-03	0.000e-03
	Ka.C.4	0.0000	0.0000	0.0000	0.000e-03	0.286e-03	0.000e-03
	Ka.C.5	0.0000	0.0000	0.0000	0.000e-03	-3.996e-03	0.000e-03
	Ka.C.6	0.0000	0.0000	0.0000	0.000e-03	-3.052e-03	0.000e-03
K11	Ka.C.(w1)	0.0000	0.0000	0.0006	0.000e-03	1.302e-03	0.000e-03
	Ka.C.1	0.0000	0.0000	0.0005	0.000e-03	1.110e-03	0.000e-03
	Ka.C.2	0.0000	0.0000	0.0014	0.000e-03	3.387e-03	0.000e-03
	Ka.C.3	0.0000	0.0000	0.0014	0.000e-03	3.194e-03	0.000e-03
	Ka.C.4	0.0000	0.0000	0.0004	0.000e-03	0.821e-03	0.000e-03
	Ka.C.5	0.0000	0.0000	0.0028	0.000e-03	6.514e-03	0.000e-03

	Ka.C.6	0.0000	0.0000	0.0026	0.000e-03	6.032e-03	0.000e-03
K12	Ka.C.(w1)	0.0000	0.0000	0.0000	0.000e-03	1.444e-03	0.000e-03
	Ka.C.1	0.0000	0.0000	0.0000	0.000e-03	1.241e-03	0.000e-03
	Ka.C.2	0.0000	0.0000	0.0000	0.000e-03	3.743e-03	0.000e-03
	Ka.C.3	0.0000	0.0000	0.0000	0.000e-03	3.541e-03	0.000e-03
	Ka.C.4	0.0000	0.0000	0.0000	0.000e-03	0.938e-03	0.000e-03
	Ka.C.5	0.0000	0.0000	0.0000	0.000e-03	7.193e-03	0.000e-03
	Ka.C.6	0.0000	0.0000	0.0000	0.000e-03	6.686e-03	0.000e-03
K13	Ka.C.(w1)	0.0000	0.0000	0.0000	0.000e-03	0.180e-03	0.000e-03

Knoop	**B.C.**	**X**	**Y**	**Z**	**Xr**	**Yr**	**Zr**
K13	Ka.C.1	0.0000	0.0000	0.0000	0.000e-03	-0.268e-03	0.000e-03
	Ka.C.2	0.0000	0.0000	0.0000	0.000e-03	0.890e-03	0.000e-03
	Ka.C.3	0.0000	0.0000	0.0000	0.000e-03	0.442e-03	0.000e-03
	Ka.C.4	0.0000	0.0000	0.0000	0.000e-03	-0.941e-03	0.000e-03
	Ka.C.5	0.0000	0.0000	0.0000	0.000e-03	1.955e-03	0.000e-03
	Ka.C.6	0.0000	0.0000	0.0000	0.000e-03	0.834e-03	0.000e-03
K14	Ka.C.(w1)	0.0000	0.0000	-0.0001	0.000e-03	0.113e-03	0.000e-03
	Ka.C.1	0.0000	0.0000	0.0001	0.000e-03	0.071e-03	0.000e-03
	Ka.C.2	0.0000	0.0000	-0.0006	0.000e-03	0.319e-03	0.000e-03
	Ka.C.3	0.0000	0.0000	-0.0004	0.000e-03	0.277e-03	0.000e-03
	Ka.C.4	0.0000	0.0000	0.0005	0.000e-03	0.008e-03	0.000e-03
	Ka.C.5	0.0000	0.0000	-0.0014	0.000e-03	0.627e-03	0.000e-03
	Ka.C.6	0.0000	0.0000	-0.0007	0.000e-03	0.522e-03	0.000e-03
K15	Ka.C.(w1)	0.0000	0.0000	0.0000	0.000e-03	-0.536e-03	0.000e-03
	Ka.C.1	0.0000	0.0000	0.0000	0.000e-03	-0.188e-03	0.000e-03
	Ka.C.2	0.0000	0.0000	0.0000	0.000e-03	-1.661e-03	0.000e-03
	Ka.C.3	0.0000	0.0000	0.0000	0.000e-03	-1.313e-03	0.000e-03
	Ka.C.4	0.0000	0.0000	0.0000	0.000e-03	0.333e-03	0.000e-03
	Ka.C.5	0.0000	0.0000	0.0000	0.000e-03	-3.348e-03	0.000e-03
	Ka.C.6	0.0000	0.0000	0.0000	0.000e-03	-2.480e-03	0.000e-03
K16	Ka.C.(w1)	0.0000	0.0000	0.0000	0.000e-03	1.207e-03	0.000e-03
	Ka.C.1	0.0000	0.0000	0.0000	0.000e-03	1.033e-03	0.000e-03
	Ka.C.2	0.0000	0.0000	0.0000	0.000e-03	3.133e-03	0.000e-03
	Ka.C.3	0.0000	0.0000	0.0000	0.000e-03	2.959e-03	0.000e-03
	Ka.C.4	0.0000	0.0000	0.0000	0.000e-03	0.773e-03	0.000e-03
	Ka.C.5	0.0000	0.0000	0.0000	0.000e-03	6.022e-03	0.000e-03
	Ka.C.6	0.0000	0.0000	0.0000	0.000e-03	5.588e-03	0.000e-03
-	**-**	**m**	**m**	**m**	**rad**	**rad**	**rad**

KA.C. DOORBUIGINGEN

Staaf	**B.C.**	**Knoop Begin**			**Staaf**							**Knoop Eind**
					Z'afst	**Z'**	**Z' glb dist**	**Z' glb**	**Y'afst**	**Y'**	**Y' glb dist**	**Y' glb**
S1	Ka.C.(w1)	0,000	0,000	0,000	0.593	0.0000	0.900	-0.0002	0.000	0.0000	0.000	0.0000
0,000	0,000	0,000										
	Ka.C.1	0,000	0,000	0,000	0.487	0.0000	0.737	0.0001	0.000	0.0000	0.000	0.0000
0,000	0,000	0,000										
	Ka.C.2	0,000	0,000	0,000	0.528	-0.0001	0.900	-0.0007	0.000	0.0000	0.000	0.0000
0,000	0,000	-0,001										
	Ka.C.3	0,000	0,000	0,000	0.593	0.0000	0.900	-0.0004	0.000	0.0000	0.000	0.0000
0,000	0,000	0,000										
	Ka.C.4	0,000	0,000	0,000	0.497	**0.0001**	0.890	0.0005	0.000	0.0000	0.000	0.0000
0,000	0,000	0,001										
	Ka.C.5	0,000	0,000	0,000	0.523	**-0.0002**	0.900	-0.0014	0.000	0.0000	0.000	0.0000
0,000	0,000	-0,001										
	Ka.C.6	0,000	0,000	0,000	0.593	0.0000	0.900	-0.0007	0.000	0.0000	0.000	0.0000
0,000	0,000	-0,001										
S10	Ka.C.(w1)	0,000	0,000	0,000	0.595	0.0000	0.900	-0.0001	0.000	0.0000	0.000	0.0000
0,000	0,000	0,000										

	Ka.C.1	0,000	0,000	0,000	0.487	0.0000	0.754	0.0001	0.000	0.0000	0.000	0.0000
0,000	0,000	0,000										
	Ka.C.2	0,000	0,000	0,000	0.528	-0.0001	0.900	-0.0006	0.000	0.0000	0.000	0.0000
0,000	0,000	-0,001										
	Ka.C.3	0,000	0,000	0,000	0.595	0.0000	0.900	-0.0004	0.000	0.0000	0.000	0.0000
0,000	0,000	0,000										
	Ka.C.4	0,000	0,000	0,000	0.497	**0.0001**	0.895	0.0005	0.000	0.0000	0.000	0.0000
0,000	0,000	0,001										
	Ka.C.5	0,000	0,000	0,000	0.523	**-0.0002**	0.900	-0.0014	0.000	0.0000	0.000	0.0000
0,000	0,000	-0,001										
	Ka.C.6	0,000	0,000	0,000	0.595	0.0000	0.900	-0.0007	0.000	0.0000	0.000	0.0000
0,000	0,000	-0,001										
S11	Ka.C.(w1)	0,000	0,000	0,000	0.616	-0.0001	0.341	-0.0002	0.000	0.0000	0.000	0.0000
0,000	0,000	0,000										
	Ka.C.1	0,000	0,000	0,000	0.791	0.0000	0.000	0.0001	0.000	0.0000	0.000	0.0000
0,000	0,000	0,000										
	Ka.C.2	0,000	0,000	-0,001	0.576	-0.0003	0.221	-0.0007	0.000	0.0000	0.000	0.0000
0,000	0,000	0,000										
	Ka.C.3	0,000	0,000	0,000	0.616	-0.0002	0.341	-0.0004	0.000	0.0000	0.000	0.0000
0,000	0,000	0,000										
	Ka.C.4	0,000	0,000	0,001	0.353	**0.0001**	0.000	0.0005	0.000	0.0000	0.000	0.0000
0,000	0,000	0,000										
	Ka.C.5	0,000	0,000	-0,001	0.566	**-0.0005**	0.200	-0.0014	0.000	0.0000	0.000	0.0000
0,000	0,000	0,000										
	Ka.C.6	0,000	0,000	-0,001	0.616	-0.0004	0.341	-0.0008	0.000	0.0000	0.000	0.0000
0,000	0,000	0,000										
S12	Ka.C.(w1)	0,000	0,000	0,000	2.018	0.0013	2.018	0.0013	0.000	0.0000	0.000	0.0000
0,000	0,000	0,000										
	Ka.C.1	0,000	0,000	0,000	2.092	0.0010	2.092	0.0010	0.000	0.0000	0.000	0.0000
0,000	0,000	0,000										
	Ka.C.2	0,000	0,000	0,000	1.993	0.0033	1.993	0.0033	0.000	0.0000	0.000	0.0000
0,000	0,000	0,000										
	Ka.C.3	0,000	0,000	0,000	2.018	0.0031	2.018	0.0031	0.000	0.0000	0.000	0.0000
0,000	0,000	0,000										

Staaf	**B.C.**	**Knoop Begin**			**Staaf**						**Knoop Eind**	
					Z'afst	**Z'**	**Z' glb dist**	**Z' glb**	**Y'afst**	**Y'**	**Y' glb dist**	**Y' glb**
S12	Ka.C.4	0,000	0,000	0,000	2.245	0.0007	2.245	0.0007	0.000	0.0000	0.000	0.0000
0,000	0,000	0,000										
	Ka.C.5	0,000	0,000	0,000	1.985	**0.0064**	1.985	0.0064	0.000	0.0000	0.000	0.0000
0,000	0,000	0,000										
	Ka.C.6	0,000	0,000	0,000	2.018	0.0058	2.018	0.0058	0.000	0.0000	0.000	0.0000
0,000	0,000	0,000										
S13	Ka.C.(w1)	0,000	0,000	0,000	0.468	0.0000	0.810	-0.0003	0.000	0.0000	0.000	0.0000
0,000	0,000	0,000										
	Ka.C.1	0,000	0,000	0,000	0.468	0.0000	0.810	0.0001	0.000	0.0000	0.000	0.0000
0,000	0,000	0,000										
	Ka.C.2	0,000	0,000	-0,001	0.468	0.0000	0.810	-0.0013	0.000	0.0000	0.000	0.0000
0,000	0,000	-0,001										
	Ka.C.3	0,000	0,000	0,000	0.468	0.0000	0.810	-0.0008	0.000	0.0000	0.000	0.0000
0,000	0,000	-0,001										
	Ka.C.4	0,000	0,000	0,001	0.468	**0.0000**	0.810	0.0008	0.000	0.0000	0.000	0.0000
0,000	0,000	0,001										
	Ka.C.5	0,000	0,000	-0,001	0.468	**-0.0001**	0.810	-0.0027	0.000	0.0000	0.000	0.0000
0,000	0,000	-0,003										
	Ka.C.6	0,000	0,000	-0,001	0.468	-0.0001	0.810	-0.0015	0.000	0.0000	0.000	0.0000
0,000	0,000	-0,002										
S14	Ka.C.(w1)	0,000	0,000	0,000	0.411	0.0000	0.423	-0.0004	0.000	0.0000	0.000	0.0000
0,000	0,000	0,000										
	Ka.C.1	0,000	0,000	0,000	0.317	0.0000	0.184	0.0001	0.000	0.0000	0.000	0.0000
0,000	0,000	0,000										
	Ka.C.2	0,000	0,000	-0,001	0.409	-0.0001	0.418	-0.0014	0.000	0.0000	0.000	0.0000

0,000	0,000	-0,001											
	Ka.C.3	0,000	0,000	-0,001	0.411	-0.0001	0.423	-0.0009	0.000	0.0000	0.000	0.0000
0,000	0,000	-0,001											
	Ka.C.4	0,000	0,000	0,001	0.402	**0.0000**	0.395	0.0009	0.000	0.0000	0.000	0.0000
0,000	0,000	0,001											
	Ka.C.5	0,000	0,000	-0,003	0.409	**-0.0002**	0.417	-0.0029	0.000	0.0000	0.000	0.0000
0,000	0,000	-0,003											
	Ka.C.6	0,000	0,000	-0,002	0.411	-0.0001	0.423	-0.0017	0.000	0.0000	0.000	0.0000
0,000	0,000	-0,002											
S15	Ka.C.(w1)	0,000	0,000	0,000	0.342	0.0000	0.000	-0.0003	0.000	0.0000	0.000	0.0000
0,000	0,000	0,000											
	Ka.C.1	0,000	0,000	0,000	0.000	0.0000	0.000	0.0001	0.000	0.0000	0.000	0.0000
0,000	0,000	0,000											
	Ka.C.2	0,000	0,000	-0,001	0.342	-0.0001	0.000	-0.0013	0.000	0.0000	0.000	0.0000
0,000	0,000	-0,001											
	Ka.C.3	0,000	0,000	-0,001	0.342	0.0000	0.000	-0.0008	0.000	0.0000	0.000	0.0000
0,000	0,000	0,000											
	Ka.C.4	0,000	0,000	0,001	0.342	**0.0000**	0.000	0.0008	0.000	0.0000	0.000	0.0000
0,000	0,000	0,001											
	Ka.C.5	0,000	0,000	-0,003	0.342	**-0.0001**	0.000	-0.0027	0.000	0.0000	0.000	0.0000
0,000	0,000	-0,001											
	Ka.C.6	0,000	0,000	-0,002	0.342	-0.0001	0.000	-0.0015	0.000	0.0000	0.000	0.0000
0,000	0,000	-0,001											
S16	Ka.C.(w1)	0,000	0,000	0,001	0.468	0.0000	0.810	0.0007	0.000	0.0000	0.000	0.0000
0,000	0,000	0,001											
	Ka.C.1	0,000	0,000	0,000	0.468	0.0000	0.810	0.0006	0.000	0.0000	0.000	0.0000
0,000	0,000	0,001											
	Ka.C.2	0,000	0,000	0,001	0.468	0.0001	0.810	0.0017	0.000	0.0000	0.000	0.0000
0,000	0,000	0,002											
	Ka.C.3	0,000	0,000	0,001	0.468	0.0001	0.810	0.0016	0.000	0.0000	0.000	0.0000
0,000	0,000	0,002											
	Ka.C.4	0,000	0,000	0,000	0.468	0.0000	0.810	0.0004	0.000	0.0000	0.000	0.0000
0,000	0,000	0,000											
	Ka.C.5	0,000	0,000	0,003	0.468	**0.0001**	0.810	0.0033	0.000	0.0000	0.000	0.0000
0,000	0,000	0,003											
	Ka.C.6	0,000	0,000	0,003	0.468	0.0001	0.810	0.0030	0.000	0.0000	0.000	0.0000
0,000	0,000	0,003											
S17	Ka.C.(w1)	0,000	0,000	0,001	0.342	0.0000	0.019	0.0007	0.000	0.0000	0.000	0.0000
0,000	0,000	0,001											
	Ka.C.1	0,000	0,000	0,001	0.342	0.0000	0.014	0.0006	0.000	0.0000	0.000	0.0000
0,000	0,000	0,000											
	Ka.C.2	0,000	0,000	0,002	0.342	0.0001	0.021	0.0017	0.000	0.0000	0.000	0.0000
0,000	0,000	0,001											
	Ka.C.3	0,000	0,000	0,002	0.342	0.0001	0.019	0.0016	0.000	0.0000	0.000	0.0000
0,000	0,000	0,001											
	Ka.C.4	0,000	0,000	0,000	0.342	0.0000	0.004	0.0004	0.000	0.0000	0.000	0.0000
0,000	0,000	0,000											
	Ka.C.5	0,000	0,000	0,003	0.342	**0.0001**	0.022	0.0033	0.000	0.0000	0.000	0.0000
0,000	0,000	0,003											
	Ka.C.6	0,000	0,000	0,003	0.342	0.0001	0.019	0.0030	0.000	0.0000	0.000	0.0000
0,000	0,000	0,003											
S2	Ka.C.(w1)	0,000	0,000	0,000	0.617	-0.0001	0.348	-0.0002	0.000	0.0000	0.000	0.0000
0,000	0,000	0,000											
	Ka.C.1	0,000	0,000	0,000	0.778	0.0000	0.000	0.0001	0.000	0.0000	0.000	0.0000
0,000	0,000	0,000											
	Ka.C.2	0,000	0,000	-0,001	0.579	-0.0003	0.231	-0.0007	0.000	0.0000	0.000	0.0000
0,000	0,000	0,000											
	Ka.C.3	0,000	0,000	0,000	0.617	-0.0002	0.348	-0.0004	0.000	0.0000	0.000	0.0000
0,000	0,000	0,000											
	Ka.C.4	0,000	0,000	0,001	0.344	**0.0001**	0.000	0.0005	0.000	0.0000	0.000	0.0000
0,000	0,000	0,000											
	Ka.C.5	0,000	0,000	-0,001	0.570	**-0.0006**	0.209	-0.0015	0.000	0.0000	0.000	0.0000

0,000	0,000	0,000											
	Ka.C.6	0,000	0,000	-0,001	0.617	-0.0004	0.348	-0.0008	0.000	0.0000	0.000	0.0000	
0,000	0,000	0,000											
S3	Ka.C.(w1)	0,000	0,000	0,000	1.899	0.0011	2.049	0.0014	0.000	0.0000	0.000	0.0000	
0,000	0,000	0,001											
	Ka.C.1	0,000	0,000	0,000	1.972	0.0009	2.117	0.0012	0.000	0.0000	0.000	0.0000	
0,000	0,000	0,000											
	Ka.C.2	0,000	0,000	0,000	1.874	0.0028	2.026	0.0037	0.000	0.0000	0.000	0.0000	
0,000	0,000	0,001											
	Ka.C.3	0,000	0,000	0,000	1.899	0.0026	2.049	0.0034	0.000	0.0000	0.000	0.0000	
0,000	0,000	0,001											
	Ka.C.4	0,000	0,000	0,000	2.125	0.0006	2.256	0.0008	0.000	0.0000	0.000	0.0000	
0,000	0,000	0,000											
	Ka.C.5	0,000	0,000	0,000	1.866	**0.0055**	2.019	0.0071	0.000	0.0000	0.000	0.0000	
0,000	0,000	0,003											
	Ka.C.6	0,000	0,000	0,000	1.899	0.0049	2.049	0.0064	0.000	0.0000	0.000	0.0000	
0,000	0,000	0,003											
S4	Ka.C.(w1)	0,000	0,000	0,001	0.170	0.0000	0.000	0.0005	0.000	0.0000	0.000	0.0000	
0,000	0,000	0,000											
	Ka.C.1	0,000	0,000	0,000	0.171	0.0000	0.000	0.0005	0.000	0.0000	0.000	0.0000	
0,000	0,000	0,000											
	Ka.C.2	0,000	0,000	0,001	0.170	0.0000	0.000	0.0014	0.000	0.0000	0.000	0.0000	
0,000	0,000	0,000											
	Ka.C.3	0,000	0,000	0,001	0.170	0.0000	0.000	0.0013	0.000	0.0000	0.000	0.0000	
0,000	0,000	0,000											
	Ka.C.4	0,000	0,000	0,000	0.171	0.0000	0.000	0.0004	0.000	0.0000	0.000	0.0000	
0,000	0,000	0,000											
	Ka.C.5	0,000	0,000	0,003	0.170	**0.0000**	0.000	0.0027	0.000	0.0000	0.000	0.0000	
0,000	0,000	0,000											
	Ka.C.6	0,000	0,000	0,003	0.170	0.0000	0.000	0.0025	0.000	0.0000	0.000	0.0000	
0,000	0,000	0,000											

Staaf	**B.C.**	**Knoop Begin**						**Staaf**				**Knoop Eind**	
					Z'afst	**Z'**	**Z' glb dist**	**Z' glb**	**Y'afst**	**Y'**	**Y' glb dist**	**Y' glb**	
S5	Ka.C.(w1)	0,000	0,000	0,000	0.665	-0.0001	0.000	-0.0003	0.000	0.0000	0.000	0.0000	
0,000	0,000	0,000											
	Ka.C.1	0,000	0,000	0,000	0.703	-0.0001	0.000	0.0001	0.000	0.0000	0.000	0.0000	
0,000	0,000	0,000											
	Ka.C.2	0,000	0,000	-0,001	0.647	-0.0001	0.000	-0.0013	0.000	0.0000	0.000	0.0000	
0,000	0,000	0,000											
	Ka.C.3	0,000	0,000	-0,001	0.665	-0.0001	0.000	-0.0008	0.000	0.0000	0.000	0.0000	
0,000	0,000	0,000											
	Ka.C.4	0,000	0,000	0,001	0.749	-0.0001	0.000	0.0008	0.000	0.0000	0.000	0.0000	
0,000	0,000	0,000											
	Ka.C.5	0,000	0,000	-0,003	0.642	-0.0002	0.000	-0.0027	0.000	0.0000	0.000	0.0000	
0,000	0,000	0,000											
	Ka.C.6	0,000	0,000	-0,002	0.665	**-0.0002**	0.000	-0.0015	0.000	0.0000	0.000	0.0000	
0,000	0,000	0,000											
S6	Ka.C.(w1)	0,000	0,000	0,000	1.802	0.0008	2.047	0.0012	0.000	0.0000	0.000	0.0000	
0,000	0,000	0,001											
	Ka.C.1	0,000	0,000	0,000	1.900	0.0006	2.152	0.0009	0.000	0.0000	0.000	0.0000	
0,000	0,000	0,001											
	Ka.C.2	0,000	0,000	0,000	1.771	0.0021	2.013	0.0031	0.000	0.0000	0.000	0.0000	
0,000	0,000	0,002											
	Ka.C.3	0,000	0,000	0,000	1.802	0.0019	2.047	0.0029	0.000	0.0000	0.000	0.0000	
0,000	0,000	0,002											
	Ka.C.4	0,000	0,000	0,000	2.137	0.0003	2.395	0.0006	0.000	0.0000	0.000	0.0000	
0,000	0,000	0,000											
	Ka.C.5	0,000	0,000	0,000	1.761	**0.0042**	2.003	0.0060	0.000	0.0000	0.000	0.0000	
0,000	0,000	0,003											
	Ka.C.6	0,000	0,000	0,000	1.802	0.0037	2.047	0.0054	0.000	0.0000	0.000	0.0000	
0,000	0,000	0,003											

S7	Ka.C.(w1)	0,000	0,000	0,000	0.657	-0.0001	0.000	-0.0003	0.000	0.0000	0.000	0.0000	
0,000	0,000	0,000											
	Ka.C.1	0,000	0,000	0,000	0.688	-0.0001	0.000	0.0001	0.000	0.0000	0.000	0.0000	
0,000	0,000	0,000											
	Ka.C.2	0,000	0,000	-0,001	0.644	-0.0002	0.000	-0.0013	0.000	0.0000	0.000	0.0000	
0,000	0,000	0,000											
	Ka.C.3	0,000	0,000	-0,001	0.657	-0.0002	0.000	-0.0008	0.000	0.0000	0.000	0.0000	
0,000	0,000	0,000											
	Ka.C.4	0,000	0,000	0,001	0.729	-0.0001	0.000	0.0008	0.000	0.0000	0.000	0.0000	
0,000	0,000	0,000											
	Ka.C.5	0,000	0,000	-0,003	0.640	**-0.0003**	0.000	-0.0027	0.000	0.0000	0.000	0.0000	
0,000	0,000	0,000											
	Ka.C.6	0,000	0,000	-0,002	0.657	-0.0003	0.000	-0.0015	0.000	0.0000	0.000	0.0000	
0,000	0,000	0,000											
S8	Ka.C.(w1)	0,000	0,000	0,000	1.883	0.0011	2.034	0.0014	0.000	0.0000	0.000	0.0000	
0,000	0,000	0,001											
	Ka.C.1	0,000	0,000	0,000	1.959	0.0009	2.105	0.0012	0.000	0.0000	0.000	0.0000	
0,000	0,000	0,000											
	Ka.C.2	0,000	0,000	0,000	1.858	0.0030	2.010	0.0038	0.000	0.0000	0.000	0.0000	
0,000	0,000	0,001											
	Ka.C.3	0,000	0,000	0,000	1.883	0.0027	2.034	0.0035	0.000	0.0000	0.000	0.0000	
0,000	0,000	0,001											
	Ka.C.4	0,000	0,000	0,000	2.120	0.0006	2.251	0.0008	0.000	0.0000	0.000	0.0000	
0,000	0,000	0,000											
	Ka.C.5	0,000	0,000	0,000	1.850	**0.0057**	2.002	0.0073	0.000	0.0000	0.000	0.0000	
0,000	0,000	0,003											
	Ka.C.6	0,000	0,000	0,000	1.883	0.0052	2.034	0.0067	0.000	0.0000	0.000	0.0000	
0,000	0,000	0,003											
S9	Ka.C.(w1)	0,000	0,000	0,001	0.170	0.0000	0.000	0.0006	0.000	0.0000	0.000	0.0000	
0,000	0,000	0,000											
	Ka.C.1	0,000	0,000	0,000	0.170	0.0000	0.000	0.0005	0.000	0.0000	0.000	0.0000	
0,000	0,000	0,000											
	Ka.C.2	0,000	0,000	0,001	0.170	0.0000	0.000	0.0014	0.000	0.0000	0.000	0.0000	
0,000	0,000	0,000											
	Ka.C.3	0,000	0,000	0,001	0.170	0.0000	0.000	0.0014	0.000	0.0000	0.000	0.0000	
0,000	0,000	0,000											
	Ka.C.4	0,000	0,000	0,000	0.171	0.0000	0.000	0.0004	0.000	0.0000	0.000	0.0000	
0,000	0,000	0,000											
	Ka.C.5	0,000	0,000	0,003	0.170	**0.0000**	0.000	0.0028	0.000	0.0000	0.000	0.0000	
0,000	0,000	0,000											
	Ka.C.6	0,000	0,000	0,003	0.170	0.0000	0.000	0.0026	0.000	0.0000	0.000	0.0000	
0,000	0,000	0,000											
-	**-**	**m**	**m**	**m**	**m**	**m**	**m**	**m**	**m**	**m**	**m**	**m**	
m	**m**	**m**											

AFB. HOUTCONTROLE

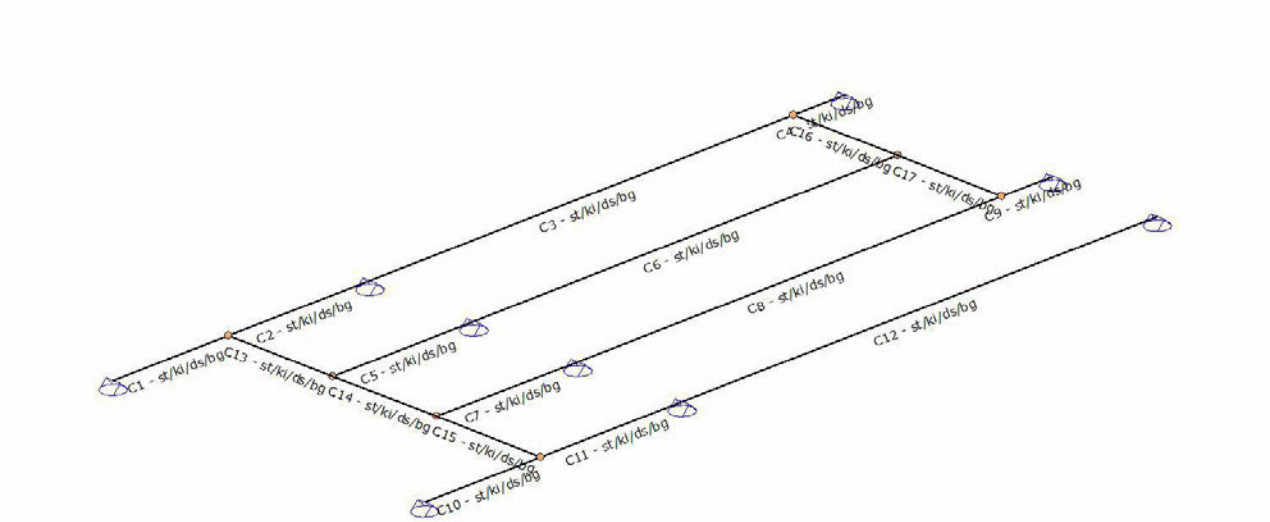

SAMENSTELLING CONSTRUCTIEDELEN

Constructiedeel	Staaf/staven
C1	S1
C2	S2
C3	S3
C4	S4
C5	S5
C6	S6
C7	S7
C8	S8
C9	S9
C10	S10
C11	S11
C12	S12
C13	S13
C14	S14
C15	S15
C16	S16
C17	S17

STABILITEITSGEGEVENS

Staaf	Profiel	Y-As (assenstelsel)				Z-As(assenstelsel)	
		Lsys	Methode	Lkip	Lkip/Lsys	Methode	LkipL
kip/Lsys							
C1 - V1 (0.000-0.900)	P1	0.900	Conservatief	0.900	1.00	Conservatief	
0.900	1.00						
			geschoord			geschoord	
C2 - V1 (0.000-1.100)	P1	1.100	Conservatief	1.100	1.00	Conservatief	
1.100	1.00						
			geschoord			geschoord	
C3 - V1 (0.000-3.300)	P1	3.300	Conservatief	3.300	1.00	Conservatief	
3.300	1.00						
			geschoord			geschoord	
C4 - V1 (0.000-0.400)	P1	0.400	Conservatief	0.400	1.00	Conservatief	
0.400	1.00						

			geschoord				geschoord	
C5 - V1 (0.000-1.100)	P1	1.100	Conservatief	1.100	1.00	Conservatief		
1.100	1.00							
			geschoord				geschoord	
C6 - V1 (0.000-3.300)	P1	3.300	Conservatief	3.300	1.00	Conservatief		
3.300	1.00							
			geschoord				geschoord	
Staaf	**Profiel**	**Y-As (assenstelsel)**				**Z-As(assenstelsel)**		
		Lsys	**Methode**	**Lkip**	**Lkip/Lsys**	**Methode**		**LkipL**
kip/Lsys								
C7 - V1 (0.000-1.100)	P1	1.100	Conservatief	1.100	1.00	Conservatief		
1.100	1.00							
			geschoord				geschoord	
C8 - V1 (0.000-3.300)	P1	3.300	Conservatief	3.300	1.00	Conservatief		
3.300	1.00							
			geschoord				geschoord	
C9 - V1 (0.000-0.400)	P1	0.400	Conservatief	0.400	1.00	Conservatief		
0.400	1.00							
			geschoord				geschoord	
C10 - V1 (0.000-0.900)	P1	0.900	Conservatief	0.900	1.00	Conservatief		
0.900	1.00							
			geschoord				geschoord	
C11 - V1 (0.000-1.100)	P1	1.100	Conservatief	1.100	1.00	Conservatief		
1.100	1.00							
			geschoord				geschoord	
C12 - V1 (0.000-3.700)	P1	3.700	Conservatief	3.700	1.00	Conservatief		
3.700	1.00							
			geschoord				geschoord	
C13 - V1 (0.000-0.810)	P1	0.810	Conservatief	0.810	1.00	Conservatief		
0.810	1.00							
			geschoord				geschoord	
C14 - V1 (0.000-0.810)	P1	0.810	Conservatief	0.810	1.00	Conservatief		
0.810	1.00							
			geschoord				geschoord	
C15 - V1 (0.000-0.810)	P1	0.810	Conservatief	0.810	1.00	Conservatief		
0.810	1.00							
			geschoord				geschoord	
C16 - V1 (0.000-0.810)	P1	0.810	Conservatief	0.810	1.00	Conservatief		
0.810	1.00							
			geschoord				geschoord	
C17 - V1 (0.000-0.810)	P1	0.810	Conservatief	0.810	1.00	Conservatief		
0.810	1.00							
			geschoord				geschoord	
-	**-**	**m**	**-**	**m**	**-**	**-**		**m -**

KIPSTEUNENGEGEVENS

Staaf	**Profiel**	**Begin**	**Eind**	**Kipsteunen boven**	**Kipsteunen onder**	**Aangrijppunt last**
		inklemming	**inklemming**			
C1 - V1 (0.000-0.900)	P1	Volledig vast	Volledig vast			Neutraal
C2 - V1 (0.000-1.100)	P1	Volledig vast	Volledig vast			Neutraal
C3 - V1 (0.000-3.300)	P1	Volledig vast	Volledig vast			Neutraal
C4 - V1 (0.000-0.400)	P1	Volledig vast	Volledig vast			Neutraal
C5 - V1 (0.000-1.100)	P1	Volledig vast	Volledig vast			Neutraal
C6 - V1 (0.000-3.300)	P1	Volledig vast	Volledig vast			Neutraal
C7 - V1 (0.000-1.100)	P1	Volledig vast	Volledig vast			Neutraal
C8 - V1 (0.000-3.300)	P1	Volledig vast	Volledig vast			Neutraal
C9 - V1 (0.000-0.400)	P1	Volledig vast	Volledig vast			Neutraal
C10 - V1 (0.000-0.900)	P1	Volledig vast	Volledig vast			Neutraal
C11 - V1 (0.000-1.100)	P1	Volledig vast	Volledig vast			Neutraal
C12 - V1 (0.000-3.700)	P1	Volledig vast	Volledig vast			Neutraal
C13 - V1 (0.000-0.810)	P1	Volledig vast	Volledig vast			Neutraal
C14 - V1 (0.000-0.810)	P1	Volledig vast	Volledig vast			Neutraal
C15 - V1 (0.000-0.810)	P1	Volledig vast	Volledig vast			Neutraal
C16 - V1 (0.000-0.810)	P1	Volledig vast	Volledig vast			Neutraal
C17 - V1 (0.000-0.810)	P1	Volledig vast	Volledig vast			Neutraal
-	**-**	**-**	**-**	**m**	**m**	**-**

DOORBUIGINGGEGEVENS

Staaf	Constr.type	Toetsingstype	Zeeg Y'	Zeeg Z'	Zeegvorm	w;max w;2+w;3
C1 - V1 (0.000-0.900)	Vloer	Algemeen	0	0	Parabolisch	L/250 L/333
C2 - V1 (0.000-1.100)	Vloer	Algemeen	0	0	Parabolisch	L/250 L/333
C3 - V1 (0.000-3.300)	Vloer	Algemeen	0	0	Parabolisch	L/250 L/333
C4 - V1 (0.000-0.400)	Vloer	Algemeen	0	0	Parabolisch	L/250 L/333
C5 - V1 (0.000-1.100)	Vloer	Algemeen	0	0	Parabolisch	L/250 L/333
C6 - V1 (0.000-3.300)	Vloer	Algemeen	0	0	Parabolisch	L/250 L/333
C7 - V1 (0.000-1.100)	Vloer	Algemeen	0	0	Parabolisch	L/250 L/333
C8 - V1 (0.000-3.300)	Vloer	Algemeen	0	0	Parabolisch	L/250 L/333
C9 - V1 (0.000-0.400)	Vloer	Algemeen	0	0	Parabolisch	L/250 L/333
C10 - V1 (0.000-0.900)	Vloer	Algemeen	0	0	Parabolisch	L/250 L/333

Staaf	Constr.type	Toetsingstype	Zeeg Y'	Zeeg Z'	Zeegvorm	w;max w;2+w;3
C11 - V1 (0.000-1.100)	Vloer	Algemeen	0	0	Parabolisch	L/250 L/333
C12 - V1 (0.000-3.700)	Vloer	Algemeen	0	0	Parabolisch	L/250 L/333
C13 - V1 (0.000-0.810)	Vloer	Algemeen	0	0	Parabolisch	L/250 L/333
C14 - V1 (0.000-0.810)	Vloer	Algemeen	0	0	Parabolisch	L/250 L/333
C15 - V1 (0.000-0.810)	Vloer	Algemeen	0	0	Parabolisch	L/250 L/333
C16 - V1 (0.000-0.810)	Vloer	Algemeen	0	0	Parabolisch	L/250 L/333
C17 - V1 (0.000-0.810)	Vloer	Algemeen	0	0	Parabolisch	L/250 L/333
-	-	-	mm	mm	-	- -

UNITY CHECK

Label	Toetsing	Combinatie	Artikel	UC max
C1	Doorsnede	Fu.C.7	NEN-EN1995-1-1#6.1.6 (6.11)	0.42
	Kip	Fu.C.7	NEN-EN1995-1-1#6.3.3 (6.33)	0.42
	Doorbuiging	Ka.C.5	NEN-EN1995#7.2|NEN-EN1990#A1.4.3(4)	0.06
C2	Doorsnede	Fu.C.1	NEN-EN1995-1-1#6.1.6 (6.11)	0.71
	Kip	Fu.C.1	NEN-EN1995-1-1#6.3.3 (6.33)	0.71
	Doorbuiging	Ka.C.5	NEN-EN1995#7.2|NEN-EN1990#A1.4.3(4)	0.18
C3	Doorsnede	Fu.C.7	NEN-EN1995-1-1#6.1.6 (6.11)	0.73
	Kip	Fu.C.7	NEN-EN1995-1-1#6.3.3 (6.33)	0.73
	Doorbuiging	Ka.C.5	NEN-EN1995#7.2|NEN-EN1990#A1.4.3(4)	0.58
C4	Doorsnede	Fu.C.7	NEN-EN1995-1-1#6.1.6 (6.11)	0.43
	Kip	Fu.C.7	NEN-EN1995-1-1#6.3.3 (6.33)	0.43
	Doorbuiging	Ka.C.5	NEN-EN1995#7.2|NEN-EN1990#A1.4.3(4)	0.03
C5	Doorsnede	Fu.C.1	NEN-EN1995-1-1#6.1.6 (6.11)	0.53
	Kip	Fu.C.1	NEN-EN1995-1-1#6.3.3 (6.33)	0.53
	Doorbuiging	Ka.C.6	NEN-EN1995#7.2|NEN-EN1990#A1.4.3(4)	0.08
C6	Doorsnede	Fu.C.7	NEN-EN1995-1-1#6.1.6 (6.11)	0.54
	Kip	Fu.C.7	NEN-EN1995-1-1#6.3.3 (6.33)	0.54
	Doorbuiging	Ka.C.5	NEN-EN1995#7.2|NEN-EN1990#A1.4.3(4)	0.44
C7	Doorsnede	Fu.C.1	NEN-EN1995-1-1#6.1.6 (6.11)	0.67
	Kip	Fu.C.1	NEN-EN1995-1-1#6.3.3 (6.33)	0.67
	Doorbuiging	Ka.C.5	NEN-EN1995#7.2|NEN-EN1990#A1.4.3(4)	0.10
C8	Doorsnede	Fu.C.7	NEN-EN1995-1-1#6.1.6 (6.11)	0.75

	Kip	Fu.C.7	NEN-EN1995-1-1#6.3.3 (6.33)	0.75
	Doorbuiging	Ka.C.5	NEN-EN1995#7.2|NEN-EN1990#A1.4.3(4)	0.61
C9	Doorsnede	Fu.C.7	NEN-EN1995-1-1#6.1.6 (6.11)	0.43
	Kip	Fu.C.7	NEN-EN1995-1-1#6.3.3 (6.33)	0.43
	Doorbuiging	Ka.C.5	NEN-EN1995#7.2|NEN-EN1990#A1.4.3(4)	0.03
C10	Doorsnede	Fu.C.7	NEN-EN1995-1-1#6.1.6 (6.11)	0.41
	Kip	Fu.C.7	NEN-EN1995-1-1#6.3.3 (6.33)	0.41
	Doorbuiging	Ka.C.5	NEN-EN1995#7.2|NEN-EN1990#A1.4.3(4)	0.06
C11	Doorsnede	Fu.C.1	NEN-EN1995-1-1#6.1.6 (6.11)	0.66
	Kip	Fu.C.1	NEN-EN1995-1-1#6.3.3 (6.33)	0.66
	Doorbuiging	Ka.C.5	NEN-EN1995#7.2|NEN-EN1990#A1.4.3(4)	0.17
C12	Doorsnede	Fu.C.7	NEN-EN1995-1-1#6.1.6 (6.11)	0.66
	Kip	Fu.C.1	NEN-EN1995-1-1#6.3.3 (6.33)	0.67
	Doorbuiging	Ka.C.5	NEN-EN1995#7.2|NEN-EN1990#A1.4.3(4)	0.60
C13	Doorsnede	Fu.C.7	NEN-EN1995-1-1#6.1.6 (6.11)	0.30
	Kip	Fu.C.7	NEN-EN1995-1-1#6.3.3 (6.33)	0.30
	Doorbuiging	Ka.C.5	NEN-EN1995#7.2|NEN-EN1990#A1.4.3(4)	0.04
C14	Doorsnede	Fu.C.7	NEN-EN1995-1-1#6.1.6 (6.11)	0.33
	Kip	Fu.C.7	NEN-EN1995-1-1#6.3.3 (6.33)	0.33
	Doorbuiging	Ka.C.5	NEN-EN1995#7.2|NEN-EN1990#A1.4.3(4)	0.08
C15	Doorsnede	Fu.C.7	NEN-EN1995-1-1#6.1.6 (6.11)	0.34
	Kip	Fu.C.7	NEN-EN1995-1-1#6.3.3 (6.33)	0.34
	Doorbuiging	Ka.C.5	NEN-EN1995#7.2|NEN-EN1990#A1.4.3(4)	0.05
C16	Doorsnede	Fu.C.7	NEN-EN1995-1-1#6.1.6 (6.11)	0.31
	Kip	Fu.C.7	NEN-EN1995-1-1#6.3.3 (6.33)	0.31
	Doorbuiging	Ka.C.5	NEN-EN1995#7.2|NEN-EN1990#A1.4.3(4)	0.04
C17	Doorsnede	Fu.C.7	NEN-EN1995-1-1#6.1.6 (6.11)	0.31

Label	**Toetsing**	**Combinatie**	**Artikel**	**UC max**
	Kip	Fu.C.7	NEN-EN1995-1-1#6.3.3 (6.33)	0.31
	Doorbuiging	Ka.C.5	NEN-EN1995#7.2|NEN-EN1990#A1.4.3(4)	0.04

8.16 Bijlage uitraai MatrixFrame berekening Pos 16

AFB. GEOMETRIE LIGGER

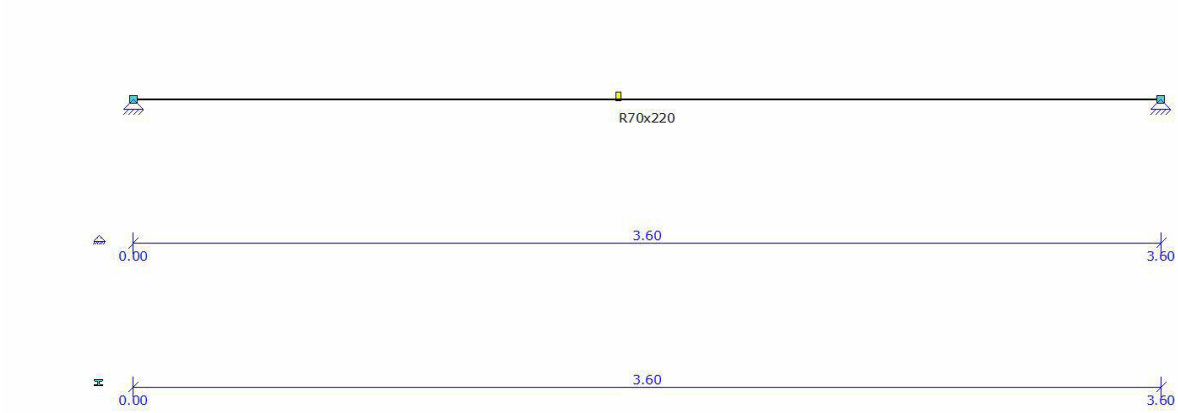

BALKGEOMETRIE

Positie	Profielnaam	Hoek	Traagheidsmoment	Materiaal	E-Modulus	Uitzettingcoeff	Gewicht
0.000 - L(3.600)	R70x220	0	6.2113e-05	C24	1.1000e+07	50.0000e-07	0.06
m -		°	m4 -		kN/m2	C°m	kN/m

PROFIELVORMEN

Profiel	Verl.									Raatl.	Hoogte	
h.	hB	hE	tf	tw	tf2	B	bL	bR				
P7	Nee	0,220	0,220	0,0000	0,0000	0,0000	0,070	0,000	0,000	Nee	0,000	
-	-	m	m	m	m	m	m	m	m	-	m	

MATERIALEN

Materiaalnaam	Poison	Dichtheid	E-Modulus	Uitzettingcoeff
C24	0.40	4.20	1.1000e+07	50.0000e-07
-	-	kN/m3	kN/m2	C°m

OPLEGGINGEN

Oplegging	Positie	Z	Yr
O1	0.000	vast	vrij
O2	L(3.600)	vast	vrij
-	m	kN/m	kNm/rad

BELASTINGSGEVALLEN TYPEN

Oplegg.	Staven	B.G.Type	Gunstig/Ong.	Element	Niveau	Veld	Psi0	Psi1	Cprob Psi2
	UGT/GGT								
B.G.1	Permanent	Permanent	-		N.v.t.	N.v.t.			
B.G.2	Verdeelde veranderlijke 1.00/1.00 belasting	Verdeelde veranderlijke belasting	-	Cat. A) Vloeren	1	1	0.40	0.50	0.30
B.G.3	Geconcentreerde veranderlijke belasting	Geconcentreerde veranderlijke belasting	-	Cat. A) Vloeren	N.v.t.	N.v.t.	0.40	0.50	0.30
B.G.2.1	Verdeelde veranderlijke 1.00/1.00 belasting	Verdeelde veranderlijke	-	Cat. A) Vloeren	1	1	0.40	0.50	0.30

belasting

AFB. LASTEN B.G.1 PERMANENT

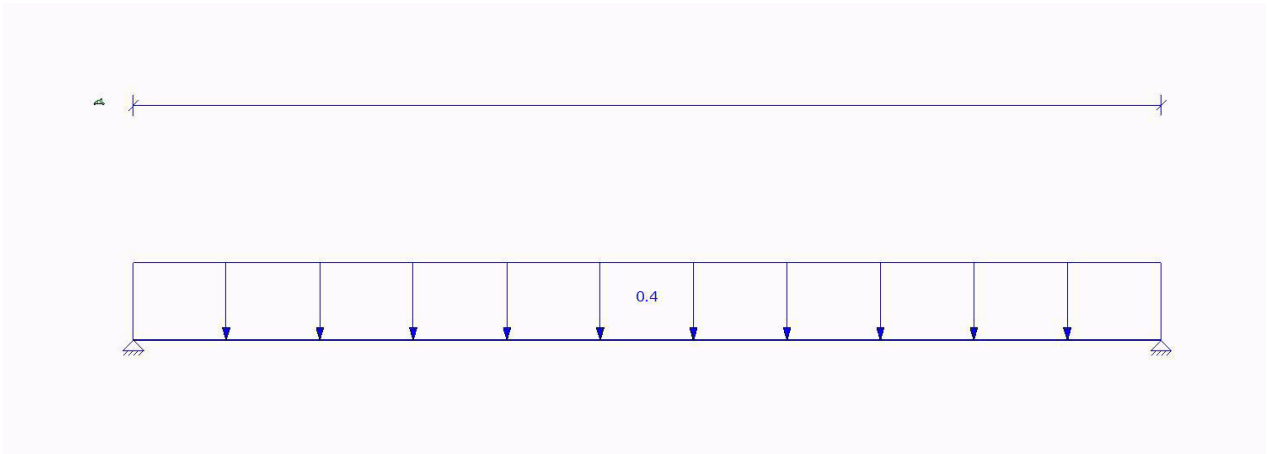

AFB. LASTEN B.G.2 VERDEELDE VERANDERLIJKE BELASTING

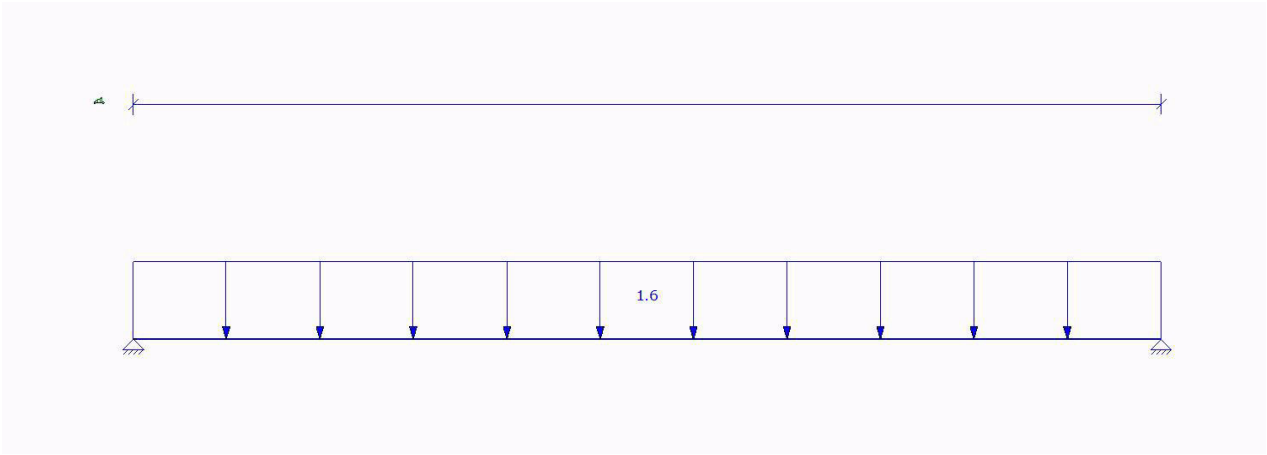

AFB. LASTEN B.G.3 GECONCENTREERDE VERANDERLIJKE BELASTING

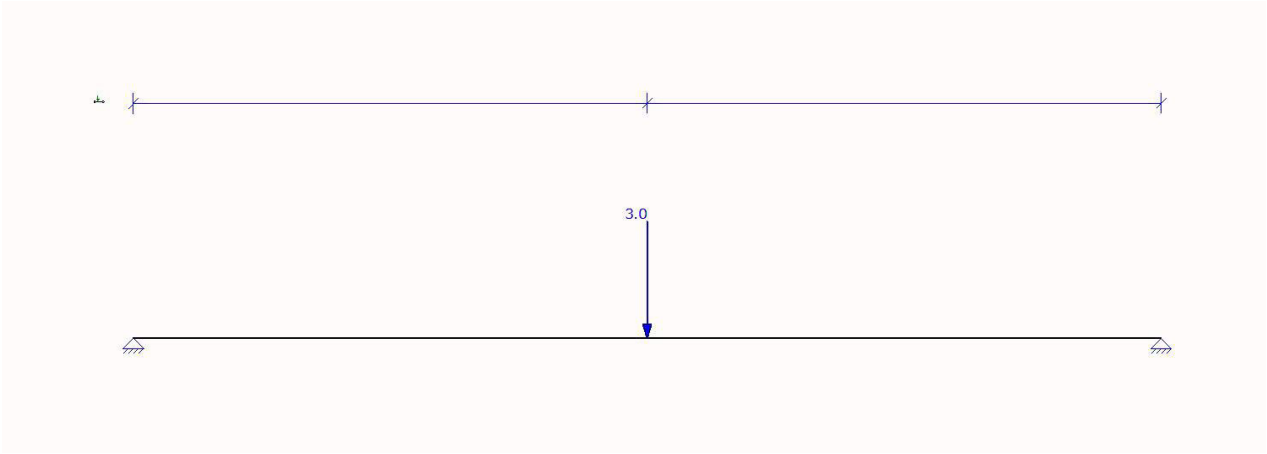

AFB. LASTEN B.G.2.1 VERDEELDE VERANDERLIJKE BELASTING

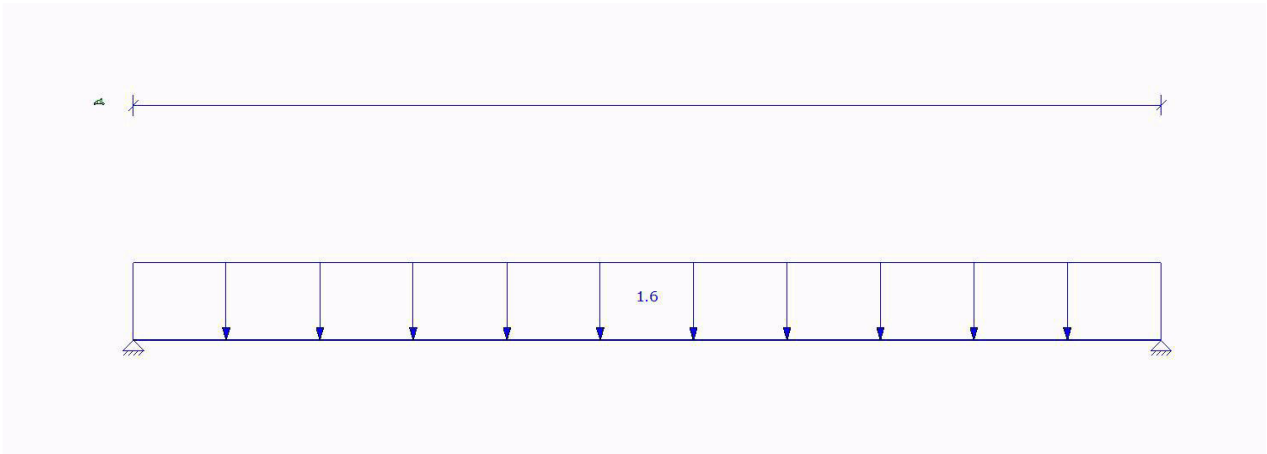

FUNDAMENTEEL BELASTINGSCOMBINATIES (TABEL)

B.G.	Omschrijving	Fu.C.1	Fu.C.2	Fu.C.3	Fu.C.4
B.G.1	Permanent	1.20	1.20	1.35	1.35
B.G.2	Verdeelde veranderlijke belasting	-	-	-	-
B.G.3	Geconcentreerde veranderlijke belasting	-	1.50	-	0.60
B.G.2.1	Verdeelde veranderlijke belasting	1.50	-	0.60	-

KARAKTERISTIEK BELASTINGSCOMBINATIES (TABEL)

B.G.	Omschrijving	Ka.C.(w1)		Ka.C.1	Ka.C.2
B.G.1	Permanent	1.00	1.00	1.00	
B.G.2	Verdeelde veranderlijke belasting	-	-	-	
B.G.3	Geconcentreerde veranderlijke belasting	-	-	-	
B.G.2.1	Verdeelde veranderlijke belasting	-	0.40	1.00	

FREQUENT BELASTINGSCOMBINATIES (TABEL)

B.G.	Omschrijving	Fr.C.(w1)	Fr.C.1
B.G.1	Permanent	1.00	1.00
B.G.2	Verdeelde veranderlijke belasting	-	-
B.G.3	Geconcentreerde veranderlijke belasting	-	-
B.G.2.1	Verdeelde veranderlijke belasting	-	0.50

QUASI-PERMANENT BELASTINGSCOMBINATIES (TABEL)

B.G.	Omschrijving	Qu.C.1
B.G.1	Permanent	1.00
B.G.2	Verdeelde veranderlijke belasting	-
B.G.3	Geconcentreerde veranderlijke belasting	-
B.G.2.1	Verdeelde veranderlijke belasting	0.30

UITGANGSPUNTEN VAN DE ANALYSE

Lineaire Elastische Analyse uitgevoerd

AFB. FU.C. MOMENT (MY) OMHULLENDE Fundamenteel Belastingscombinaties

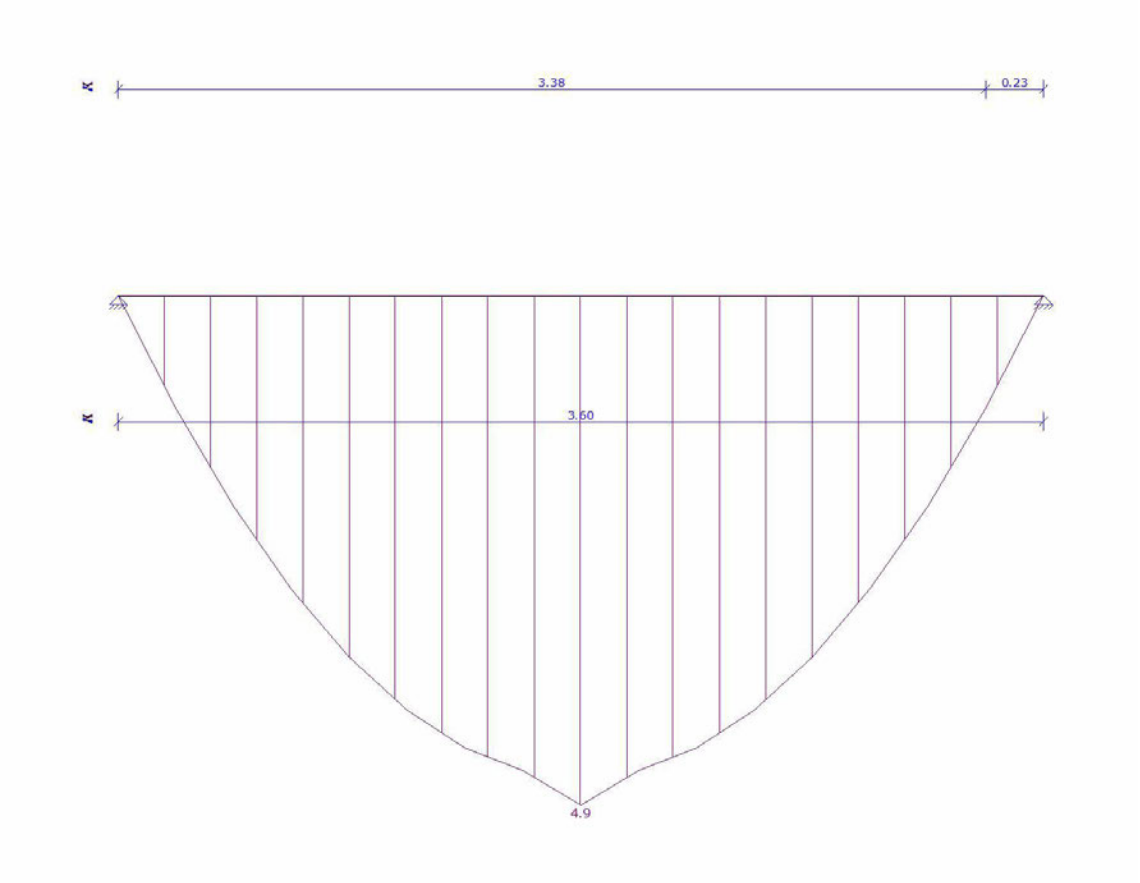

AFB. FU.C. DWARSKRACHT (VZ) OMHULLENDE Fundamenteel Belastingscombinaties

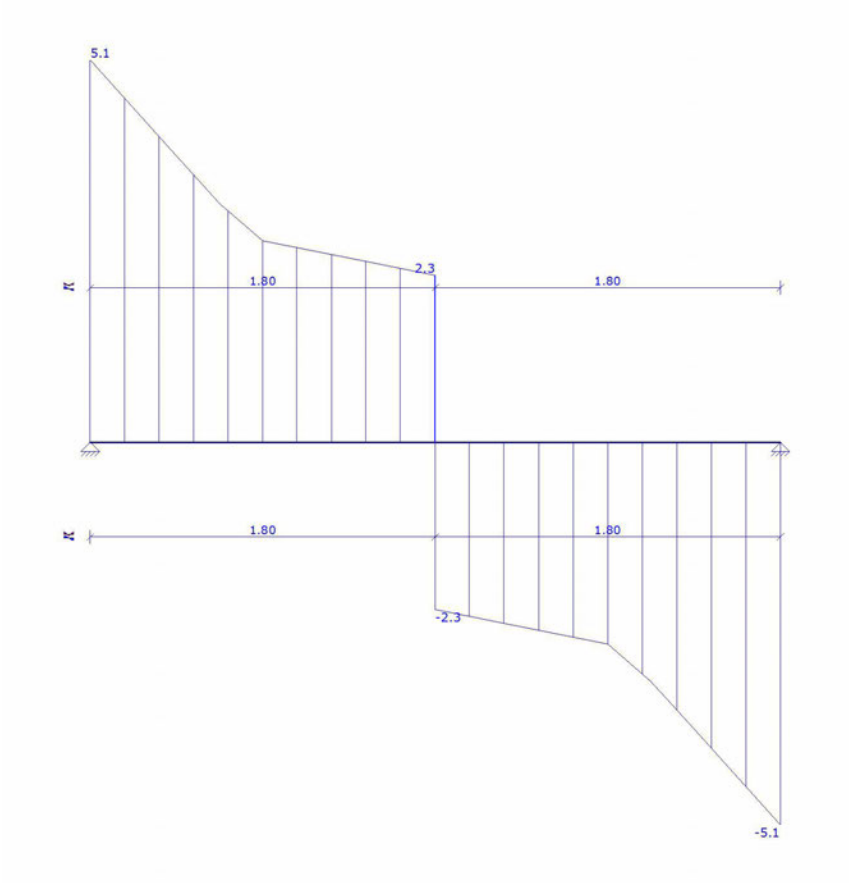

FU.C. STAAFKRACHTEN

Veld	Positie	B.G.	Mb	Mmax	xMmax	Me	x-M0	x-M0	Vb	Vmax	Ve
Veld 1	0.000 - 3.600	Fu.C.1	0.00	4.63	1.800	0.00	0.000	0.000		5.14	-5.14
	0.000 - 3.600	Fu.C.2	0.00	4.89	1.800	0.00	0.000	0.000		3.18	-3.18
	0.000 - 3.600	Fu.C.3	0.00	2.46	1.800	0.00	0.000	0.000		2.73	-2.73
	0.000 - 3.600	Fu.C.4	0.00	2.56	1.800	0.00	0.000	0.000		1.94	-1.94
-		-	kNm	kNm	m	kNm	m	m	kN	kN	kN

AFB. FU.C. OPLEGREACTIES OMHULLENDE Fundamenteel Belastingscombinaties



FU.C. OPLEGREACTIES

B.C.	Oplegging	Positie	Z		Yr	Z	My
Fu.C.1	O1	0.000	vast		vrij	-5.14	0.00
Fu.C.1	O2	3.600	vast		vrij	-5.14	0.00
	Som Reacties					**-10.28**	
	Som Lasten					**10.28**	
Fu.C.2	O1	0.000	vast		vrij	-3.18	0.00
Fu.C.2	O2	3.600	vast		vrij	-3.18	0.00
	Som Reacties					**-6.36**	
	Som Lasten					**6.36**	
Fu.C.3	O1	0.000	vast		vrij	-2.73	0.00
Fu.C.3	O2	3.600	vast		vrij	-2.73	0.00
	Som Reacties					**-5.46**	
	Som Lasten					**5.46**	
Fu.C.4	O1	0.000	vast		vrij	-1.94	0.00
Fu.C.4	O2	3.600	vast		vrij	-1.94	0.00
	Som Reacties					**-3.89**	
	Som Lasten					**3.89**	
-	**-**	**m**	**kN/m**	**kNm/rad**		**kN**	**kNm**

B.G. OPLEGREACTIES

B.C.	Oplegging	Positie	Z		Yr	Z	My
B.G.1	O1	0.000	vast		vrij	-0.77	0.00
B.G.1	O2	3.600	vast		vrij	-0.77	0.00
	Som Reacties					**-1.55**	
	Som Lasten					**1.55**	
B.G.2.1	O1	0.000	vast		vrij	-2.81	0.00
B.G.2.1	O2	3.600	vast		vrij	-2.81	0.00
	Som Reacties					**-5.62**	
	Som Lasten					**5.62**	
B.G.3	O1	0.000	vast		vrij	-1.50	0.00
B.G.3	O2	3.600	vast		vrij	-1.50	0.00
	Som Reacties					**-3.00**	
	Som Lasten					**3.00**	
-	**-**	**m**	**kN/m**	**kNm/rad**		**kN**	**kNm**

AFB. KA.C. VERPLAATSINGEN OMHULLENDE Karakteristiek Belastingscombinaties

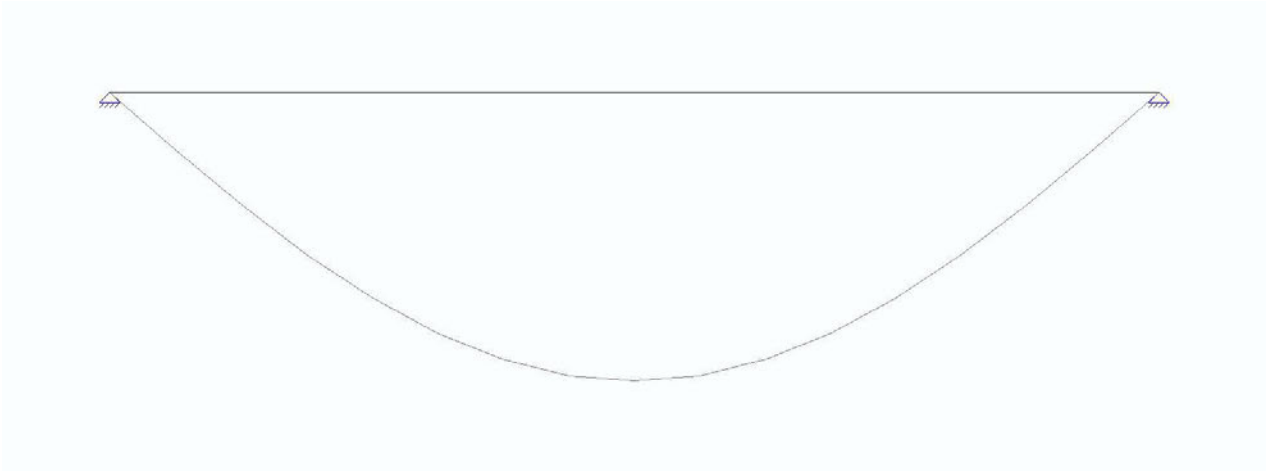

KA.C. KNOOPVERPLAATSINGEN

Knoop	B.C.	Z	Yr
K1	Ka.C.(w1)	0.0000	-1.223e-03
	Ka.C.1	0.0000	-2.999e-03
	Ka.C.2	0.0000	-5.662e-03
Knoop	**B.C.**	**Z**	**Yr**
K2	Ka.C.(w1)	0.0000	1.223e-03
	Ka.C.1	0.0000	2.999e-03
	Ka.C.2	0.0000	5.662e-03
-	**-**	**m**	**rad**

KA.C. DOORBUIGINGEN

Veld	Positie	B.C.	Veld Begin		Veld		Veld Eind	
				Z'afst	Z'	Z' glb dist	Z' glb	
S1	0.000 - 3.600	Ka.C.(w1)	0,0000	1.800	0,0014	1.800	0.0014	0,0000
S1	0.000 - 3.600	Ka.C.1	0,0000	1.800	0,0034	1.800	0.0034	0,0000
S1	0.000 - 3.600	Ka.C.2	0,0000	1.800	0,0064	1.800	0.0064	0,0000
-	**m**	**-**	**m**	**m**	**m**	**m**	**m**	**m**

AFB. HOUTCONTROLE

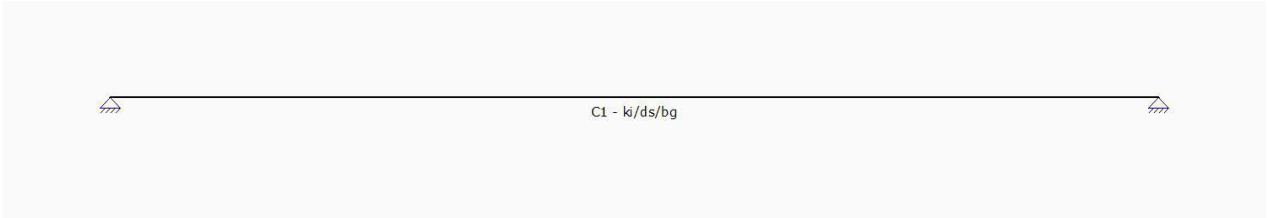

SAMENSTELLING CONSTRUCTIEDELEN

Constructiedeel	Staaf/staven
C1	S1

STABILITEITSGEGEVENS

Staaf	Profiel	Y-As (assenstelsel)				Z-As(assenstelsel)		
		Lsys	Methode	Lkip	Lkip/Lsys	Methode	LkipL	kip/Lsys
C1 - V1 (0.000-3.600)	P7	3.600	Conservatief	3.600	1.00	Conservatief	3.600	1.00
			geschoord			geschoord		
-	**-**	**m**	**-**	**m**	**-**	**-**	**m**	**-**

KIPSTEUNENGEGEVENS

Staaf	Profiel	Begin inklemming	Eind inklemming	Kipsteunen boven	Kipsteunen onder	Aangrijppunt last
C1 - V1 (0.000-3.600)	P7	Volledig vast	Volledig vast			Neutraal
-	-	-	-	m	m	-

DOORBUIGINGGEGEVENS

Staaf	Constr.type	Toetsingstype	Zeeg Y'	Zeeg Z'	Zeegvorm	w;max	w;2+w;3
C1 - V1 (0.000-3.600)	Vloer	Algemeen	0	0	Parabolisch	L/250	L/333
-	-	-	mm	mm	-	-	-

UNITY CHECK

Label	Toetsing	Combinatie	Artikel	UC max
C1	Doorsnede	Fu.C.2	NEN-EN1995-1-1#6.1.6 (6.11)	0.59
	Kip	Fu.C.2	NEN-EN1995-1-1#6.3.3 (6.33)	0.59
	Doorbuiging	Ka.C.2	NEN-EN1995#7.2|NEN-EN1990#A1.4.3(4)	0.62

8.17 Bijlage uitraai MatrixFrame berekening Pos 17

AFB. GEOMETRIE LIGGER

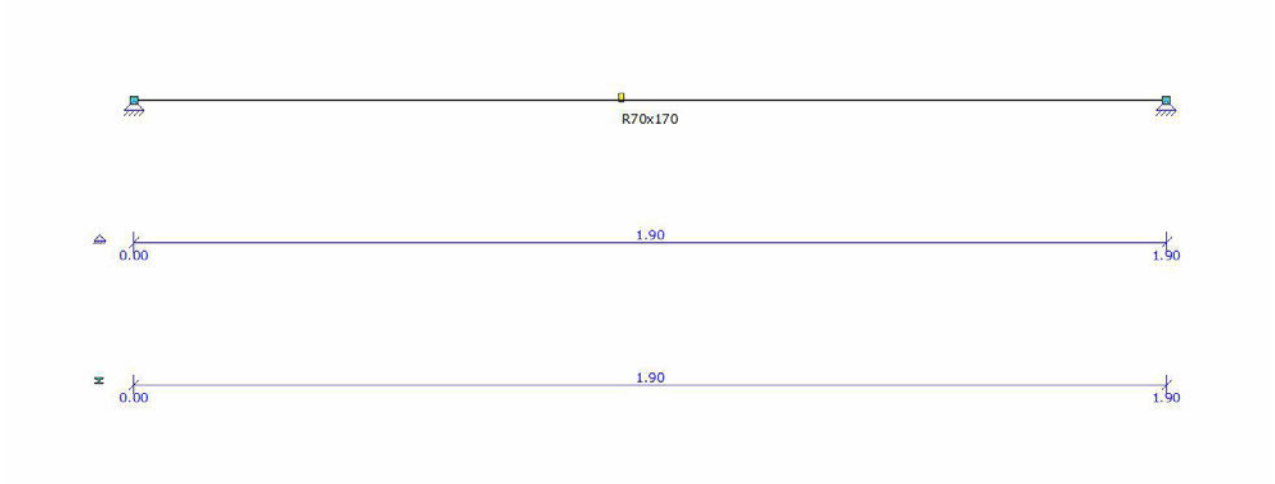

BALKGEOMETRIE

Positie	Profielnaam	Hoek	Traagheidsmoment	Materiaal	E-Modulus	Uitzettingcoeff	Gewicht
0.000 - L(1.900)	R70x170	0	2.8659e-05	C24	1.1000e+07	50.0000e-07	0.05
m -		°	m4 -		kN/m2	C°m	kN/m

PROFIELVORMEN

Profiel	Verl.									Raatl.	Hoogte	
h.	hB	hE	tf	tw	tf2	B	bL	bR				
P6	Nee	0,170	0,170	0,0000	0,0000	0,0000	0,070	0,000	0,000	Nee	0,000	
-	-	m	m	m	m	m	m	m	m	-	m	

MATERIALEN

Materiaalnaam	Poison	Dichtheid	E-Modulus	Uitzettingcoeff
C24	0.40	4.20	1.1000e+07	50.0000e-07
-	-	kN/m3	kN/m2	C°m

OPLEGGINGEN

Oplegging	Positie	Z	Yr
O1	0.000	vast	vrij
O2	L(1.900)	vast	vrij
-	m	kN/m	kNm/rad

BELASTINGSGEVALLEN TYPEN

Oplegg.	Staven	B.G.Type	Gunstig/Ong.	Element	Niveau	Veld	Psi0	Cprob Psi1	Psi2
	UGT/GGT								
B.G.1	Permanent	Permanent	-		N.v.t.	N.v.t.			
B.G.2	Verdeelde veranderlijke belasting	Verdeelde veranderlijke belasting	-	Cat. A) Vloeren	1	1	0.40	0.50	0.30
	1.00/1.00								
B.G.3	Geconcentreerde veranderlijke belasting	Geconcentreerde veranderlijke belasting	-	Cat. A) Vloeren	N.v.t.	N.v.t.	0.40	0.50	0.30
B.G.2.1	Verdeelde veranderlijke belasting	Verdeelde veranderlijke	-	Cat. A) Vloeren	1	1	0.40	0.50	0.30
	1.00/1.00								

belasting

AFB. LASTEN B.G.1 PERMANENT

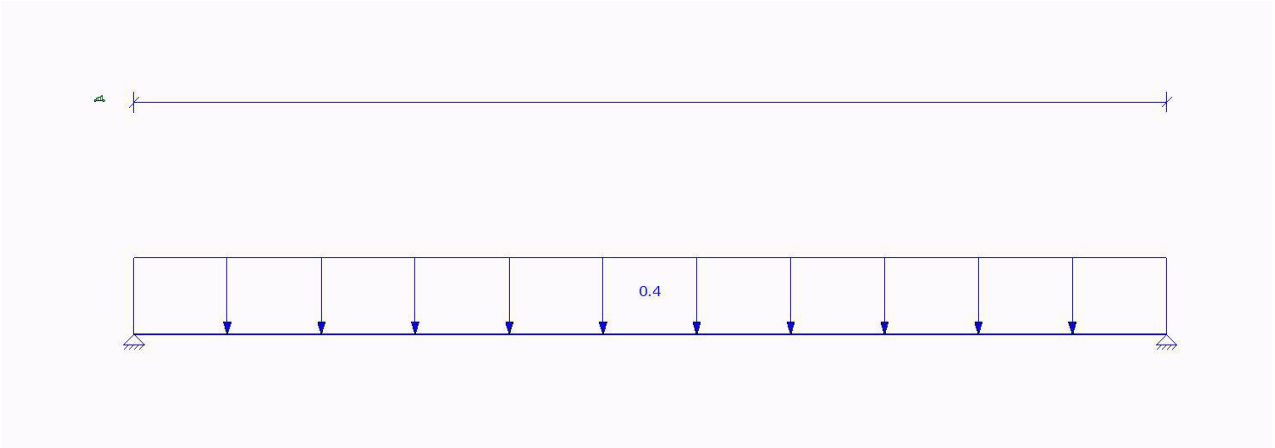

AFB. LASTEN B.G.2 VERDEELDE VERANDERLIJKE BELASTING

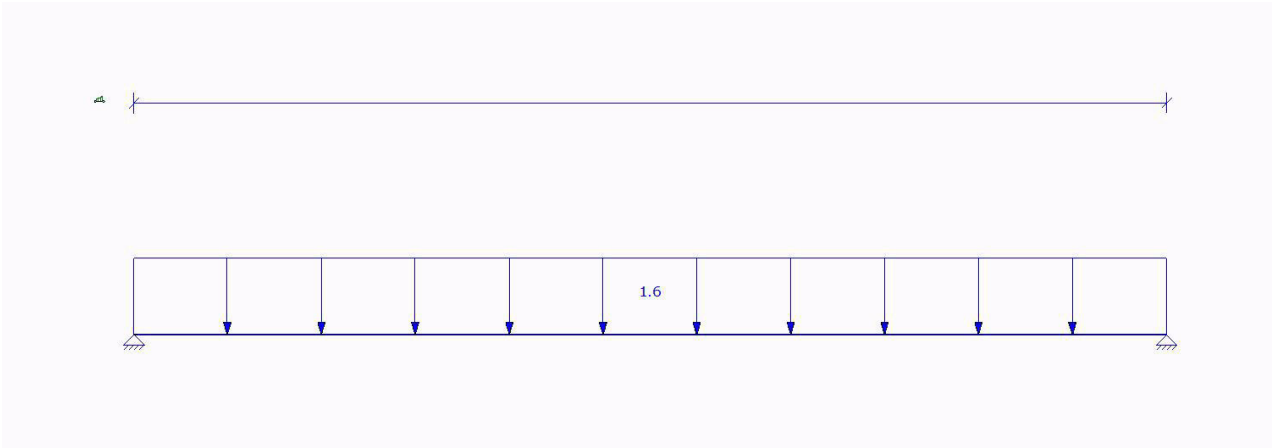

AFB. LASTEN B.G.3 GECONCENTREERDE VERANDERLIJKE BELASTING

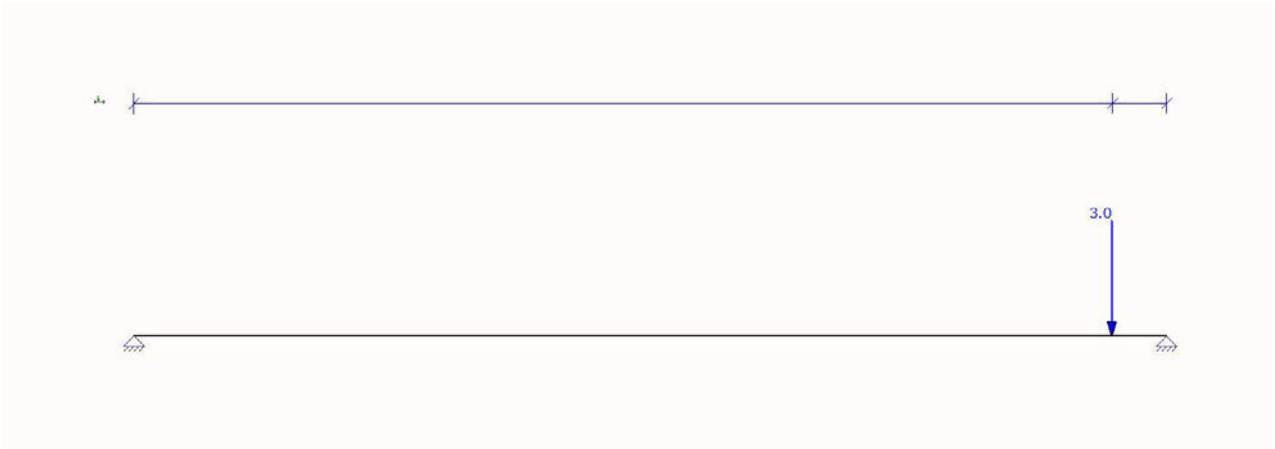

AFB. LASTEN B.G.2.1 VERDEELDE VERANDERLIJKE BELASTING

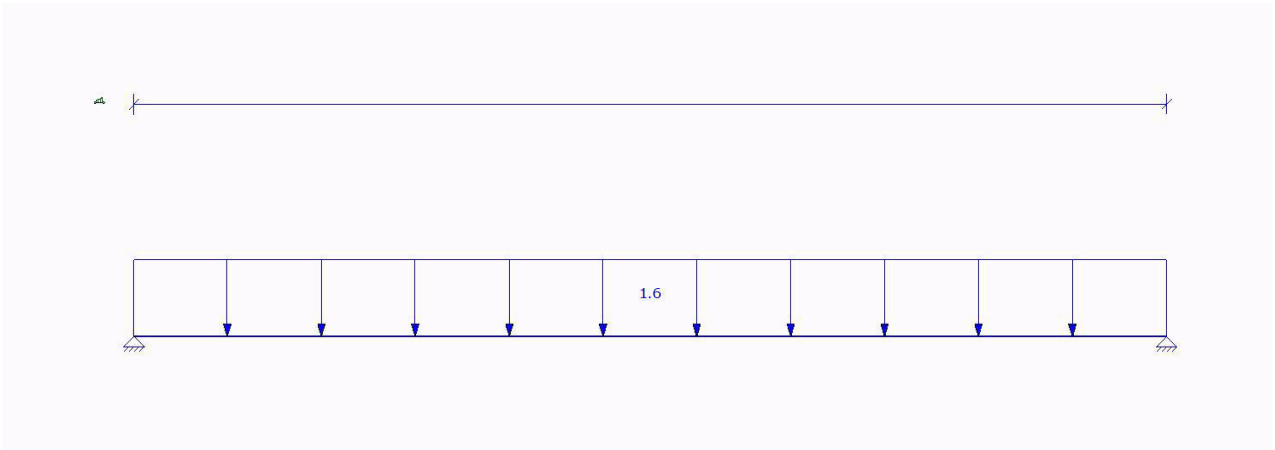

FUNDAMENTEEL BELASTINGSCOMBINATIES (TABEL)

B.G.	Omschrijving	Fu.C.1	Fu.C.2	Fu.C.3	Fu.C.4
B.G.1	Permanent	1.20	1.20	1.35	1.35
B.G.2	Verdeelde veranderlijke belasting	-	-	-	-
B.G.3	Geconcentreerde veranderlijke belasting	-	1.50	-	0.60
B.G.2.1	Verdeelde veranderlijke belasting	1.50	-	0.60	-

KARAKTERISTIEK BELASTINGSCOMBINATIES (TABEL)

B.G.	Omschrijving	Ka.C.(w1)		Ka.C.1	Ka.C.2
B.G.1	Permanent	1.00	1.00	1.00	
B.G.2	Verdeelde veranderlijke belasting	-	-	-	
B.G.3	Geconcentreerde veranderlijke belasting	-	-	-	
B.G.2.1	Verdeelde veranderlijke belasting	-	0.40	1.00	

FREQUENT BELASTINGSCOMBINATIES (TABEL)

B.G.	Omschrijving	Fr.C.(w1)	Fr.C.1
B.G.1	Permanent	1.00	1.00
B.G.2	Verdeelde veranderlijke belasting	-	-
B.G.3	Geconcentreerde veranderlijke belasting	-	-
B.G.2.1	Verdeelde veranderlijke belasting	-	0.50

QUASI-PERMANENT BELASTINGSCOMBINATIES (TABEL)

B.G.	Omschrijving	Qu.C.1
B.G.1	Permanent	1.00
B.G.2	Verdeelde veranderlijke belasting	-
B.G.3	Geconcentreerde veranderlijke belasting	-
B.G.2.1	Verdeelde veranderlijke belasting	0.30

UITGANGSPUNTEN VAN DE ANALYSE

Lineaire Elastische Analyse uitgevoerd

AFB. FU.C. MOMENT (MY) OMHULLENDE Fundamenteel Belastingscombinaties

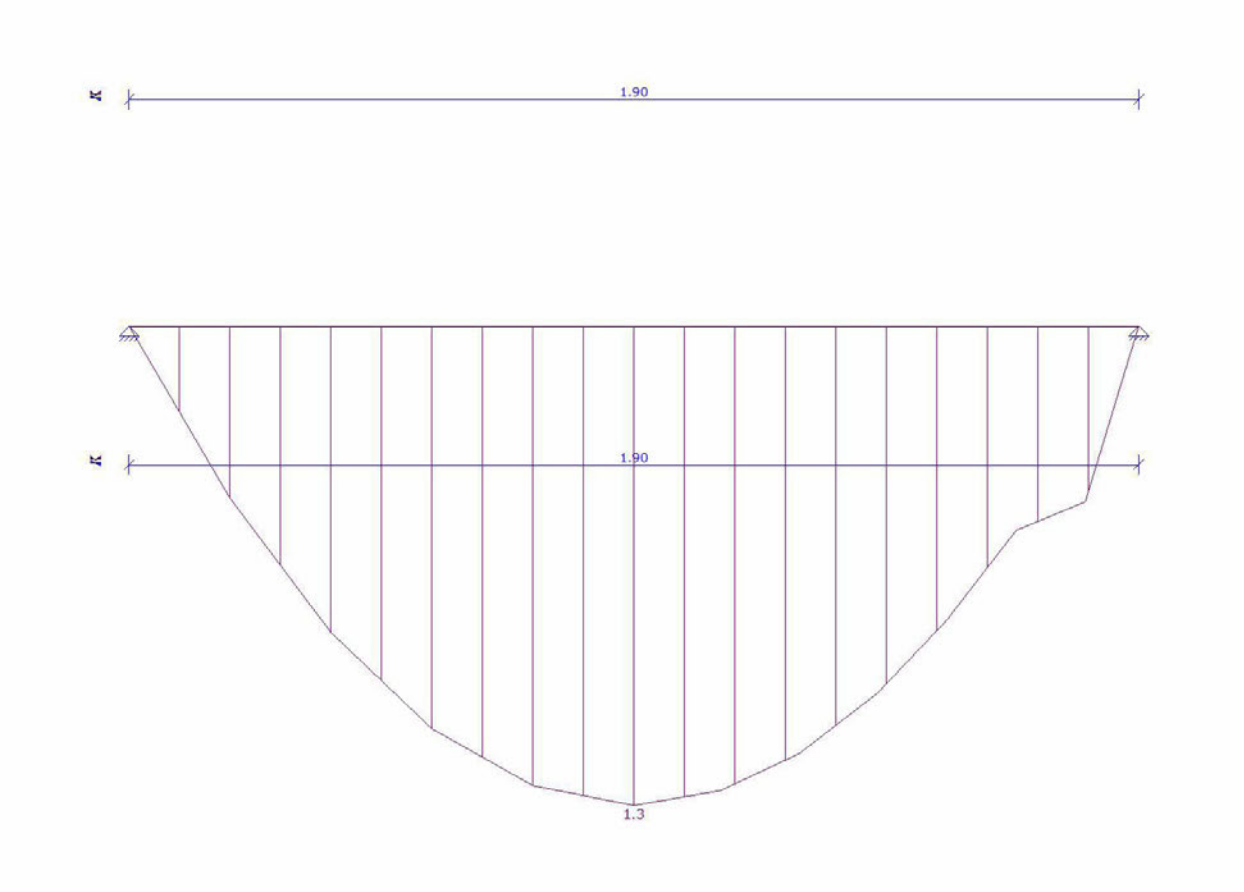

AFB. FU.C. DWARSKRACHT (VZ) OMHULLENDE Fundamenteel Belastingscombinaties

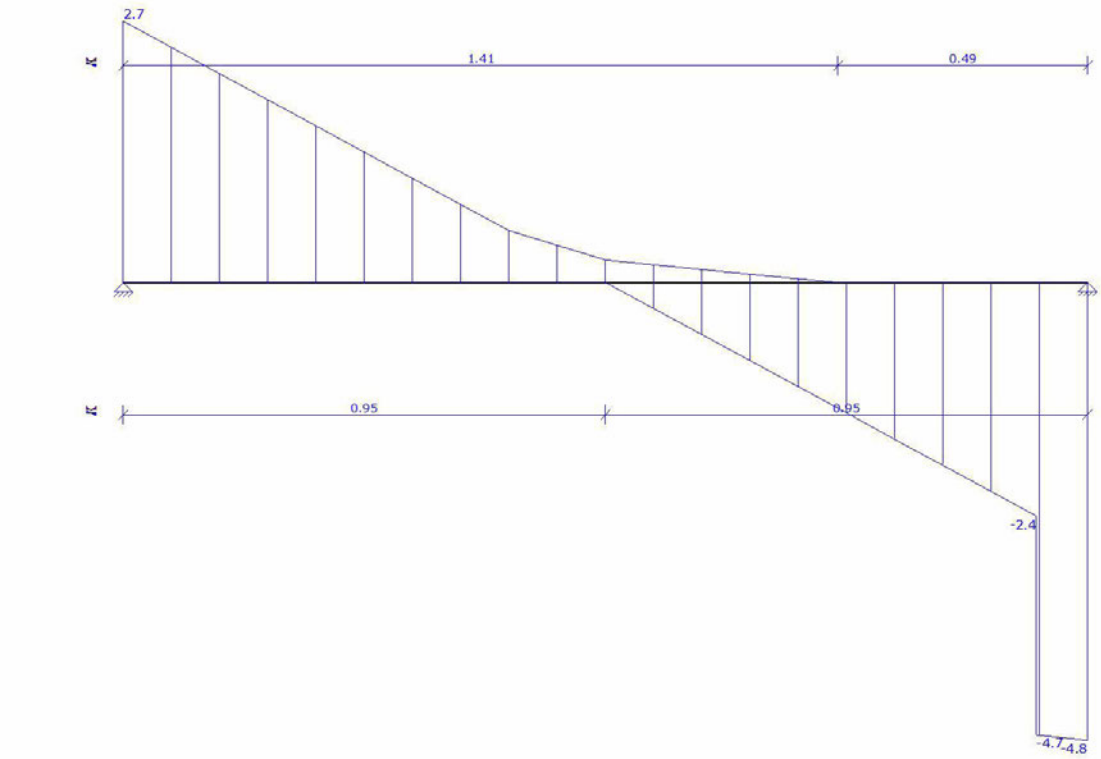

FU.C. STAAFKRACHTEN

Veld	Positie B.G.	Mb	Mmax	xMmax	Me	x-M0	x-M0	Vb
Vmax	Ve							
Veld 1	0.000 - 1.900 Fu.C.1	0.00	1.29	0.950	0.00	0.000	0.000	
2.71	2.71 -2.71							
	0.000 - 1.900 Fu.C.2	0.00	0.51	1.408	0.00	0.000	0.000	
0.73	-4.75 -4.75							
	0.000 - 1.900 Fu.C.3	0.00	0.68	0.950	0.00	0.000	0.000	
1.44	1.44 -1.44							
	0.000 - 1.900 Fu.C.4	0.00	0.36	1.113	0.00	0.000	0.000	
0.65	-2.26 -2.26							
-	m -	kNm	kNm	m	kNm	m	m	kN
kN	kN							

AFB. FU.C. OPLEGREACTIES OMHULLENDE Fundamenteel Belastingscombinaties



FU.C. OPLEGREACTIES

B.C.	Oplegging	Positie	Z		Yr	Z	My
Fu.C.1	O1	0.000	vast		vrij	-2.71	0.00
Fu.C.1	O2	1.900	vast		vrij	-2.71	0.00
	Som Reacties					**-5.43**	
	Som Lasten					**5.43**	
Fu.C.2	O1	0.000	vast		vrij	-0.73	0.00
Fu.C.2	O2	1.900	vast		vrij	-4.75	0.00
	Som Reacties					**-5.48**	
	Som Lasten					**5.48**	
Fu.C.3	O1	0.000	vast		vrij	-1.44	0.00
Fu.C.3	O2	1.900	vast		vrij	-1.44	0.00
	Som Reacties					**-2.88**	
	Som Lasten					**2.88**	
Fu.C.4	O1	0.000	vast		vrij	-0.65	0.00
Fu.C.4	O2	1.900	vast		vrij	-2.26	0.00
	Som Reacties					**-2.90**	
	Som Lasten					**2.90**	
-	**-**	**m**	**kN/m**	**kNm/rad**		**kN**	**kNm**

B.G. OPLEGREACTIES

B.C.	Oplegging	Positie	Z		Yr	Z	My
B.G.1	O1	0.000	vast		vrij	-0.41	0.00
B.G.1	O2	1.900	vast		vrij	-0.41	0.00
	Som Reacties					**-0.82**	
	Som Lasten					**0.82**	
B.G.2.1	O1	0.000	vast		vrij	-1.48	0.00
B.G.2.1	O2	1.900	vast		vrij	-1.48	0.00
	Som Reacties					**-2.96**	
	Som Lasten					**2.96**	
B.G.3	O1	0.000	vast		vrij	-0.16	0.00
B.G.3	O2	1.900	vast		vrij	-2.84	0.00
	Som Reacties					**-3.00**	
	Som Lasten					**3.00**	
-	**-**	**m**	**kN/m**	**kNm/rad**		**kN**	**kNm**

AFB. KA.C. VERPLAATSINGEN OMHULLENDE Karakteristiek Belastingscombinaties

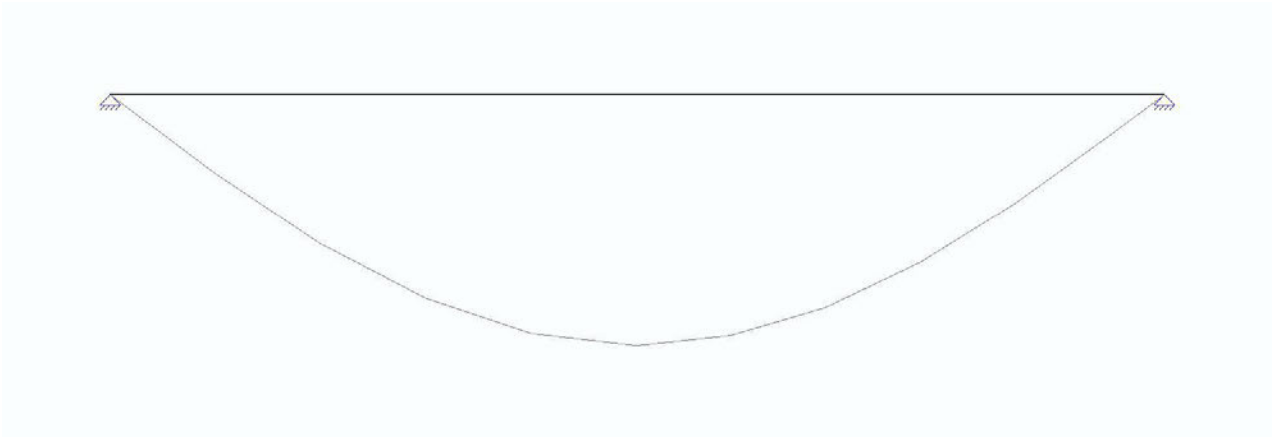

KA.C. KNOOPVERPLAATSINGEN

Knoop	B.C.	Z	Yr
K1	Ka.C.(w1)	0.0000	-0.390e-03
	Ka.C.1	0.0000	-0.956e-03
	Ka.C.2	0.0000	-1.804e-03
K2	Ka.C.(w1)	0.0000	0.390e-03

Knoop	B.C.	Z	Yr
K2	Ka.C.1	0.0000	0.956e-03
	Ka.C.2	0.0000	1.804e-03
-	-	m	rad

KA.C. DOORBUIGINGEN

Veld	Positie	B.C.	Veld Begin		Veld		Veld Eind	
				Z'afst	Z'	Z' glb dist	Z' glb	
S1	0.000 - 1.900	Ka.C.(w1)	0,0000	0.950	0,0002	0.950	0.0002	0,0000
S1	0.000 - 1.900	Ka.C.1	0,0000	0.950	0,0006	0.950	0.0006	0,0000
S1	0.000 - 1.900	Ka.C.2	0,0000	0.950	0,0011	0.950	0.0011	0,0000
-	m	-	m	m	m	m	m	m

AFB. HOUTCONTROLE

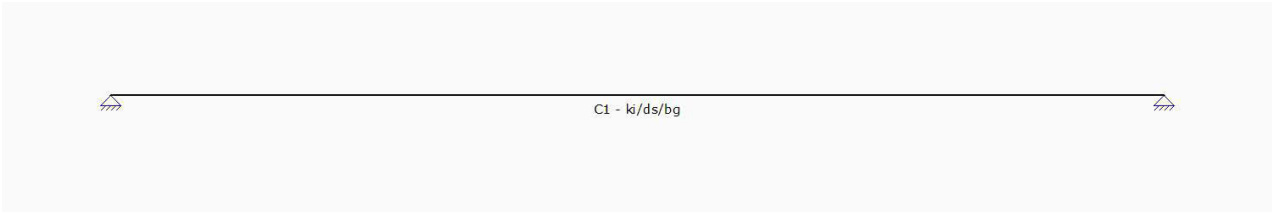

SAMENSTELLING CONSTRUCTIEDELEN

Constructiedeel	Staaf/staven
C1	S1

STABILITEITSGEGEVENS

Staaf	Profiel	Y-As (assenstelsel)				Z-As(assenstelsel)	
		Lsys	Methode	Lkip	Lkip/Lsys	Methode	LkipL
kip/Lsys							
C1 - V1 (0.000-1.900)	P6	1.900	Conservatief	1.900	1.00	Conservatief	
1.900	1.00						
			geschoord			geschoord	
-	-	m	-	m	-	-	m -

KIPSTEUNENGEGEVENS

Staaf	Profiel	Begin	Eind	Kipsteunen boven	Kipsteunen onder	Aangrijppunt last
		inklemming	inklemming			
C1 - V1 (0.000-1.900)	P6	Volledig vast	Volledig vast			Neutraal
-	-	-	-	m	m	-

DOORBUIGINGGEGEVENS

Staaf	Constr.type	Toetsingstype	Zeeg Y'	Zeeg Z'	Zeegvorm	w;max	w;2+w;3
C1 - V1 (0.000-1.900)	Vloer	Algemeen	0	0	Parabolisch	L/250	L/333
-	-	-	mm	mm	-	-	-

UNITY CHECK

Label	Toetsing	Combinatie	Artikel	UC max
C1	Doorsnede	Fu.C.1	NEN-EN1995-1-1#6.1.6 (6.11)	0.26
	Kip	Fu.C.1	NEN-EN1995-1-1#6.3.3 (6.33)	0.26
	Doorbuiging	Ka.C.2	NEN-EN1995#7.2|NEN-EN1990#A1.4.3(4)	0.20

8.18 Bijlage uitraai MatrixFrame berekening Pos 18

AFB. GEOMETRIE LIGGER

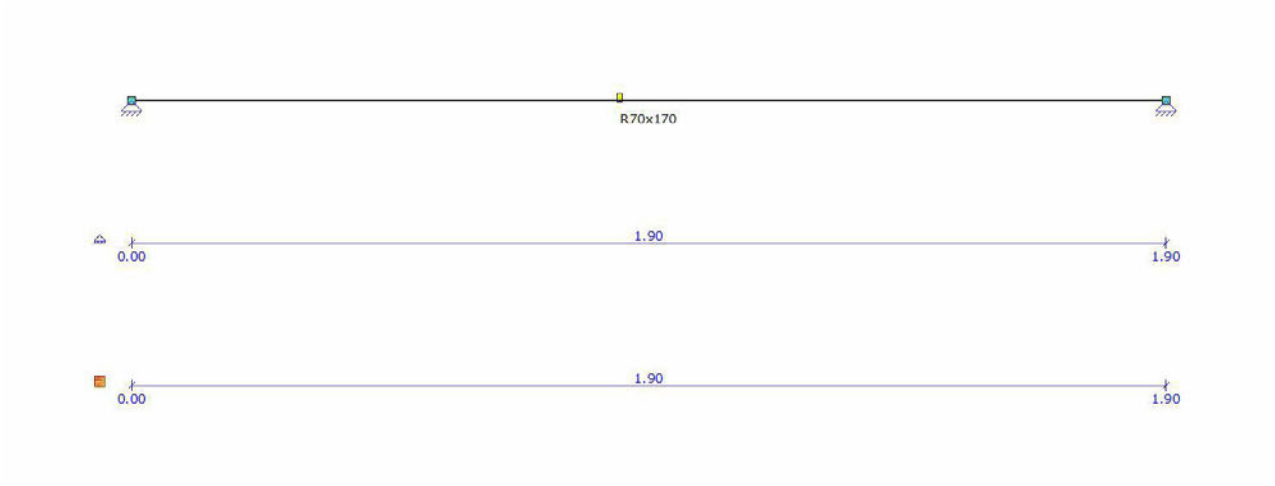

BALKGEOMETRIE

Positie	Profielnaam	Hoek	Traagheidsmoment	Materiaal	E-Modulus	Uitzettingcoeff	Gewicht
0.000 - L(1.900)	R70x170	0	2.8659e-05	C24	1.1000e+07	50.0000e-07	0.05
m -		°	m4 -		kN/m2	C°m	kN/m

PROFIELVORMEN

Profiel	Verl.								Raatl.		Hoogte
h.	hB	hE	tf	tw	tf2	B	bL	bR			
P6	Nee	0,170	0,170	0,0000	0,0000	0,0000	0,070	0,000	0,000	Nee	0,000
-	-	m	m	m	m	m	m	m	m	-	m

MATERIALEN

Materiaalnaam	Poison	Dichtheid	E-Modulus	Uitzettingcoeff
C24	0.40	4.20	1.1000e+07	50.0000e-07
-	-	kN/m3	kN/m2	C°m

OPLEGGINGEN

Oplegging	Positie	Z	Yr
O1	0.000	Vast	Vrij
O2	L(1.900)	Vast	Vrij
-	m	kN/m	kNm/rad

BELASTINGSGEVALLEN TYPEN

Oplegg.	Staven	B.G.Type	Gunstig/Ong.	Element	Niveau	Veld	Psi0	Psi1	Cprob Psi2
	UGT/GGT								
B.G.1	Permanent	Permanent	-		N.v.t.	N.v.t.			
B.G.2	Verdeelde veranderlijke belasting	Verdeelde veranderlijke belasting	-	Cat. A) Vloeren	1	1	0.40	0.50	0.30
	1.00/1.00								
B.G.3	Geconcentreerde veranderlijke belasting	Geconcentreerde veranderlijke belasting	-	Cat. A) Vloeren	N.v.t.	N.v.t.	0.40	0.50	0.30
B.G.2.1	Verdeelde veranderlijke belasting (1)	Verdeelde veranderlijke	-	Cat. A) Vloeren	1	1	0.40	0.50	0.30
	1.00/1.00								

belasting

AFB. LASTEN



AFB. LASTEN B.G.1 PERMANENT

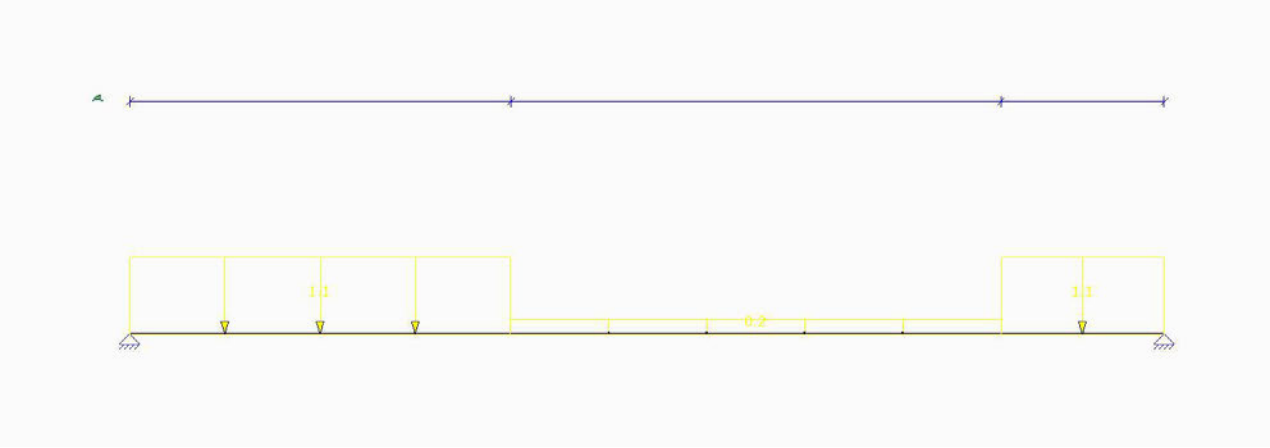

AFB. LASTEN B.G.3 GECONCENTREERDE VERANDERLIJKE BELASTING

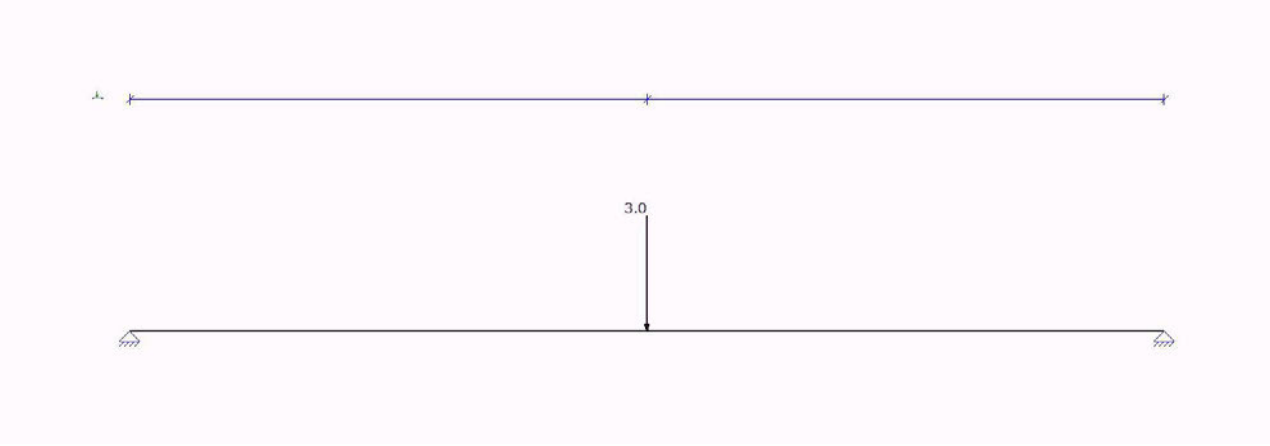

AFB. LASTEN B.G.2.1 VERDEELDE VERANDERLIJKE BELASTING (1)

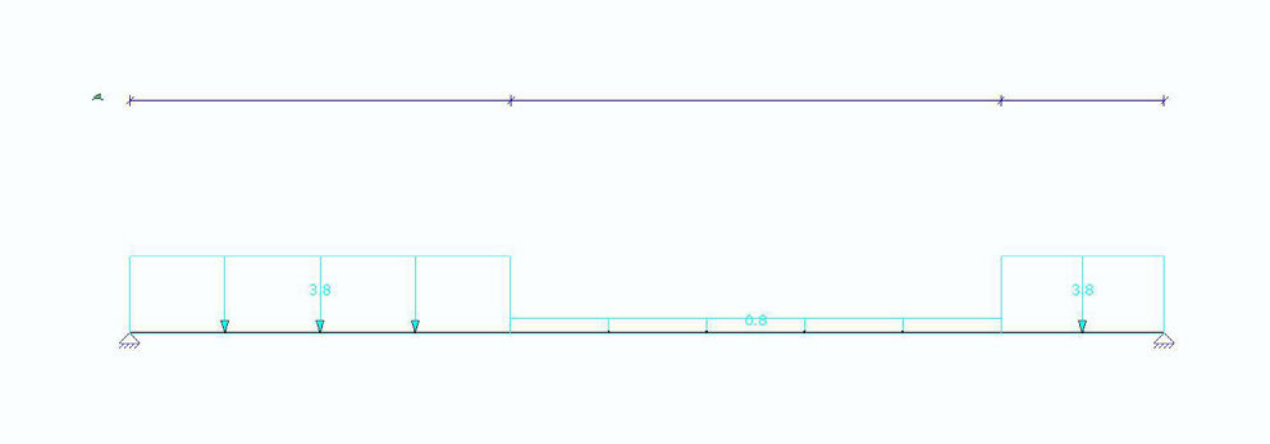

FUNDAMENTEEL BELASTINGSCOMBINATIES (TABEL)

B.G.	Omschrijving	Fu.C.1	Fu.C.2	Fu.C.3	Fu.C.4
B.G.1	Permanent	1.20	1.20	1.35	1.35
B.G.2	Verdeelde veranderlijke belasting	-	-	-	-
B.G.3	Geconcentreerde veranderlijke belasting	-	1.50	-	0.60
B.G.2.1	Verdeelde veranderlijke belasting (1)	1.50	-	0.60	-

KARAKTERISTIEK BELASTINGSCOMBINATIES (TABEL)

B.G.	Omschrijving	Ka.C.(w1)		Ka.C.1	Ka.C.2
B.G.1	Permanent	1.00	1.00	1.00	
B.G.2	Verdeelde veranderlijke belasting	-	-	-	
B.G.3	Geconcentreerde veranderlijke belasting	-	-	-	
B.G.2.1	Verdeelde veranderlijke belasting (1)	-	0.40	1.00	

FREQUENT BELASTINGSCOMBINATIES (TABEL)

B.G.	Omschrijving	Fr.C.(w1)	Fr.C.1
B.G.1	Permanent	1.00	1.00
B.G.2	Verdeelde veranderlijke belasting	-	-
B.G.3	Geconcentreerde veranderlijke belasting	-	-
B.G.2.1	Verdeelde veranderlijke belasting (1)	-	0.50

QUASI-PERMANENT BELASTINGSCOMBINATIES (TABEL)

B.G.	Omschrijving	Qu.C.1
B.G.1	Permanent	1.00
B.G.2	Verdeelde veranderlijke belasting	-
B.G.3	Geconcentreerde veranderlijke belasting	-
B.G.2.1	Verdeelde veranderlijke belasting (1)	0.30

UITGANGSPUNTEN VAN DE ANALYSE

Lineaire Elastische Analyse uitgevoerd

AFB. FU.C. MOMENT (MY) OMHULLENDE Fundamenteel Belastingscombinaties

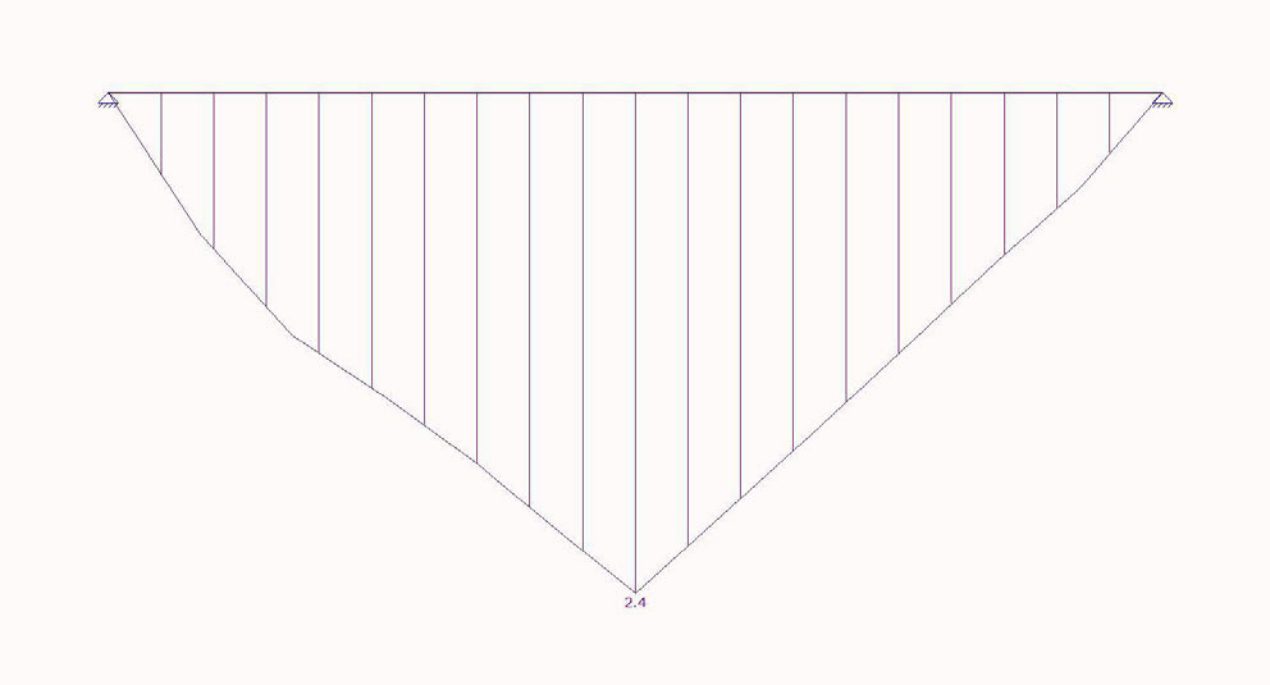

AFB. FU.C. DWARSKRACHT (VZ) OMHULLENDE Fundamenteel Belastingscombinaties

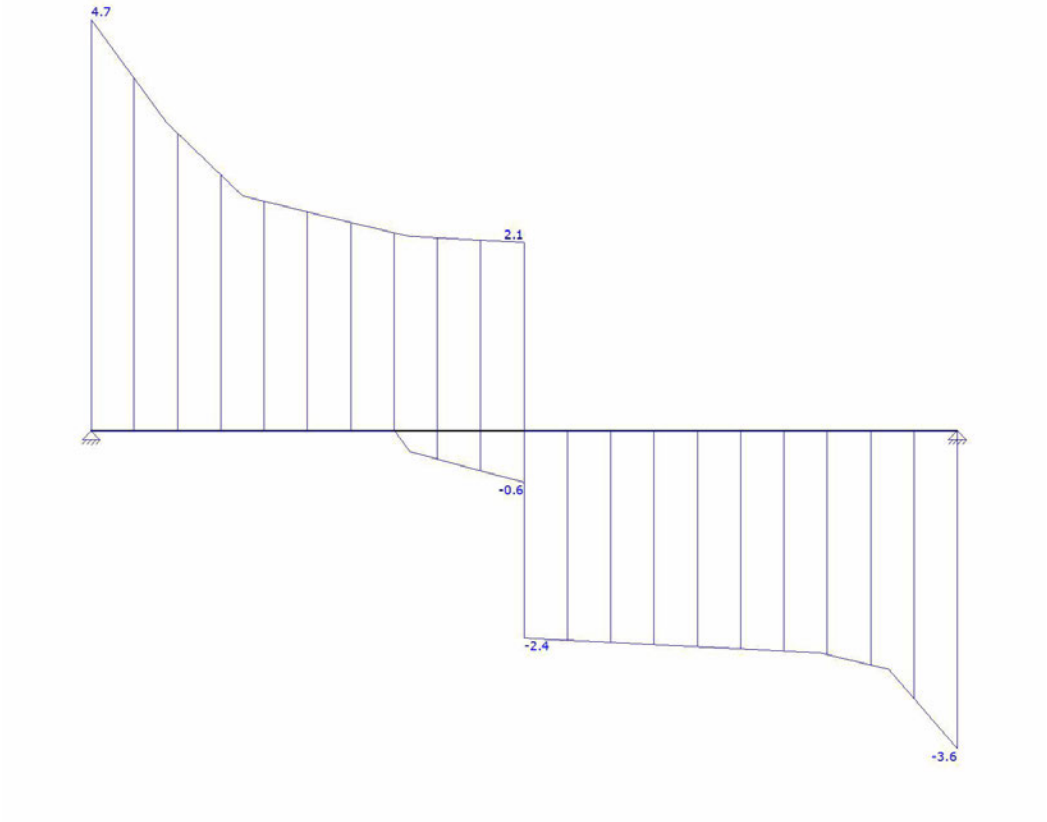

FU.C. STAAFKRACHTEN

Veld	Positie	B.G.	Mb	Mmax	xMmax	Me	x-M0	x-M0	Vb	Vmax	Ve
Veld 1	0.000 - 1.900	Fu.C.1	0.00	1.55	0.666	0.00	0.000	0.000		4.67	4.67 -3.61
	0.000 - 1.900	Fu.C.2	0.00	2.40	0.950	0.00	0.000	0.000		3.09	3.09 -2.90
	0.000 - 1.900	Fu.C.3	0.00	0.82	0.666	0.00	0.000	0.000		2.47	2.47 -1.91
	0.000 - 1.900	Fu.C.4	0.00	1.15	0.950	0.00	0.000	0.000		1.84	1.84 -1.63
-	m -		kNm	kNm	m	kNm	m	m	kN	kN	kN

AFB. FU.C. OPLEGREACTIES OMHULLENDE — Fundamenteel Belastingscombinaties



FU.C. OPLEGREACTIES

B.C.	Oplegging	Positie	Z	Yr	Z	My
Fu.C.1	O1	0.000	Vast	Vrij	-4.67	0.00
Fu.C.1	O2	1.900	Vast	Vrij	-3.61	0.00
	Som Reacties				**-8.27**	
	Som Lasten				**8.27**	
Fu.C.2	O1	0.000	Vast	Vrij	-3.09	0.00
Fu.C.2	O2	1.900	Vast	Vrij	-2.90	0.00
	Som Reacties				**-5.99**	
	Som Lasten				**5.99**	
Fu.C.3	O1	0.000	Vast	Vrij	-2.47	0.00
Fu.C.3	O2	1.900	Vast	Vrij	-1.91	0.00
	Som Reacties				**-4.39**	
	Som Lasten				**4.39**	
Fu.C.4	O1	0.000	Vast	Vrij	-1.84	0.00
Fu.C.4	O2	1.900	Vast	Vrij	-1.63	0.00
	Som Reacties				**-3.47**	
	Som Lasten				**3.47**	
-	-	m	kN/m	kNm/rad	kN	kNm

B.G. OPLEGREACTIES

B.C.	Oplegging	Positie	Z	Yr	Z	My
B.G.1	O1	0.000	Vast	Vrij	-0.70	0.00
B.G.1	O2	1.900	Vast	Vrij	-0.54	0.00
	Som Reacties				**-1.24**	
	Som Lasten				**1.24**	
B.G.2.1	O1	0.000	Vast	Vrij	-2.55	0.00
B.G.2.1	O2	1.900	Vast	Vrij	-1.97	0.00
	Som Reacties				**-4.52**	
	Som Lasten				**4.52**	
B.G.3	O1	0.000	Vast	Vrij	-1.50	0.00
B.G.3	O2	1.900	Vast	Vrij	-1.50	0.00

	Som Reacties					**-3.00**	
	Som Lasten					**3.00**	
-	**-**	**m**	**kN/m**	**kNm/rad**		**kN**	**kNm**

AFB. KA.C. VERPLAATSINGEN OMHULLENDE — Karakteristiek Belastingscombinaties

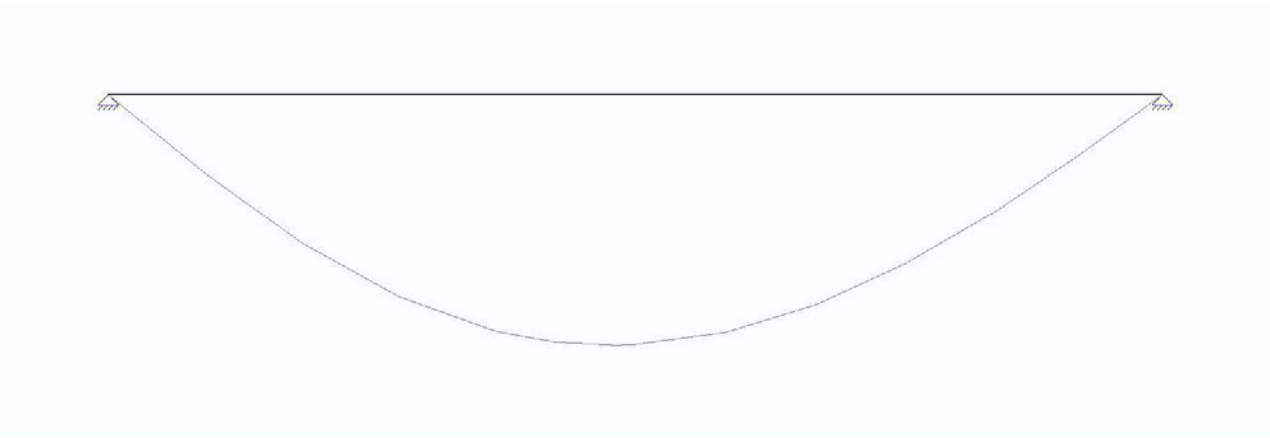

KA.C. KNOOPVERPLAATSINGEN

Knoop	**B.C.**	**Z**	**Yr**
K1	Ka.C.(w1)	0.0000	-0.503e-03
	Ka.C.1	0.0000	-1.238e-03
	Ka.C.2	0.0000	-2.340e-03
K2	Ka.C.(w1)	0.0000	0.447e-03

Knoop	**B.C.**	**Z**	**Yr**
K2	Ka.C.1	0.0000	1.101e-03
	Ka.C.2	0.0000	2.082e-03
-	**-**	**m**	**rad**

KA.C. DOORBUIGINGEN

Veld	**Positie**	**B.C.**	**Veld Begin**		**Veld**		**Veld Eind**	
				Z'afst	**Z'**	**Z' glb dist**	**Z' glb**	
S1	0.000 - 1.900	Ka.C.(w1)	0,0000	0.909	0,0003	0.909	0.0003	0,0000
S1	0.000 - 1.900	Ka.C.1	0,0000	0.909	0,0007	0.909	0.0007	0,0000
S1	0.000 - 1.900	Ka.C.2	0,0000	0.909	0,0013	0.909	0.0013	0,0000
-	**m**	**-**	**m**	**m**	**m**	**m**	**m**	**m**

AFB. HOUTCONTROLE

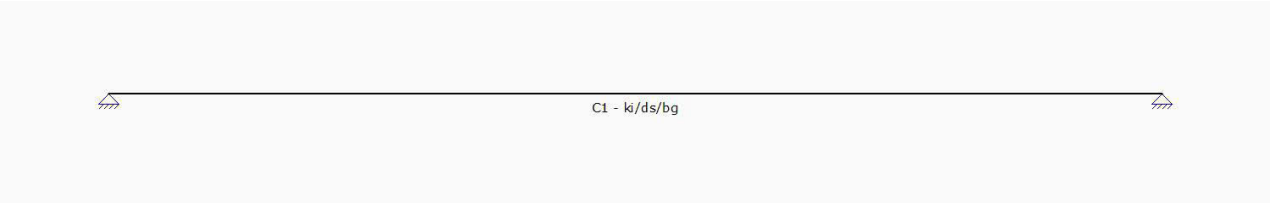

SAMENSTELLING CONSTRUCTIEDELEN

Constructiedeel	**Staaf/staven**
C1	S1

STABILITEITSGEGEVENS

Staaf	**Profiel**	**Y-As (assenstelsel)**				**Z-As(assenstelsel)**	
		Lsys	**Methode**	**Lkip**	**Lkip/Lsys**	**Methode**	**LkipL**

kip/Lsys							
C1 - V1 (0.000-1.900)	P6	1.900	Conservatief	1.900	1.00	Conservatief	
1.900	1.00						
			geschoord			geschoord	
-	-	m	-	m	-	-	m -

KIPSTEUNENGEGEVENS

Staaf	Profiel	Begin	Eind	Kipsteunen boven	Kipsteunen onder	Aangrijppunt last
		inklemming	inklemming			
C1 - V1 (0.000-1.900)	P6	Volledig vast	Volledig vast			Neutraal
-	-	-	-	m	m	-

DOORBUIGINGGEGEVENS

Staaf	Constr.type	Toetsingstype	Zeeg Y'	Zeeg Z'	Zeegvorm	w;max	w;2+w;3
C1 - V1 (0.000-1.900)	Vloer	Algemeen	0	0	Parabolisch	L/250	L/333
-	-	-	mm	mm	-	-	-

UNITY CHECK

Label	Toetsing	Combinatie	Artikel	UC max
C1	Doorsnede	Fu.C.2	NEN-EN1995-1-1#6.1.6 (6.11)	0.48
	Kip	Fu.C.2	NEN-EN1995-1-1#6.3.3 (6.33)	0.48
	Doorbuiging	Ka.C.2	NEN-EN1995#7.2|NEN-EN1990#A1.4.3(4)	0.24

8.19 Bijlage uitraai MatrixFrame berekening Pos 19

AFB. GEOMETRIE LIGGER

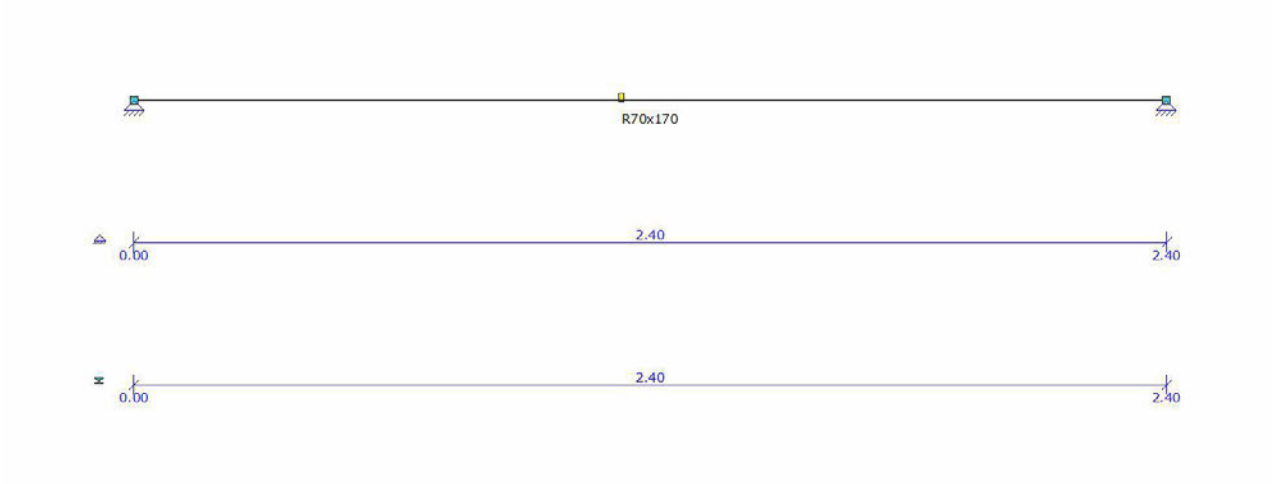

BALKGEOMETRIE

Positie	Profielnaam	Hoek	Traagheidsmoment	Materiaal	E-Modulus	Uitzettingcoeff	Gewicht
0.000 - L(2.400)	R70x170	0	2.8659e-05	C24	1.1000e+07	50.0000e-07	0.05
m -		°	m4 -		kN/m2	C°m	kN/m

PROFIELVORMEN

Profiel	Verl.								Raatl.		Hoogte
h.	hB	hE	tf	tw	tf2	B	bL	bR			
P6	Nee	0,170	0,170	0,0000	0,0000	0,0000	0,070	0,000	0,000	Nee	0,000
-	-	m	m	m	m	m	m	m	m	-	m

MATERIALEN

Materiaalnaam	Poison	Dichtheid	E-Modulus	Uitzettingcoeff
C24	0.40	4.20	1.1000e+07	50.0000e-07
-	-	kN/m3	kN/m2	C°m

OPLEGGINGEN

Oplegging	Positie	Z	Yr
O1	0.000	vast	vrij
O2	L(2.400)	vast	vrij
-	m	kN/m	kNm/rad

BELASTINGSGEVALLEN TYPEN

Oplegg.	Staven	B.G.Type	Gunstig/Ong.	Element	Niveau	Veld	Psi0	Cprob Psi1	Psi2
	UGT/GGT								
B.G.1	Permanent	Permanent	-		N.v.t.	N.v.t.			
B.G.2	Verdeelde veranderlijke belasting 1.00/1.00	Verdeelde veranderlijke belasting	-	Cat. A) Vloeren	1	1	0.40	0.50	0.30
B.G.3	Geconcentreerde veranderlijke belasting	Geconcentreerde veranderlijke belasting	-	Cat. A) Vloeren	N.v.t.	N.v.t.	0.40	0.50	0.30
B.G.2.1	Verdeelde veranderlijke belasting 1.00/1.00	Verdeelde veranderlijke	-	Cat. A) Vloeren	1	1	0.40	0.50	0.30

belasting

AFB. LASTEN B.G.1 PERMANENT

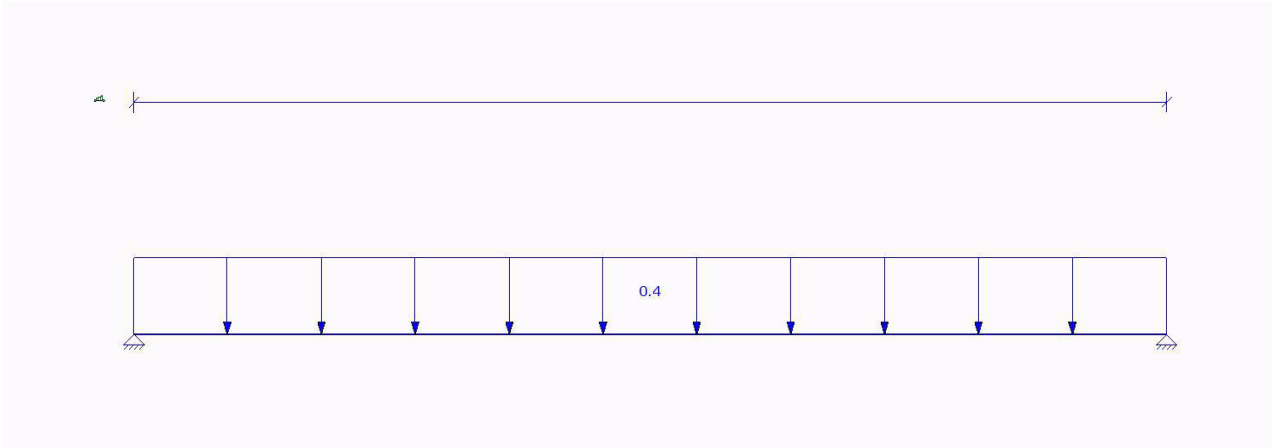

AFB. LASTEN B.G.2 VERDEELDE VERANDERLIJKE BELASTING

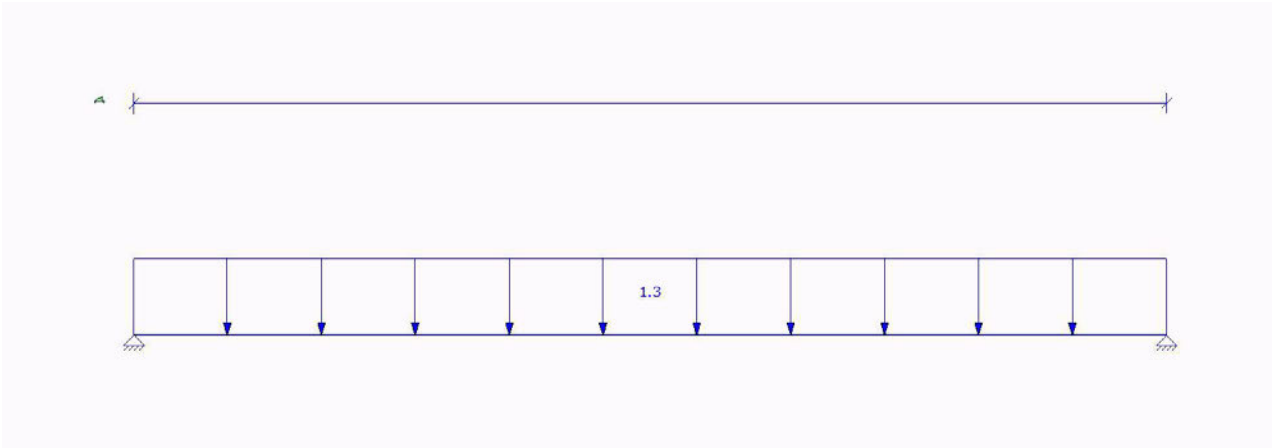

AFB. LASTEN B.G.3 GECONCENTREERDE VERANDERLIJKE BELASTING

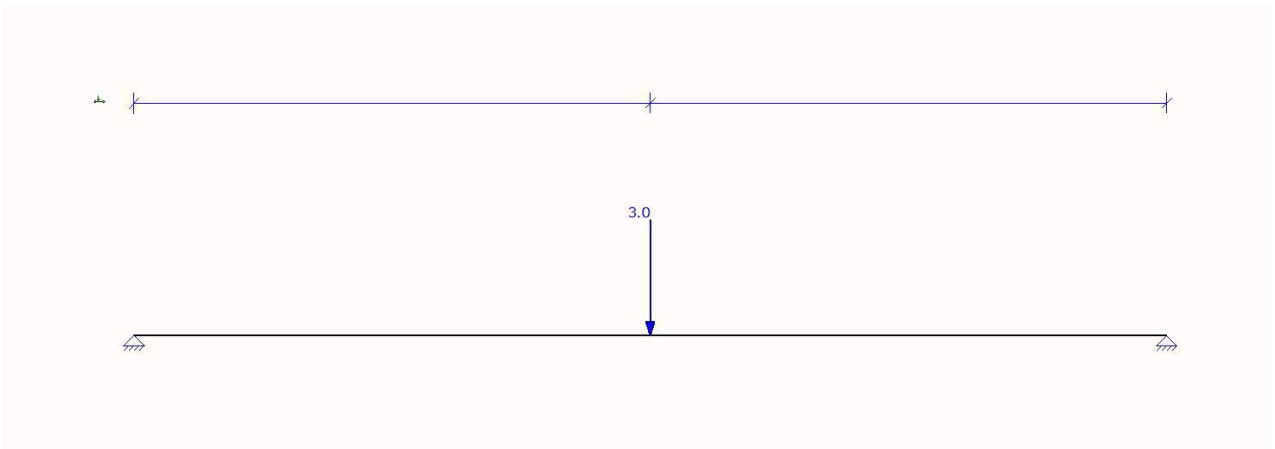

AFB. LASTEN B.G.2.1 VERDEELDE VERANDERLIJKE BELASTING

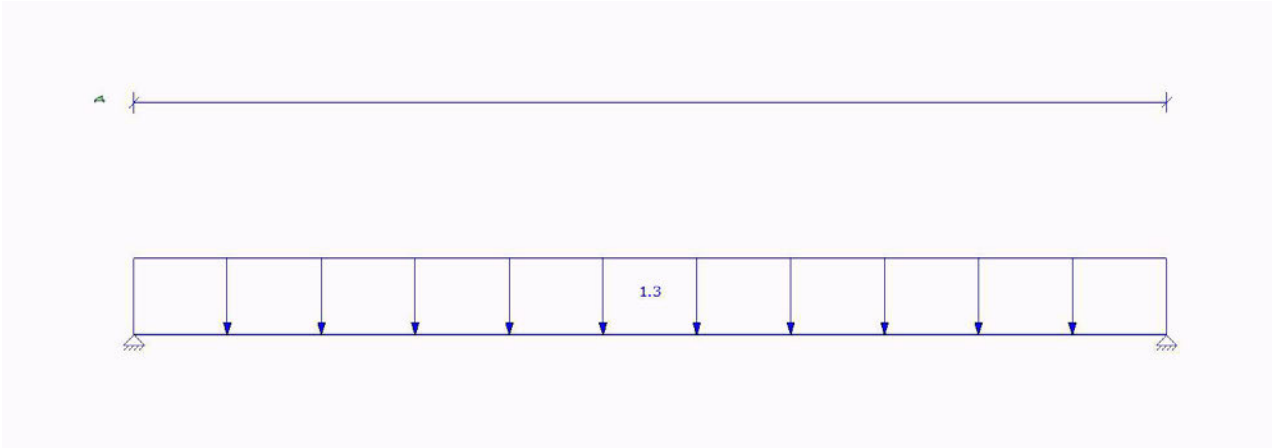

FUNDAMENTEEL BELASTINGSCOMBINATIES (TABEL)

B.G.	Omschrijving	Fu.C.1	Fu.C.2	Fu.C.3	Fu.C.4
B.G.1	Permanent	1.20	1.20	1.35	1.35
B.G.2	Verdeelde veranderlijke belasting	-	-	-	-
B.G.3	Geconcentreerde veranderlijke belasting	-	1.50	-	0.60
B.G.2.1	Verdeelde veranderlijke belasting	1.50	-	0.60	-

KARAKTERISTIEK BELASTINGSCOMBINATIES (TABEL)

B.G.	Omschrijving	Ka.C.(w1)		Ka.C.1	Ka.C.2
B.G.1	Permanent	1.00	1.00	1.00	
B.G.2	Verdeelde veranderlijke belasting	-	-	-	
B.G.3	Geconcentreerde veranderlijke belasting	-	-	-	
B.G.2.1	Verdeelde veranderlijke belasting	-	0.40	1.00	

FREQUENT BELASTINGSCOMBINATIES (TABEL)

B.G.	Omschrijving	Fr.C.(w1)	Fr.C.1
B.G.1	Permanent	1.00	1.00
B.G.2	Verdeelde veranderlijke belasting	-	-
B.G.3	Geconcentreerde veranderlijke belasting	-	-
B.G.2.1	Verdeelde veranderlijke belasting	-	0.50

QUASI-PERMANENT BELASTINGSCOMBINATIES (TABEL)

B.G.	Omschrijving	Qu.C.1
B.G.1	Permanent	1.00
B.G.2	Verdeelde veranderlijke belasting	-
B.G.3	Geconcentreerde veranderlijke belasting	-
B.G.2.1	Verdeelde veranderlijke belasting	0.30

UITGANGSPUNTEN VAN DE ANALYSE

Lineaire Elastische Analyse uitgevoerd

AFB. FU.C. MOMENT (MY) OMHULLENDE Fundamenteel Belastingscombinaties

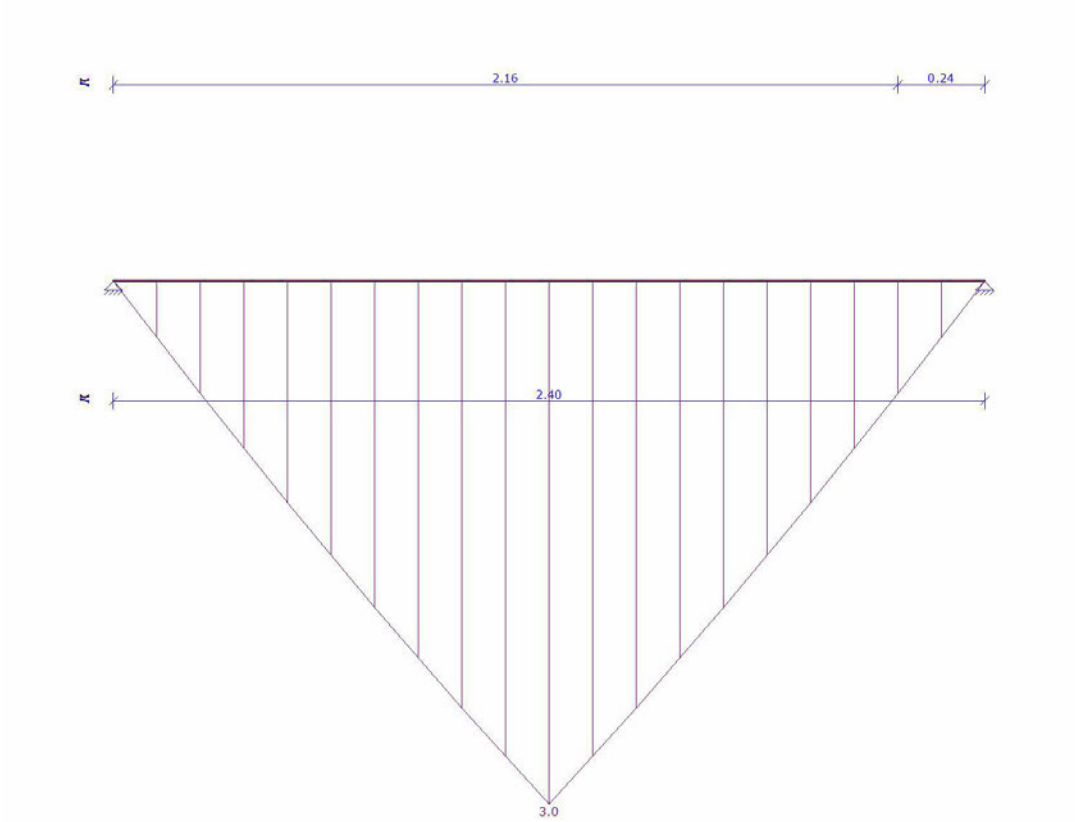

AFB. FU.C. DWARSKRACHT (VZ) OMHULLENDE Fundamenteel Belastingscombinaties

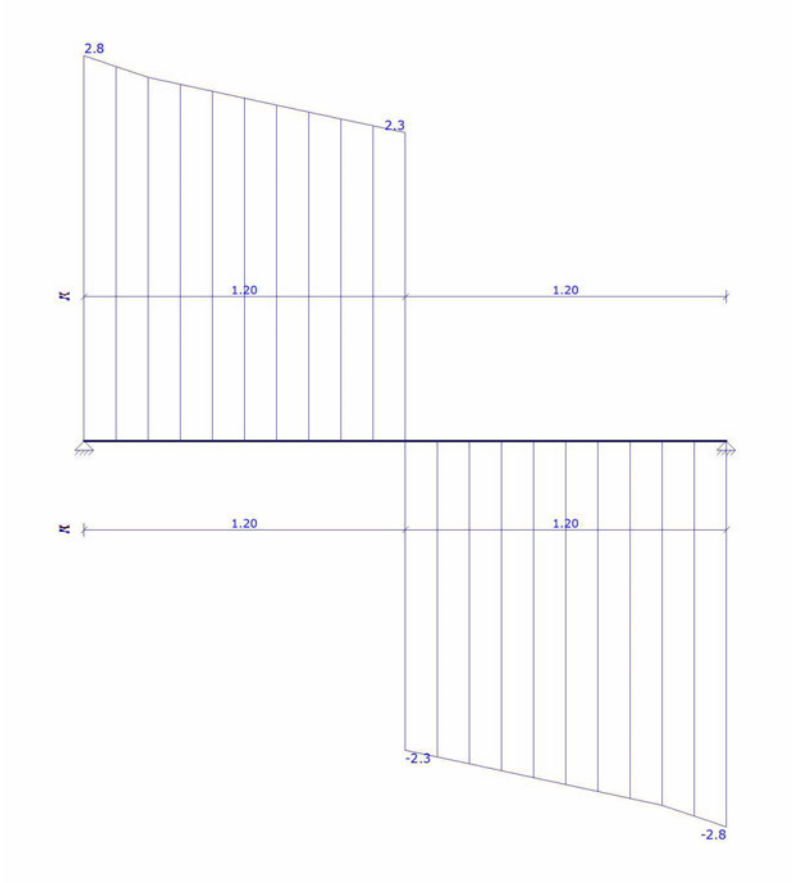

FU.C. STAAFKRACHTEN

Veld	Positie	B.G.	Mb	Mmax	xMmax	Me	x-M0	x-M0	Vb
Vmax	Ve								
Veld 1	0.000 - 2.400	Fu.C.1	0.00	1.69	1.200	0.00	0.000	0.000	
2.81	2.81	-2.81							
	0.000 - 2.400	Fu.C.2	0.00	3.00	1.200	0.00	0.000	0.000	
2.75	2.75	-2.75							
	0.000 - 2.400	Fu.C.3	0.00	0.89	1.200	0.00	0.000	0.000	
1.49	1.49	-1.49							
	0.000 - 2.400	Fu.C.4	0.00	1.42	1.200	0.00	0.000	0.000	
1.47	1.47	-1.47							
-	m	-	kNm	kNm	m	kNm	m	m	kN
kN	kN								

AFB. FU.C. OPLEGREACTIES OMHULLENDE Fundamenteel Belastingscombinaties



FU.C. OPLEGREACTIES

B.C.	Oplegging	Positie	Z		Yr	Z	My
Fu.C.1	O1	0.000	vast		vrij	-2.81	0.00
Fu.C.1	O2	2.400	vast		vrij	-2.81	0.00
	Som Reacties					**-5.62**	
	Som Lasten					**5.62**	
Fu.C.2	O1	0.000	vast		vrij	-2.75	0.00
Fu.C.2	O2	2.400	vast		vrij	-2.75	0.00
	Som Reacties					**-5.51**	
	Som Lasten					**5.51**	
Fu.C.3	O1	0.000	vast		vrij	-1.49	0.00
Fu.C.3	O2	2.400	vast		vrij	-1.49	0.00
	Som Reacties					**-2.98**	
	Som Lasten					**2.98**	
Fu.C.4	O1	0.000	vast		vrij	-1.47	0.00
Fu.C.4	O2	2.400	vast		vrij	-1.47	0.00
	Som Reacties					**-2.93**	
	Som Lasten					**2.93**	
-	**-**	**m**	**kN/m**	**kNm/rad**		**kN**	**kNm**

B.G. OPLEGREACTIES

B.C.	Oplegging	Positie	Z		Yr	Z	My
B.G.1	O1	0.000	vast		vrij	-0.42	0.00
B.G.1	O2	2.400	vast		vrij	-0.42	0.00
	Som Reacties					**-0.84**	
	Som Lasten					**0.84**	
B.G.2.1	O1	0.000	vast		vrij	-1.54	0.00
B.G.2.1	O2	2.400	vast		vrij	-1.54	0.00
	Som Reacties					**-3.07**	
	Som Lasten					**3.07**	
B.G.3	O1	0.000	vast		vrij	-1.50	0.00
B.G.3	O2	2.400	vast		vrij	-1.50	0.00
	Som Reacties					**-3.00**	
	Som Lasten					**3.00**	
-	**-**	**m**	**kN/m**	**kNm/rad**		**kN**	**kNm**

AFB. KA.C. VERPLAATSINGEN OMHULLENDE Karakteristiek Belastingscombinaties

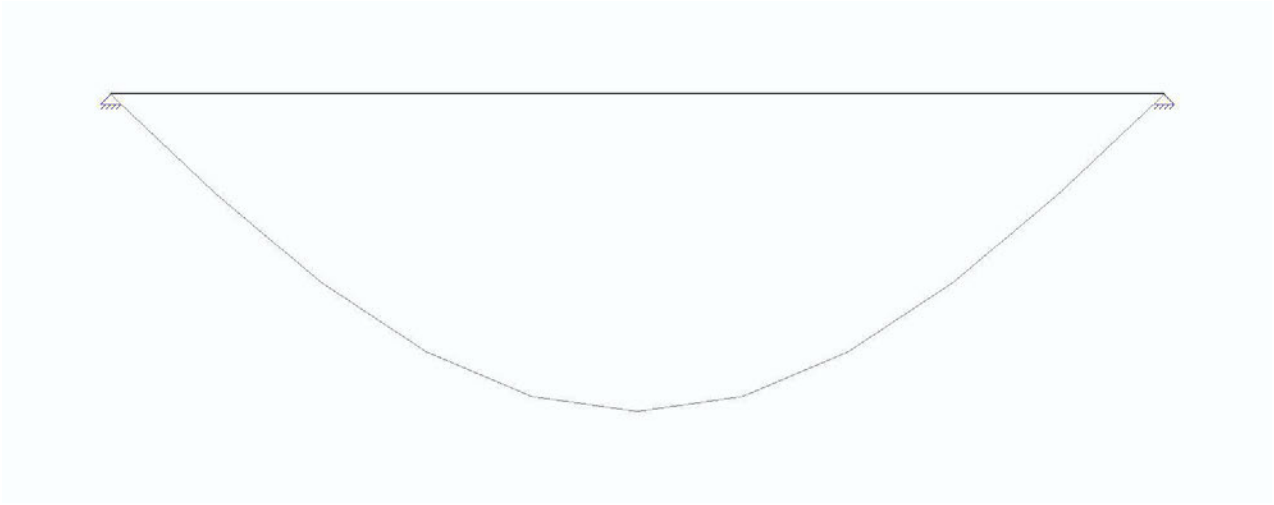

KA.C. KNOOPVERPLAATSINGEN

Knoop	B.C.	Z	Yr
K1	Ka.C.(w1)	0.0000	-0.639e-03
	Ka.C.1	0.0000	-1.575e-03
Knoop	**B.C.**	**Z**	**Yr**
K1	Ka.C.2	0.0000	-2.978e-03
K2	Ka.C.(w1)	0.0000	0.639e-03
	Ka.C.1	0.0000	1.575e-03
	Ka.C.2	0.0000	2.978e-03
-	-	m	rad

KA.C. DOORBUIGINGEN

Veld	Positie	B.C.	Veld Begin		Veld		Veld Eind	
				Z'afst	Z'	Z' glb dist	Z' glb	
S1	0.000 - 2.400	Ka.C.(w1)	0,0000	1.200	0,0005	1.200	0.0005	0,0000
S1	0.000 - 2.400	Ka.C.1	0,0000	1.200	0,0012	1.200	0.0012	0,0000
S1	0.000 - 2.400	Ka.C.2	0,0000	1.200	0,0022	1.200	0.0022	0,0000
-	m	-	m	m	m	m	m	m

AFB. HOUTCONTROLE

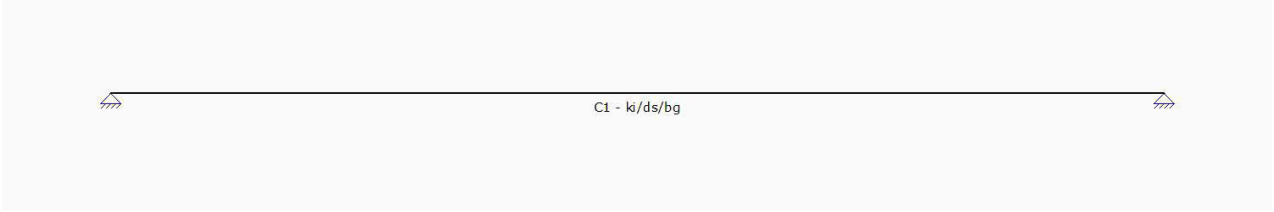

SAMENSTELLING CONSTRUCTIEDELEN

Constructiedeel	Staaf/staven
C1	S1

STABILITEITSGEGEVENS

Staaf	Profiel	Y-As (assenstelsel)				Z-As(assenstelsel)		
		Lsys	Methode	Lkip	Lkip/Lsys	Methode	LkipL	kip/Lsys
C1 - V1 (0.000-2.400)	P6	2.400	Conservatief	2.400	1.00	Conservatief	2.400	1.00
-	-	m	geschoord -	m	-	geschoord -	m	-

KIPSTEUNENGEGEVENS

Staaf	Profiel	Begin	Eind	Kipsteunen boven	Kipsteunen onder	Aangrijppunt last
		inklemming	inklemming			
C1 - V1 (0.000-2.400)	P6	Volledig vast	Volledig vast			Neutraal
-	-	-	-	m	m	-

DOORBUIGINGGEGEVENS

Staaf	Constr.type	Toetsingstype	Zeeg Y'	Zeeg Z'	Zeegvorm	w;max	w;2+w;3
C1 - V1 (0.000-2.400)	Vloer	Algemeen	0	0	Parabolisch	L/250	L/333
-	-	-	mm	mm	-	-	-

UNITY CHECK

Label	Toetsing	Combinatie	Artikel	UC max
C1	Doorsnede	Fu.C.2	NEN-EN1995-1-1#6.1.6 (6.11)	0.60
	Kip	Fu.C.2	NEN-EN1995-1-1#6.3.3 (6.33)	0.60
	Doorbuiging	Ka.C.2	NEN-EN1995#7.2|NEN-EN1990#A1.4.3(4)	0.33