Kozijnenstaat binnenkozijnen

oth_

maten in het werk te controleren!

Kozijnenstaat

Renovatie Aquariumgebouw		ART18.11	A	01-04-2022	A32.01
ARTIS	binnenkozijnen	1:20	A4		

oth_architecten bv · kruithuisstraat 23 · 1018 wj amsterdam · tel. 020 - 6274576 · info@oth.nl · www.oth.nl

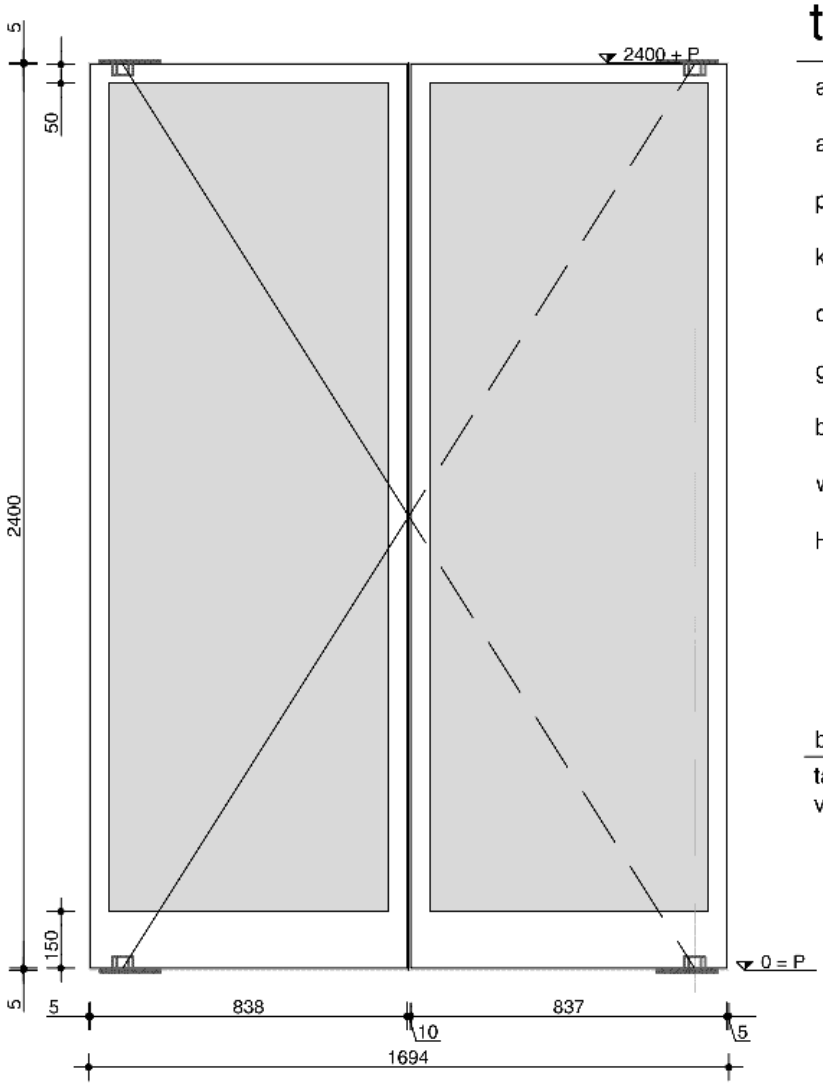

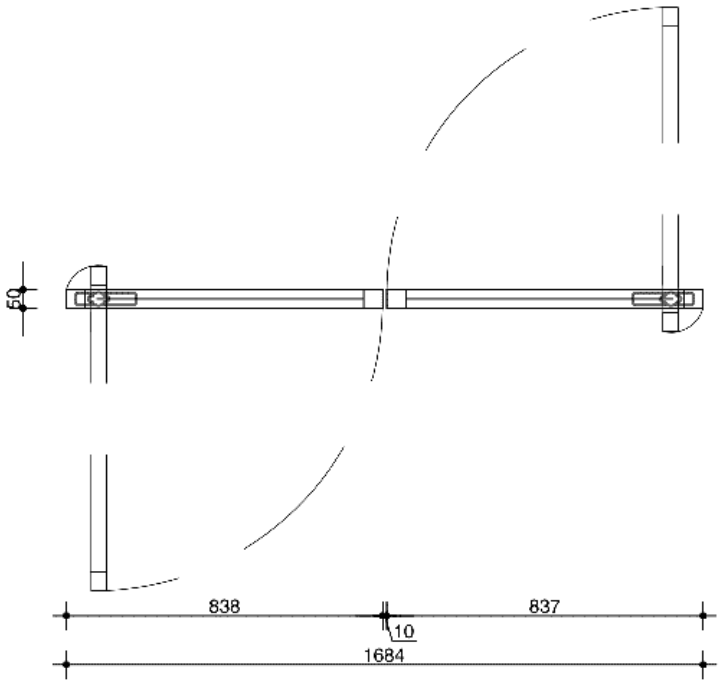

t00-1

aantal zoals getekend:	2
aantal gespiegeld:	0
positie:	BG hal 0.01 & 0.02
kozijn:	n.v.t.
deur:	stalendeur vzv glas
glas:	veiligheidsglas
behandeling:	profiel antraciet gepoedercoat RAL n.t.b.
wbdbo:	n.v.t.
H&S werk:	system M mechanisme bovenspeun hoekprofiel van 0+p tot 1200+p, gepoedercoat in zelfde kleur als deurprofiel

bijzonderheden

taatsdeur automatisch openen
voor kozijndetail zie 8H

oth_

maten in het werk te controleren!

bouwaanvraag

Renovatie Aquariumgebouw	kozijnenstaat	ART18.11	A	01-04-2022
ARTIS	binnenkozijnen	1:20	A4	taatsdeur

oth_architecten bv · kruithuisstraat 23 · 1018 wj amsterdam · tel. 020 - 6274576 · info@oth.nl · www.oth.nl

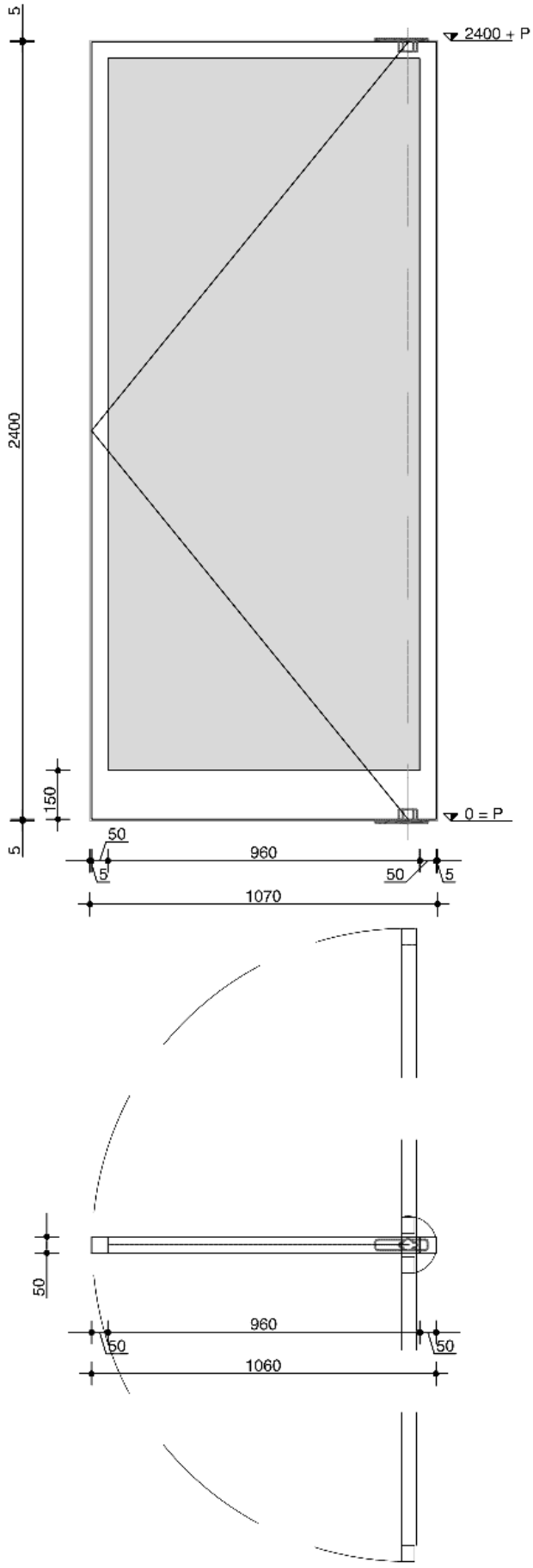

t00-2

aantal zoals getekend:	1
aantal gespiegeld:	0
positie:	BG hal 0.02
kozijn:	n.v.t.
deur:	stalendeur vzv glas
glas:	veiligheidsglas
behandeling:	profiel antraciet gepoedercoat RAL n.t.b.
wbdbo:	n.v.t.
H&S werk:	system M mechanisme bovenspeun hoekprofiel van 0+p tot 1200+p, gepoedercoat in zelfde kleur als deurprofiel

bijzonderheden

taatsdeur automatisch openen
voor kozijndetail zie 8H

oth_

maten in het werk te controleren!

bouwaanvraag

Renovatie Aquariumgebouw	kozijnenstaat	ART18.11	A	01-04-2022
ARTIS	binnenkozijnen	1:20	A4	taatsdeur

oth_architecten bv · kruithuisstraat 23 · 1018 wj amsterdam · tel. 020 - 6274576 · info@oth.nl · www.oth.nl

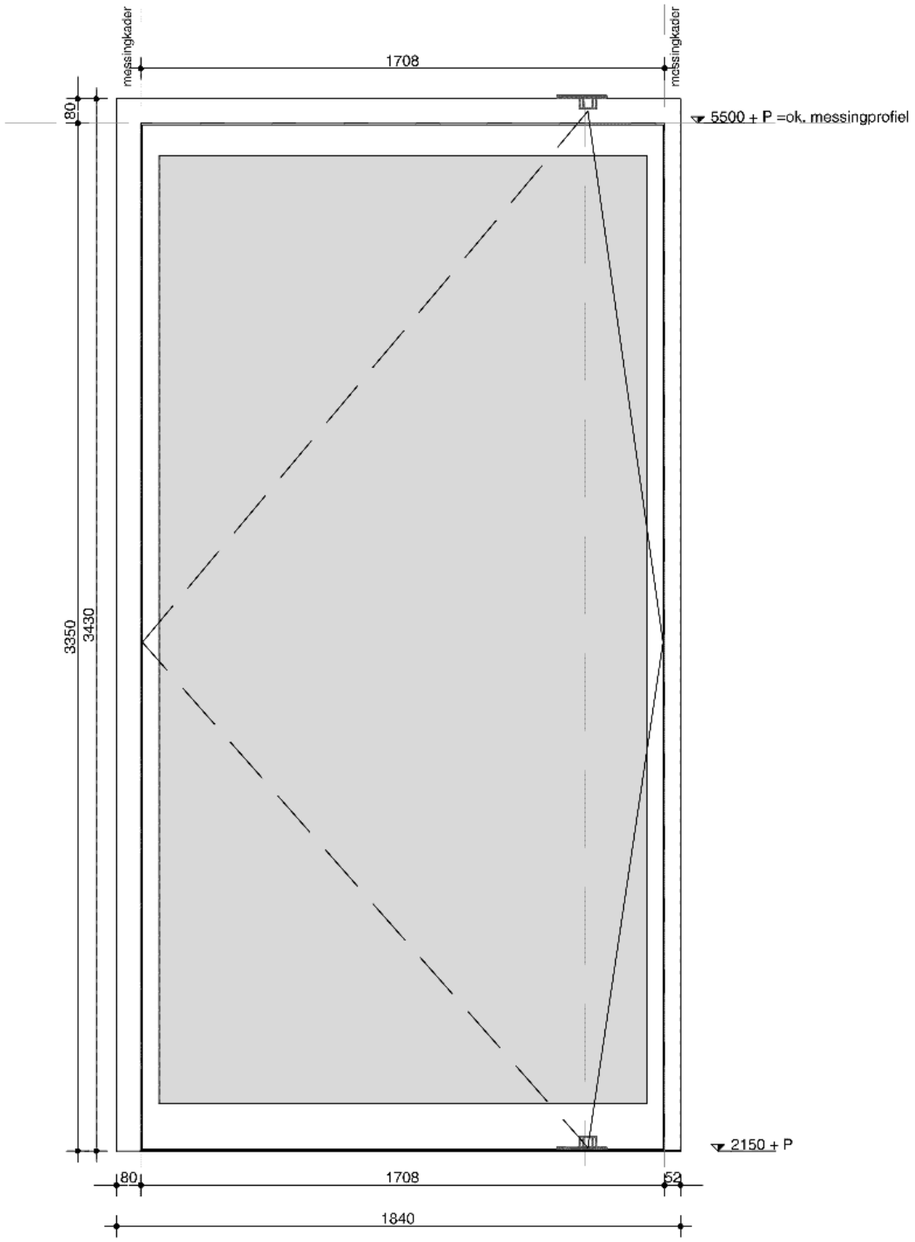

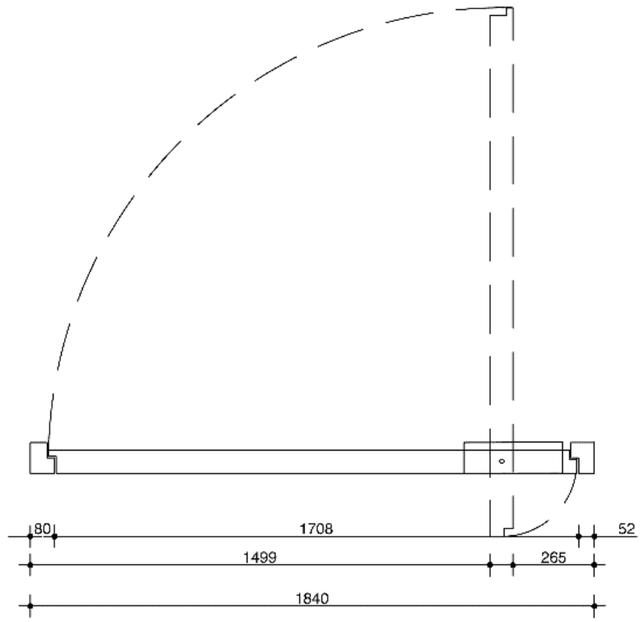

t01-1

aantal zoals getekend:	1
aantal gespiegeld:	1
positie:	1e verd. hal 1.08
kozijn:	n.t.b.
deur:	stalendeur vzv glas
glas:	brandwerend veiligheidsglas
behandeling:	profiel antraciet gepoedercoat RAL 7016
wbdbo:	30min.zelfsluitend brandwerend
H&S werk:	System 3 mechanisme bovenspeun onderkant deurkozijn lijnt uit met o.k. messingplafond doorgang hoekprofiel van 2150+p tot 5510+p, gepoedercoat in zelfde kleur als deurprofiel

bijzonderheden

deur afgesloten door middel van tag systeem Salto XS4

oth_

maten in het werk te controleren!

bouwaanvraag

Renovatie Aquariumgebouw	kozijnenstaat	ART18.11	A	01-04-2022
ARTIS	binnenkozijnen	1:20	A3	taatsdeur

oth_architecten bv · kruithuisstraat 23 · 1018 wj amsterdam · tel. 020 - 6274576 · info@oth.nl · www.oth.nl

k00-1

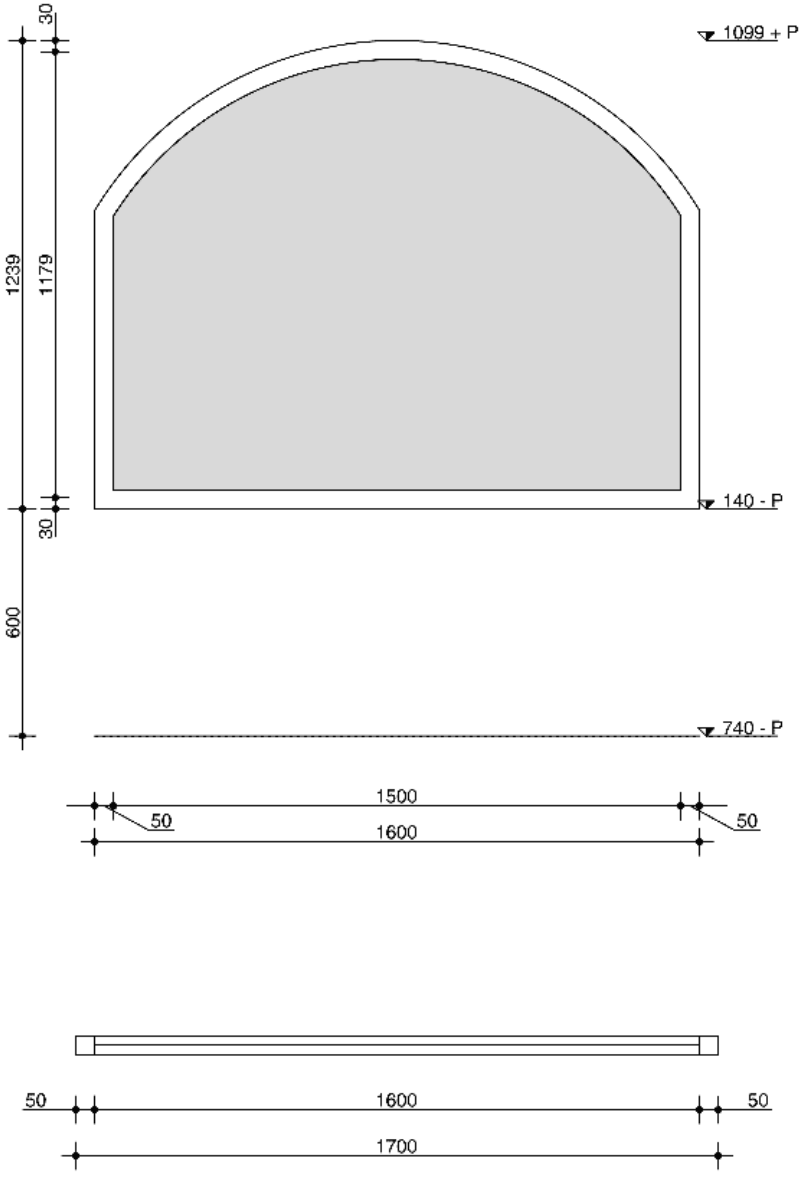

aantal zoals getekend:	2
aantal gespiegeld:	0
positie:	BG gangzone -1.02a
kozijn:	Jansen Economy 50
deur:	n.v.t.
glas:	cf opgave leverancier
behandeling:	n.t.b.
wbdbo:	30min. brandwerend
H&S werk:	n.v.t.

bijzonderheden

voor kozijndetail zie 13H

oth_ maten in het werk te controleren! bouwaanvraag

Renovatie Aquariumgebouw	kozijnenstaat	ART18.11	A	01-04-2022
ARTIS	binnenkozijnen	1:20	A4	kozijn

oth_architecten bv · kruithuisstraat 23 · 1018 wj amsterdam · tel. 020 - 6274576 · info@oth.nl · www.oth.nl

k00-3/ k00-4

aantal zoals getekend:	1
aantal gespiegeld:	0
positie:	BG hal 0.05
kozijn:	Jansen Economy 50
deur:	n.t.b.
glas:	brandwerend veiligheidsglas
behandeling:	n.t.b.
wbdbo:	30min.
H&S werk:	n.v.t.

bijzonderheden

voor kozijndetail zie 13H

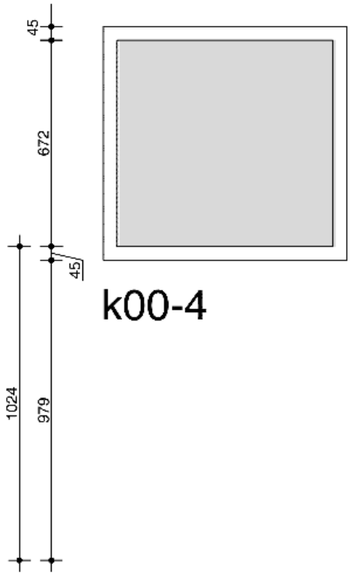

k00-4

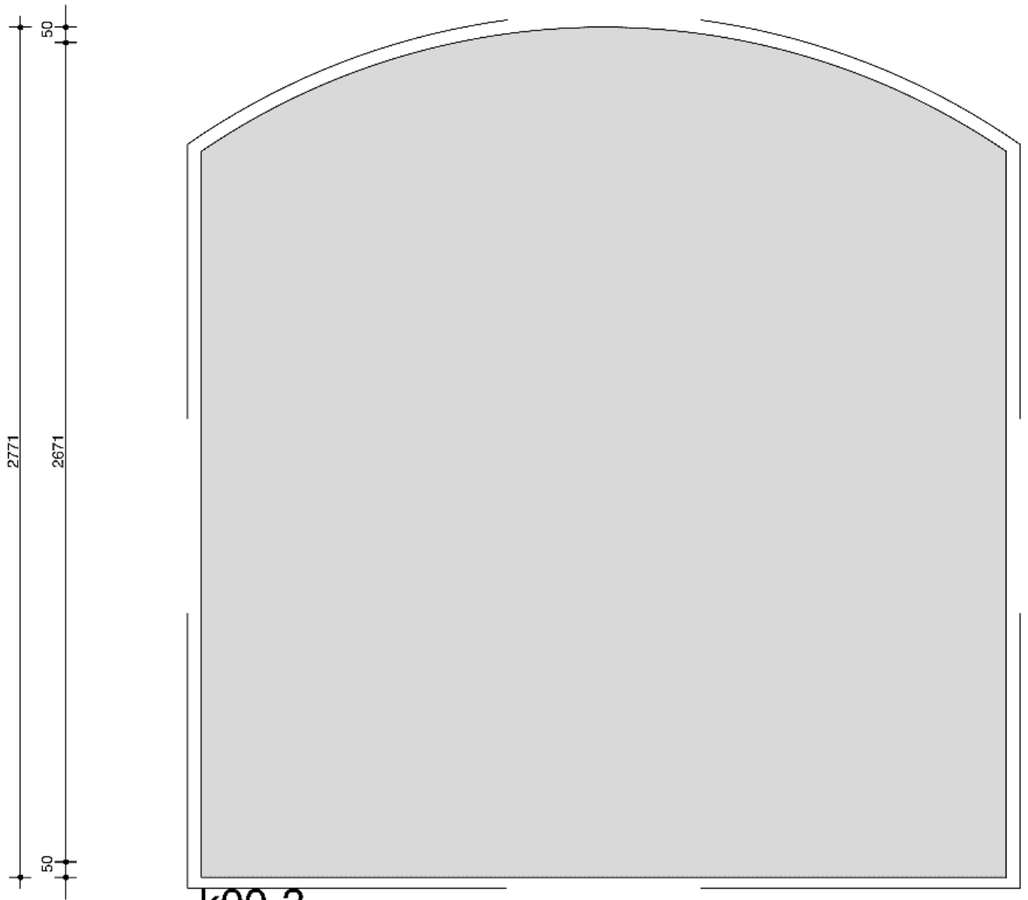

k00-3

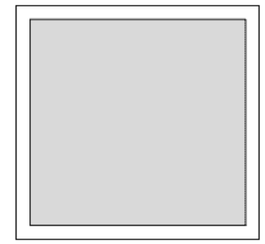

k00-4

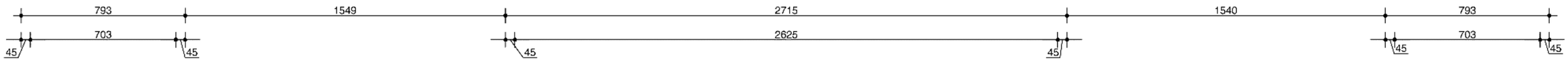

oth_ maten in het werk te controleren!

bouwaanvraag

Renovatie Aquariumgebouw	kozijnenstaat	ART18.11	A	01-04-2022
Artis	binnenkozijnen	1:20	A3	

kozijn

oth_architecten bv · kruithuisstraat 23 · 1018 wj amsterdam · tel. 020 - 6274576 · info@oth.nl · www.oth.nl

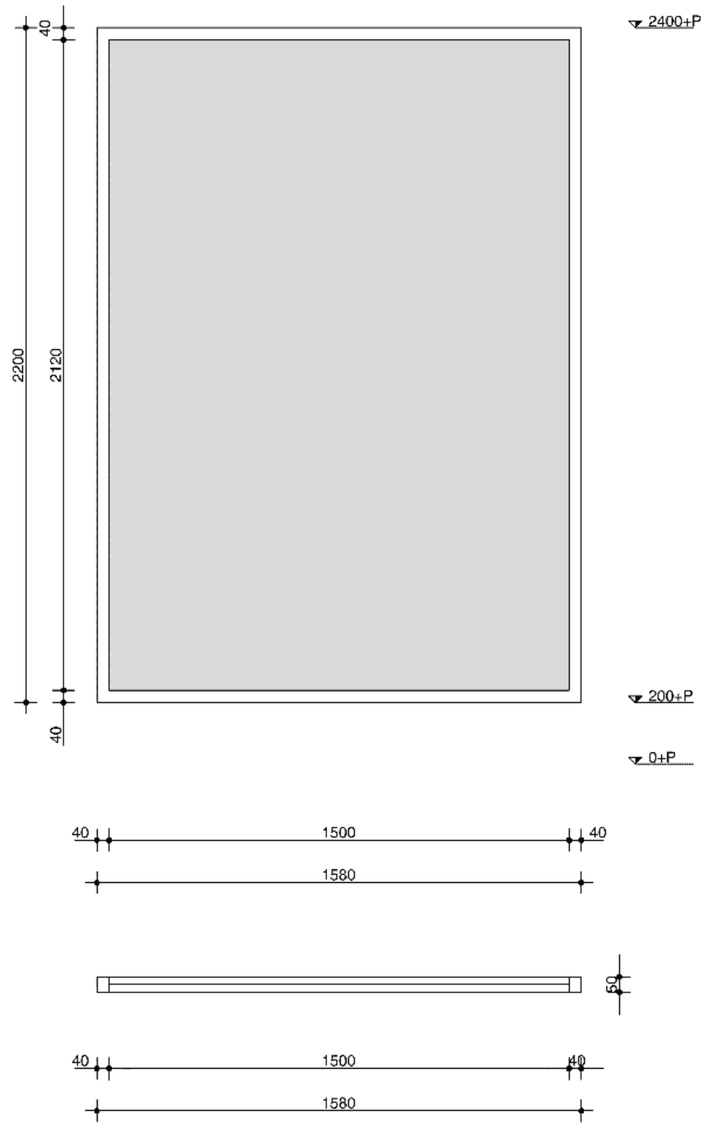

k00-6

aantal zoals getekend:	1
aantal gespiegeld:	0
positie:	BG hal 0.07
kozijn:	Jansen Economy 50
deur:	n.v.t.
glas:	veiligheidsglas
behandeling:	n.t.b.
wbdbo:	30 minuten
H&S werk:	n.v.t.

bijzonderheden

n.v.t.

oth_

maten in het werk te controleren!

bouwaanvraag

Renovatie Aquariumgebouw	kozijnenstaat	ART18.11	A	01-04-2022
Artis	binnenkozijnen	1:20	A3	

kozijn

oth_architecten bv · kruithuisstraat 23 · 1018 wj amsterdam · tel. 020 - 6274576 · info@oth.nl · www.oth.nl

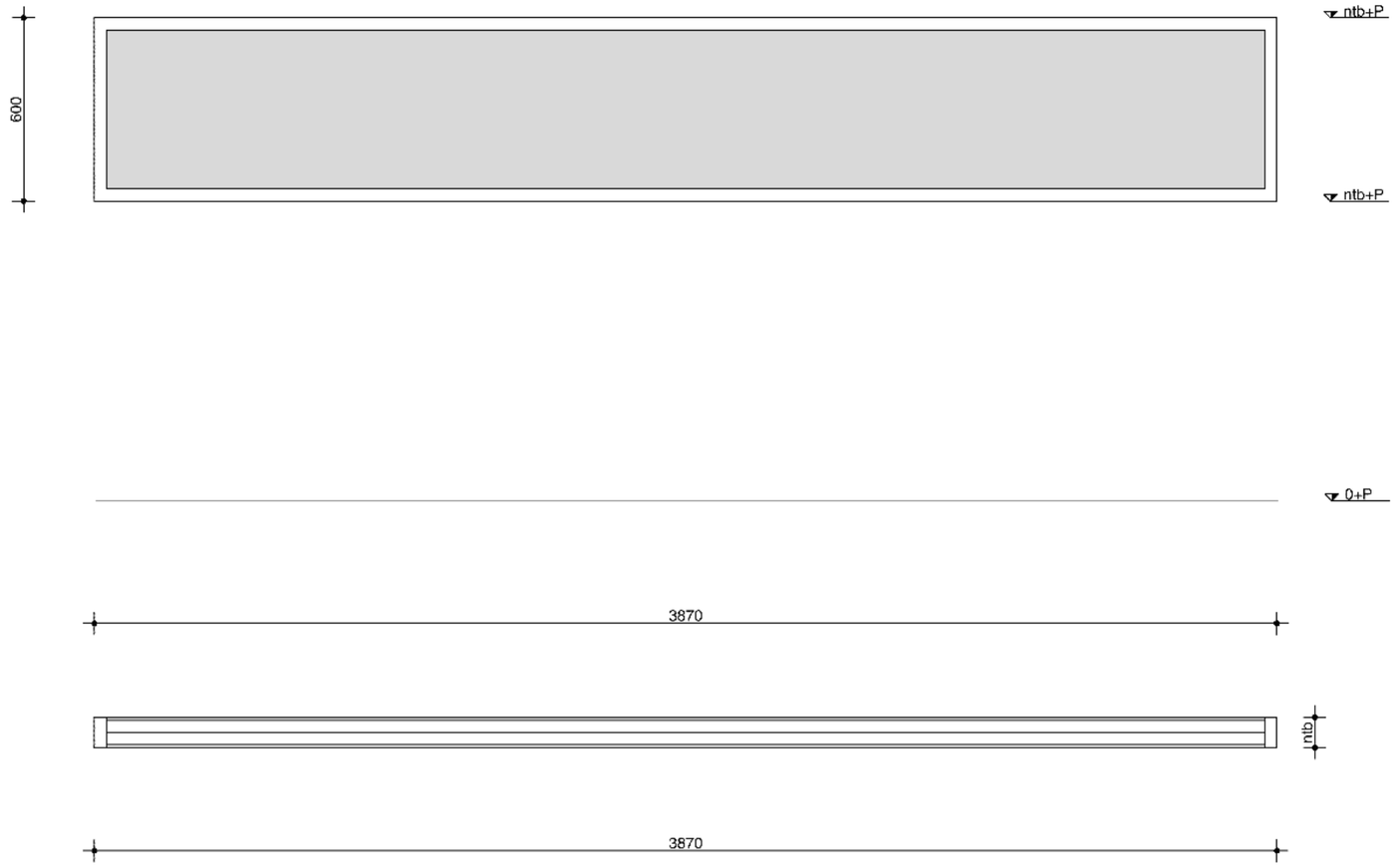

k00-7

aantal zoals getekend:	1
aantal gespiegeld:	0
positie:	BG hal 0.07
kozijn:	conf. kozijnen aquariumzaal 0.04 en 0.06
deur:	n.v.t.
glas:	conform glas aquariumzaal 0.04 en 0.06
behandeling:	n.t.b.
wbdbo:	n.v.t.
H&S werk:	n.v.t.
bijzonderheden	exacte afmeting kozijn en glas i.o.m. Artis

oth_ maten in het werk te controleren!

bouwaanvraag

Renovatie Aquariumgebouw	kozijnenstaat	ART18.11	A	01-04-2022
Artis	binnenkozijnen	1:20	A3	

kozijn

oth_architecten bv · kruithuisstraat 23 · 1018 wj amsterdam · tel. 020 - 6274576 · info@oth.nl · www.oth.nl

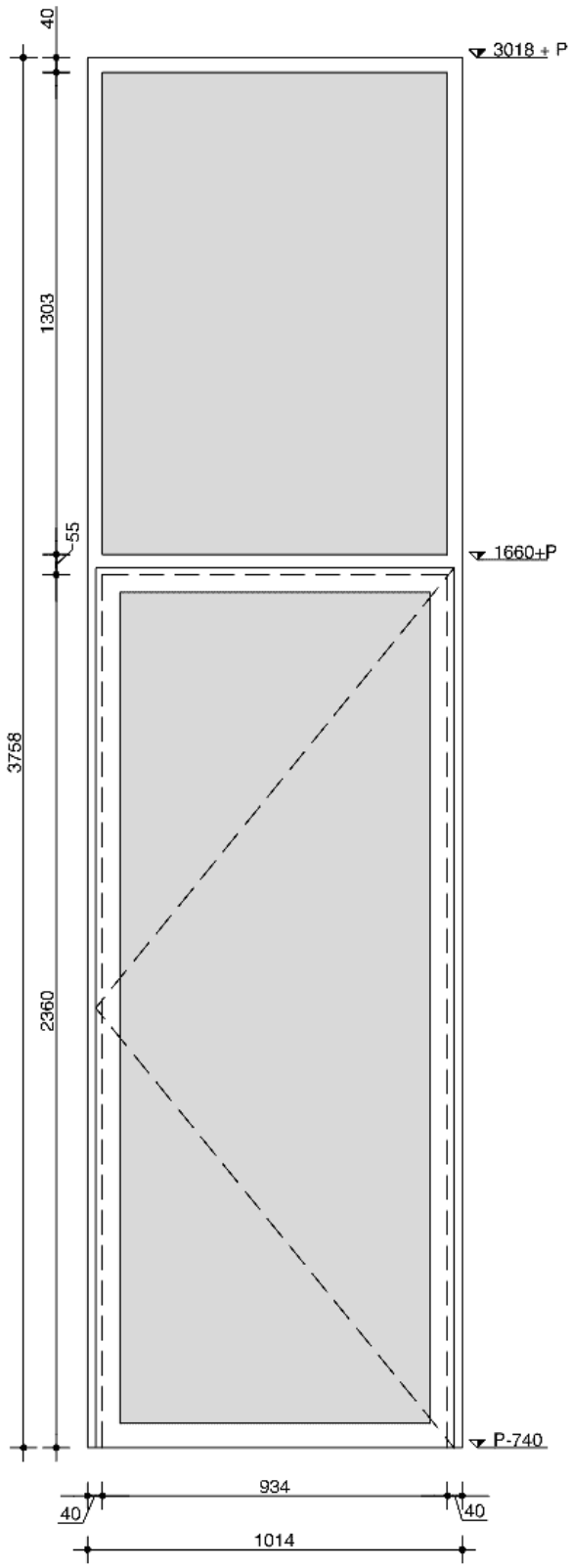

d00-1

aantal zoals getekend:	2
aantal gespiegeld:	0
positie:	BG gangzone -1.02a
kozijn:	Jansen Economy 50 1x RVS; 1x thermsich verzinkt
deur:	stalendeur vzv glas
glas:	veiligheidsglas
behandeling:	profiel antraciet gepoedercoat RAL n.t.b.
wbdbo:	1x 30 min. brandwerend
H&S werk:	Dorma ITS 96 deurdranger Deurkruk jura met minimalistisch rozet, roestvast staal, mat zwart

bijzonderheden

deur afgesloten door middel van tag systeem Salto XS4
voor kozijndetail zie 6H & 7V
Salto tagsysteem aangesloten op BMI

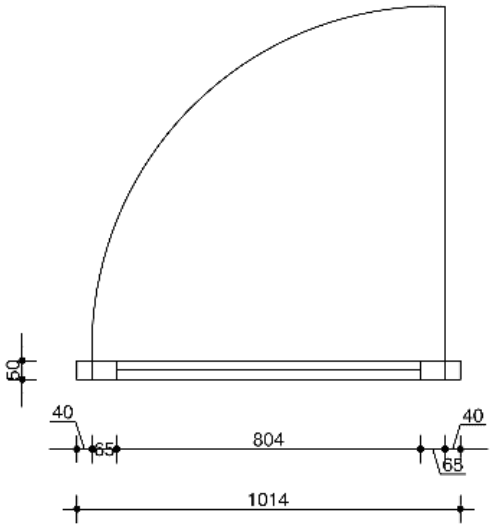

oth_ maten in het werk te controleren! bouwaanvraag

Renovatie Aquariumgebouw	kozijnenstaat	ART18.11	A	01-04-2022
ARTIS	binnenkozijnen	1:20	A4	deur

oth_architecten bv · kruithuisstraat 23 · 1018 wj amsterdam · tel. 020 - 6274576 · info@oth.nl · www.oth.nl

d00-2

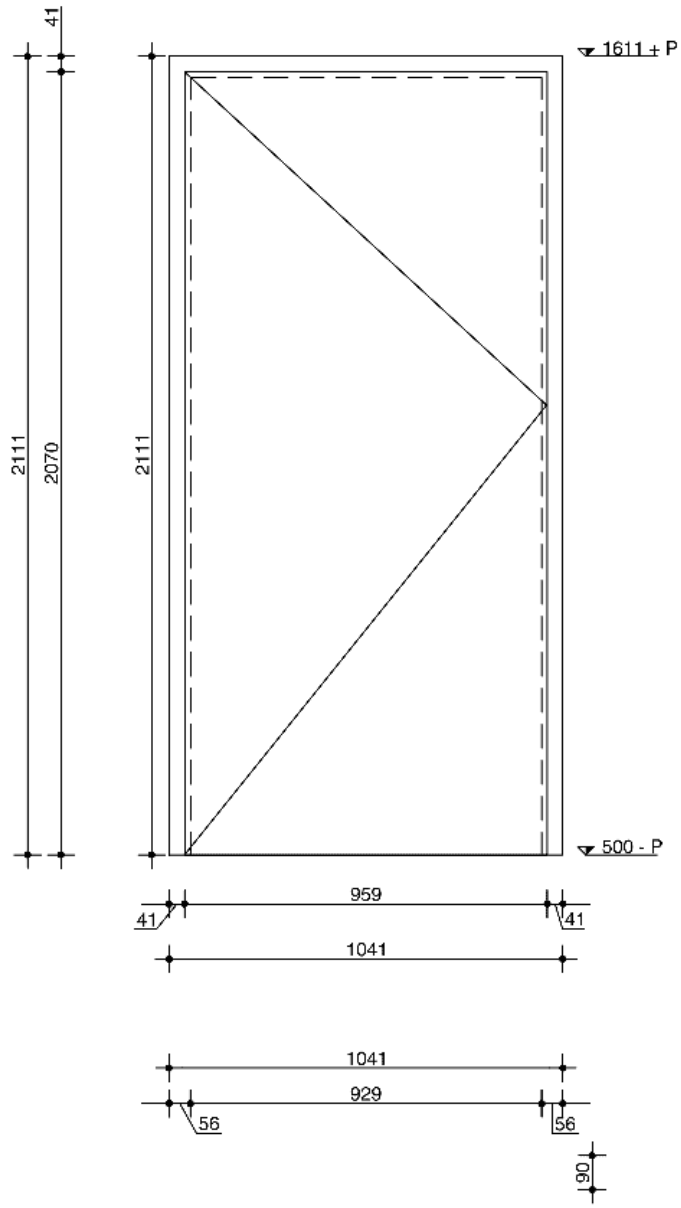

aantal zoals getekend:	2
aantal gespiegeld:	4
positie:	BG toiletten -1.02
kozijn:	hardhout geschilderd
deur:	HPL houten stompe deur
glas:	n.v.t.
behandeling:	deur antraciet RAL n.t.b.
wbdbo:	n.v.t.
H&S werk:	deurkruk knud holscher collectie lever handle FFG en toilet indicator RVS

bijzonderheden

deuren vzv verborgen scharnieren, leverancier n.t.b.
voor kozijndetail zie 14H, 15V & 16V

oth_

maten in het werk te controleren!

bouwaanvraag

Renovatie Aquariumgebouw	kozijnenstaat	ART18.11	A	01-04-2022
ARTIS	binnenkozijnen	1:20	A4	deur

oth_architecten bv · kruithuisstraat 23 · 1018 wj amsterdam · tel. 020 - 6274576 · info@oth.nl · www.oth.nl

d00-3

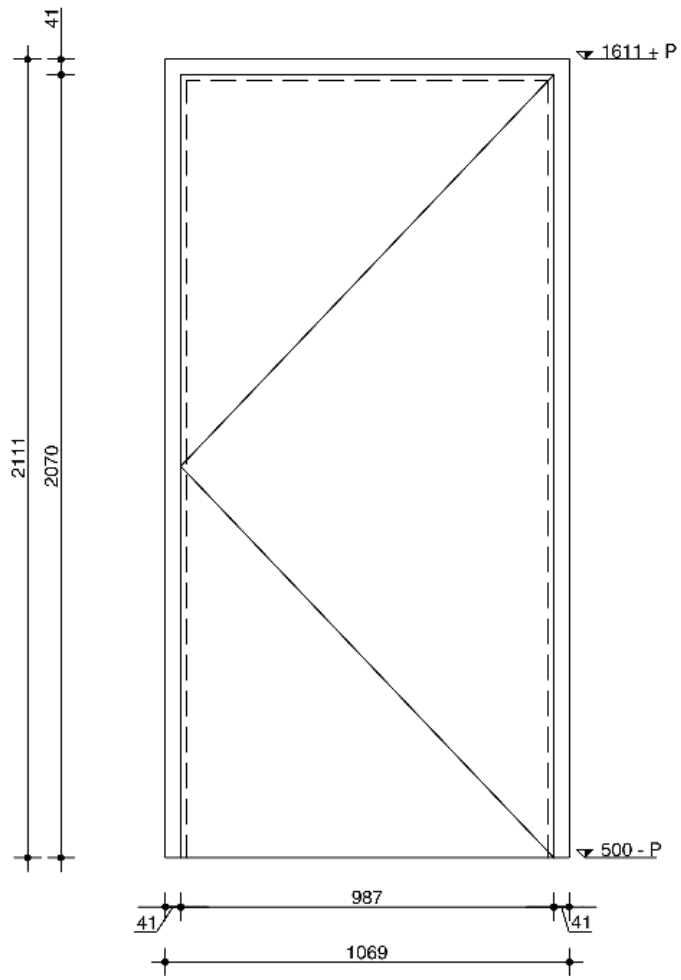

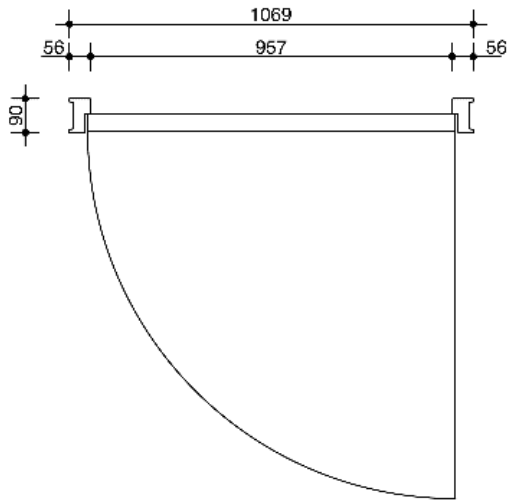

aantal zoals getekend:	4
aantal gespiegeld:	3
positie:	BG toiletten -1.02
kozijn:	hardhout geschilderd
deur:	HPL houten stompe deur
glas:	n.v.t.
behandeling:	deur antraciet RAL n.t.b.
wbdbo:	n.v.t.
H&S werk:	deurkruk knud holscher collectie lever handle FFG en toilet indicator RVS

bijzonderheden

deuren vzv verborgen scharnieren, leverancier n.t.b.
voor kozijndetail zie 14H, 15V & 16V

oth_ maten in het werk te controleren! bouwaanvraag

Renovatie Aquariumgebouw	kozijnenstaat	ART18.11	A	01-04-2022
ARTIS	binnenkozijnen	1:20	A4	deur

oth_architecten bv · kruithuisstraat 23 · 1018 wj amsterdam · tel. 020 - 6274576 · info@oth.nl · www.oth.nl

d00-4

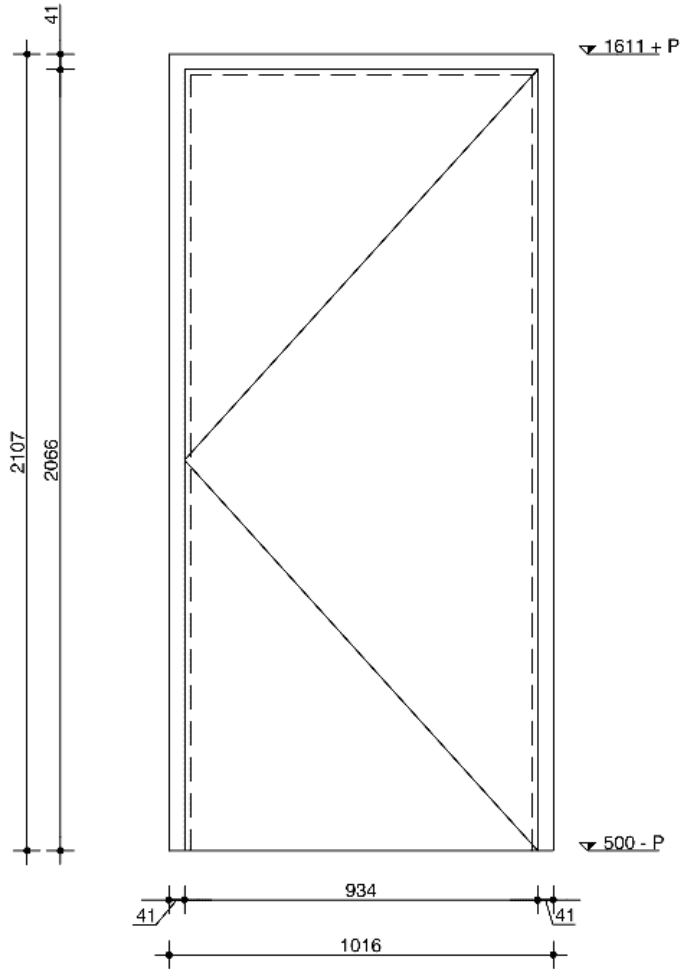

aantal zoals getekend:	3
aantal gespiegeld:	1
positie:	BG toiletten -1.02
kozijn:	hardhout geschilderd
deur:	HPL houten stompe deur
glas:	n.v.t.
behandeling:	deur antraciet RAL n.t.b.
wbdbo:	n.v.t.
H&S werk:	deurkruk knud holscher collectie lever handle FFG en toilet indicator RVS

bijzonderheden

deuren vzv verborgen scharnieren, leverancier n.t.b.
voor kozijndetail zie 14H, 15V & 16V

oth_

maten in het werk te controleren!

bouwaanvraag

Renovatie Aquariumgebouw	kozijnenstaat	ART18.11	A	01-04-2022
ARTIS	binnenkozijnen	1:20	A4	deur

oth_architecten bv · kruithuisstraat 23 · 1018 wj amsterdam · tel. 020 - 6274576 · info@oth.nl · www.oth.nl

d00-5

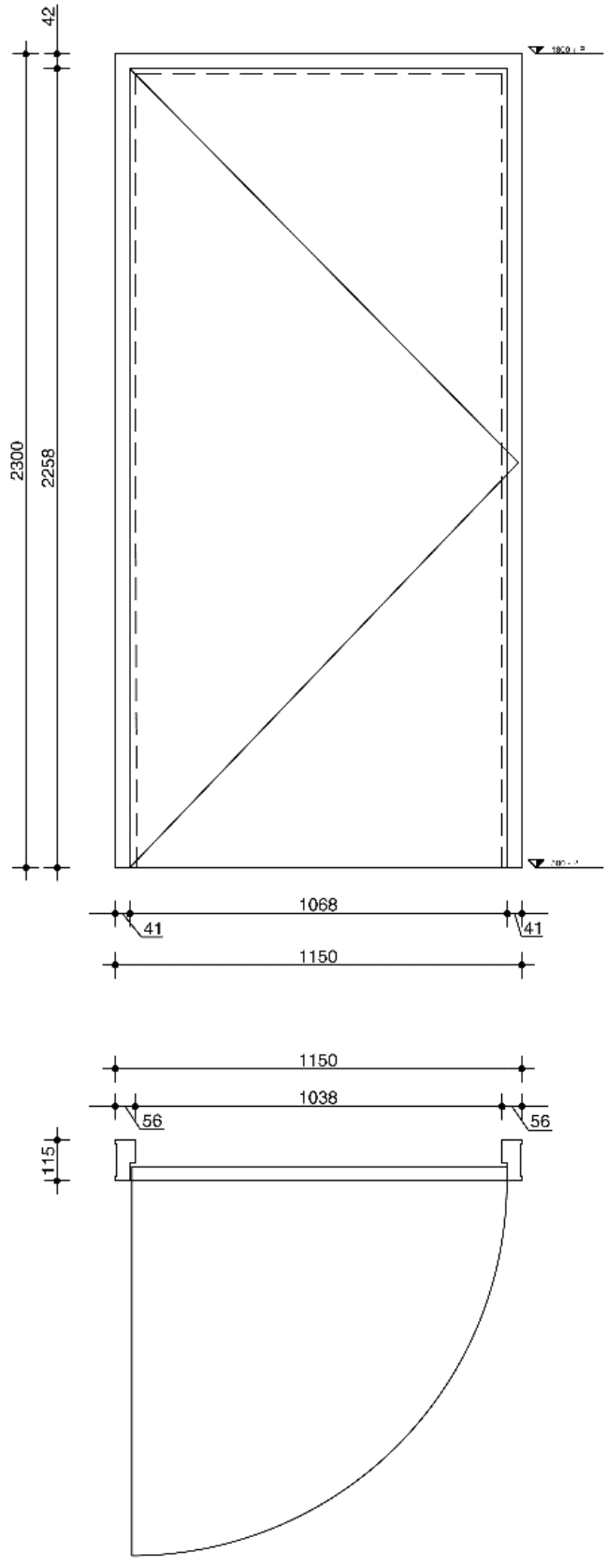

aantal zoals getekend:	1
aantal gespiegeld:	1
positie:	BG gang -1.01
kozijn:	hardhout geschilderd
deur:	HPL houten stompe deur
glas:	n.v.t.
behandeling:	deur wit RAL n.t.b.
wbdbo:	n.v.t.
H&S werk:	deurkruk knud holscher collectie lever handle FFG

bijzonderheden

deuren vzv verborgen scharnieren, leverancier n.t.b.
deur afgesloten door middel van tag systeem Salto XS4

oth_

maten in het werk te controleren!

bouwaanvraag

Renovatie Aquariumgebouw	kozijnenstaat	ART18.11	A	01-04-2022
ARTIS	binnenkozijnen	1:20	A4	deur

oth_architecten bv · kruithuisstraat 23 · 1018 wj amsterdam · tel. 020 - 6274576 · info@oth.nl · www.oth.nl

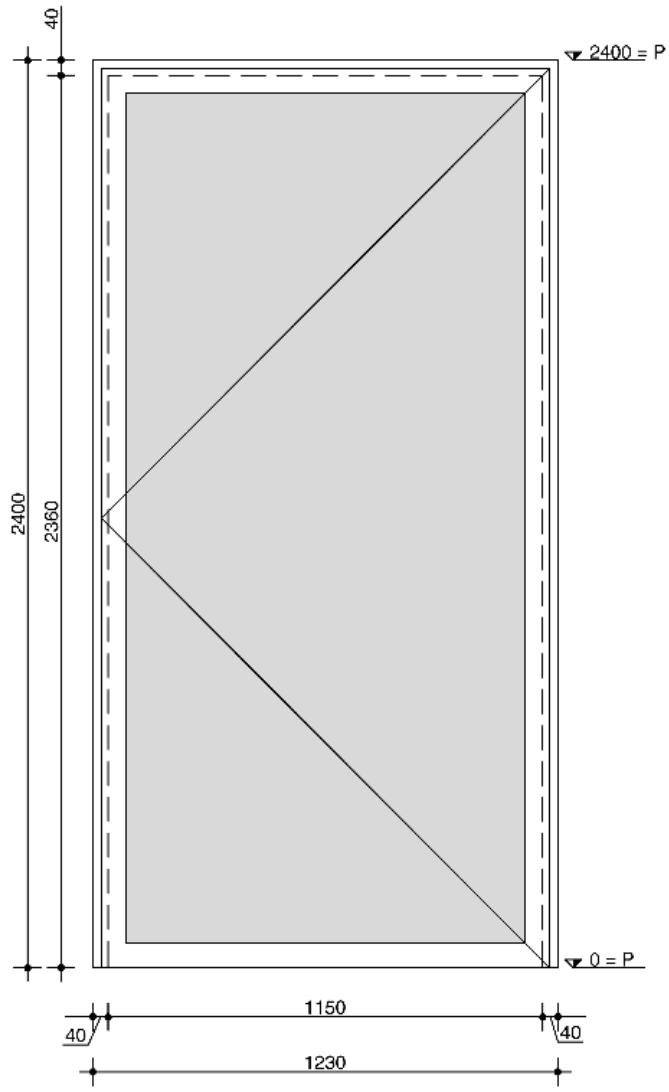

d00-6

aantal zoals getekend:	1
aantal gespiegeld:	0
positie:	BG voorruimte lift 0.03a
kozijn:	Jansen Economy 50 RVS
deur:	stalendeur vzv glas
glas:	brandwerend veiligheidsglas
behandeling:	profiel antraciet gepoedercoat RAL n.t.b.
wbdbo:	30min. brandwerend
H&S werk:	Dorma ITS 96 deurdranger deurkruk jura met minimalistisch rozet, roestvast staal, mat zwart

bijzonderheden

deur afgesloten door middel van tag systeem Salto XS4
voor kozijndetail zie 6H & 7V

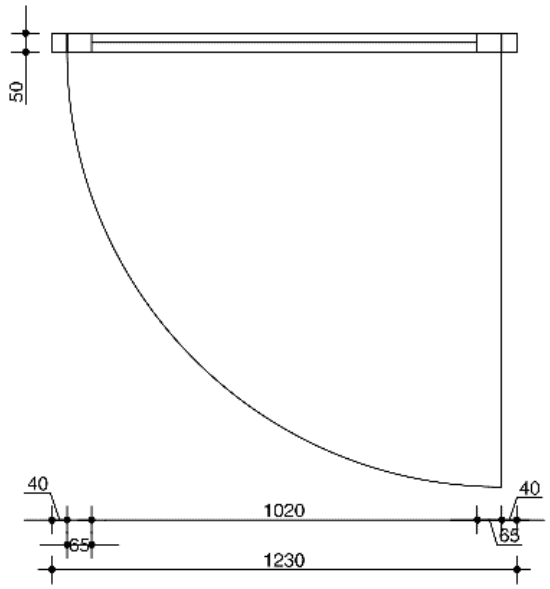

oth_

maten in het werk te controleren!

bouwaanvraag

Renovatie Aquariumgebouw	kozijnenstaat	ART18.11	A	01-04-2022
ARTIS	binnenkozijnen	1:20	A4	deur

oth_architecten bv · kruithuisstraat 23 · 1018 wj amsterdam · tel. 020 - 6274576 · info@oth.nl · www.oth.nl

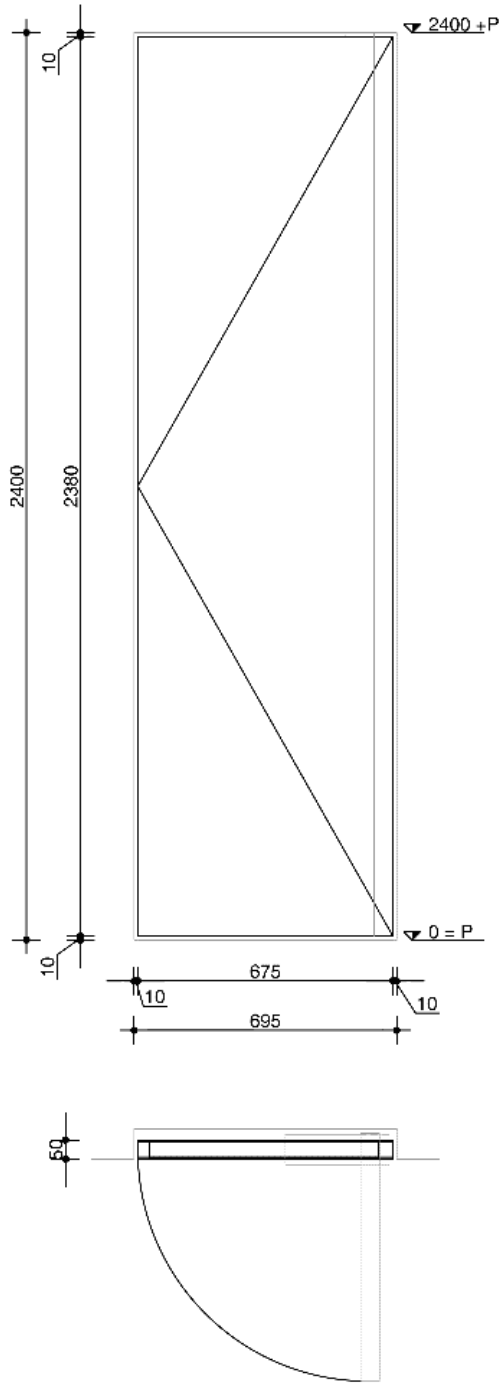

d00-8

aantal zoals getekend:	2
aantal gespiegeld:	2
positie:	BG trans. 0.03t & 0.06t
kozijn:	n.v.t.
deur:	houten stompe deur
glas:	n.v.t.
behandeling:	deur voorzien van messing
wbdbo:	30 min. brandwerend
H&S werk:	system M mechanisme bovenspeun klemmagneet en firestrip voorzien van komgreep messing

bijzonderheden

deur vzv messing, wanddeur vzv klemmagneet en firestrip
voor kozijndetail zie 1H

oth_

maten in het werk te controleren!

bouwaanvraag

Renovatie Aquariumgebouw	kozijnenstaat	ART18.11	A	01-04-2022
ARTIS	binnenkozijnen	1:20	A4	deur

oth_architecten bv · kruithuisstraat 23 · 1018 wj amsterdam · tel. 020 - 6274576 · info@oth.nl · www.oth.nl

d00-10

aantal zoals getekend:	2
aantal gespiegeld:	2
positie:	BG trans. 0.04t & 0.05t
kozijn:	stalen L-profiel kozijn
deur:	houten stompe deur
glas:	n.v.t.
behandeling:	deur voorzien van messing
wbdbo:	n.v.t.
H&S werk:	deurkruk knud holscher collectie lever handle FFG, enkel binnenzijde

bijzonderheden

deuren vzv verborgen scharnieren, deur vzv messing deur afgesloten door middel van tag systeem Salto XS4, buitenzijde te openen met tag, binnenzijde voorzien van klink. Voor kozijndetail zie 3H, 4V & 5V

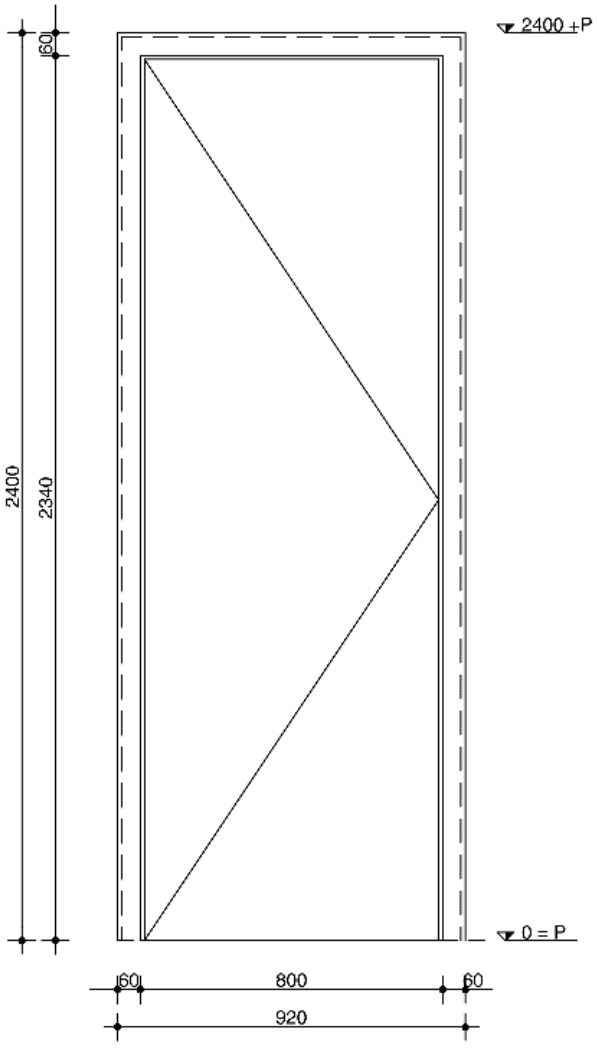

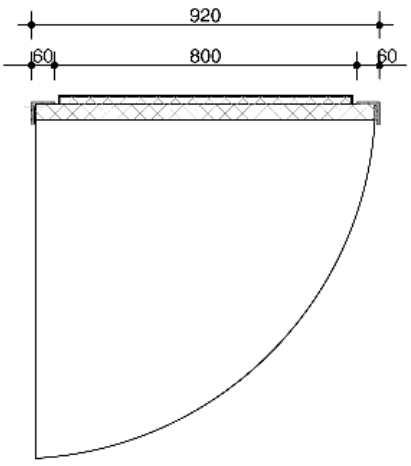

oth_

maten in het werk te controleren!

bouwaanvraag

Renovatie Aquariumgebouw	kozijnenstaat	ART18.11	A	01-04-2022
ARTIS	binnenkozijnen	1:20	A4	deur

oth_architecten bv · kruithuisstraat 23 · 1018 wj amsterdam · tel. 020 - 6274576 · info@oth.nl · www.oth.nl

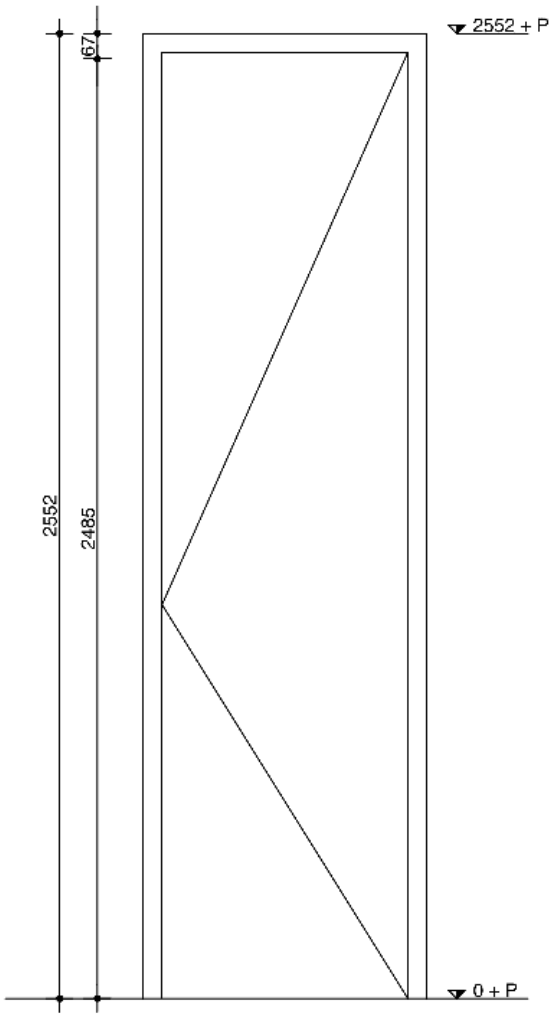

d00-15

aantal zoals getekend:	1
aantal gespiegeld:	1
positie:	BG dienstgang -1.22
kozijn:	houten kozijn
deur:	houten stompe deur
glas:	n.v.t.
behandeling:	matte HPL type ntb
wbdbo:	n.v.t.
H&S werk:	Dline pull handle W

bijzonderheden

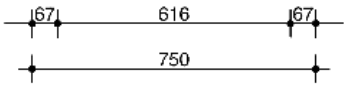

oth_

maten in het werk te controleren!

bouwaanvraag

Renovatie Aquariumgebouw	kozijnenstaat	ART18.11	A	01-04-2022
ARTIS	binnenkozijnen	1:20	A4	deur

oth_architecten bv · kruithuisstraat 23 · 1018 wj amsterdam · tel. 020 - 6274576 · info@oth.nl · www.oth.nl

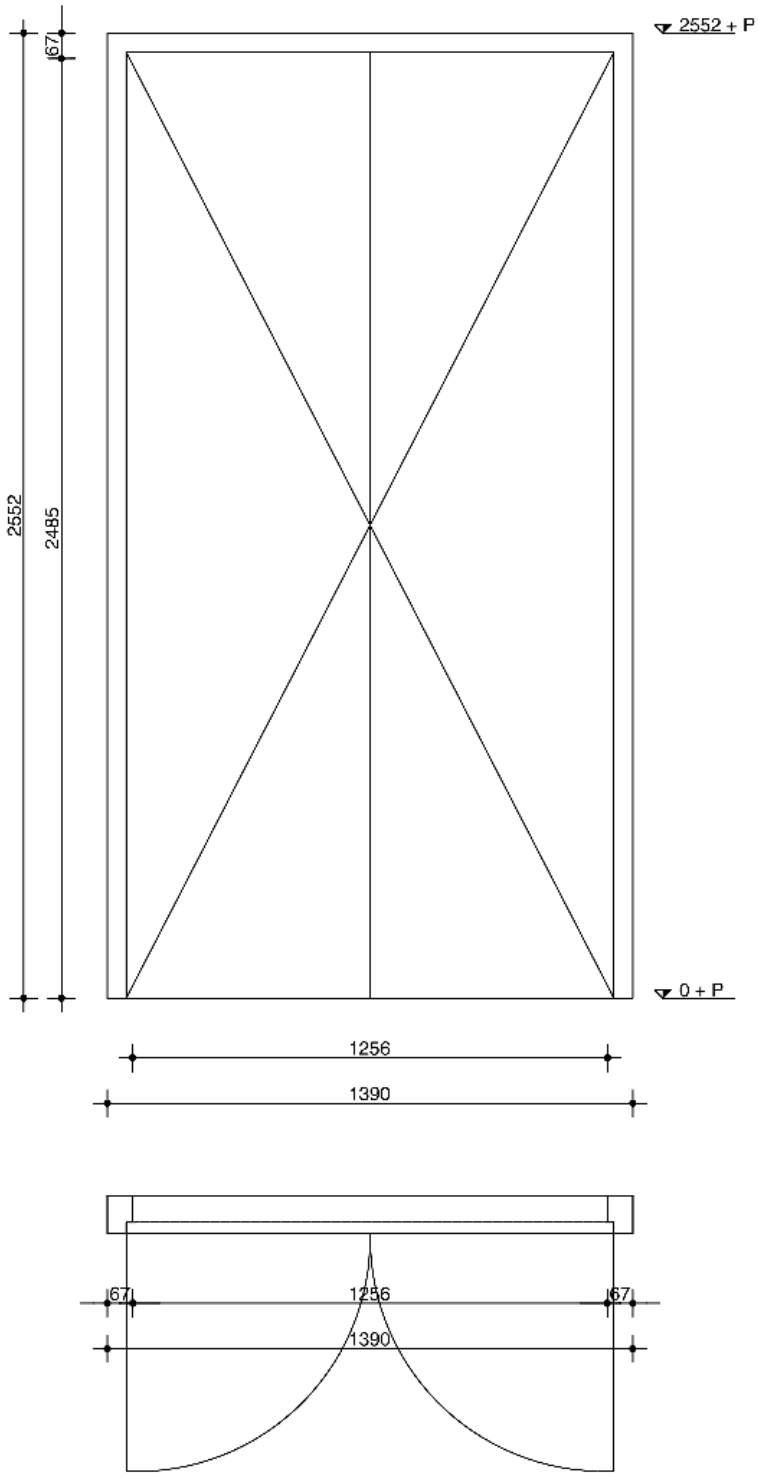

d00-16

aantal zoals getekend:	1
aantal gespiegeld:	0
positie:	BG dienstgang -1.22
kozijn:	houten kozijn
deur:	houten stompe deur
glas:	n.v.t.
behandeling:	matte HPL, type ntb
wbdbo:	n.v.t.
H&S werk:	Dline pull handle W

bijzonderheden

n.v.t.

oth_

maten in het werk te controleren!

bouwaanvraag

Renovatie Aquariumgebouw	kozijnenstaat	ART18.11	A	01-04-2022
Artis	binnenkozijnen	1:20	A3	deur

oth_architecten bv · kruithuisstraat 23 · 1018 wj amsterdam · tel. 020 - 6274576 · info@oth.nl · www.oth.nl

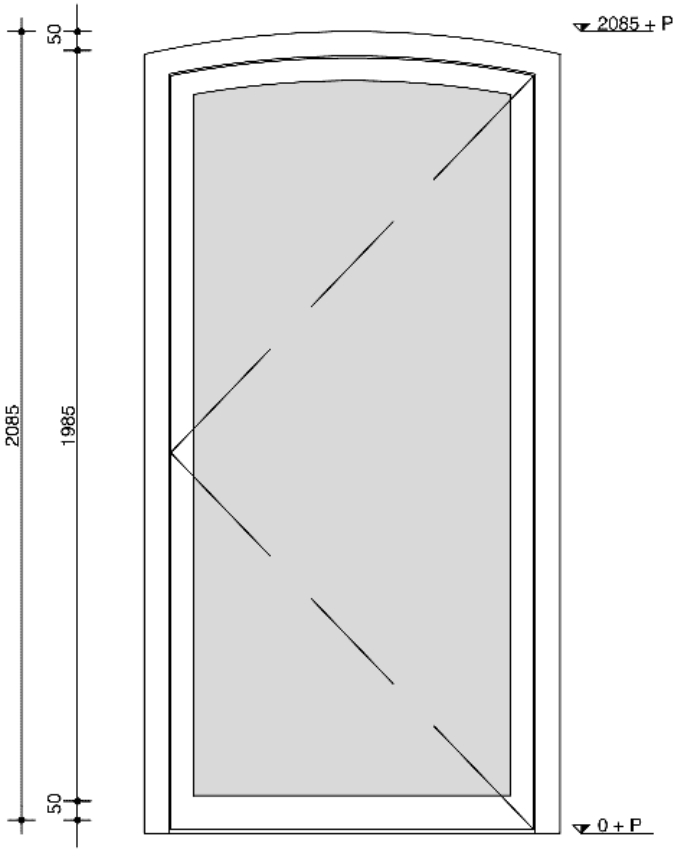

d00-17

aantal zoals getekend:	1
aantal gespiegeld:	1
positie:	BG opslagruimte 0.04d & 0.06d
kozijn:	Jansen Economy 50 RVS
deur:	stalendeur vzv glas
glas:	veiligheidsglas
behandeling:	profiel antraciet gepoedercoat RAL n.t.b.
wbdbo:	n.v.t.
H&S werk:	deurkruk jura met minimalistisch rozet,roestvrij staal, mat zwart

bijzonderheden

n.v.t.

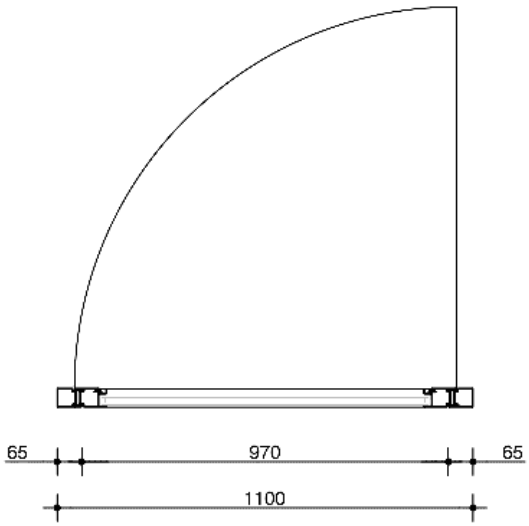

oth_

maten in het werk te controleren!

bouwaanvraag

Renovatie Aquariumgebouw	kozijnenstaat	ART18.11	A	01-04-2022
Artis	binnenkozijnen	1:20	A3	deur

oth_architecten bv · kruithuisstraat 23 · 1018 wj amsterdam · tel. 020 - 6274576 · info@oth.nl · www.oth.nl

d00-19

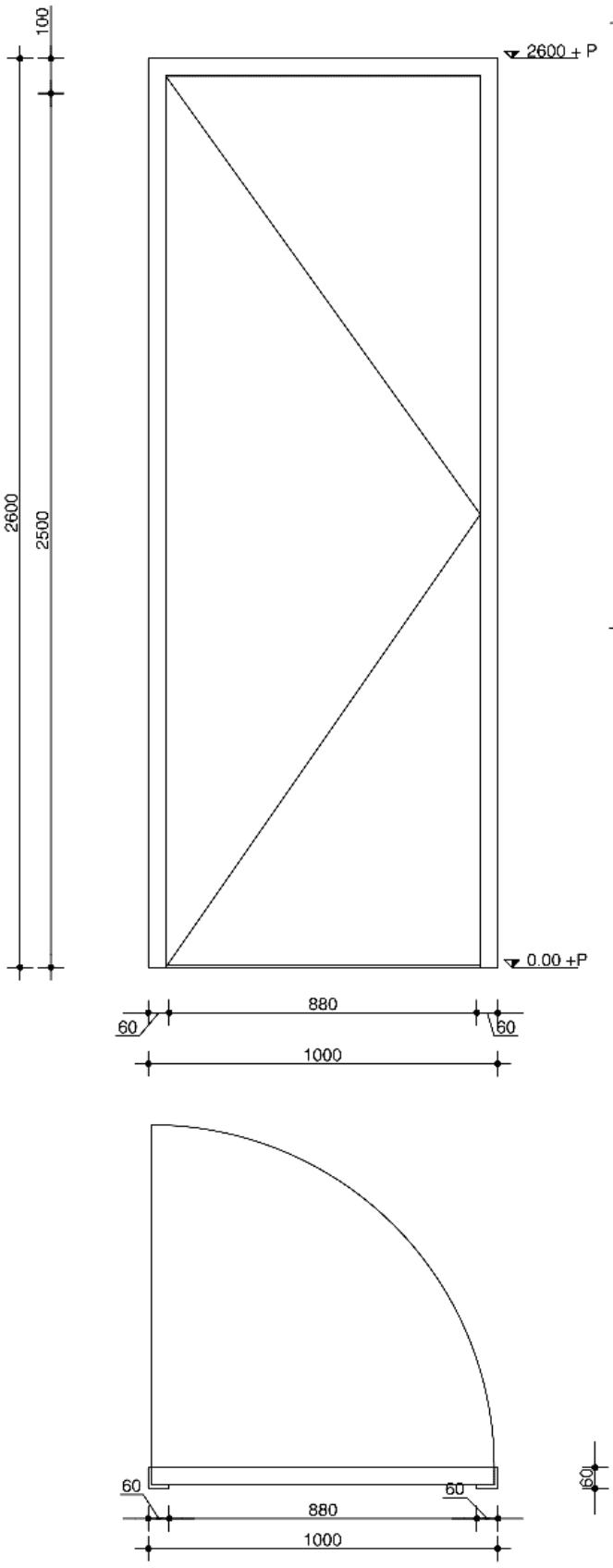

aantal zoals getekend:	1
aantal gespiegeld:	-
positie:	Hal 0.07
kozijn:	hardhout geschilderd
deur:	HPL houten stompe deur
glas:	n.v.t.
behandeling:	deur RAL n.t.b.
wbdbo:	n.v.t.
H&S werk:	deurkruk knud holscher collectie lever handle FFG

bijzonderheden

deuren vzv verborgen scharnieren, leverancier n.t.b.

oth_

maten in het werk te controleren!

bouwaanvraag

Renovatie Aquariumgebouw	kozijnenstaat	ART18.11	A	01-04-2022
Artis	binnenkozijnen	1:20	A3	deur

oth_architecten bv · kruithuisstraat 23 · 1018 wj amsterdam · tel. 020 - 6274576 · info@oth.nl · www.oth.nl

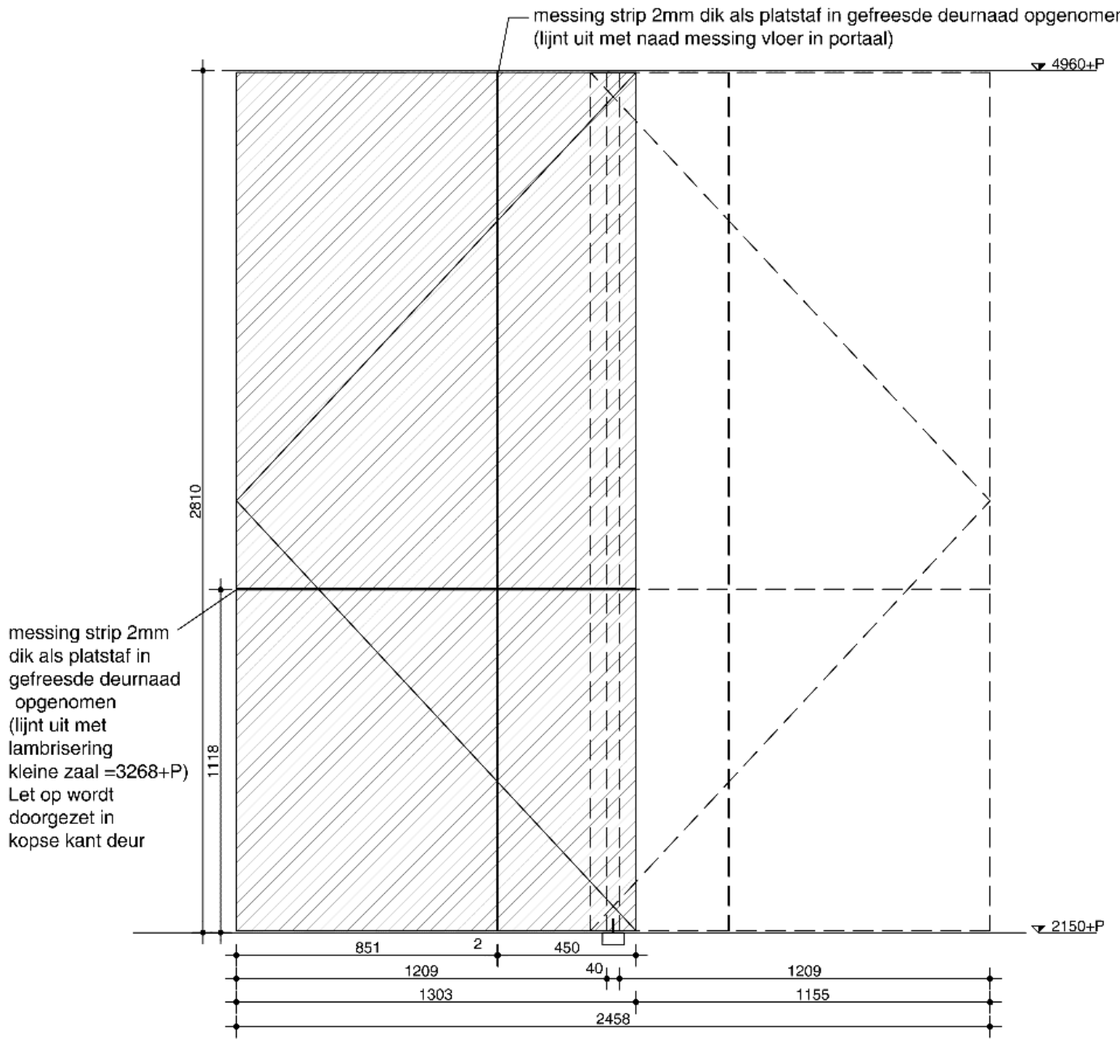

In "rust stand" staat de paneeldeur open met deur naar de aquariumzaal toe

In "rust stand" (op kleefmagneet) staat de paneeldeur open met deur naar de aquariumzaal toe

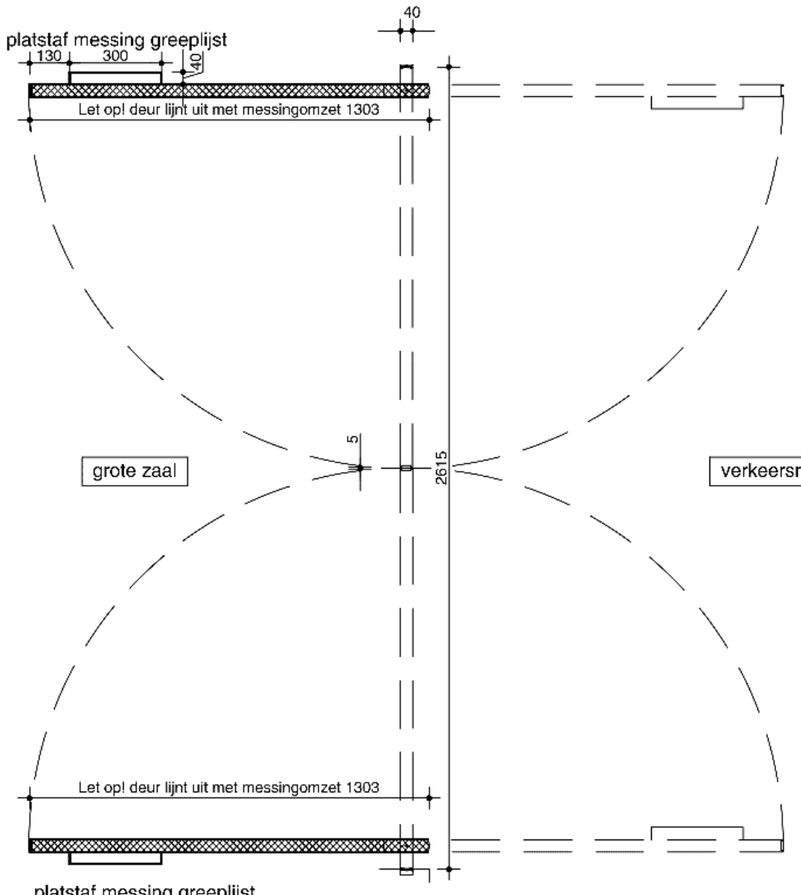

d01-1

aantal zoals getekend:	1
aantal gespiegeld:	1
positie:	1e verd. grote zaal 1.05
kozijn:	
deur:	volledig bekleed met messing
glas:	n.v.t.
behandeling:	n.vt.b.
wbdbo:	30 min. brandwerend
H&S werk:	TAG systeem
bijzonderheden	deurbladen aan voor en achterkant v.v. messingstrippen

deuren op kleefmagneet ,180 graden te draaien op vloerpot, vzv expanderende brandwerende strippen Tecnoflame/ Tecnofire o.g. De deur wordt kozijnloos uitgevoerd, maar ter plekke van de dagmaat ook brandwerende strippen in deuropening van constructie aanbrengen voor 30 min brandwerende dichting

oth_

maten in het werk te controleren!

bouwaanvraag

Renovatie Aquariumgebouw	kozijnenstaat	ART18.11	A	01-04-2022
ARTIS	binnenkozijnen	1:20	A4	deur

d01-2

aantal zoals getekend:	1
aantal gespiegeld:	0
positie:	1e verd. trappenhuis 1.11
kozijn:	nvt
deur:	paneelwand
glas:	nvt
behandeling:	HPL afwerking
wbdbo:	nvt
H&S werk:	inbouwkom staal

bijzonderheden

paneelwand met boven- en onder geleidingsrail, type ntb

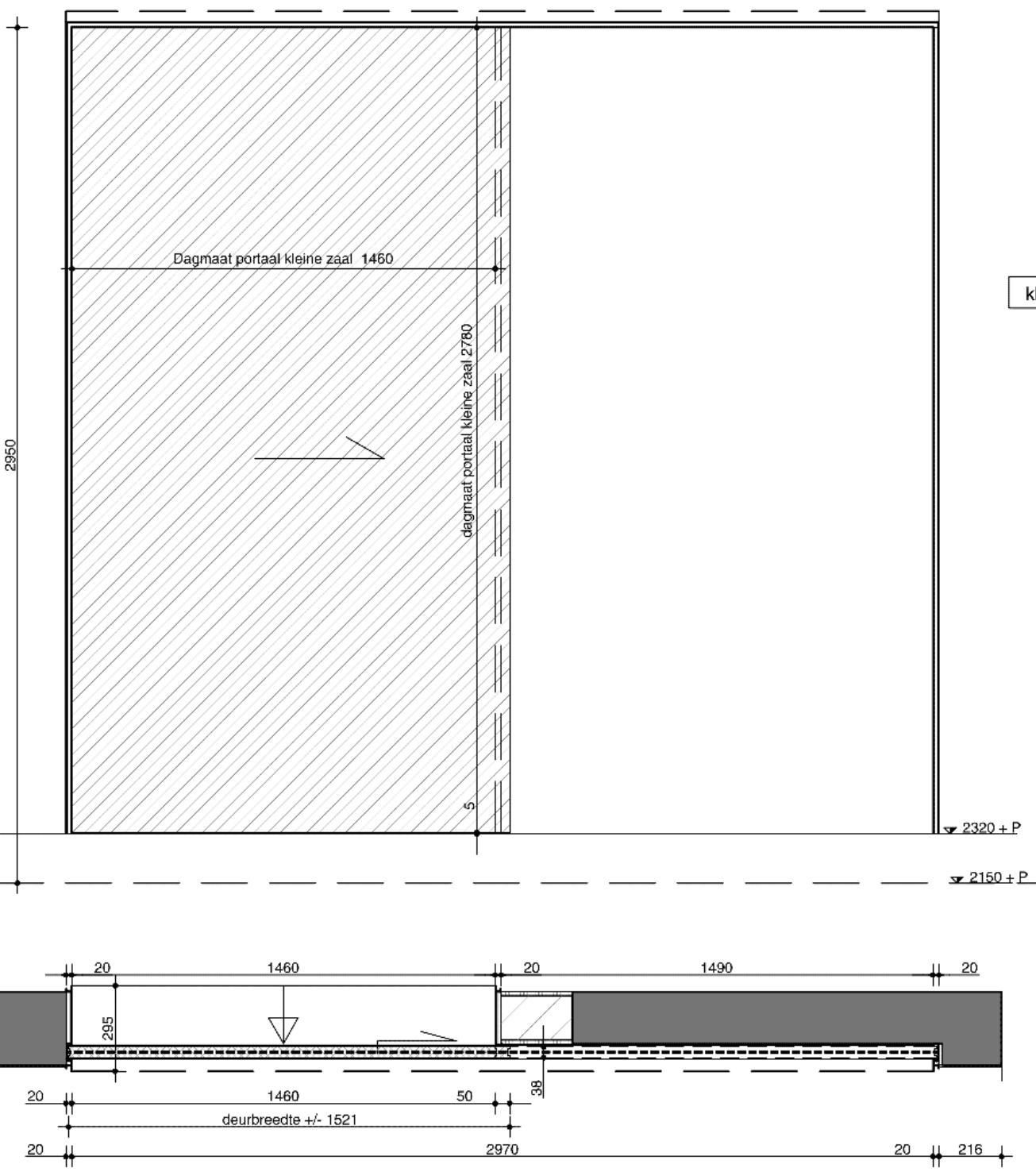

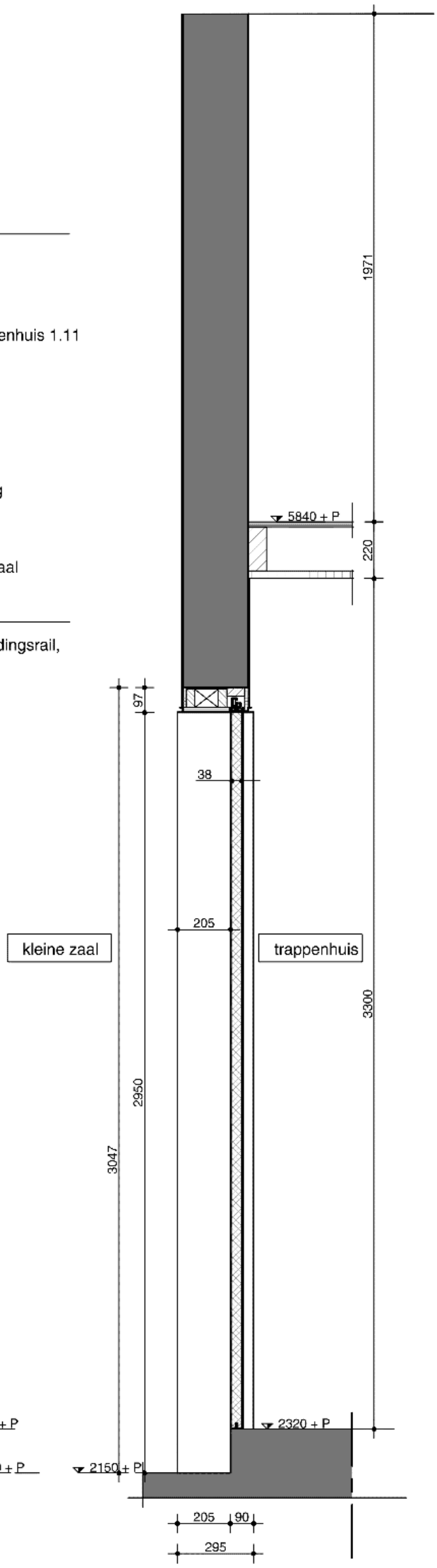

maten in het werk te controleren!

bouwaanvraag

Renovatie Aquariumgebouw	kozijnenstaat	ART18.11	A	01-04-2022
ARTIS	binnenkozijnen	1:20	A3	deur

oth_architecten bv · kruithuisstraat 23 · 1018 wj amsterdam · tel. 020 - 6274576 · info@oth.nl · www.oth.nl

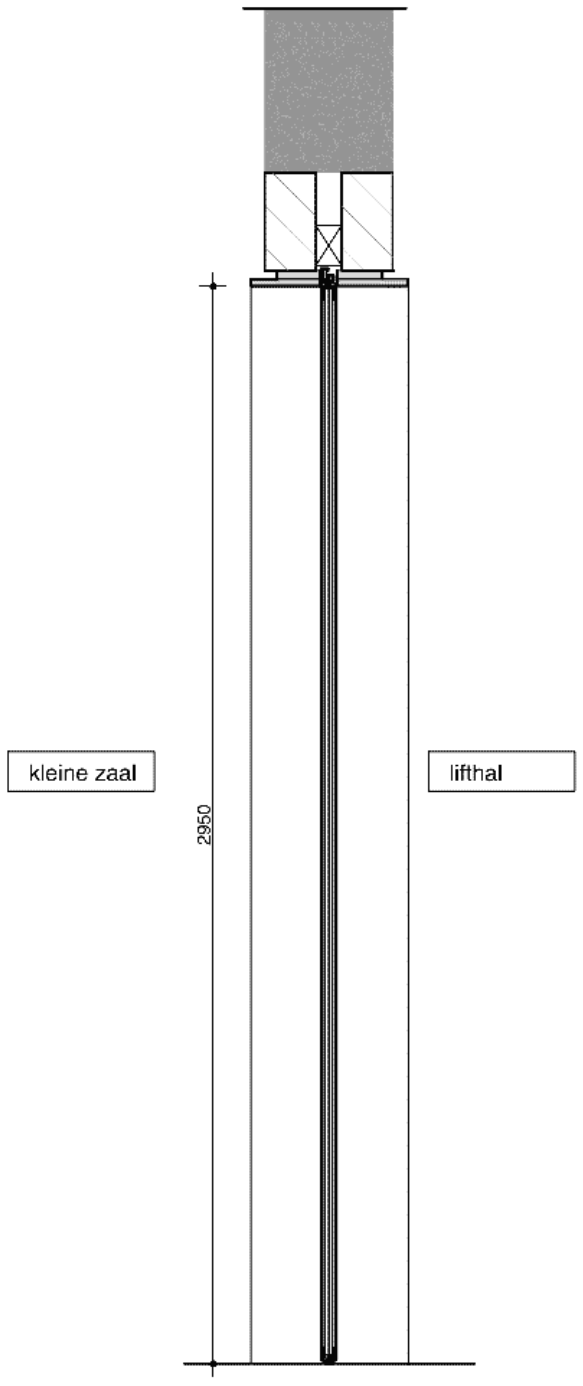

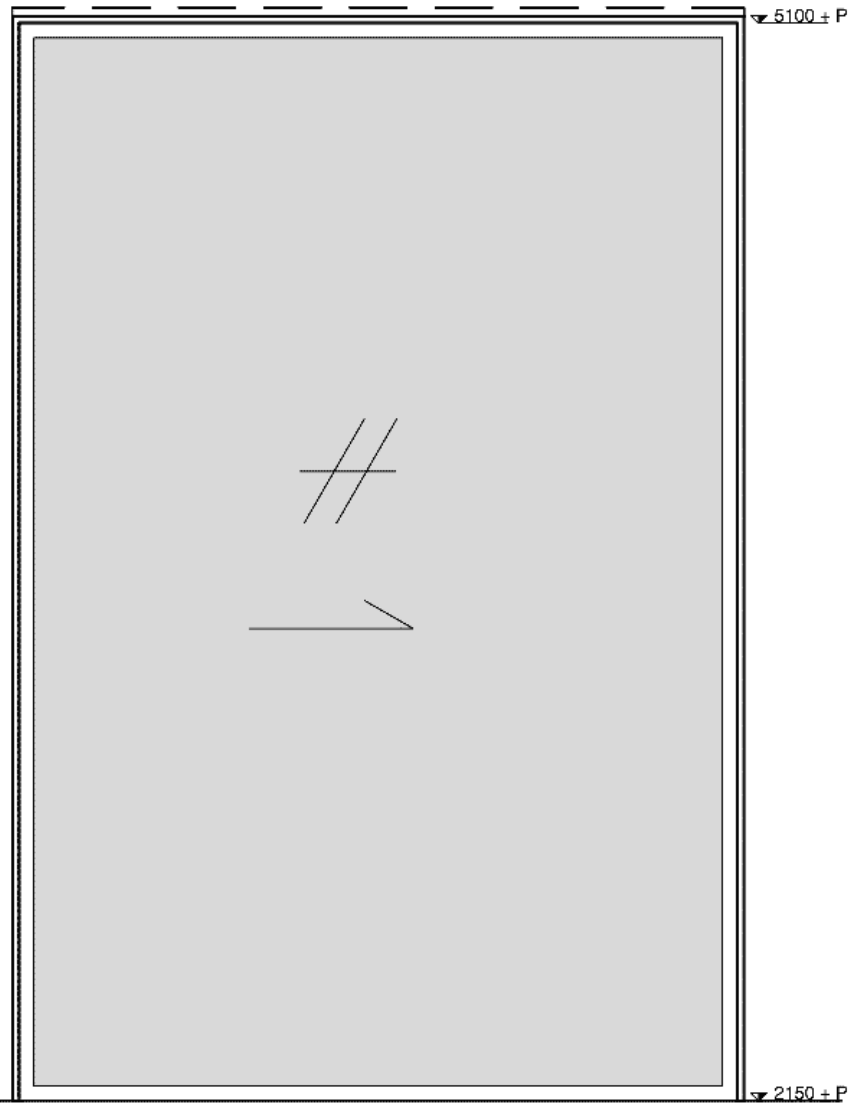

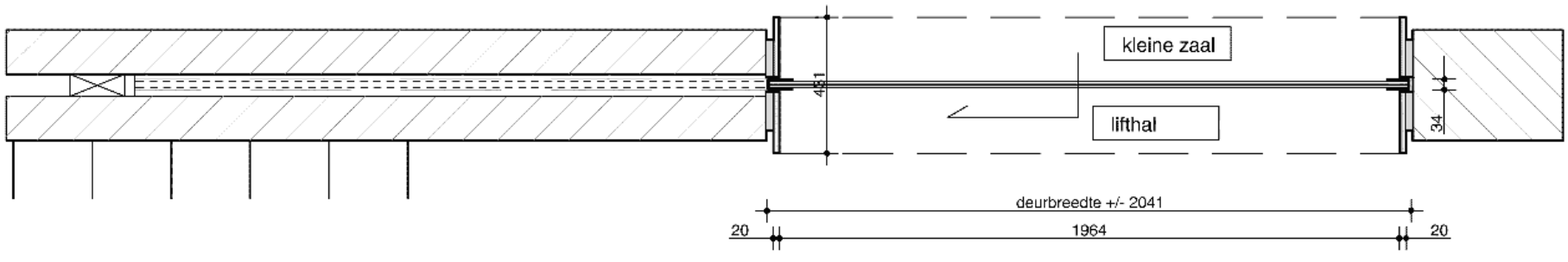

d01-3

aantal zoals getekend:	1
aantal gespiegeld:	0
positie:	lifthal van zoologisch museum 1.09
kozijn:	nvt
deur:	messing deur vzv glas
glas:	veiligheidsglas
behandeling:	nvt
wbdbo:	nvt
H&S werk:	ntb messing

bijzonderheden

messingdeur met boven- en onder geleidingsrail, type ntb

oth_

maten in het werk te controleren!

bouwaanvraag

Renovatie Aquariumgebouw	kozijnenstaat	ART18.11	A	01-04-2022
ARTIS	binnenkozijnen	1:20	A3	deur

oth_architecten bv · kruithuisstraat 23 · 1018 wj amsterdam · tel. 020 - 6274576 · info@oth.nl · www.oth.nl

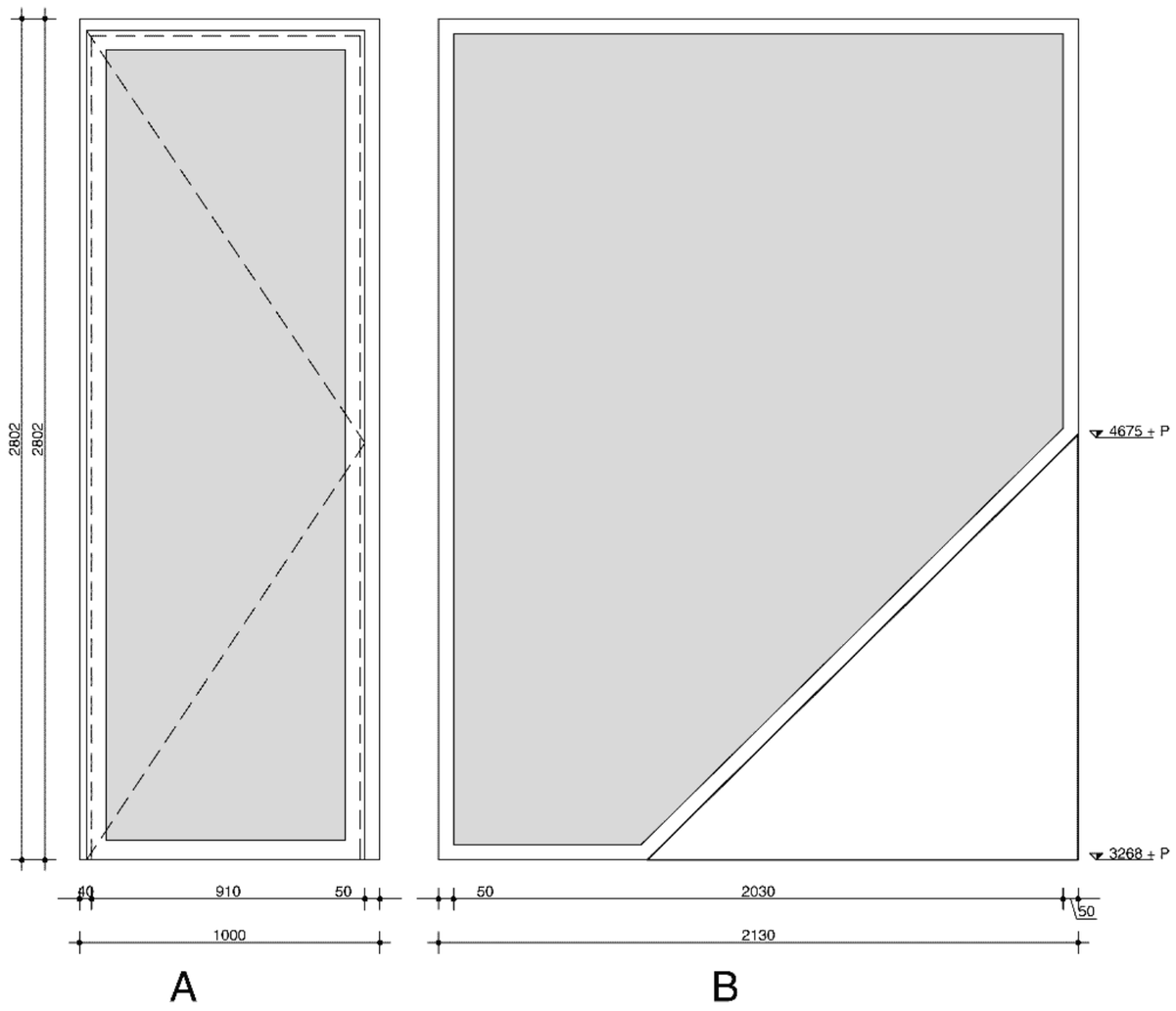

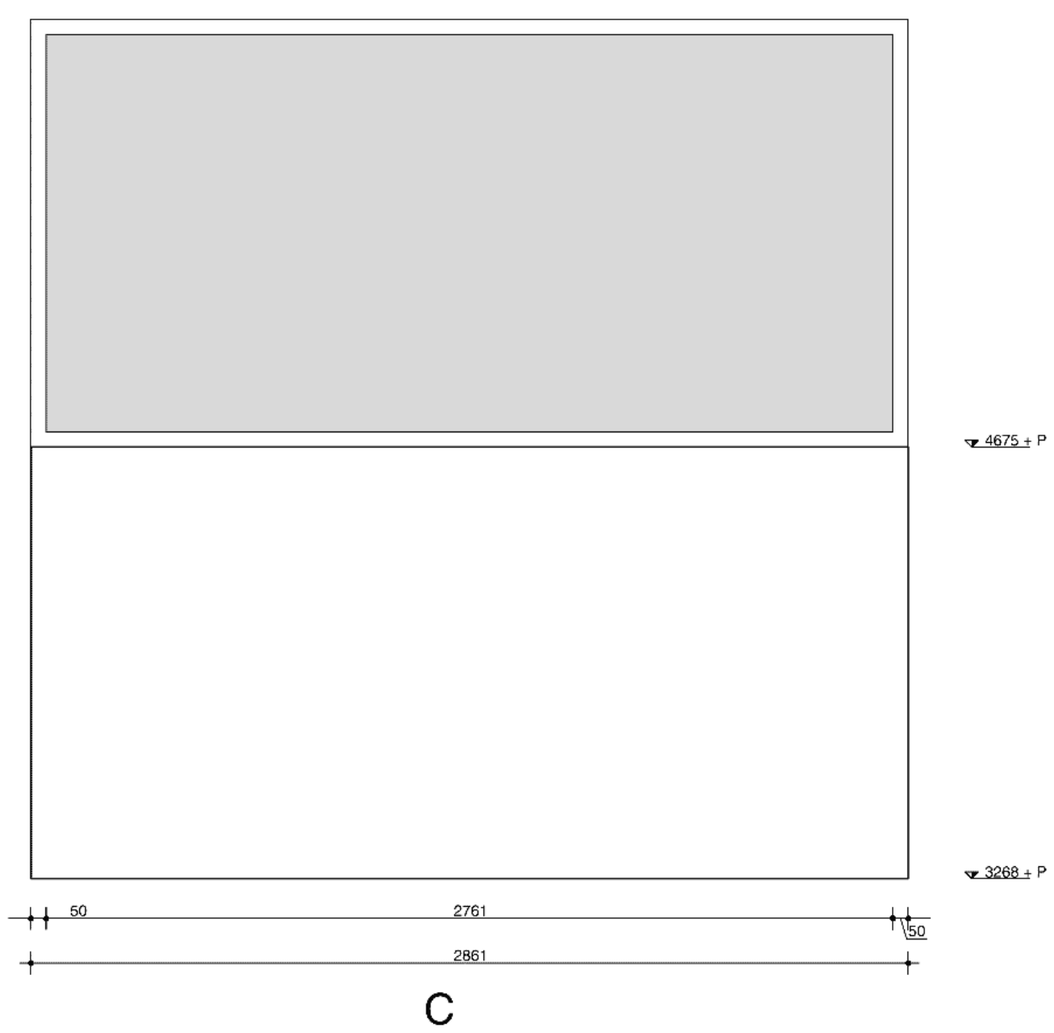

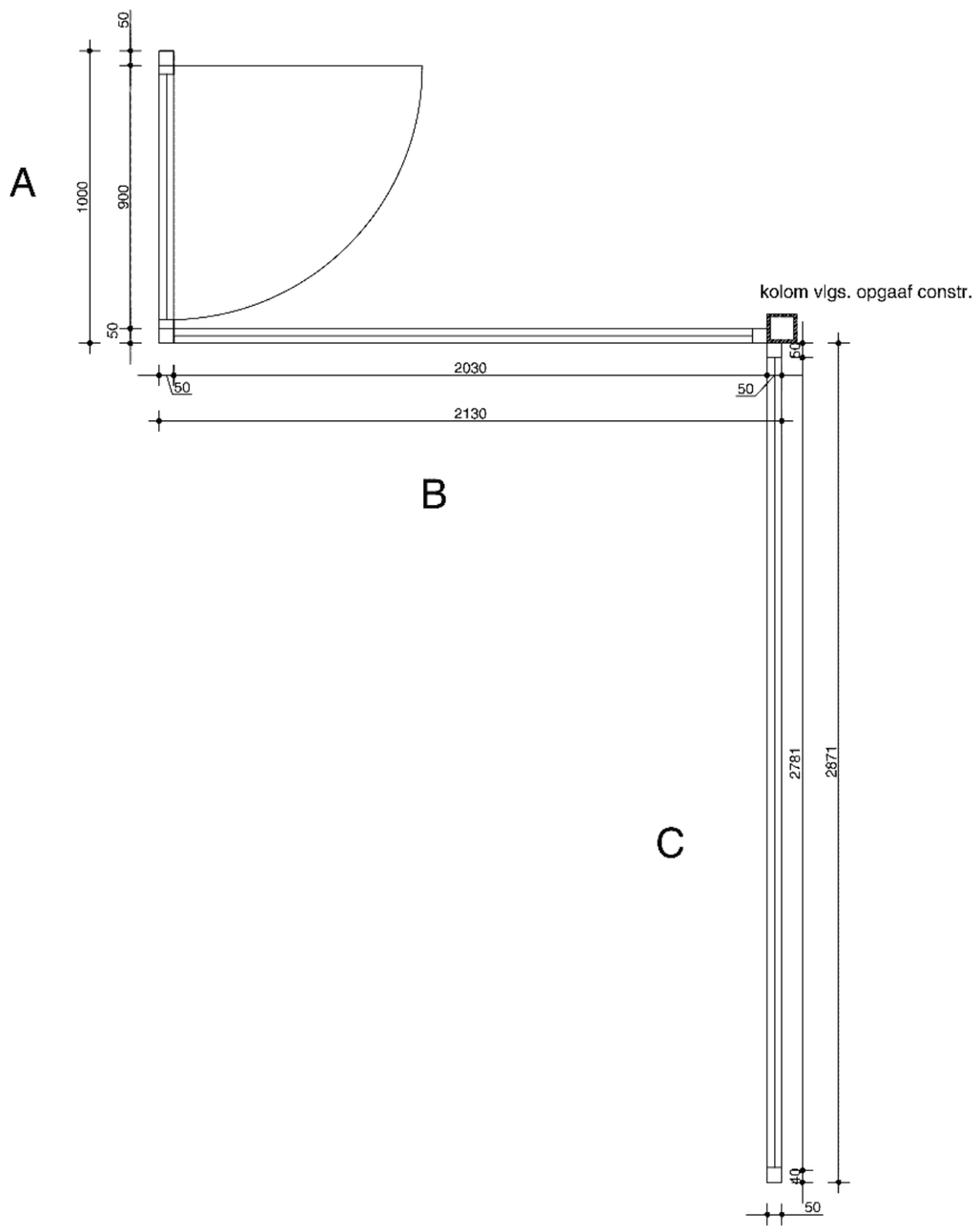

d02-2

aantal zoals getekend:	1
aantal gespiegeld:	0
positie:	1e tussen verd. trappenhuis T1.17a
kozijn:	Jansen Economy 50 RVS
deur:	stalendeur vzv glas
glas:	cf opgave leverancier
behandeling:	Profiel antraciet gepoedercoat RAL n.t.b.
wbdbo:	30 min. brandwerendheid
H&S werk:	Dorma ITS 96 deurdranger deurkruk jura met minimalisch rozet, roestvast staal, mat zwart

bijzonderheden

deur afgesloten door middel van tag systeem Salto XS4

oth_ maten in het werk te controleren! bouwaanvraag

Renovatie Aquariumgebouw	kozijnenstaat	ART18.11	A	01-04-2022
Artis	binnenkozijnen	1:20	A2	deur

oth_architecten bv · kruithuisstraat 23 · 1018 wj amsterdam · tel. 020 - 6274576 · info@oth.nl · www.oth.nl

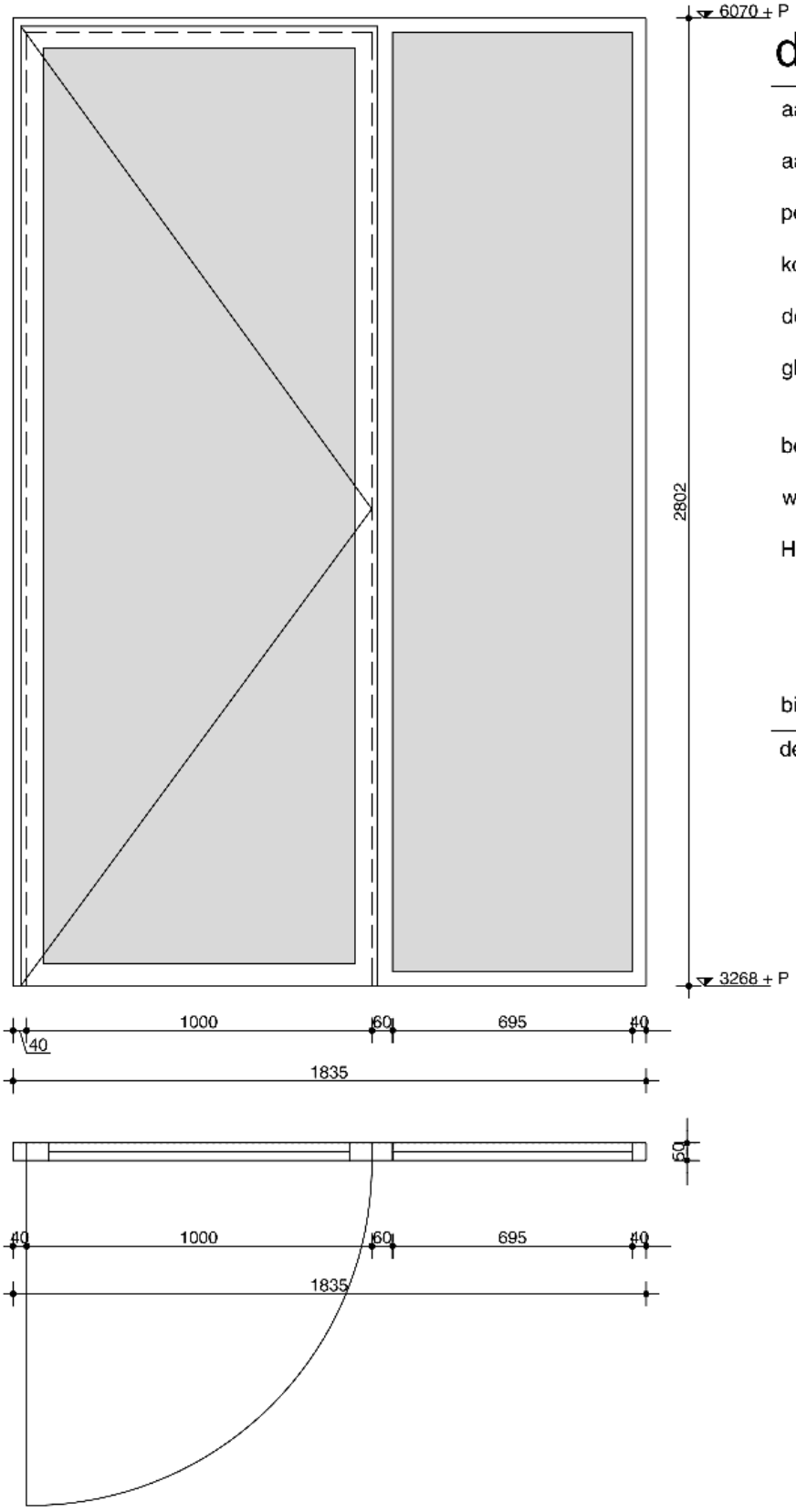

d02-3

aantal zoals getekend:	1
aantal gespiegeld:	0
positie:	1e tussen verd. voorruimte lift T1.03b
kozijn:	Jansen Economy 50 RVS
deur:	stalendeur vzv glas
glas:	brandwerend veiligheidsglas
behandeling:	profiel antraciet gepoedercoat RAL n.t.b.
wbdbo:	30min.
H&S werk:	Dorma ITS 96 deurdranger deurkruk jura met minimalisch rozet, roestvast staal, mat zwart

bijzonderheden

deur afgesloten door middel van tag systeem Salto XS4

oth_architecten bv · kruithuisstraat 23 · 1018 wj amsterdam · tel. 020 - 6274576 · info@oth.nl · www.oth.nl

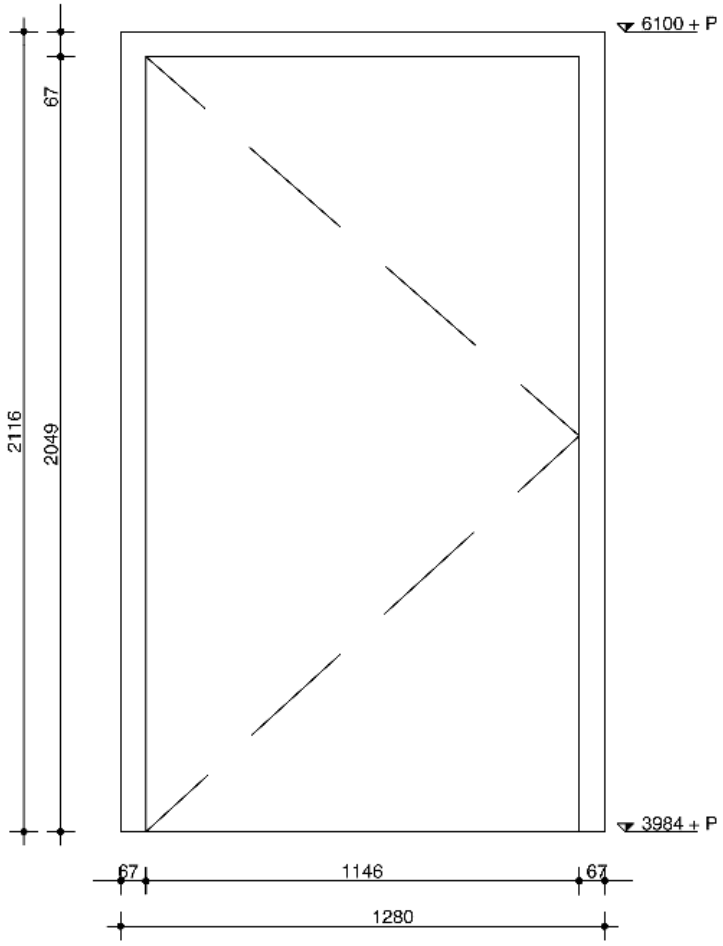

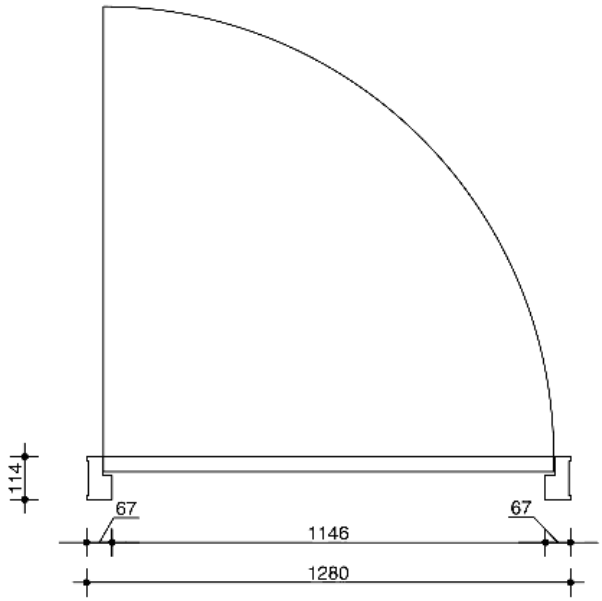

d02-5

aantal zoals getekend:	1
aantal gespiegeld:	1
positie:	1e tussen verd. T1.19
kozijn:	Hardhouten kozijn brandwerend gecoat
deur:	HPL houten stompe deur
glas:	n.v.t.
behandeling:	deur wit RAL n.t.b.
wbdbo:	30min
H&S werk:	Dorma ITS 96 deurdranger deurkruk knud holscher collectie lever handle FFG, verborgen scharnieren Kubica

bijzonderheden

oth_

maten in het werk te controleren!

bouwaanvraag

Renovatie Aquariumgebouw	kozijnenstaat	ART18.11	A	01-04-2022
ARTIS	binnenkozijnen	1:20	A4	deur

oth_architecten bv · kruithuisstraat 23 · 1018 wj amsterdam · tel. 020 - 6274576 · info@oth.nl · www.oth.nl

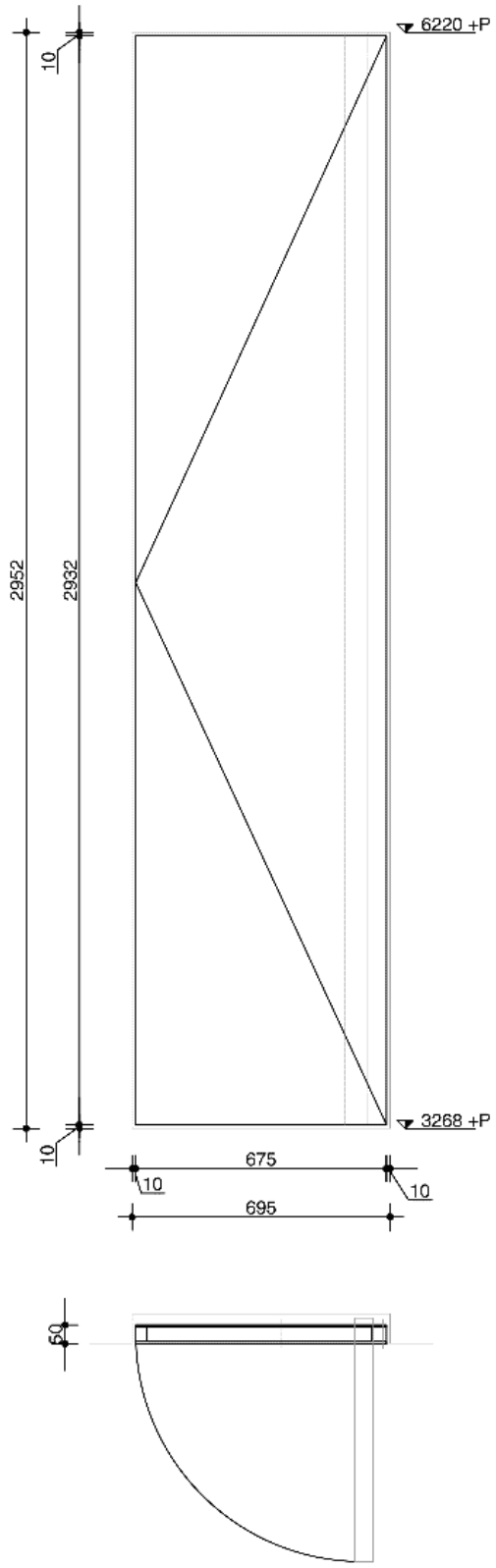

d02-6

aantal zoals getekend:	2
aantal gespiegeld:	2
positie:	1e tus. verd. trans. T1.03t & T1.06t
kozijn:	n.v.t.
deur:	houten stompe deur
glas:	n.v.t.
behandeling:	deur voorzien van messing
wbdbo:	30 min. brandwerend
H&S werk:	system M mechanisme bovenspeun klemmagneet er firestrip

bijzonderheden

deur vzv messing, wanddeur vzv klemmagneet en firestrip
voor kozijndetail zie 1H

oth_

maten in het werk te controleren!

bouwaanvraag

Renovatie Aquariumgebouw	kozijnenstaat	ART18.11	A	01-04-2022
ARTIS	binnenkozijnen	1:20	A4	deur

oth_architecten bv · kruithuisstraat 23 · 1018 wj amsterdam · tel. 020 - 6274576 · info@oth.nl · www.oth.nl

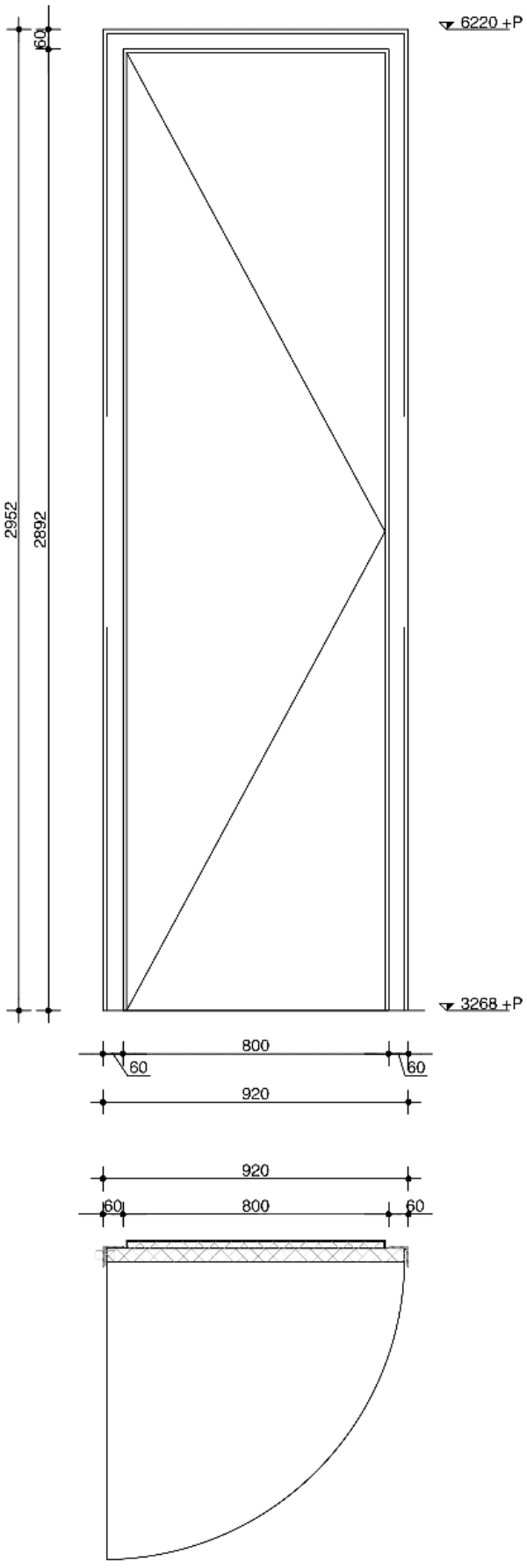

d02-7

aantal zoals getekend:	2
aantal gespiegeld:	2
positie:	1e tus. verd. trans. T1.04t & T1.05t
kozijn:	stalen L-profiel kozijn
deur:	houten stompe deur
glas:	n.v.t.
behandeling:	deur voorzien van messing
wbdbo:	n.v.t.
H&S werk:	deurkruk knud holscher collectie lever handle FFG, enkel binnenzijde

bijzonderheden

deuren vzv onzichtbare scharnieren, deur vzv messing deur afgesloten door middel van tag systeem Salto XS4, buitenzijde te openen met tag, binnenzijde voorzien van klink, voor kozijndetail zie 3H, 4V & 5V

oth_

maten in het werk te controleren!

bouwaanvraag

Renovatie Aquariumgebouw	kozijnenstaat	ART18.11	A	01-04-2022
ARTIS	binnenkozijnen	1:20	A4	deur

oth_architecten bv · kruithuisstraat 23 · 1018 wj amsterdam · tel. 020 - 6274576 · info@oth.nl · www.oth.nl

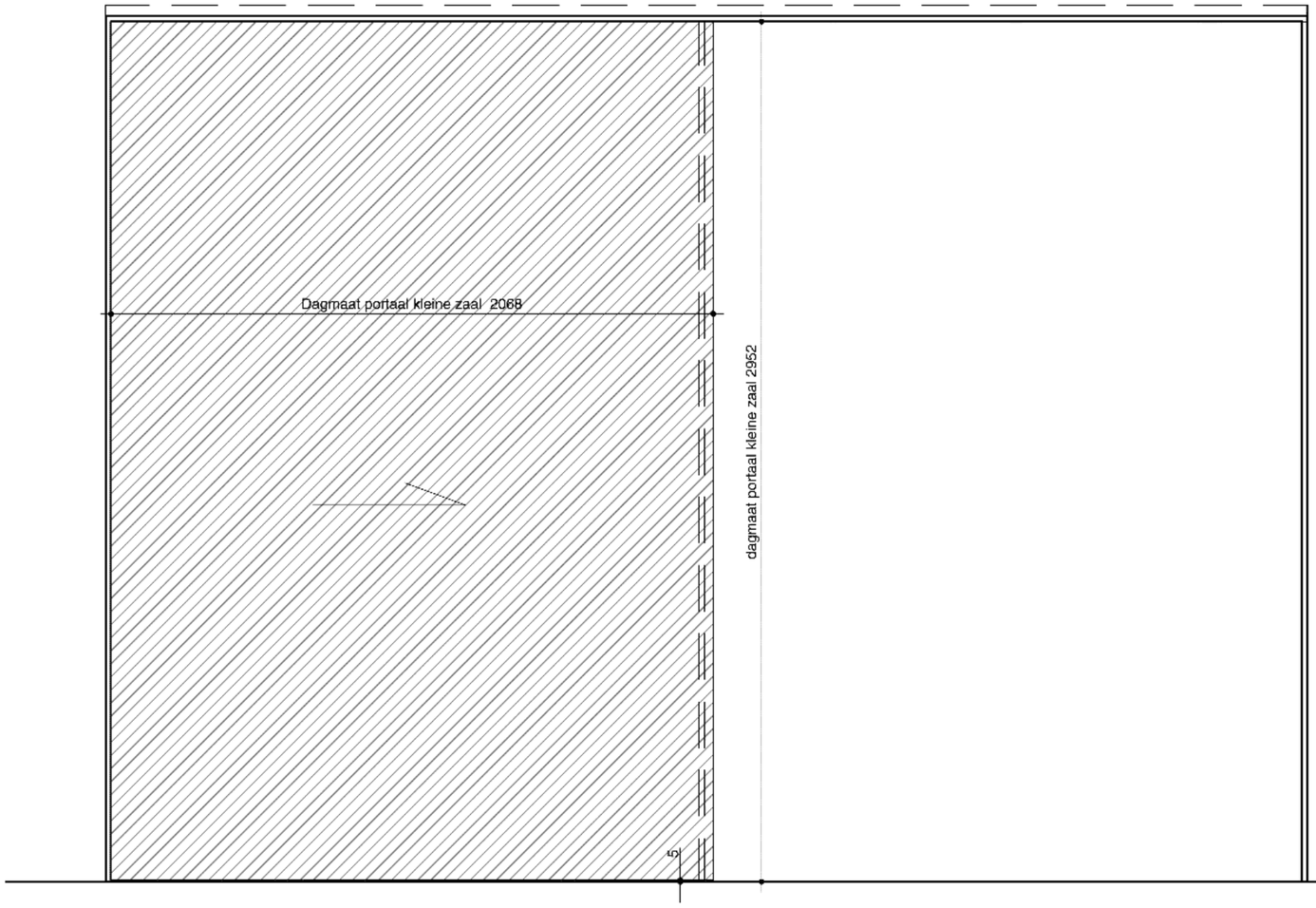

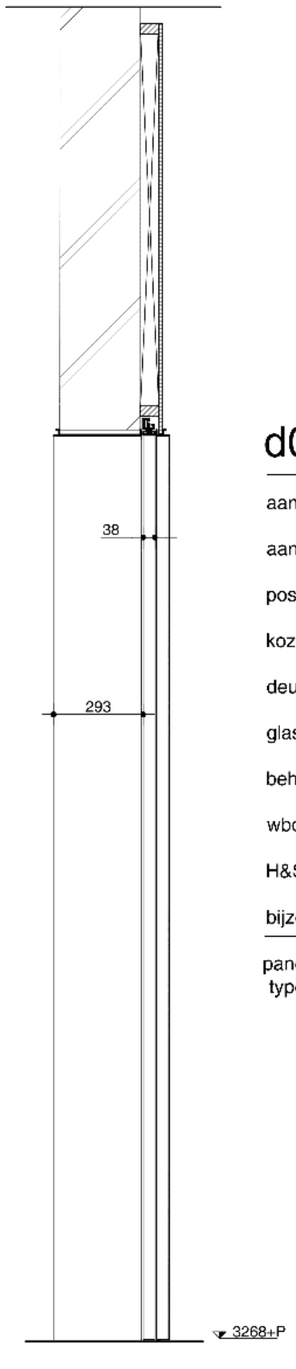

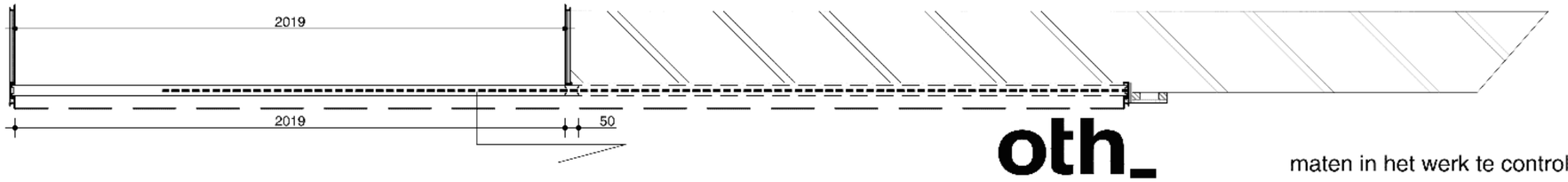

d02-8

aantal zoals getekend:	1
aantal gespiegeld:	0
positie:	1e tussenverdieping T1.07a
kozijn:	nvt
deur:	paneelwand
glas:	nvt
behandeling:	HPL afwerking
wbdbo:	nvt
H&S werk:	inbouwkom staal

bijzonderheden

paneelwand met boven- en onder geleidingsrail, type ntb

oth_ maten in het werk te controleren!

bouwaanvraag

Renovatie Aquariumgebouw	kozijnenstaat	ART18.11	A	01-04-2022
ARTIS	binnenkozijnen	1:20	A4	

deur

oth_architecten bv · kruithuisstraat 23 · 1018 wj amsterdam · tel. 020 - 6274576 · info@oth.nl · www.oth.nl

d04-1

aantal zoals getekend:	1
aantal gespiegeld:	1
positie:	2e verd. kantoor ruimte 2.03
kozijn:	houten kozijn
deur:	HPL stompe houten deur
glas:	n.v.t.
behandeling:	deur wit RAL n.t.b.
wbdbo:	30 min. brandwerend
H&S werk:	Knud holscher collectie lever handle FFG

bijzonderheden:

In het werk controleren als positie deur haalbaar is

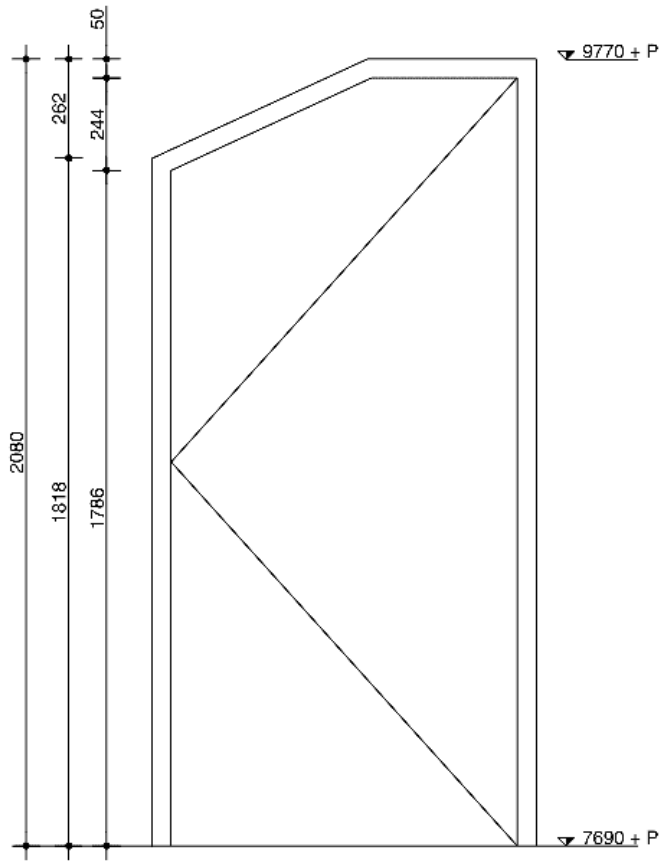

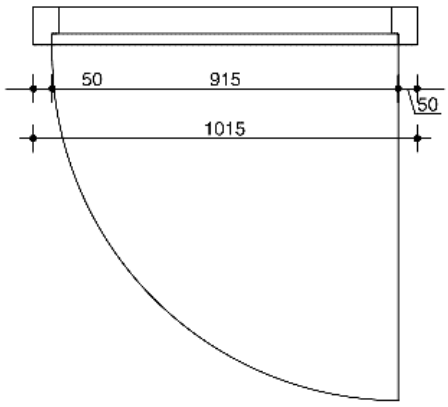

oth_

maten in het werk te controleren!

bouwaanvraag

Renovatie Aquariumgebouw	kozijnenstaat	ART18.11	A	01-04-2022
ARTIS	binnenkozijnen	1:20	A4	deur

oth_architecten bv · kruithuisstraat 23 · 1018 wj amsterdam · tel. 020 - 6274576 · info@oth.nl · www.oth.nl

d04-2

aantal zoals getekend:	1
aantal gespiegeld:	0
positie:	2e verd. toiletruimte 2.03a
kozijn:	houten kozijn
deur:	HPL stompe houten deur
glas:	n.v.t.
behandeling:	deur wit RAL n.t.b.
wbdbo:	n.v.t.
H&S werk:	deurkruk knud holscher collectie lever handle FFG en toilet indicator RVS
bijzonderheden	

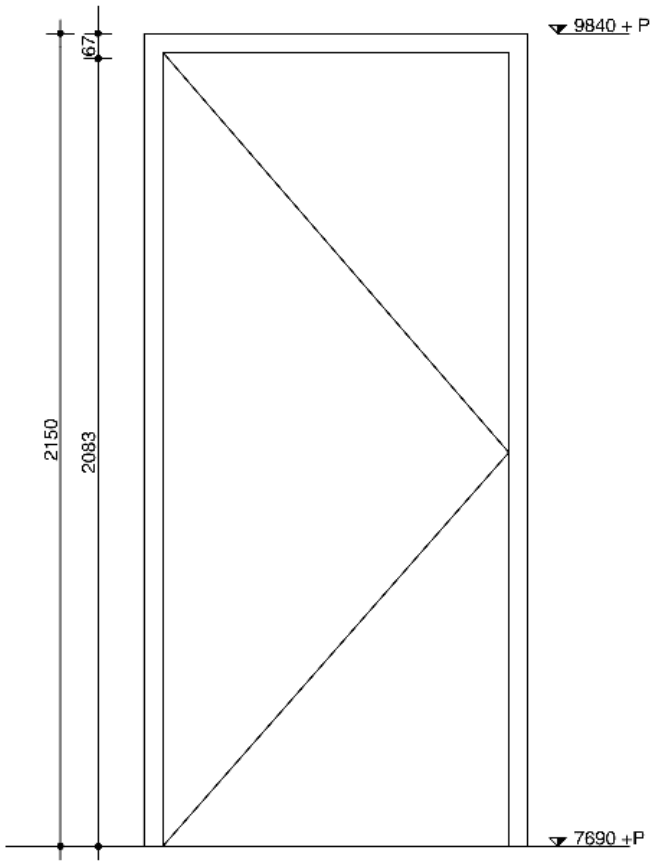

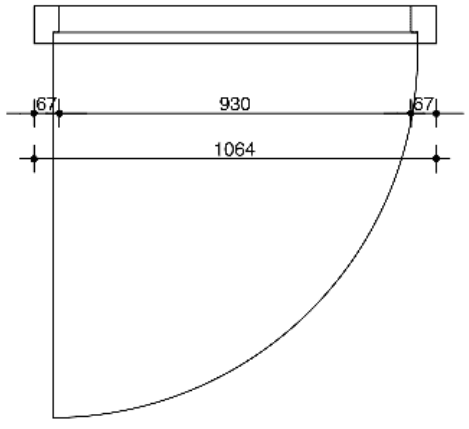

oth_ maten in het werk te controleren! bouwaanvraag

Renovatie Aquariumgebouw	kozijnenstaat	ART18.11	A	01-04-2022	deur
ARTIS	binnenkozijnen	1:20	A4		

oth_architecten bv · kruithuisstraat 23 · 1018 wj amsterdam · tel. 020 - 6274576 · info@oth.nl · www.oth.nl

d04-3

aantal zoals getekend:	1
aantal gespiegeld:	0
positie:	2e verd. tech. ruimte 2.06
kozijn:	houten kozijn
deur:	n.t.b.
glas:	n.v.t.
behandeling:	deur wit RAL n.t.b.
wbdbo:	n.v.t.
H&S werk:	deurkruk knud holscher collectie lever handle FFG

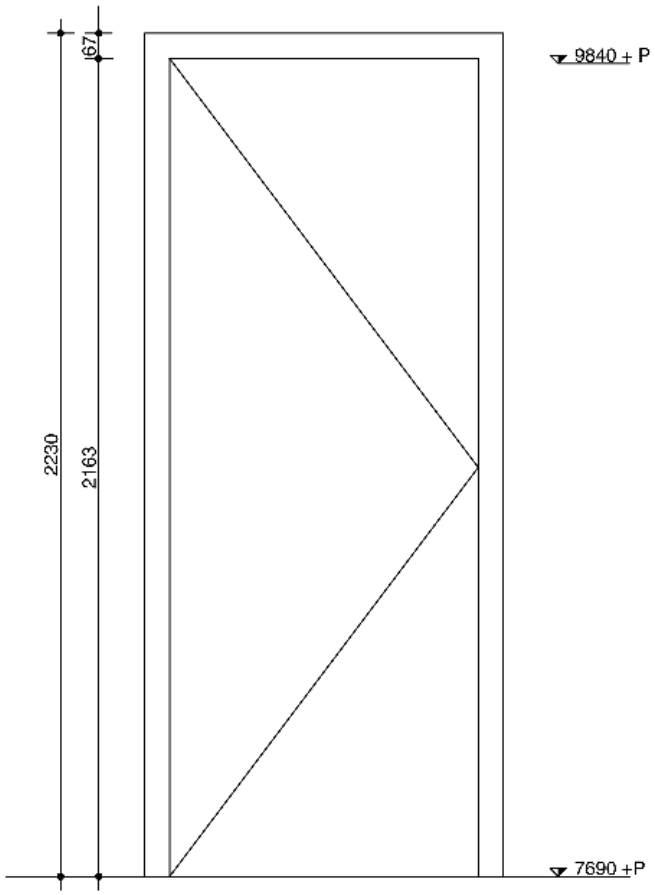

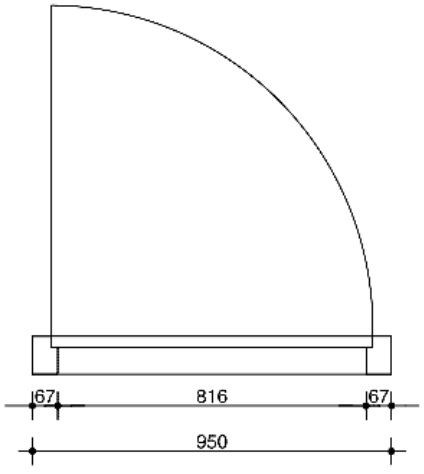

bijzonderheden

Geluidswerende kozijn-deur combinatie
Rw min. 35 dB
voorzien van valdorpel

oth_ maten in het werk te controleren! bouwaanvraag

Renovatie Aquariumgebouw	kozijnenstaat	ART18.11	A	01-04-2022	deur
ARTIS	binnenkozijnen	1:20	A4		

oth_architecten bv · kruithuisstraat 23 · 1018 wj amsterdam · tel. 020 - 6274576 · info@oth.nl · www.oth.nl

d04-5

aantal zoals getekend:	1
aantal gespiegeld:	0
positie:	2e verd. tech. ruimte 2.06
kozijn:	houten kozijn
deur:	HPL stompe houten deur
glas:	n.v.t.
behandeling:	deur wit RAL n.t.b.
wbdbo:	30min. brandwerend
H&S werk:	deurkruk knud holscher collectie lever handle FFG

bijzonderheden

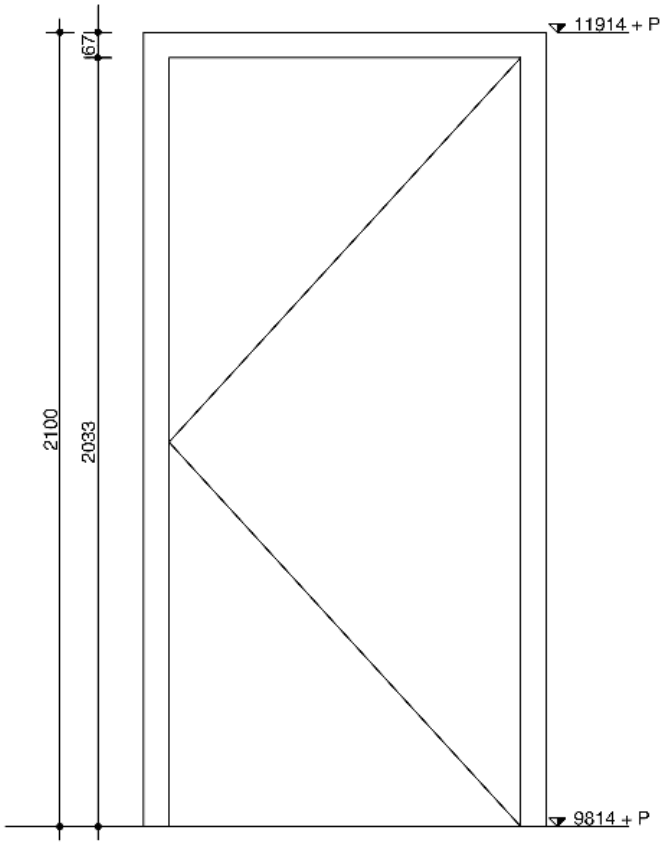

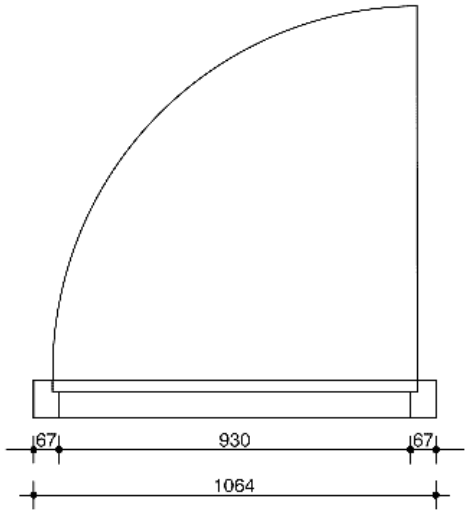

oth_

maten in het werk te controleren!

bouwaanvraag

Renovatie Aquariumgebouw	kozijnenstaat	ART18.11	A	01-04-2022	
ARTIS	binnenkozijnen	1:20	A4		deur

oth_architecten bv · kruithuisstraat 23 · 1018 wj amsterdam · tel. 020 - 6274576 · info@oth.nl · www.oth.nl

d04-6

aantal zoals getekend:	1
aantal gespiegeld:	0
positie:	2e verd. tech. ruimte 2.09b
kozijn:	houten kozijn
deur:	HPL stompe houten deur
glas:	n.v.t.
behandeling:	deur wit RAL n.t.b
wbdbo:	n.v.t.
H&S werk:	deurkruk knud holscher collectie lever handle FFG

bijzonderheden

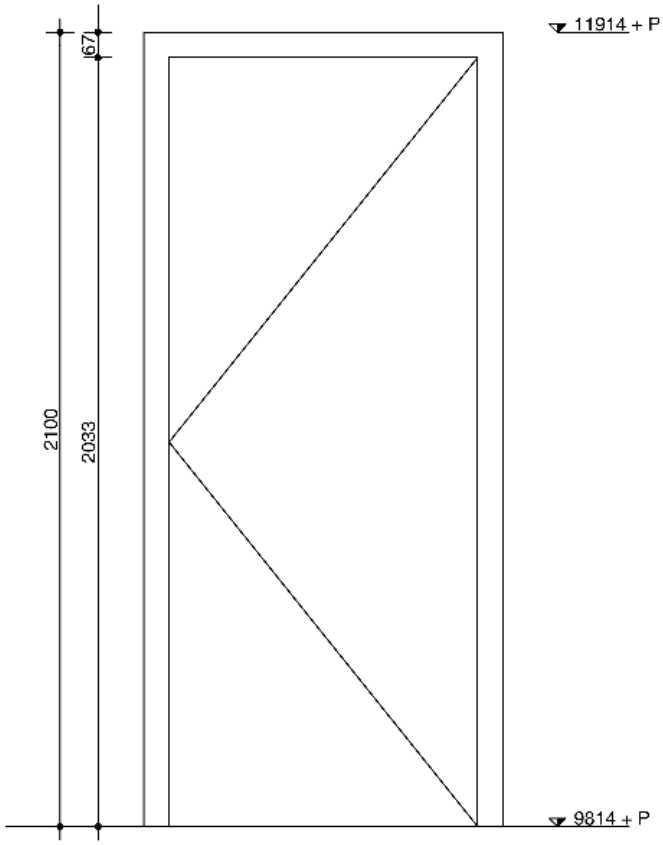

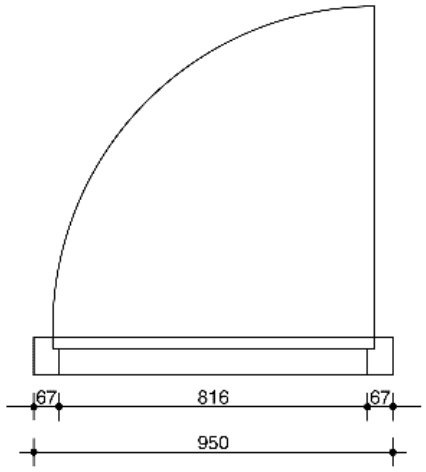

oth_

maten in het werk te controleren!

bouwaanvraag

Renovatie Aquariumgebouw	kozijnenstaat	ART18.11	A	01-04-2022
ARTIS	binnenkozijnen	1:20	A4	deur

oth_architecten bv · kruithuisstraat 23 · 1018 wj amsterdam · tel. 020 - 6274576 · info@oth.nl · www.oth.nl