BETONINDUSTRIE Mammoet

MAMMOET B.V.
Industrieweg 1 - Oost
5051 EA Goirle - Holland
Tel.: 013-5439911 Telex: 56344 NL
E-mail: info@mammoet.com

Algemene opmerkingen:
- Alle maten zijn door de vervaardiger na te gaan.
- Bij eventuele tekenafwijking op werk, is het verlijmen voor het aanbrengen van de wapening.

AIRDECK
LICHTGEWICHTVLOEREN

NTC SHELL AMSTERDAM
BLOK G 1e VERDIEPING wapening je schil
Vloerplaten = 300 cm

LEVERINGSADRES	Grasweg Amsterdam
HOOFDCONSTRUCTEUR	Arcadis Den Haag
AANNEMER	Heijmans IBC Bouw Schiphol-Oost
BOUWHEER	Shell Amsterdam
CONSTRUCTEUR	Stubesco Overpelt
DATUM	14-02-06
DOSSIER	269500
PLANNUMMER	MA.G.1.1
13-04-06	A poterasing voor 360

SCHAAL 1:50
GETEKEND
INGEKLEURD
AKKOORD
CONSTRUCTIE AKKOORD
60.1/0491 - 2386
2744

WAPENING:
- 50 cm echt zonder dekking
- 1x laag van boven gericht, op het verstekmat
- 1x laag van boven gericht
- 1x laag van onder gericht
- 1x laag van onder gericht

BETON
- TYPE VLOERPLATE = 390 mm 390 mm : mm
- PLASTICITE = 60 cm
- BETONDEKKING = 25 mm
- CEMENTGEHALTE = 270 kg/m³
- CEMENT = CEM I 52,5R
- MILIEUKLASSE = XC4
- CONSISTENTIEGEVEL = c = 0,5
- W/C-FACTOR

STAAL

	ONDERWAPENING	SPECIE	KONIJNTJE
STAALTYPE	B 500	65 mm²/m	FeB 500
TRALIELIGGER	ALLE 820 mm		
	VOORBOVE	HOOFDTRALIE	
	220 mm	183 mm	
	150 mm	250 mm	
	mm	mm	
BIJLEGSTAAL	ZIE PLAN	DIVERSEN	FeB 500
VOEGWAPENING	ZIE PLAN	DIVERSEN	FeB 500
BOVENWAPENING	ZIE PLAN	DIVERSEN	FeB 500

Bovenstaven en dolgenden van de trallelgaren mogen niet doorgehakt worden, zonder overleg. Voor het leggen van de elementen moeten sluiten worden geplaatst. Deze worden op de plaats van de elementen gelegd. Voor de langsvoegen moeten sluiten worden geplaatst, o.m.v. 200 mm en op afstanden van max. 600 mm. Deze worden op de plaats van de elementen gelegd.

ONDERSTUTTEN

VLOEDDIKTE	MAX. STUTAFSTAND
265 mm	1010 mm
320 mm	1010 mm
390 mm	1010 mm

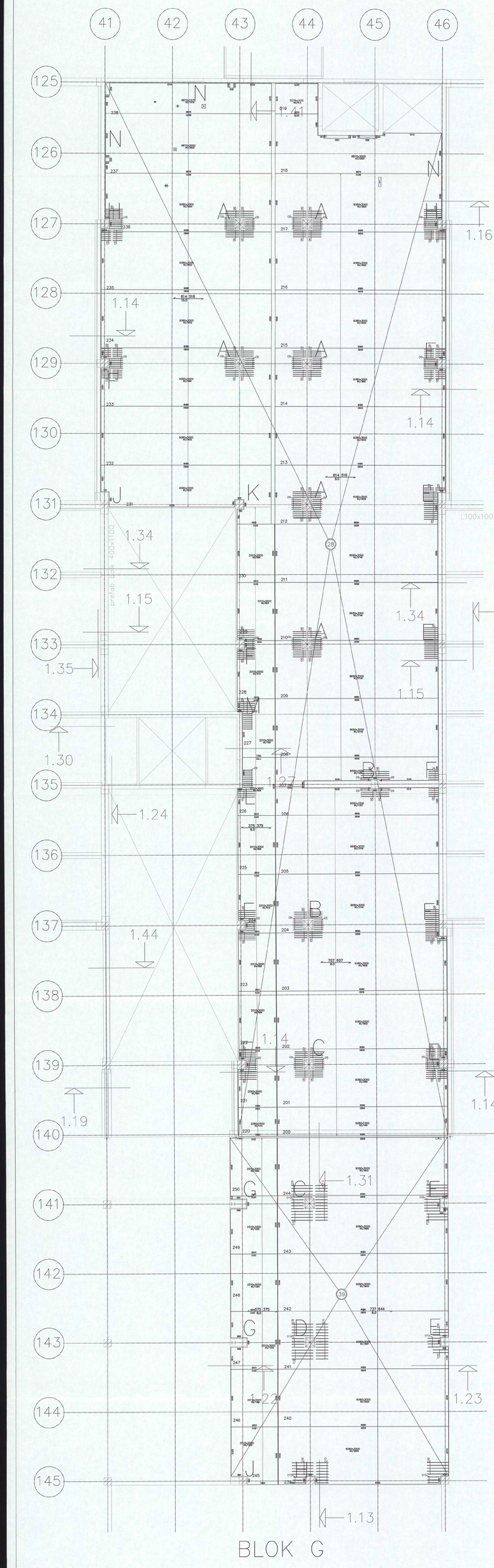

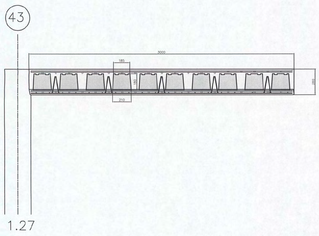

PONSWAPENING

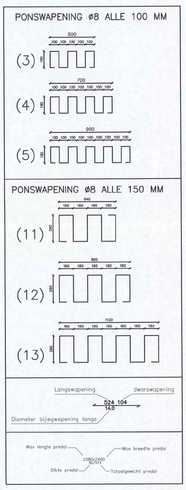

WAPENING IN SCHIL:
- langswapening 614 mm²/m : ø10-140 + 65 mm²/m (tralieligger)
- langswapening 707 mm²/m : ø10-120 + 65 mm²/m (tralieligger)
- langswapening 375 mm²/m : ø8-150 + 65 mm²/m (tralieligger)
- langswapening 737 mm²/m : ø10-110 + 65 mm²/m (tralieligger)
- dwarswapening 516 mm²/m : ø10-150
- dwarswapening 687 mm²/m : ø10-110
- dwarswapening 375 mm²/m : ø8-130
- dwarswapening 644 mm²/m : ø10-120

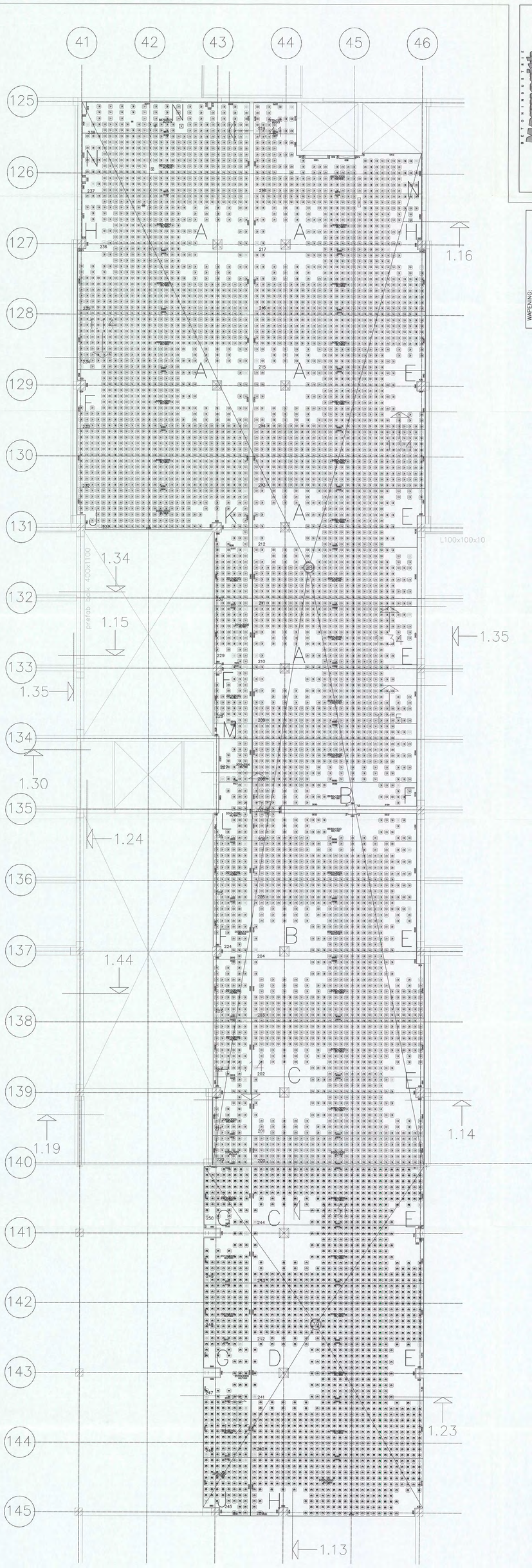

BLOK G

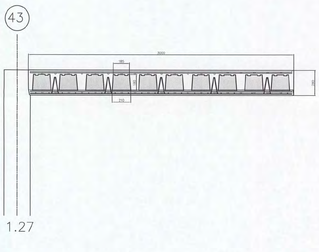

BETONINDUSTRIE
Mamoerith
MAMOERITH N.V.
Industriepark-Oost
B-3620 Lanaken-Veldwezelt
Tel.: 089/72.93.11 Hasselt-Heidestraat 54-74
E-mail: info@mamoerith.be

Algemene opmerkingen:
– Alle maten zijn steeds in millimeters, na te meten.
– Alle maten dienen op de werf, de fout verbeteren door het indienen daarvan verantwoorden.
– Bij eventuele tekenafwijking op de werf, de fout verbeteren door het indienen daarvan verantwoorden.

AIRDECK
LICHTGEWICHTVLOEREN
Kesteldorn 65A
Den Haag
Tel. 070 - 3 45 45 45
Fax 070 - 3 45 45 46

NTC SHELL AMSTERDAM
BLOK G 1e VERDIEPING airboxen
Vloerplaten = 300 cm

LEVERINGSADRES	Groeneg
HOOFDCONTRACTEUR	Arcadis
AANNEMER	Heijmans IBC Bouw
BOUWHEER	Shell
CONSTRUCTEUR	Stubaco
DATUM	14-02-06
DOSSIER	269500
PLANTEKENAAR	MA.6.1.2
ONDERSTELLTEN	VLOERDIKTE 300 mm BIJ 390 mm 395 mm mm

Kesteldorn
Den Haag
Schijndel-Oost
Amsterdam
Overpelt
SCHAAL 1:50
GETEKEND
INGENIEUR
MAX. STUKGEWICHT
6810 mm
6810 mm
6810 mm
mm

A	13-04-06	JVK	potkanaal toev. 360
B			
C			
D			

BETON
KUBIEKE MASSADICHTE = 2381 kg/m³
PLASTICITE = 60 mm
BETONDEKKING = 25 mm
CEMENTSOORT-KLASSE = CEM I 52,5R
CEMENT = 475
MILIEUKLASSE = XC4
CEMENTGEHALTE/GEWICHT = c = 0,5
W/C-FACTOR

STAAL
STAALTYPE: OMSCHRIJVING: SECTIE: KWALITEIT:
TRALIELIGGER: Ø = ALLE Ø20 mm, As = 65 mm²/m, FeB 500
HOOGTE: 398 mm, 398 mm, 298 mm, mm
BREEDTE: 200 mm, 100 mm, mm, mm
BUIGSTAAL: ZIE PLAN, DIVERSEN, FeB 500
VOEGWAPENING: ZIE PLAN, DIVERSEN, FeB 500
BOVENWAPENING: ZIE PLAN, DIVERSEN, FeB 500

WAPENING:
– 5ø de extra zonder oplegging
– 1x laag van boven gelegd, op het verdiesmet onder gelegd
– 1x laag van boven gelegd, op het verdiesmet onder gelegd
– 1x laag van onder gelegd

Bovenkanten en diepmaten van de trafelgaten mogen niet doorgehakt worden, zonder overleg. Voor het leggen van de elementen moeten sluiten worden geplaatst. Voor het leggen van de elementen moeten de ondersteuningen worden gecontroleerd, hoogte, waterpas en sluiten worden de elementen in mindering gebracht. Voor de elementen is minimaal 200 mm en maximaal 500 mm oplegging gebruikt.

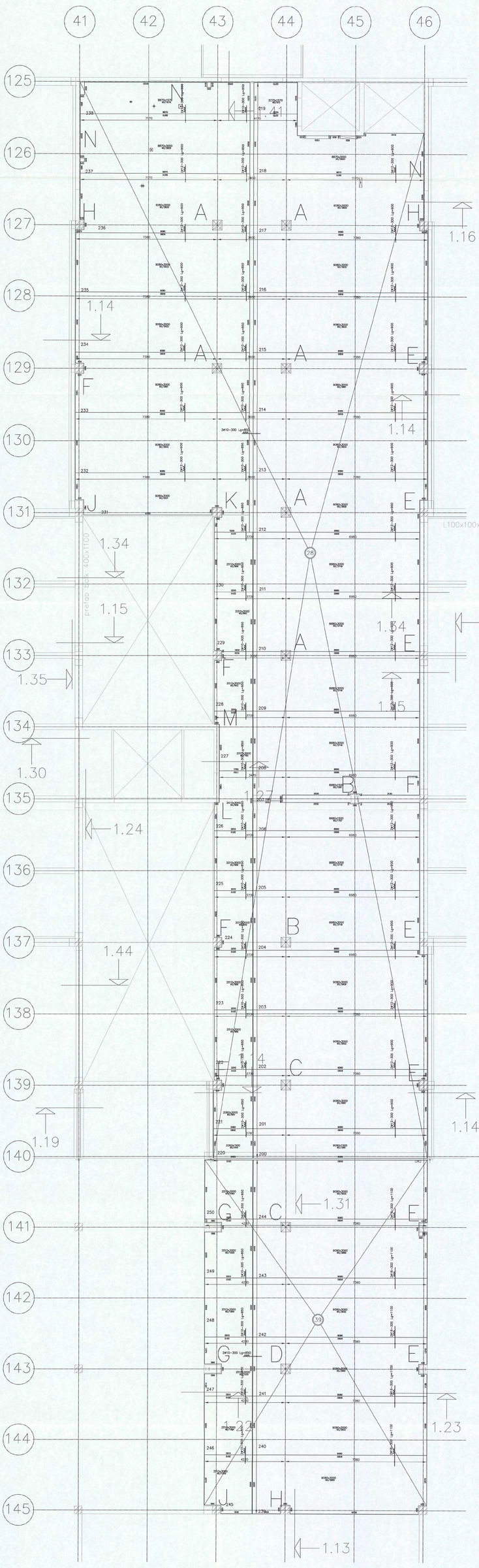

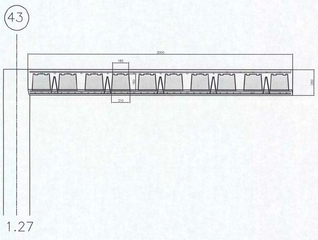

BETONINDUSTRIE
Mammoth
MAMMOTH N.V.
Postbus 21
7240 AA Lochem
tel. 0573-28 54 54 - fax 0573-25 44 74

Algemene opmerkingen
- Alle maten zijn in millimeters en in het platte vlak gemeten.
- Alle maten zijn in millimeters en in het platte vlak gemeten.
- De werkwijze voorbehandeling op de werf, bij het vervoer en de montage overigens

AIRDECK
LICHTGEWICHTVLOEREN

NTC SHELL AMSTERDAM 601/9491
BLOK G 1e VERDIEPING wapening op schil
Vloerplaten = 300 cm

LEVERINGSADRES	Graweg Amsterdam
HOOFDCONSTRUCTEUR	Arcadis Den Haag
AANNEMER	Heijmans IBC Bouw Schiphol-Oost
BOUWHEER	Shell Amsterdam
CONSTRUCTEUR	Sludsco Overpelt
DATUM	14-02-06 SCHAAL 1:50
PROJECT	268500 GETEKEND
PLAATMAKER	MA.61.1.3 INGENIEUR
DAT.	13-04-06 NUMMER

A			
B			
C			
D			
E			

Mammoth

WAPENING:
- 1 : 2e laag kan onder gelicht worden
- 2 : 2e laag kan boven gelaten, tussen de potten
- 3 : 1e laag kan boven gelaten, op het verbeeldt
- 4 : 1e laag kan onder gelaten

BETON		
TOTAAL VLOERHOOGTE	=	285 mm 395 mm mm mm
PLAATDIKTE	=	60 mm
DRUKZONEDIKTE	=	75 mm
STERKTEKLASSE	=	C28/35
CEMENT	=	CEM I 52,5R
MILIEUKLASSE	=	XC1
CONSISTENTIEGEBIED	=	2
W/C-FACTOR		
ZETMAAL		x = 0,5

STAALTYPE	OMSCHRIJVING	SECTIE	KWALITEIT
TRALIEDRAGER	Ø6 ALLE 600 mm	65 mm²/m	FeB 500
	LAGENDIKTE HOOGTE TRALIE		
	285 mm 270 mm		
	395 mm 380 mm		
	mm mm		
	mm mm		
BALKSTAAL	ZIE PLAN	OVERSPEN	FeB 500
		mm	
VOORWAPENING	ZIE PLAN	OVERSPEN	FeB 500
BOVENWAPENING	ZIE PLAN	OVERSPEN	FeB 500

Bovenstaanen en dolgenden van de trolleggens moeten niet doorgehapt worden. Indien dit toch noodzakelijk is, moeten de wapeningsstaven worden gelast. Hierbij dient de in onderstaande tabel aan te houden lengte aan weerszijden van de doorsnijding op de werf te worden aangebracht. Alle lassen moeten worden uitgevoerd door gecertificeerde lassers. Bij het lassen moeten eventuele voorschriften worden opgevolgd. Het lassen moet worden uitgevoerd op max. 500 mm uit de wand of balk.

ONDERSTUTTEN	LUCHTDIKTE	MAX. STUWSTEND
	116 mm	1900 mm
	116 mm	1900 mm
	mm	mm
	mm	mm

NOTITIES

BETONINDUSTRIE
Mammoet
MAMMOET B.V.
Industrieweg 1 - Oost
3542 AD Utrecht
Tel.: 030-754 54 54 - Telex: 40754 NL
Telefax: 030-754 54 74
E-mail: info@mammoet.nl

Algemene aanwijzingen:
- Alle maten zijn door de vervaarder na te gaan.
- Bij twijfel over de uitvoering dient contact opgenomen te worden met de vervaarder.
- Bij eventuele tekenafwijking op het werk, is het verbieden voor het verdere doorgaan overleggen

AIRDECK
LICHTGEWICHTVLOEREN
Airdeck B.V. Postbus 1 3911 ZG Rhenen
Tel. 0317 - 61 91 91 Fax 0317 - 61 91 99
E-mail: info@airdeck.nl

NTC SHELL AMSTERDAM
BLOK G 1e VERDIEPING bovenwapening
Vloerplaten = 300 cm

LEVERINGADRES	Grasweg Amsterdam
HOOFDCONTRACTEUR	Arcadis Den Haag
AANNEMER	Heijmans IBC Bouw Schiphol-Oost
BOUWHEER	Shell Amsterdam
CONSTRUCTEUR	Stubaco Overpelt
DATUM	14-02-06 SCHAAL 1:50
DOSSIER	268500 GETEKEND
PLANNUMMER	MAG.1.4 NGR/EUR
13-04-06	A opdrachtgever_door_ABO
14-02-06	0 EERSTE UITGAVE

WAPENING:
- 5ø de echt zonder dekking
- 1x lang van boven gerekt, op het verdeelnet
- 1x lang van boven gerekt, op het verdeelnet
- 1x lang van onder gerekt
- 1x lang van onder gerekt

BETON
TOEPASSING VLOERDIKTE = 336 mm 399 mm : mm : mm
PLASTISTE = 65 mm
BETONDEKKING = 10 mm
BETONSOORTKLASSE = C25/30
CEMENT = CEM I 52,5R
MAXIMUMKORREL = 22,4
WATER/CEMENTGEHALTE = x/c
W/C-FACTOR = c = 0,5

STAAL
	CHECKBRUNING	SECTIE	KONIJNTJE
QUALITEIT		65 mm²/m	FeB 500
TRALIEBALKEN	ALLE ø20 mm		
	VOORDIKTE	HOOGTE TRALIE	
	280 mm	352 mm	
	330 mm	402 mm	
	mm	mm	
BILLESTAAL	ZIE PLAN	DIVERSEN	FeB 500
VOEGWAPENING	ZIE PLAN	DIVERSEN	FeB 500
BOVENWAPENING	ZIE PLAN	DIVERSEN	FeB 500

Bovenstaven en diagonalen van de trallebalken mogen niet doorgehapt worden, zonder overleg. Voor het leggen van de stortnetten moeten stutten worden geplaatst op maximaal 2000 mm uit elkaar. Voor het leggen van de bovenwapening moeten eveneens stutten worden geplaatst op max. 300 mm uit de wand of balk.

ONDERSTUTTEN
	VLOERDIKTE	MAX. STUTAFSTAND
	336 mm	1800 mm
	399 mm	1800 mm
	mm	mm

BOVENNET B189

L100x100x10

prefab lak 400x1100

2ø8-300 aan randen en sparingen
550 / 170 / 550

2ø8-300 aan randen en sparingen
550 / 280 / 550

bijlegwapening langs
bijlegwapening dwars
bovennet dwars
bovennet langs

BLOK G

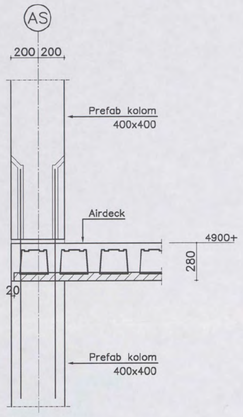

1.13

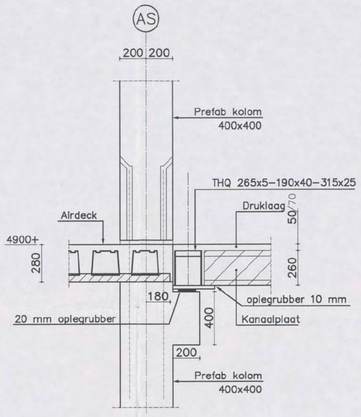

1.14

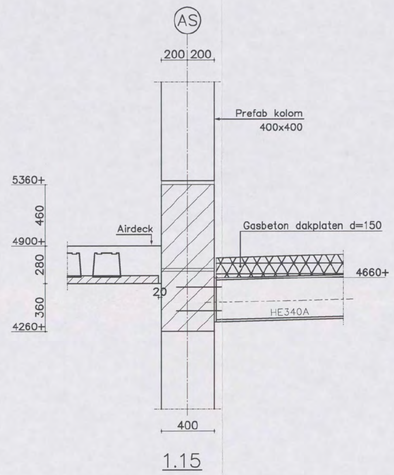

1.15

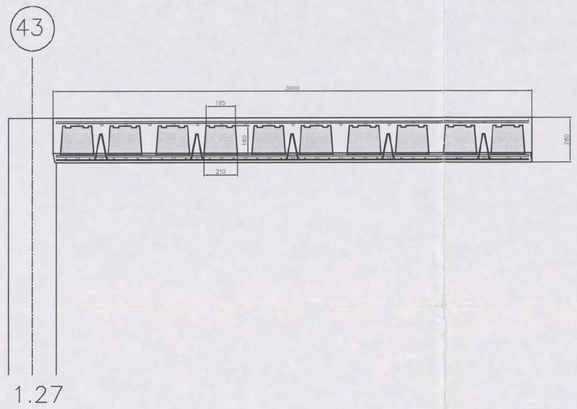

1.27

BETON				
TOTALE VLOERDIKTE ○	= 280 mm . mm . mm . mm			
PLAATDIKTE	= 60 mm			
BETONDEKKING	= 25 mm			
STERKTEKLASSE	= C28/35			
CEMENT	= CEM I 52.5R			
MILIEUKLASSE	= XC4			
CONSISTENTIEGEBIED	= 2			
W/C-FAKTOR	< = 0,5			
STAAL				
STAALTYPE	OMSCHRIJVING		SECTIE	KWALITEIT
TRALIELIGGER	⌀8 / #5 / ⌀5 ALLE 600 mm		65 mm²/m	DE 500 BS
	VLOERDIKTE	HOOGTE TRALIE		
	280 mm	180 mm		
	. mm	mm		
	. mm	mm		
	. mm	mm		
BIJLEGSTAAL	ZIE LEGPLAN		DIVERSEN	DE 500 BS OF BE 500 S
VOEGWAPENING	ZIE DOORSNEDE		DIVERSEN	DE 500 BS OF BE 500 S
BOVENWAPENING	VLGS.PL.STUDIEBUREAU		DIVERSEN	DE 500 BS OF BE 500 S

Bovenstaven en diagonalen van de tralieliggers mogen niet doorgeknipt worden, zonder overleg. Voor het leggen van de elementen moeten stutten worden geplaatst op afstanden die in onderstaande tabel zijn weergegeven.
Langs wanden en balken waar de elementen minder dan 40 mm oplegging hebben, moeten eveneens stutten worden geplaatst op max. 500 mm uit de wand of balk.
Deze vloeren zijn te stellen met een tegenpeil van 1/400 van de overspanning.

ONDERSTUTTEN	VLOERDIKTE	MAX. STUTAFSTAND
	280 mm	1800 mm
	. mm	mm
	. mm	mm
	. mm	mm

DIT PLAN WERD OPGESTELD OP BASIS VAN:
WAPENINGSPLAN :
BEKISTINGSPLAN :

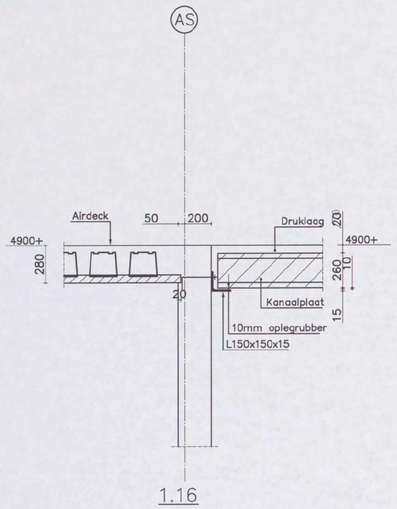

1.16

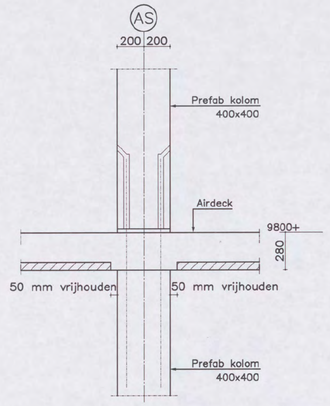

1.18

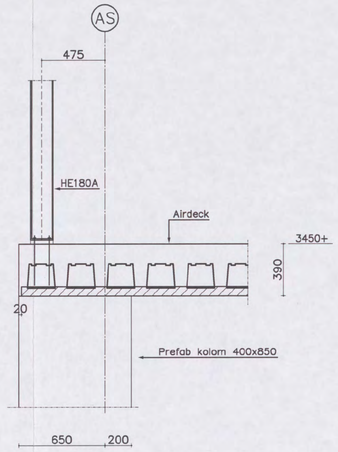

1.22

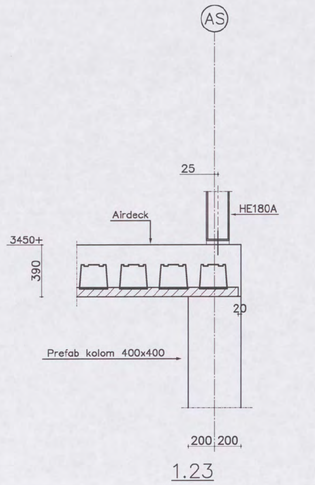

1.23

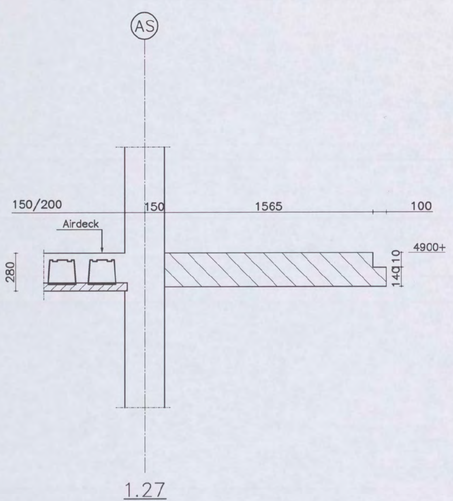

1.27

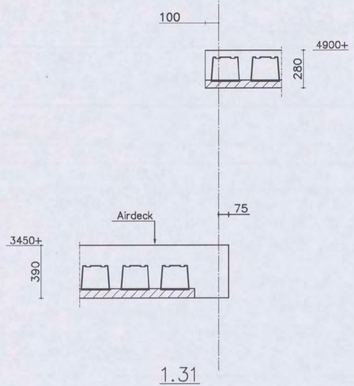

1.31

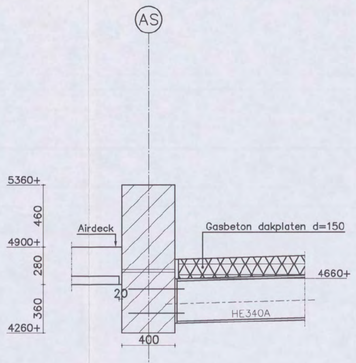

1.34

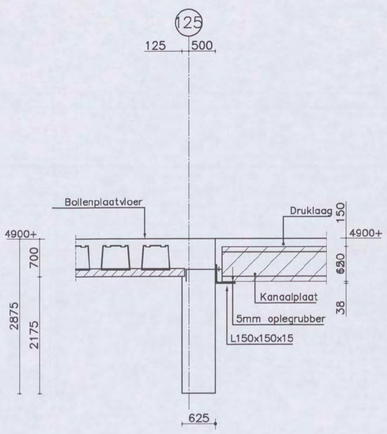

1.41

BETONINDUSTRIE
Marmorith

MARMORITH N.V.
Industriepark-Oost
Zwaluwstraat, 21
B 3530 Houthalen-Helchteren
Tel.: 089/84.84.84 – Fax : 089/84.84.74
E-mail : info@marmorith.be

ARCADIS
Ontv. d.d. 15 MEI 200[illegible]
327/06-1496
Actie | Kopie

Algemene opmerkingen
- Alle maten zijn door de aannemer na te zien
- De nummering op het plan aangegeven bij het plaatsen aanhouden
- Bij eventuele opeenstapeling op de werf, de last vertikaal naar het onderste steunpunt overbrengen

Observations générales
- Toutes les cotes sont a vérifier par l'entrepreneur
- Respecter la position exacte du numérotage indique au plan
- Lors d'un, stockage eventuel sur chantier, la charge supportee par les pieces doit être bien centrée

AIRDECK
LICHTGEWICHTVLOEREN

G0 1 / 0 4 9 1 - 2004
CONSTRUCTIE AKKOORD
DETAILS [illegible]

NTC SHELL AMSTERDAM
BLOK G 1e VERDIEPING
Vloerplaten = 300 cm

LEVERINGSADRES ADRESSE LIVRAISON	Grasweg	Amsterdam	
ARCHITEKT ARCHITECTE	Arcadis	Den Haag	
AANNEMER ENTREPRENEUR	Heijmans IBC Bouw	Schiphol-Oost	
EIGENAAR RENDEUR	Shell	Amsterdam	
STUDIEBUREEL BUREAU D'ETUDES	Stubeco	Overpelt	
DATUM DATE	16-02-06	SCHAAL ECHELLE	1:50
DOSSIER DOSSIER	269500	GETEKEND DESINE	[redacted]
PLANNUMMER No PLAN	MA.G.1.5	INGENIEUR INGENIEUR	

DAT.	INDEX	WIJZIGING/CORRECTION	DOOR/PAR
07-04-06	A	detail 1.31	Arcadis
	B		
	C		
	D		
	E		

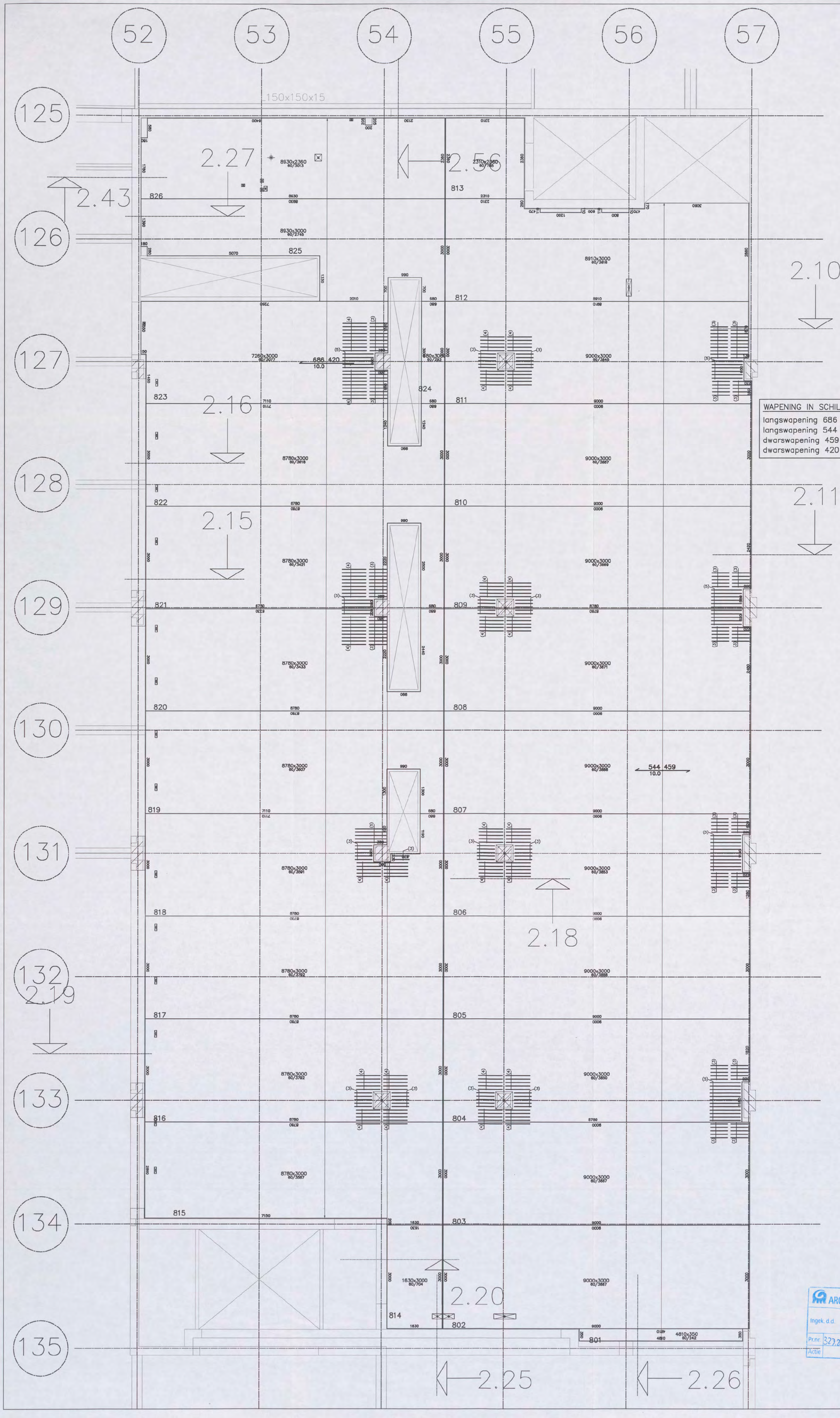

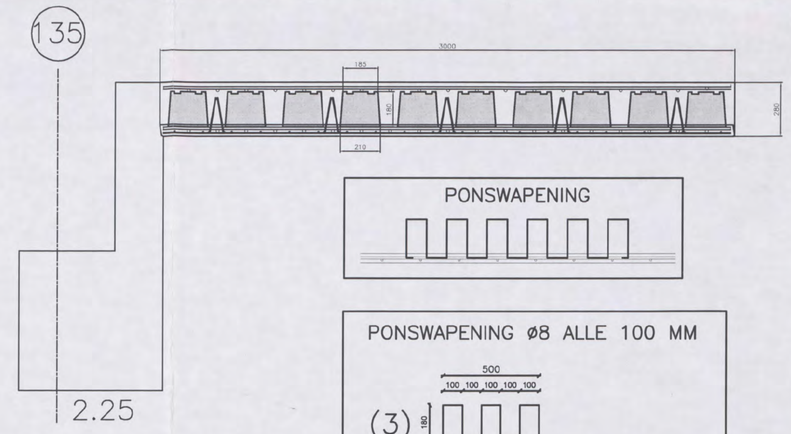

PONSWAPENING

PONSWAPENING Ø8 ALLE 100 MM

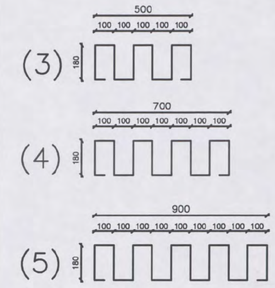

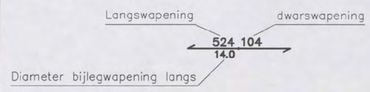

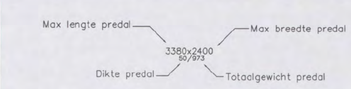

WAPENING IN SCHIL:

langswapening 686 mm²/m : ø10–120 + 65 mm²/m (tralieligger)
langswapening 544 mm²/m : ø10–150 + 65 mm²/m (tralieligger)
dwarswapening 459 mm²/m : ø10–170
dwarswapening 420 mm²/m : ø10–180

WAPENING:

- : op de schil zonder dekking
- : 2e laag van boven gezien, tussen de potten
- : 1e laag van boven gezien, op het verdeelnet
- : 2e laag van onder gezien
- : 1e laag van onder gezien

BETON

TOTALE VLOERDIKTE ○	=	280 mm . mm . mm . mm
PLAATDIKTE	=	60 mm
BETONDEKKING	=	25 mm
STERKTEKLASSE	=	C28/35
CEMENT	=	CEM I 52.5R
MILIEUKLASSE	=	XC4
CONSISTENTIEGEBIED	=	2
W/C–FAKTOR	=	< = 0,5

STAAL

STAALTYPE	OMSCHRIJVING		SECTIE	KWALITEIT
TRALIELIGGER	ø8 / ø5 / ø5 ALLE 600 mm		65 mm²/m	FeB 500
	VLOERDIKTE	HOOGTE TRALIE		
	280 mm	180 mm		
	. mm	mm		
	. mm	mm		
	. mm	mm		
BIJLEGSTAAL	ZIE PLAN		DIVERSEN	FeB 500
VOEGWAPENING	ZIE PLAN		DIVERSEN	FeB 500
BOVENWAPENING	ZIE PLAN		DIVERSEN	FeB 500

Bovenstaven en diagonalen van de tralieliggers mogen niet doorgeknipt worden, zonder overleg. Voor het leggen van de elementen moeten stutten worden geplaatst op afstanden die in onderstaande tabel zijn weergegeven.
Langs wanden en balken waar de elementen minder dan 40 mm oplegging hebben, moeten eveneens stutten worden geplaatst op max. 500 mm uit de wand of balk.

ONDERSTUTTEN	VLOERDIKTE	MAX. STUTAFSTAND
	280 mm	1800 mm
	. mm	mm
	. mm	mm
	. mm	mm

BETONINDUSTRIE
Marmorith
MARMORITH N.V.
Industriepark–Oost
Zwaluwstraat, 21
B 3530 Houthalen–Helchteren
Tel.: 089/84.84.84 – Fax : 089/84.84.74
E–mail : info@marmorith.be

Algemene opmerkingen
- Alle maten zijn door de aannemer na te zien
- De nummering op het plan aangegeven bij het plaatsen aanhouden
- Bij eventuele opeenstapeling op de werf, de last vertikaal naar het onderste steunpunt overbrengen

AIRDECK
LICHTGEWICHTVLOEREN

NTC SHELL AMSTERDAM
BLOK J 2e VERDIEPING wapening [redacted] schil
Vloerplaten = 300 cm

[redacted] 2004
CONSTRUCTIEAKKOORD

LEVERINGSADRES	Grasweg 39	1031 HW Amsterdam	
ARCHITEKT	Arcadis	Den Haag	
AANNEMER	Heijmans IBC Bouw	Schiphol–Oost	
EIGENAAR	Shell	Amsterdam	
STUDIEBUREEL	Stubeco	Overpelt	
DATUM	20–04–06	SCHAAL	1:50
DOSSIER	269500	GETEKEND	[redacted]
PLANNUMMER	MA.J.2.1	INGENIEUR	

DAT.	INDEX	WIJZIGING	DOOR
30–05–06	A	bijlegstaven aan opening	Stubeco
	B		
	C		
	D		
	E		

ARCADIS
Ingek. d.d. 15 JUN 2006
Pr.nr 327.26-1369 Voor [redacted]
Actie Kopie

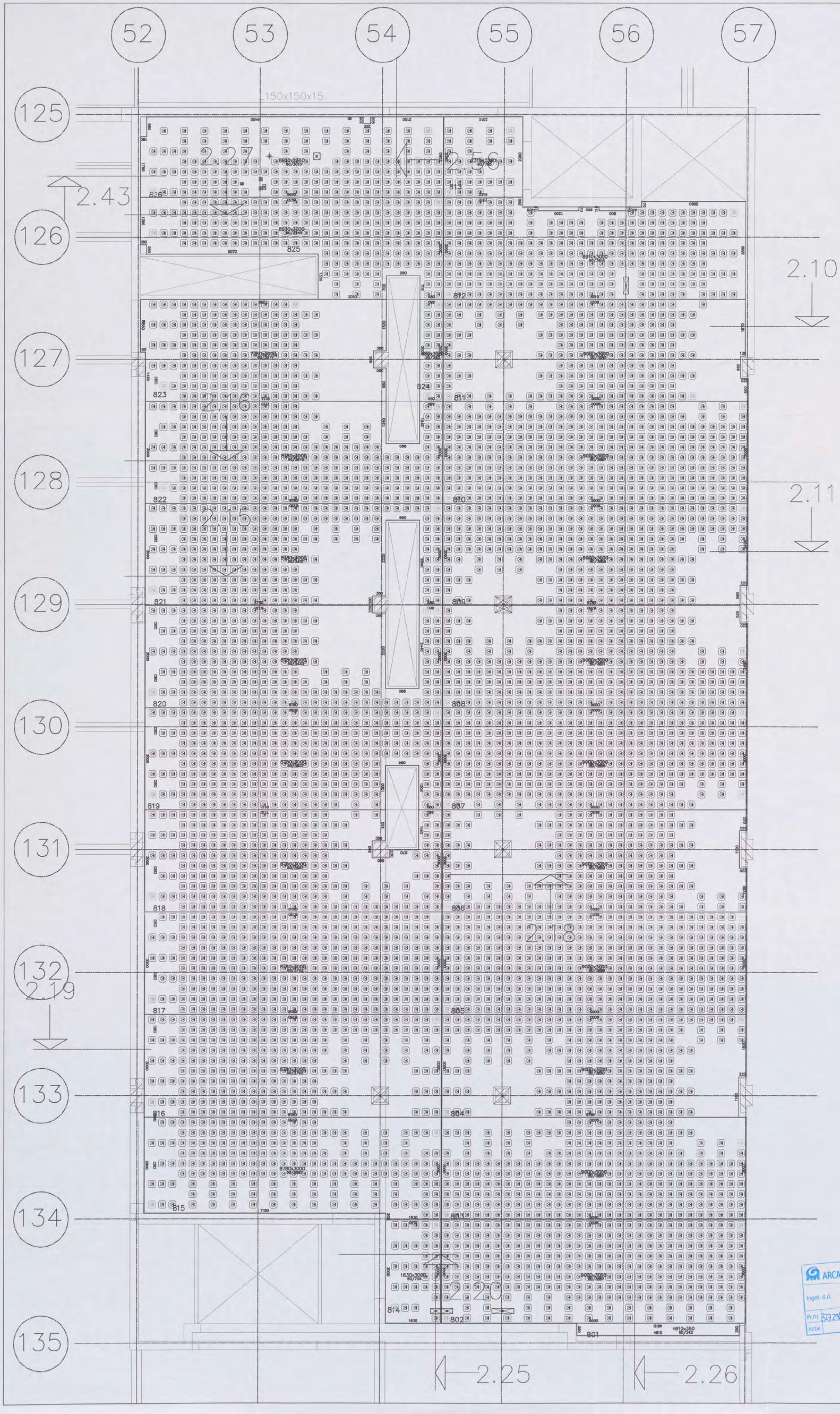

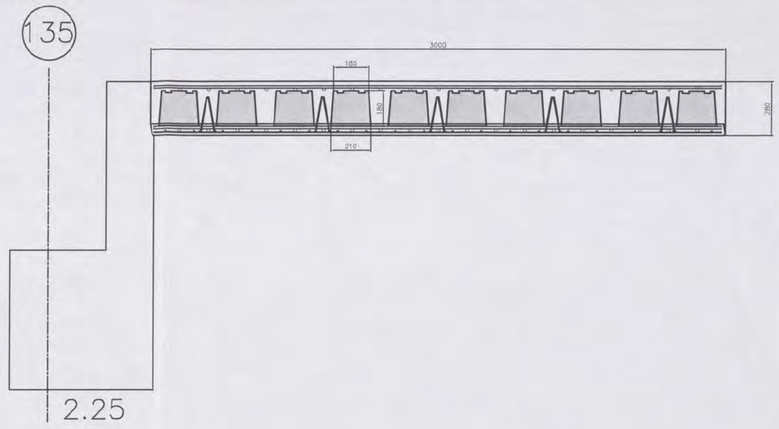

WAPENING:

- : op de schil zonder dekking
- : 2e laag van boven gezien, tussen de potten
- : 1e laag van boven gezien, op het verdeelnet
- : 2e laag van onder gezien
- : 1e laag van onder gezien

BETON		
TOTALE VLOERDIKTE	=	280 mm . mm . mm . mm
PLAATDIKTE	=	60 mm
BETONDEKKING	=	25 mm
STERKTEKLASSE	=	C28/35
CEMENT	=	CEM I 52.5R
MILIEUKLASSE	=	XC4
CONSISTENTIEGEBIED	=	2
W/C–FAKTOR	< =	0,5

STAAL				
STAALTYPE	OMSCHRIJVING		SECTIE	KWALITEIT
TRALIELIGGER	ø8 / ø5 / ø5 ALLE 500 mm		65 mm²/m	FeB 500
	VLOERDIKTE	HOOGTE TRALIE		
	280 mm	180 mm		
	. mm	mm		
	. mm	mm		
	. mm	mm		
BIJLEGSTAAL	ZIE PLAN		DIVERSEN	FeB 500
VOEGWAPENING	ZIE PLAN		DIVERSEN	FeB 500
BOVENWAPENING	ZIE PLAN		DIVERSEN	FeB 500

Bovenstaven en diagonalen van de tralieliggers mogen niet doorgeknipt worden, zonder overleg. Voor het leggen van de elementen moeten stutten worden geplaatst op afstanden die in onderstaande tabel zijn weergegeven.
Langs wanden en balken waar de elementen minder dan 40 mm oplegging hebben, moeten eveneens stutten worden geplaatst op max. 500 mm uit de wand of balk.

ONDERSTUTTEN	VLOERDIKTE	MAX. STUTAFSTAND
	280 mm	1800 mm
	. mm	mm
	. mm	mm
	. mm	mm

BETONINDUSTRIE
Marmorith

MARMORITH N.V.
Industriepark–Oost
Zwaluwstraat, 21
B 3530 Houthalen–Helchteren
Tel.: 089/84.84.84 – Fax : 089/84.84.74
E–mail : info@marmorith.be

Algemene opmerkingen
- Alle maten zijn door de aannemer na te zien
- De nummering op het plan aangegeven bij het plaatsen aanhouden
- Bij eventuele opeenstapeling op de werf, de last vertikaal naar het onderste steunpunt overbrengen

AIRDECK
LICHTGEWICHTVLOEREN

NTC SHELL AMSTERDAM
BLOK J 2e VERDIEPING airboxen [redacted]
Vloerplaten = 300 cm

60170491 [redacted] CONSTRUCTIE AKKOORD

LEVERINGSADRES	Grasweg 39	1031 HW Amsterdam	
ARCHITEKT	Arcadis	Den Haag	
AANNEMER	Heijmans IBC Bouw	Schiphol–Oost	
EIGENAAR	Shell	Amsterdam	
STUDIEBUREEL	Stubeco	Overpelt	
DATUM	20–04–06	SCHAAL	1:50
DOSSIER	269500	GETEKEND	
PLANNUMMER	MA.J.2.2	INGENIEUR	[redacted]

DAT.	INDEX	WIJZIGING	DOOR
30–05–06	A	bijlegstaven aan opening	Stubeco
	B		
	C		
	D		
	E		

ARCADIS
Ingek. d.d. 15 JUN 2006
Pr.nr. 3929567 1369 Voor [redacted]
Actie Kopie