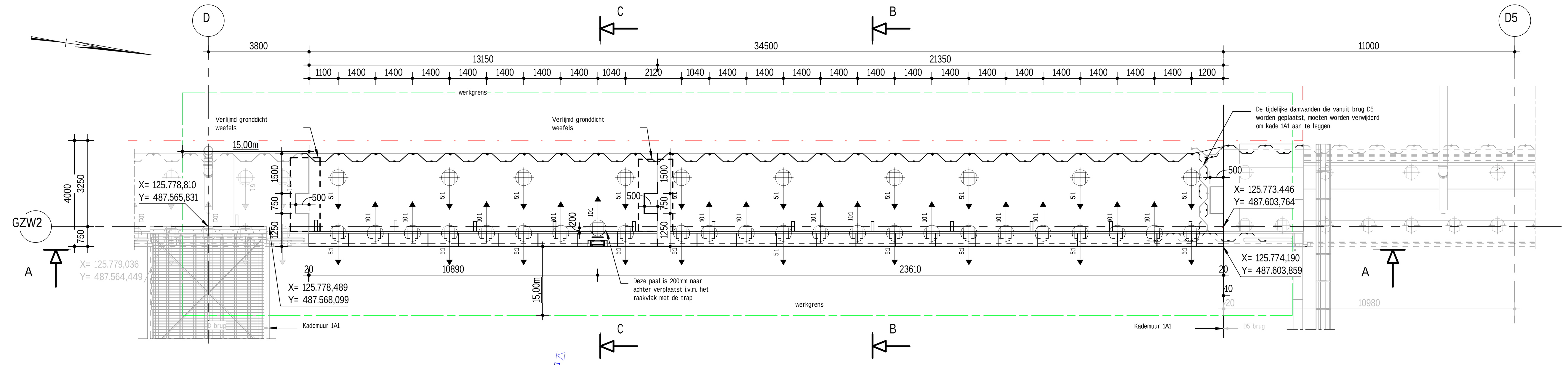

Bovenaanzicht kademuur 1A1

schaal: 1 : 100

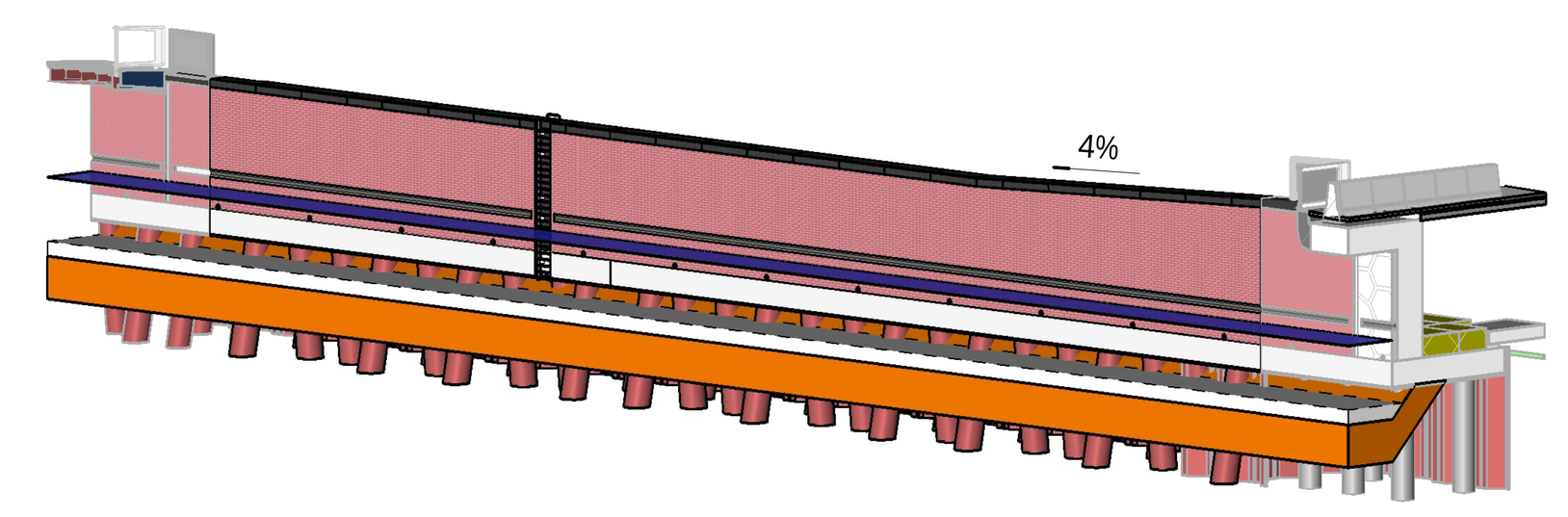

3D view

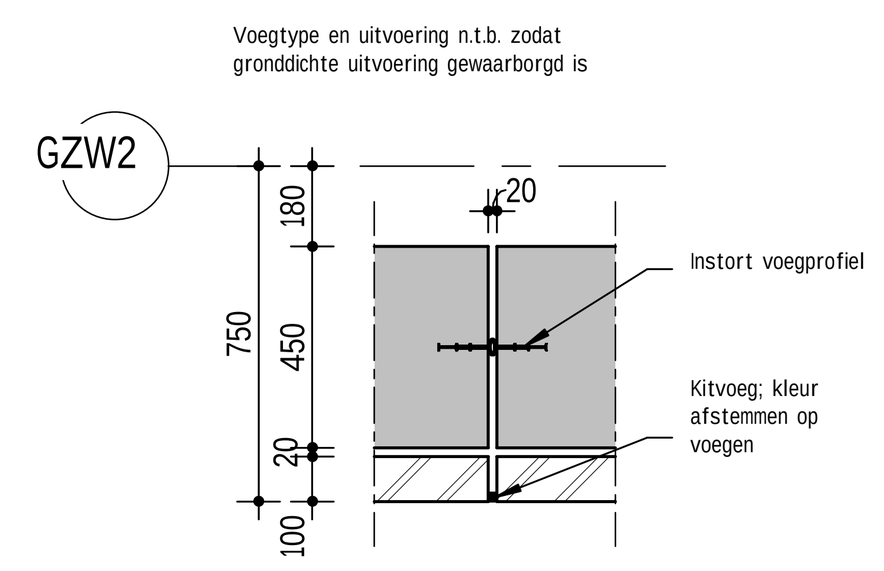

Detail 1 - Voegprofiel

schaal: 1 : 20

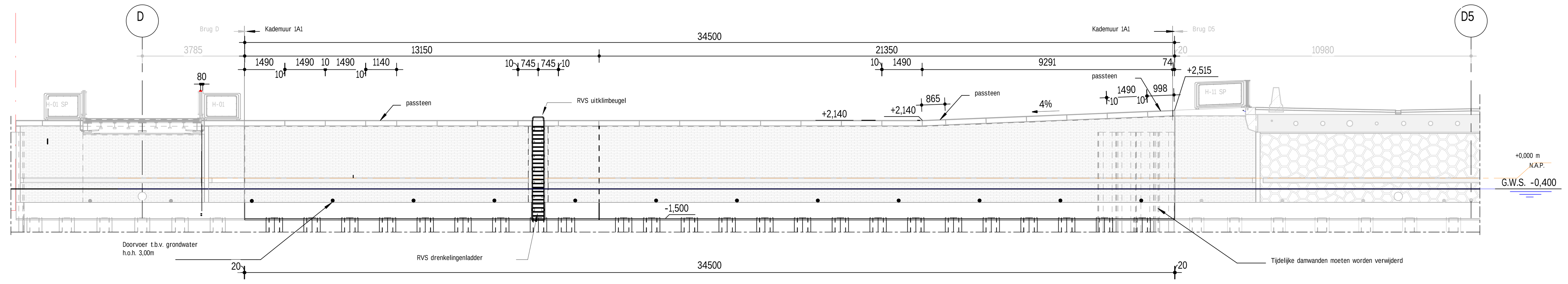

Aanzicht A-A

schaal: 1 : 100

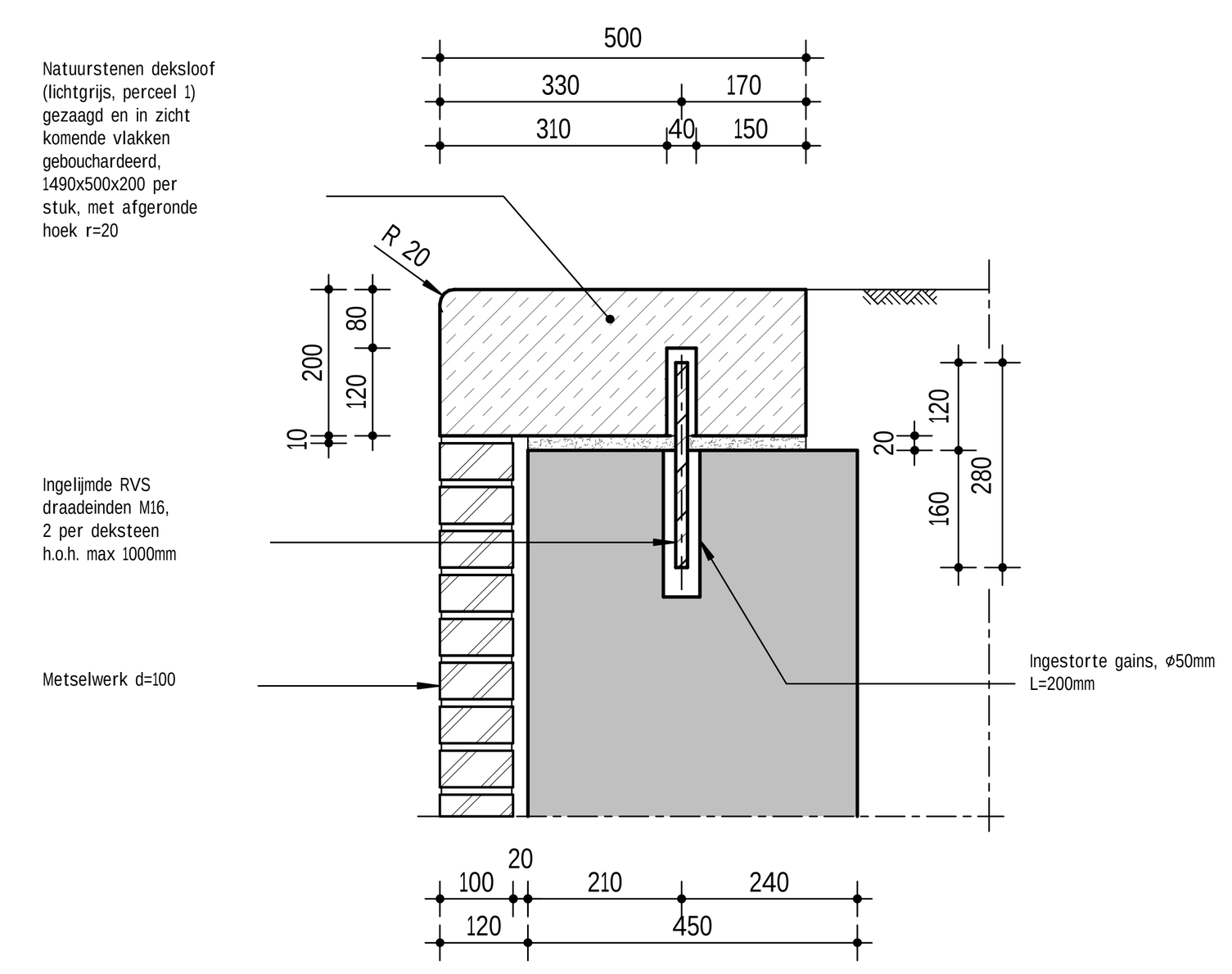

Principedetail deksteen op ihwg wand

schaal: 1 : 10

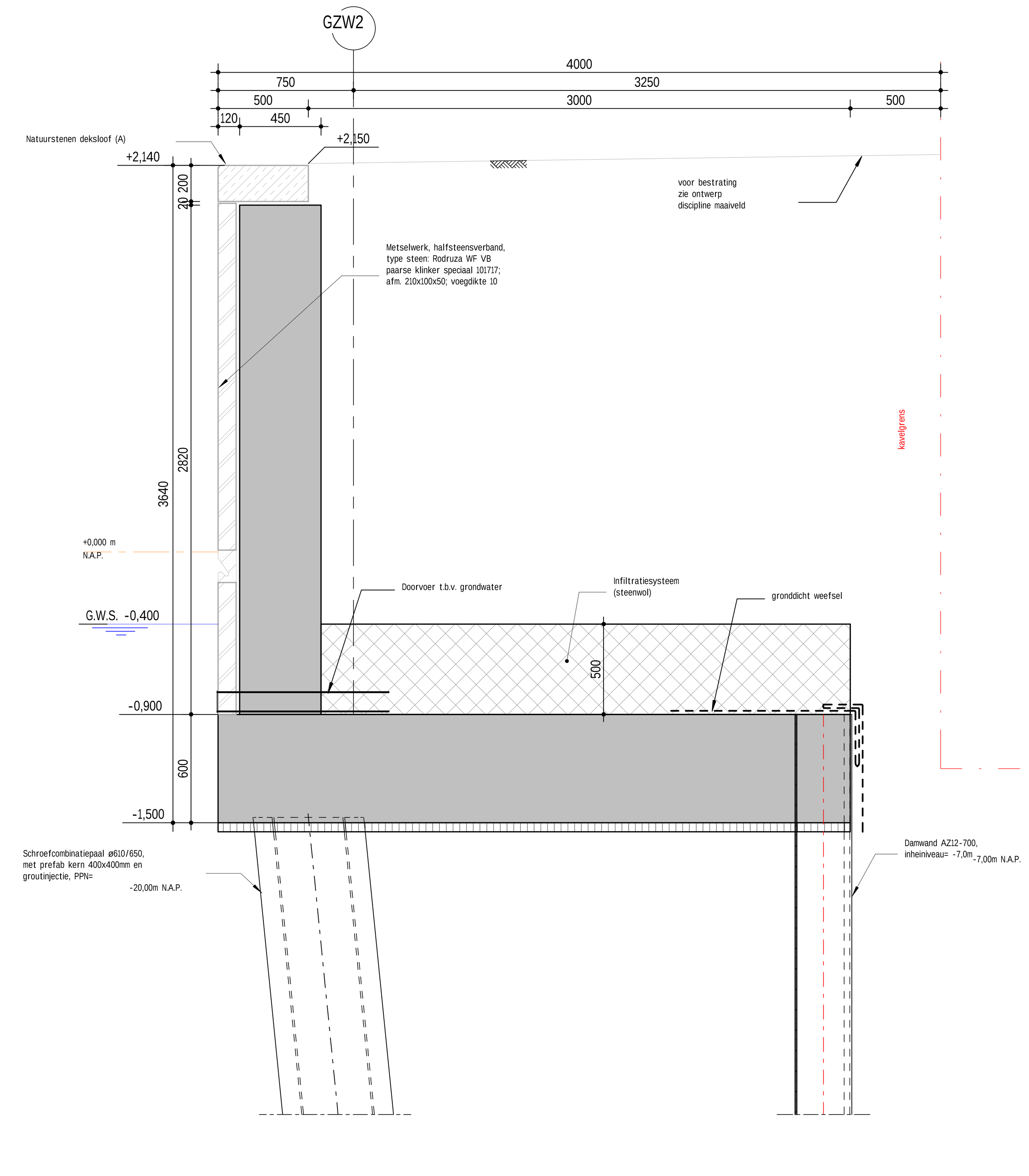

Doorsnede B-B

schaal: 1 : 20

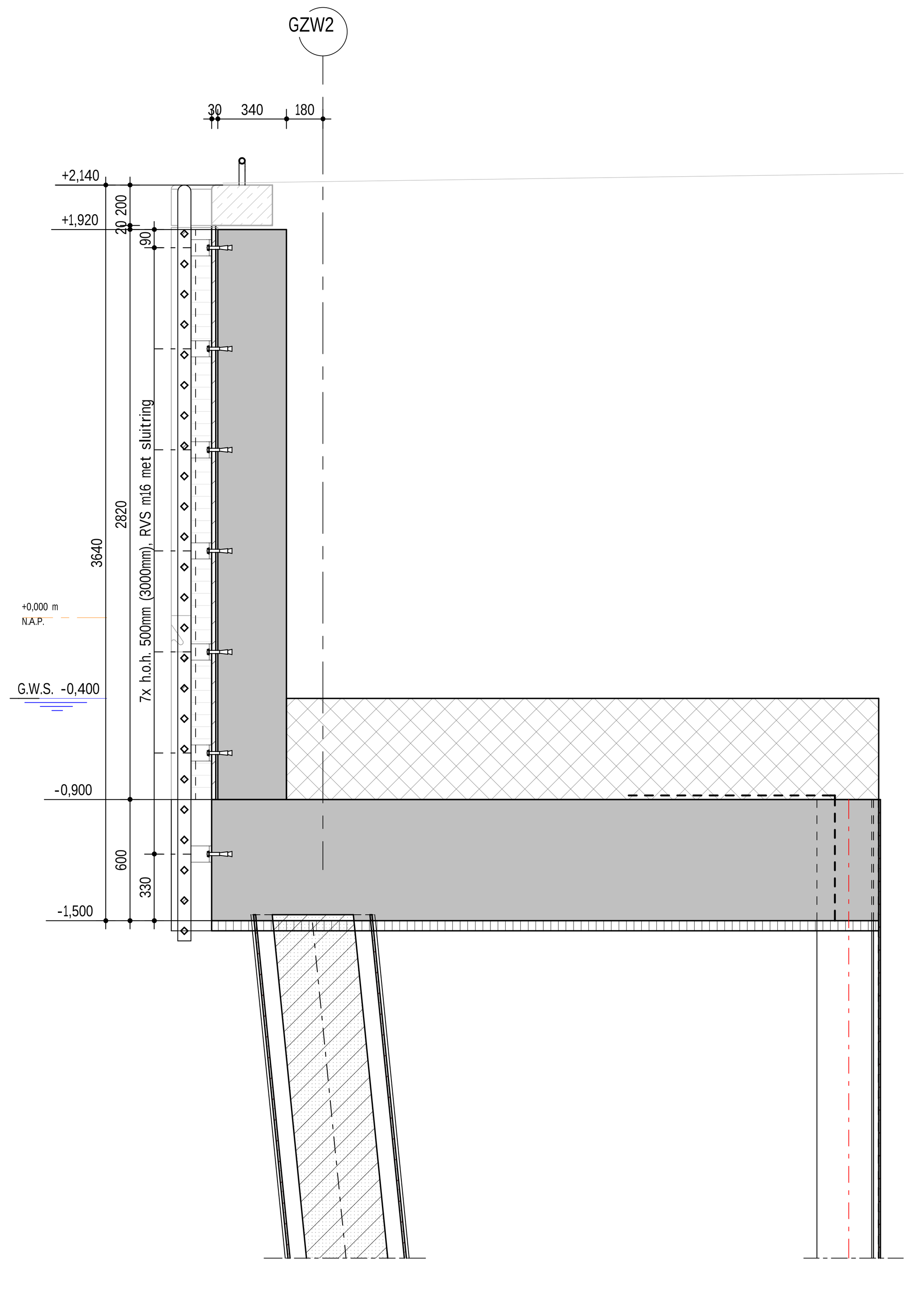

Doorsnede C-C

schaal: 1 : 20

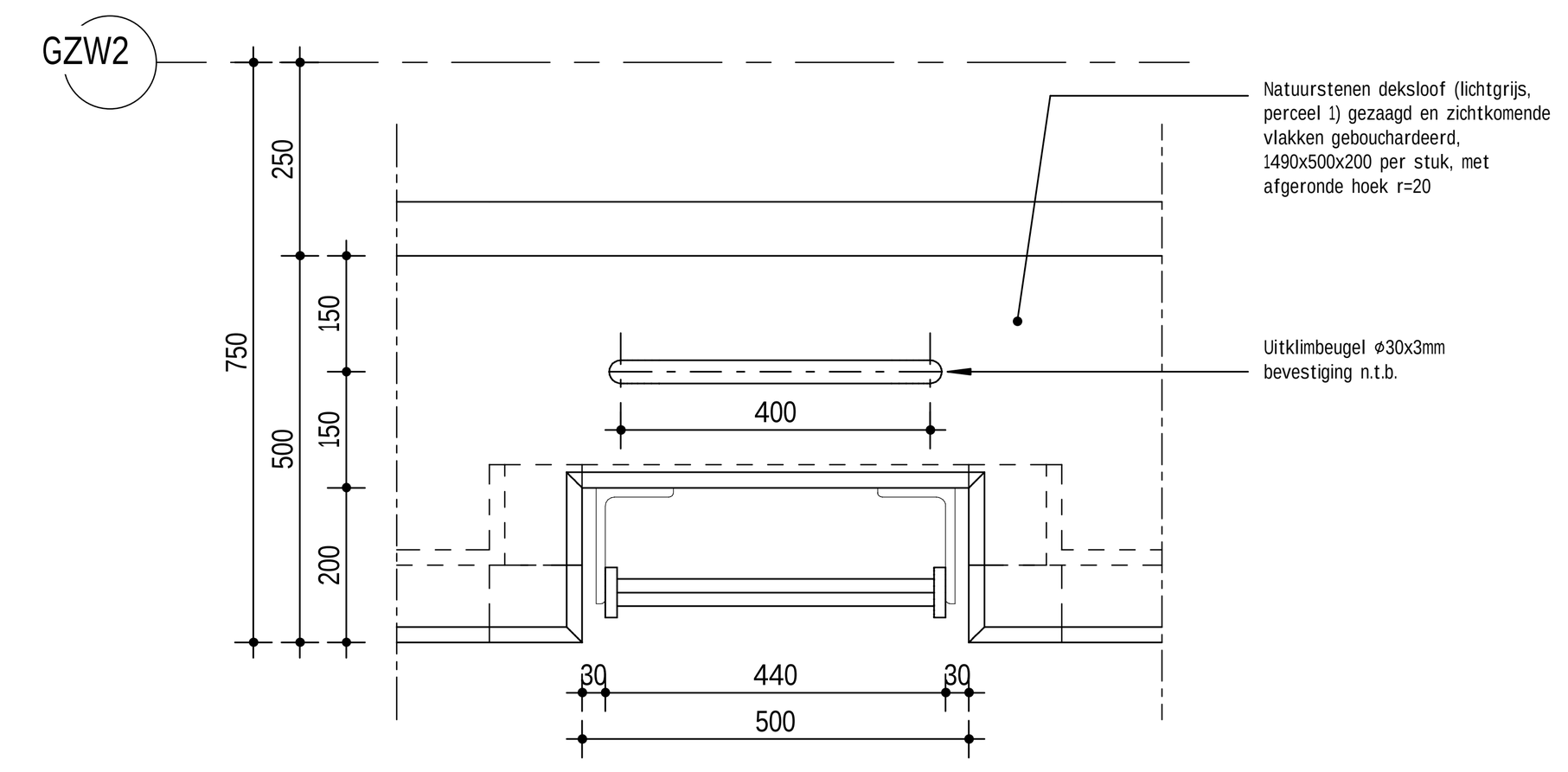

Principedetail uitklimbeugel

schaal: 1 : 10

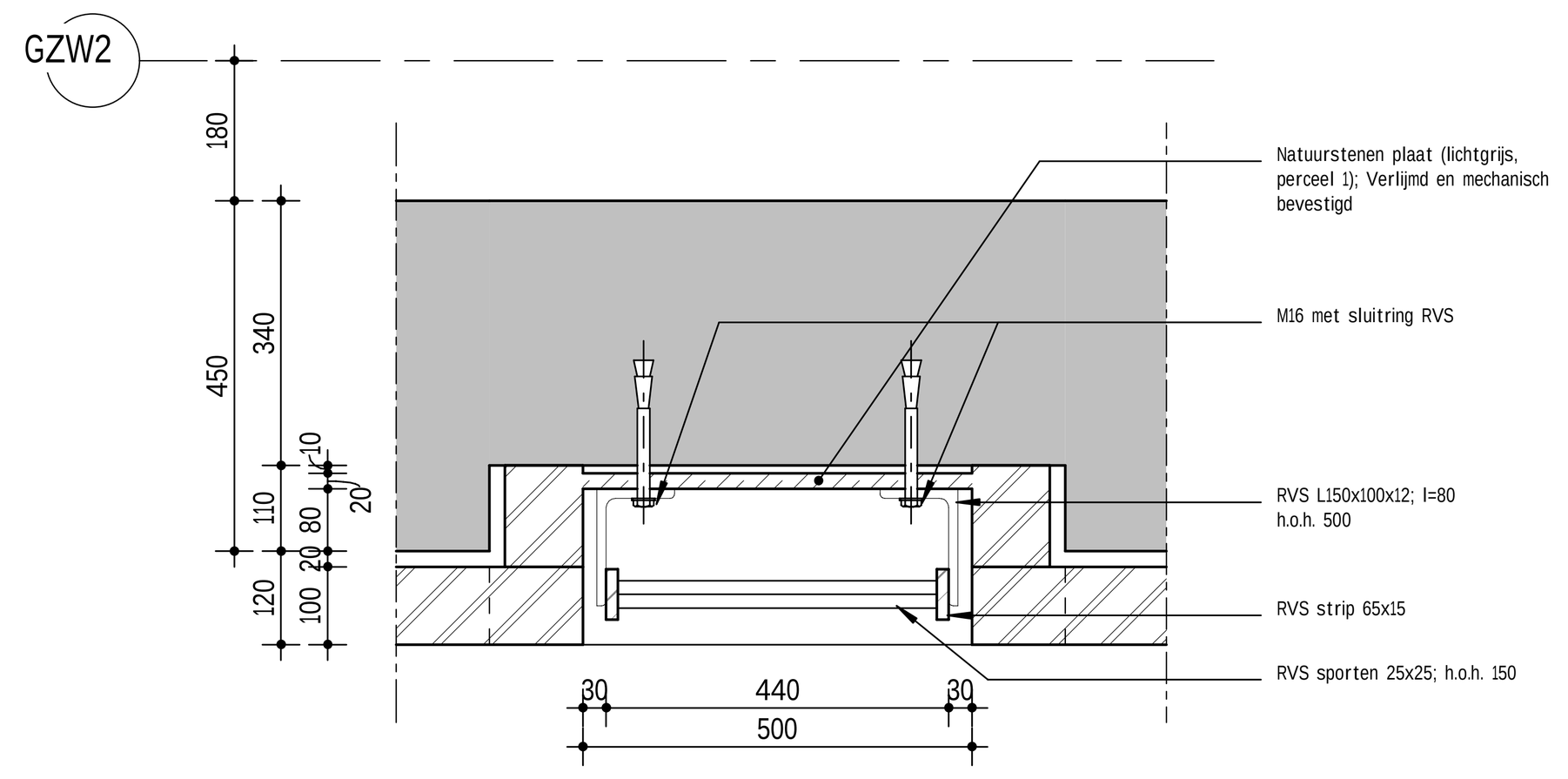

Principedetail uitklimtrap

schaal: 1 : 10

Opmerkingen

- Hoogtematen in m t.o.v. N.A.P.
- Maten in mm, tenzij anders aangegeven
- Hoeken in graden, 360 gradenstelsel
- x/y coördinaten in m, t.o.v. RD-stelsel
- Ontwerplevensduur primaire constructie: 100 jaar
- Vellingkanten i.h.w.g. beton 15x15mm
- Alle mantelbuizen voorzien van trekdraad
- Werkvloeren toepassen onder i.h.w.g. vloerconstructie min. d=50mm
- Leuningwerk van de verkeersbruggen conform Beeldkwaliteitsplan d.d. 15-02-2023, bijlage A1
- Module leuningwerk conform Sluitbuurt DO - elementenboek d.d. 15-02-2023

(A) Natuurstenen deksloof (lichtgrijs, perceel 1) gezaagd en zichtkomende vlakken gebouchardeerd, 1490x500x200 per stuk, met afgeronde hoek r=20

Legenda

- Gewapend beton
- Prefab beton
- I.h.w.g. Prefab beton
- Ongewapend beton
- Staal
- Kavelgrens
- Natuursteen
- Zand
- Metselwerk
- infiltratiesysteem (steenwol)
- Werkvloerbeton
- Sondering (dkm ..)



Rev	Omschrijving	Datum rev	Get.	Gez.	Acc.
A	Definitief	19-12-2025	WHA	NMO	NMO
A1	Interne concept	15-10-2024	WHA	STH	NMO
A0.2	Tweede uitgave concept / opmerkingen BIM360 verwerkt	01-10-2024	WHA	PHO	NMO
A0.1	Eerste uitgave concept	11-09-2024	WHA	PHO	NMO

Gemeente Amsterdam — **Ingenieursbureau**

Weesperstraat 430
Postbus 12693
1100 AR Amsterdam
Telefoon: 020 2511111

Opdrachtgever:	Grond & Ontwikkeling
Project:	Zeeburgereiland - Sluisbuurt - Bruggen en kademuren zuid
Onderdeel:	2.6.1.07 / Kademuur kavel 1A1

Status:	Fase: DO	Behoort bij:	Schaal: Zie tek.	
Opsteller: W. Hanna	Goedgekeurd en vrijgegeven: N. Montenij	Paraaf:	Datum: 19-12-2025	Formaat: A0
Projectnummer: 35511	Tekeningnummer: 10_23_1209	Bladnummer: 1	Aantal bladen:	Wijziging:
Auteursrechten voorbehouden		Documentnr:	Plotdatum: 12/17/2025 1:23:30 PM	
Bestandsnaam:	Autodesk Docs://NL_51005673_ ZBE Sluisbuurt Waterplein/SLBT01-AIB-CO#N-XX-BR-C-51005673 Zuid SB.rvt			