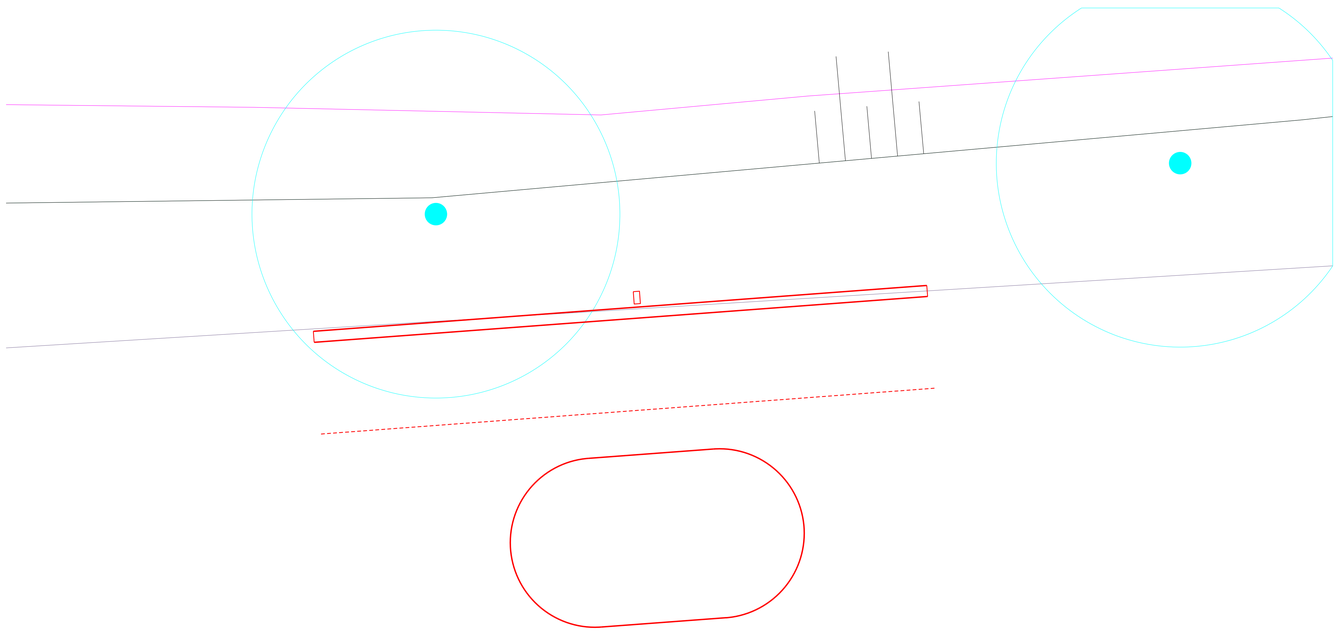

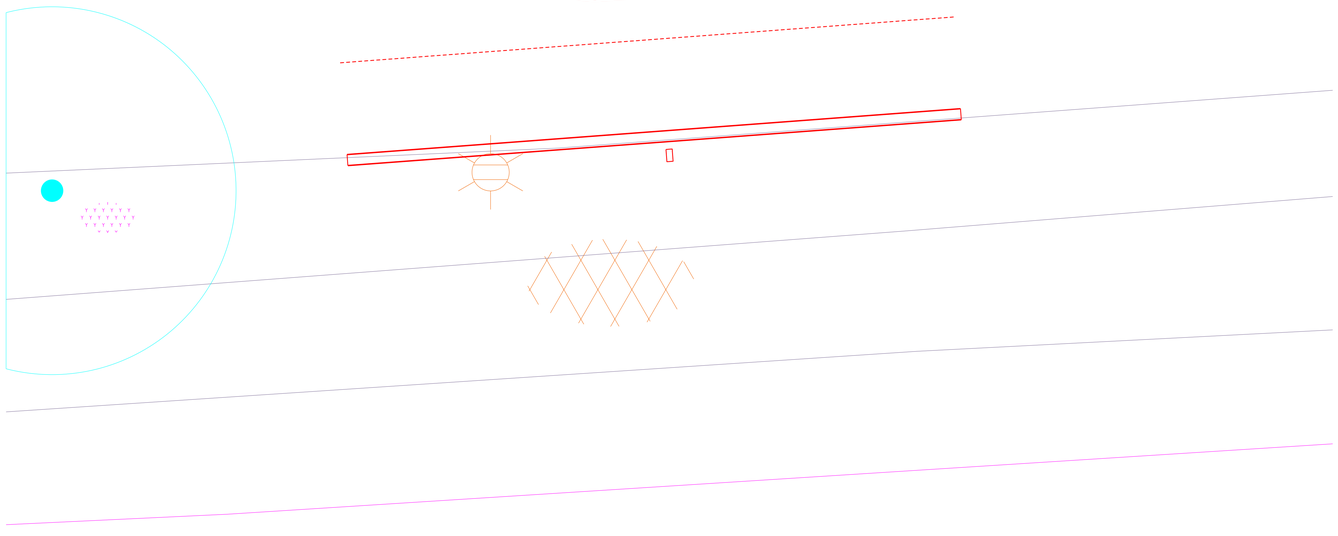

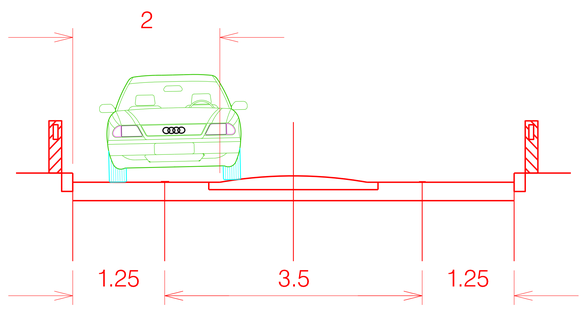

Situatie met band en schild