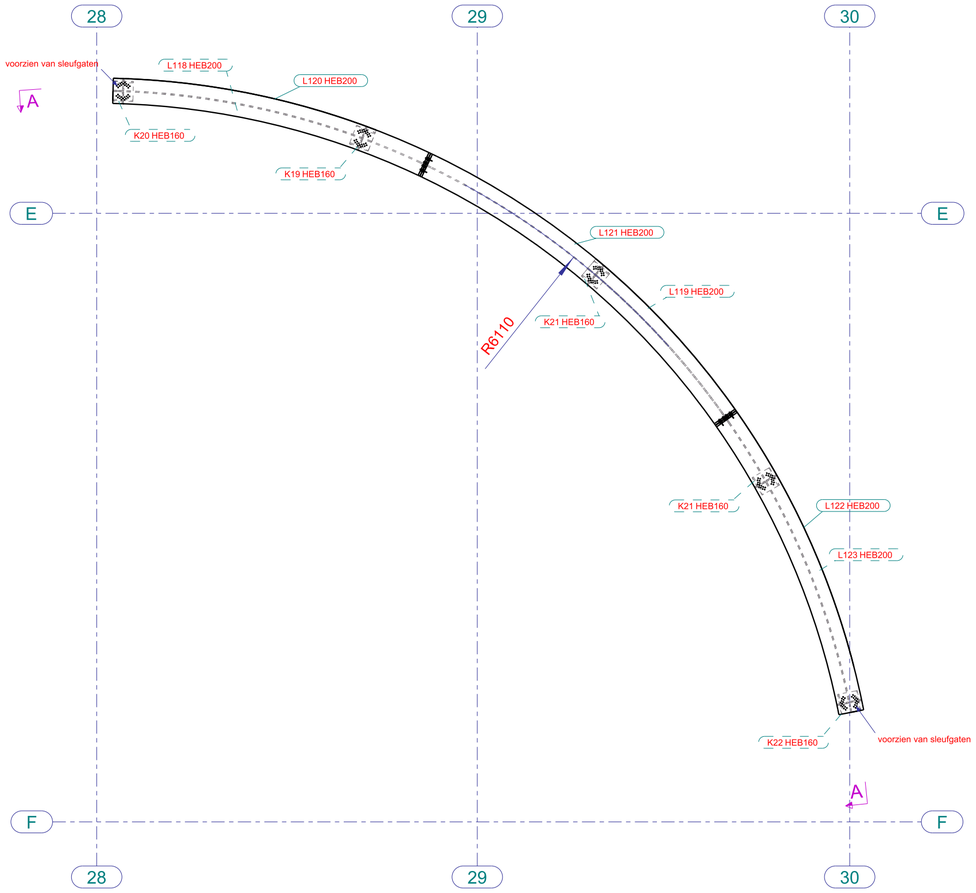

Bovenaanzicht
1:35

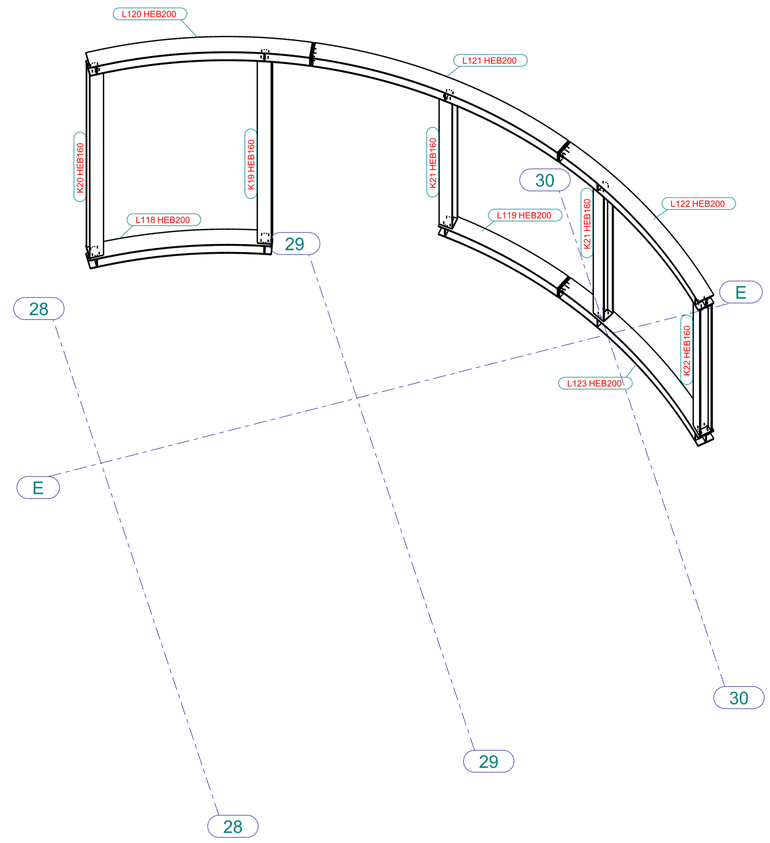

3d alles
1:50

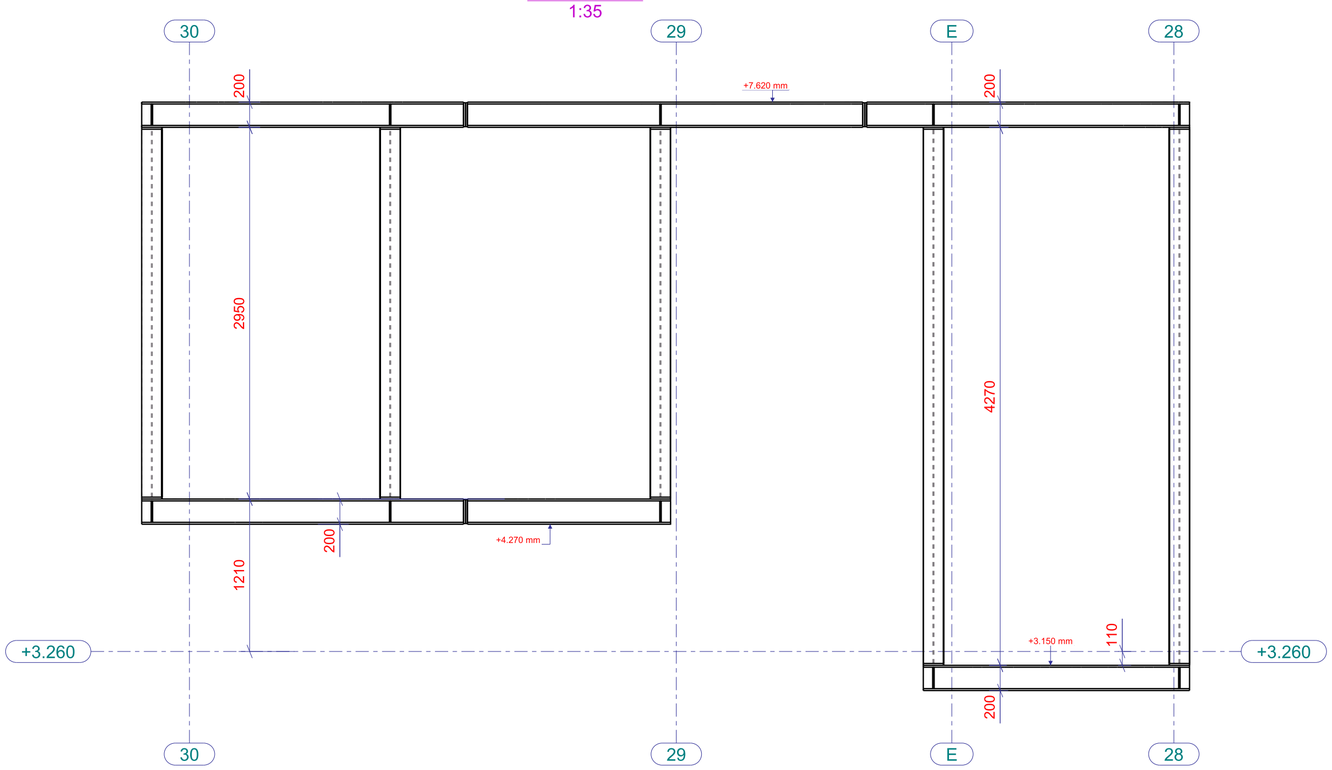

dsn A - A, 1:35

Duytsbouw
cons
truc
ties

gezien en gecontroleerd op uitgangspunten

maatvoering niet gecontroleerd

MM 04 apr 2024

Rev. no.	Revisie merk	Revisie omschrijving	Revisie datum	Tek.
2	2	TER GOEDKEURING	03.04.2024	HP
1	1	TER CONTROLE	19.03.2024	HP

lassen 0,6x dunst te lassen plaatdikte, 1,2x bij enkelzijdig lassen, minimaal a=5 (tenzij anders vermeld)
materiaalkwaliteit.: S235JRG2, kokers S275JOH inkoop onder CE (tenzij anders vermeld)
boutenkwaliteit 8.8, ankerkwaliteit 4.6 inkoop onder CE (tenzij anders vermeld)

Conservering:
therm.verzinkt
(tenzij anders vermeld)

OPDRACHTGEVER:
Salverda Bouw

PROJECTNAAM:
Artis aquarium

WERKADRES:
Amsterdam

ONDERWERP:
STAAL T.B.V. OPVANG BINNENRING T1.11

Get.: 5.1, 2, e

Datum: 19/03/2024

Schaal: 1:35 1:50

Project nr.: 22-075

Tekening nr.: G [18]

Formaat: 584x410

COMPANJEN
CONSTRUCTIES B.V.
Rondweg 17
8091 XA Wezep
Tel: 038-3758021
Fax: 038-3758362
www.companjenconstructies.nl
tekenkamer@companjenconstructies.nl

Fabricage volgens:
NEN-EN 1090-1:2009+A1:2011
Uitvoeringsklasse: EXC2
Tolerantieklasse: 1
Cert: 0620-CPR-84302/02
(tenzij anders vermeld)

CE

Tekla Versie 2022 model 22-075 Artis geplot op 03.04.2024

Tekla Structures

Legenda toegepaste uitzonderingsgrondslagen

In dit document zijn gegevens definitief geanonimiseerd op grond van:

Wet	Artikel	Omschrijving	Pagina's
Wet open overheid	Art. 5.1 lid 2 sub e	De eerbiediging van de persoonlijke levenssfeer	1