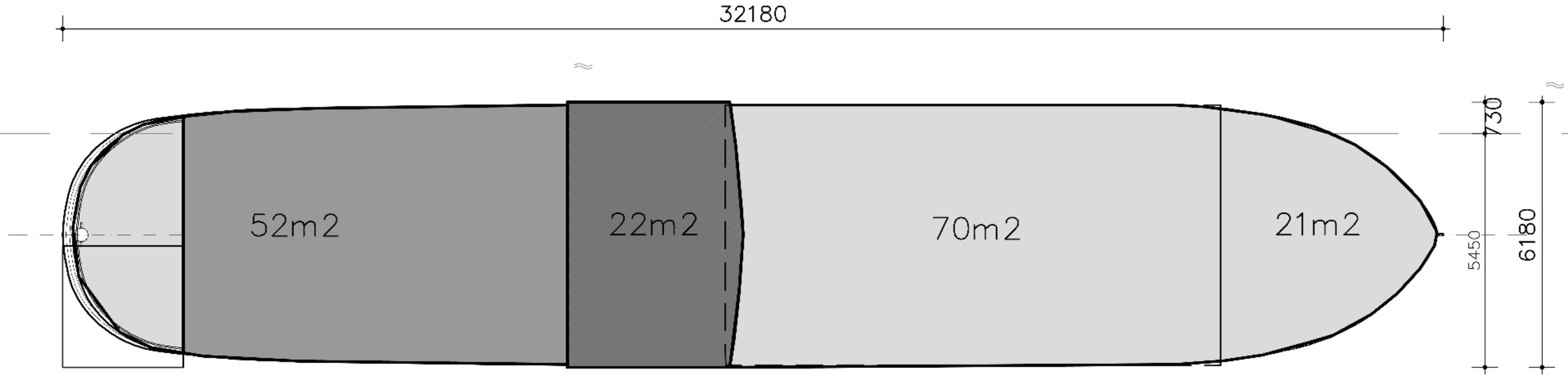

Totaal opp. baz. Sandor is 178m2

Daarvan is 22m2 128cm boven de 3,5m. constructiehoogte

En 52m2 is minder dan 30cm boven de 3,5m constructiehoogte

Dat is 12% + 29% = 41%

Er is 1% overschrijding, waarbij opgemerkt dat 29% bijna voldoet aan de 3,5m eis.

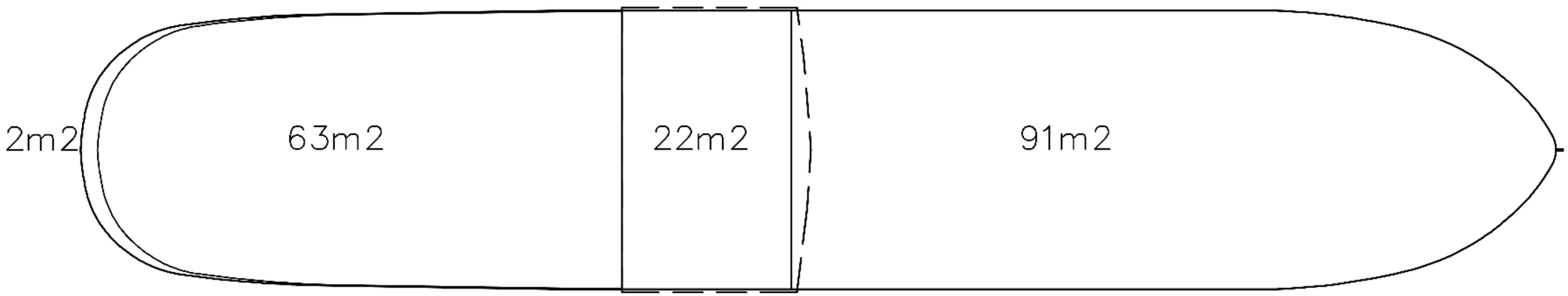

BOVENAANZICHT JAVAKADE 75

VERPLAATSING WS SANDOR naar JAVAKADE 75 AMSTERDAM

onderwerp
BEREKENING
CONSTRUCTIEHOOGTES
JAVAKADE 75
NIEUWE TOESTAND

fase
OMGEVINGSVERGUNNING

5.1, 2, e

schaal 1:100
formaat A3
werknummer A217

datum 31–08–2026
gewijzigd a
gewijzigd b
gewijzigd c
gewijzigd d

5.1, 2, Bureau/WB/217SAN

m s t e r d a m

BA–18