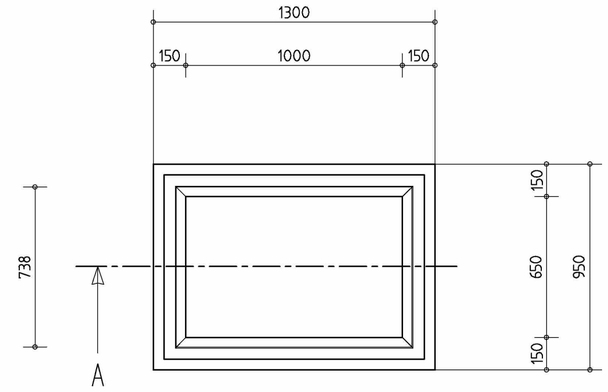

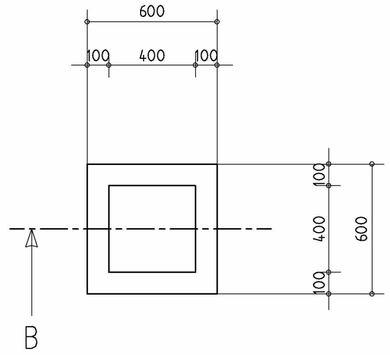

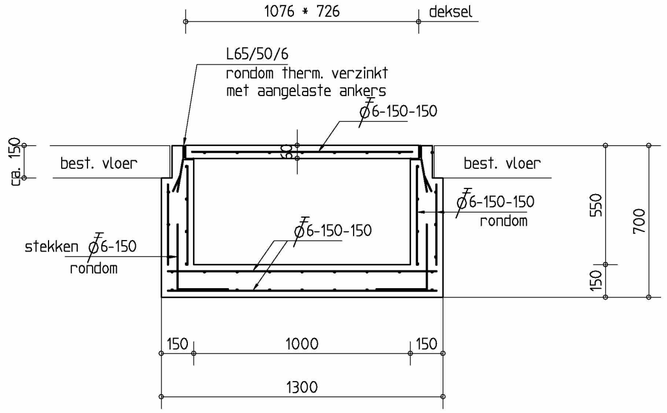

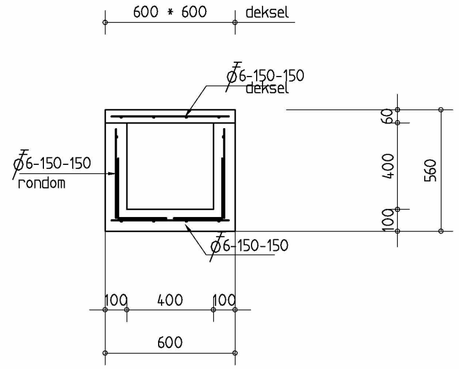

DOORSNEDE A

DOORSNEDE B

WATERPUT

POMPPUT

5.1.2,e

5.1.2,e

BETON:

STERKTEKLASSE C20/25

MILIEUKLASSE XC3

STAALKWALITEIT

FeB 500

DEKKING OP DE BUITENSTE STAAF:

balken:	30 MM.
vloeren:	25 MM.
wanden:	25 MM.

onzichtbare delen 5 mm extra.

ADVIESBURO WFO
DE VERBINDENDE FACTOR

Adviesburo WFO
Beton, Staal- en
Houtconstructies

Nijverheidsweg 9
1693 AM Wervershoof
Postbus 100
1693 ZJ Wervershoof

(t) : 0228-583576
(f) : 0228-582328
(e) : info@adviesburowfo.nl
(i) : www.adviesburowfo.nl

Project:
Verbouw pand
aan de Keizersgracht 560 - 562 te Amsterdam
i.o.v. Cipers Monumenten p/a Pro Acc Consultancy

Opdrachtgever:
Cipers Monumenten p/a Pro Acc Consultancy

WATERPUT + POMPPUT

Get.: R.Kleene Constr.: R.Kleene

Datum: 31-10-2011

Wijz.	Datum:	Gecontr.:
	31-10-2011	
a		
b		
c		
d		
e		

Schaal: 1:20

Order-nr.: 17368

Tek.nr.: **K-2**

COPYRIGHT © ADVIESBURO W.F.O., WERVERSHOOF

ISO A2 - 420 x 594 mm