[redacted]

Geluidwering installaties volgens art. 3.9 BB
Geluidwering tussen ruimtes volgens afd. 3.4 -> art. 3.17A BB

DETAIL 1

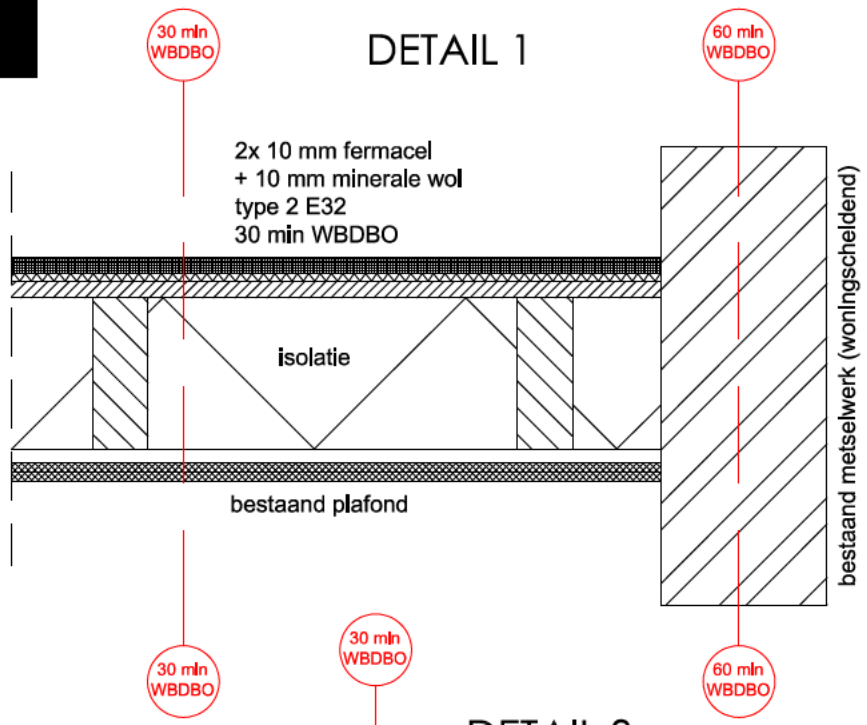

DETAIL 2

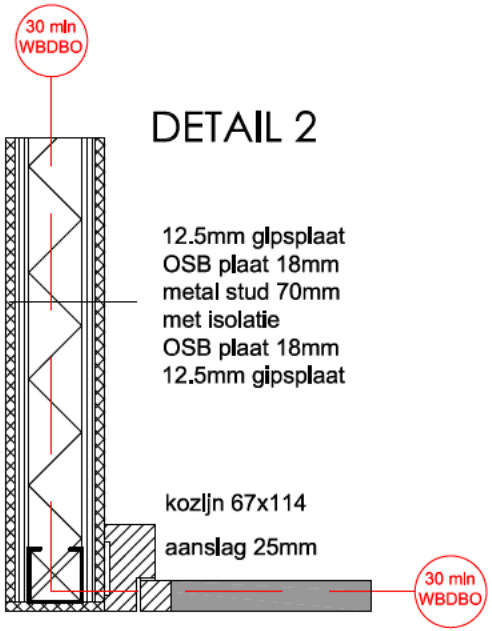

DETAIL 3

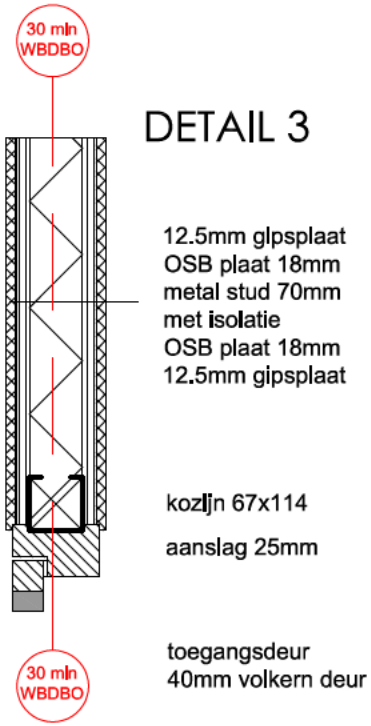

DETAIL 4

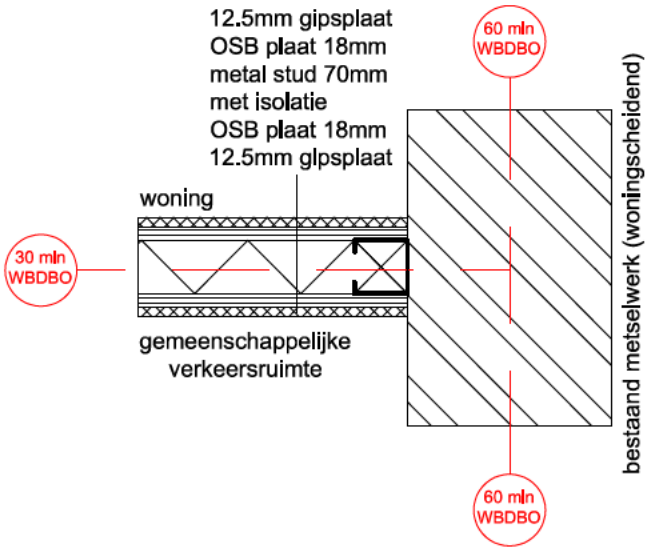

D.01	Details Brandwerendheid/geluid 1 - 4	schaal. 1:10 formaat. A4	d.d 30-03-22 gew.	LINQ