1.9 Driedimensionale impressie in kleur of foto's



Rompkleur: Ivoorwit
RAL 1015

Touwkleurige
kabelaring van
110mm rondom de
boot gespannen

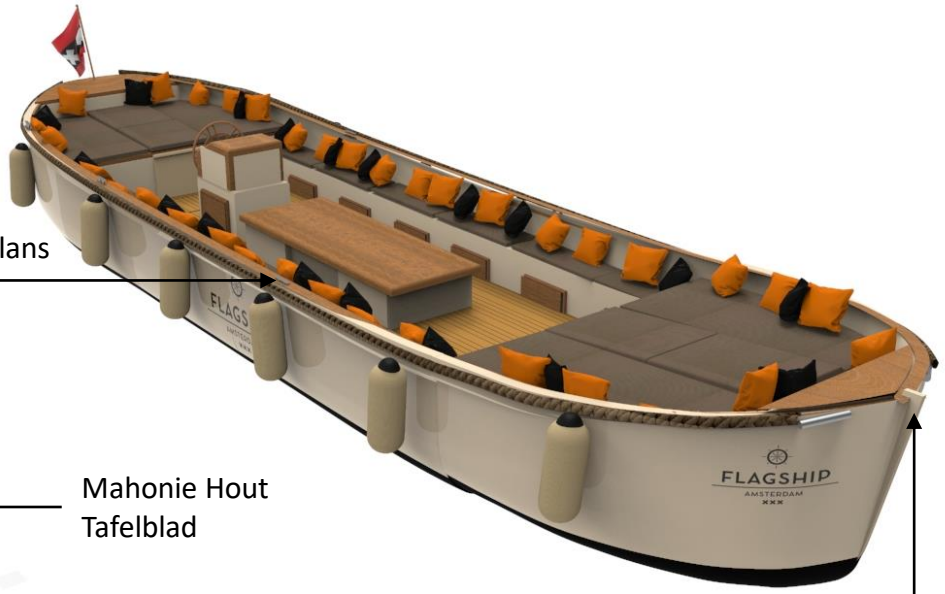

RVS kikkers hoogglans
4 aan elke zijde

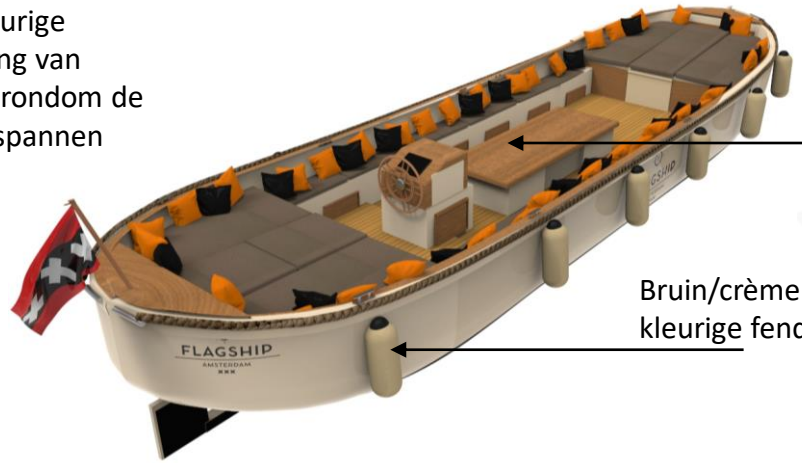

Mahonie Hout
Tafelblad

Bruin/crème
kleurige fender hoes

Chrome strip op
de voorpunt

Mahonie Houten
potdeksel over de
gehele rand

Mahonie Hout
Achterdek

Mahonie Hout
Voordek





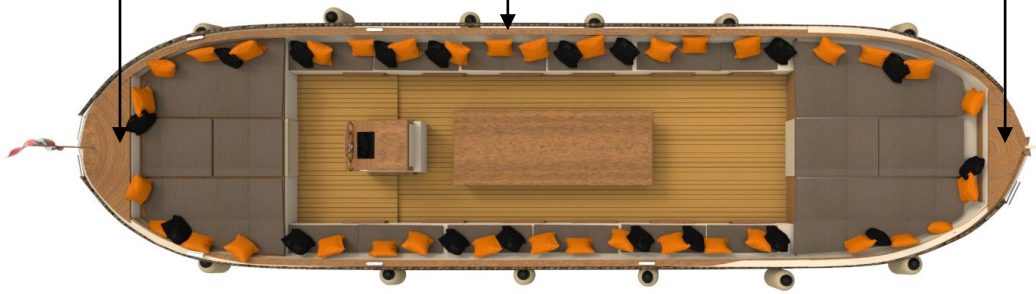



Volledig Flexteak Vloer

Mahonie Houten
Bergluiken

Mahonie Houten
Stuurhuis Deksel



Wegneembare overkapping
Geheel en half overdekte verschijningsvorm:
Gehele overkapping van zeildoek, zorgvuldig ontworpen en strakgespannen uitgevoerd.
De raampartijen zitten aan de voor-, achter-, en zijkanten, en nooit op het dak.
De raampartijen bestaan uit stijlen en doorzichtige delen in een passende verhouding.



Rompkleur: Ivoorwit
RAL 1015





Doorzichtig
Strakgespannen
Raamfolie

Swela 37 Plus
Antraciet Grijs
Boot Zeil Doek





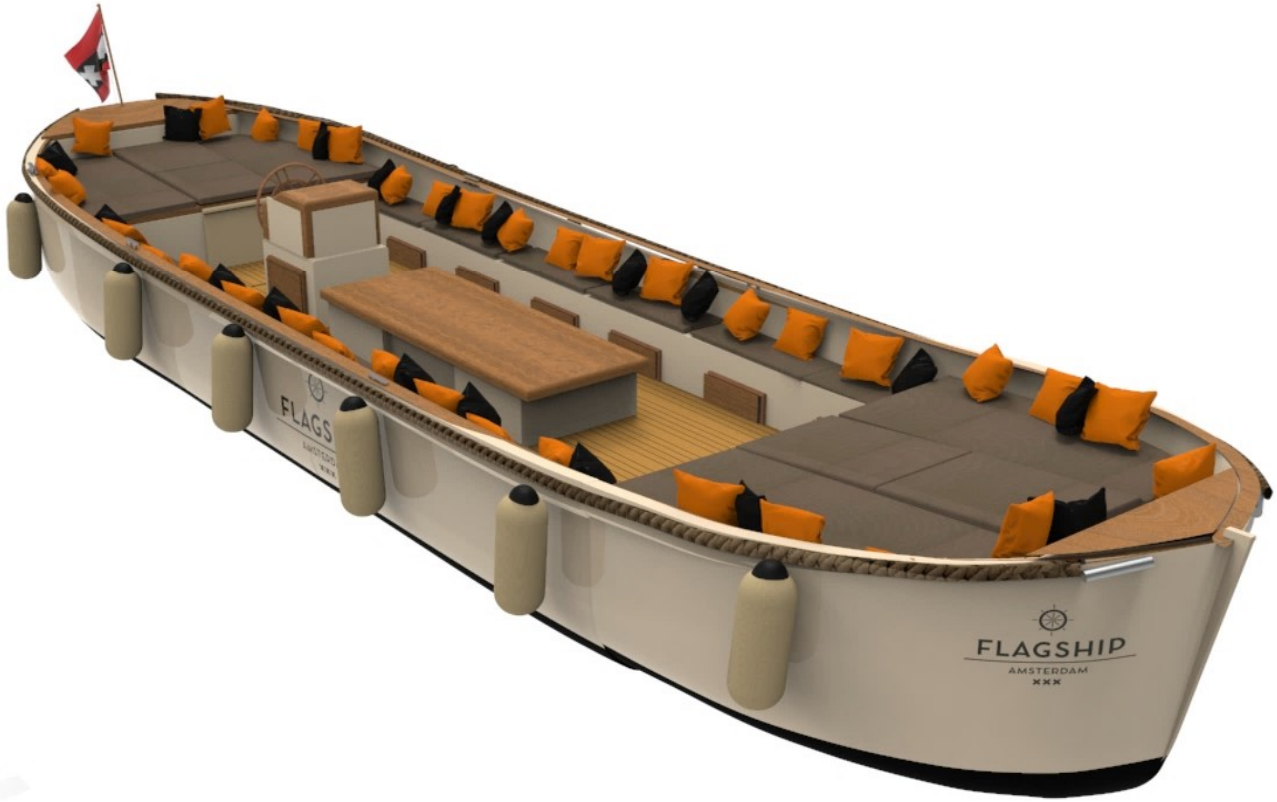
FLAGSHIP
AMSTERDAM


FLAGSHIP
AMSTERDAM
XXX


FLAGSHIP
AMSTERDAM
XXX



1.10 Tekeningen

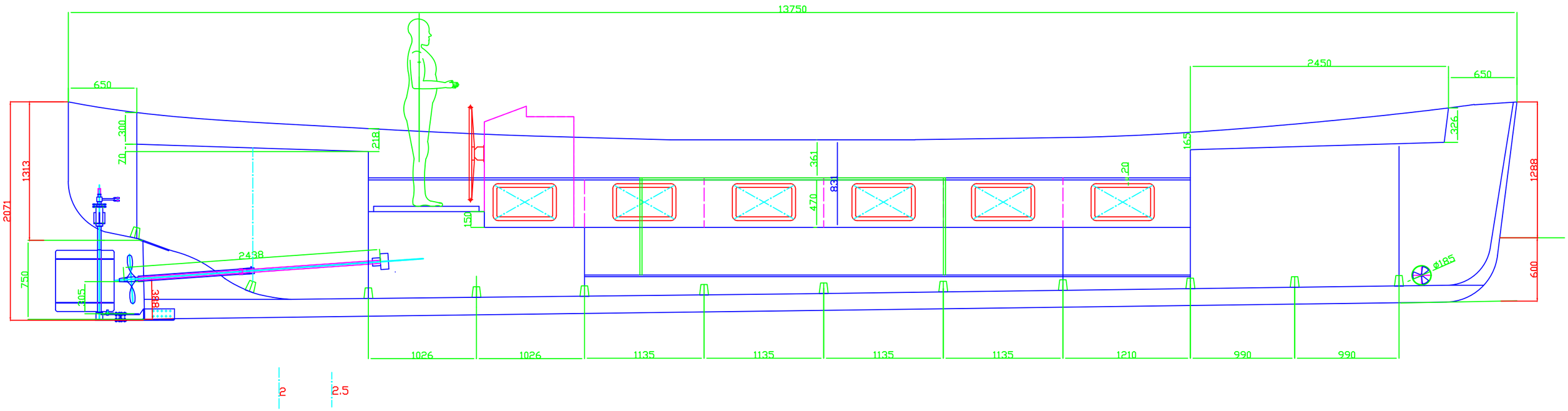

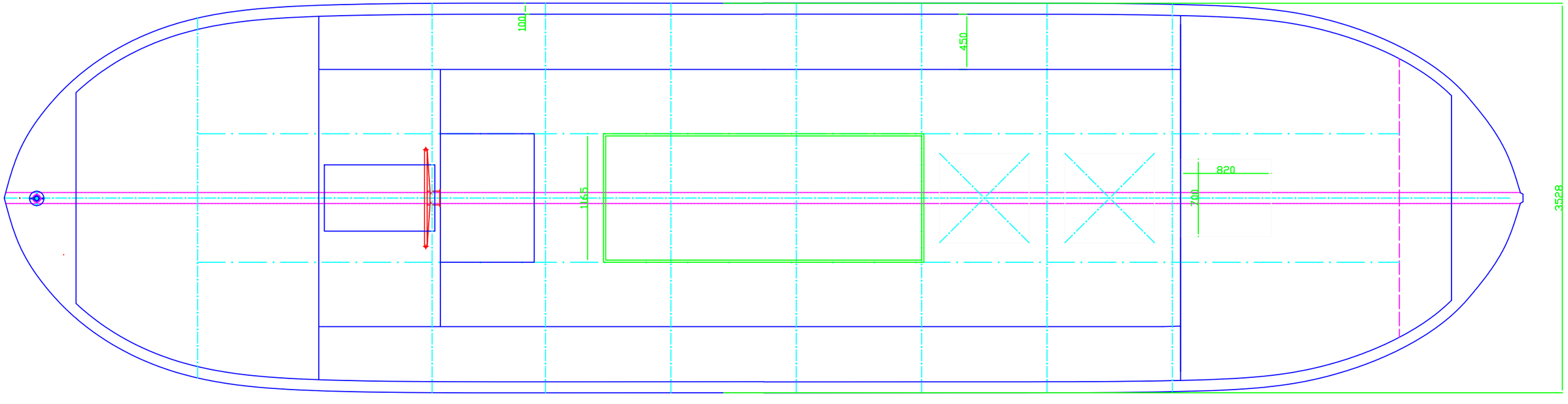

Z14/LC 2020 ver.2
General Arrangement
2020-09-14



Rompkleur: Ivoorwit
RAL 1015

Touwkleurige
kabelaring van
110mm rondom de
boot gespannen

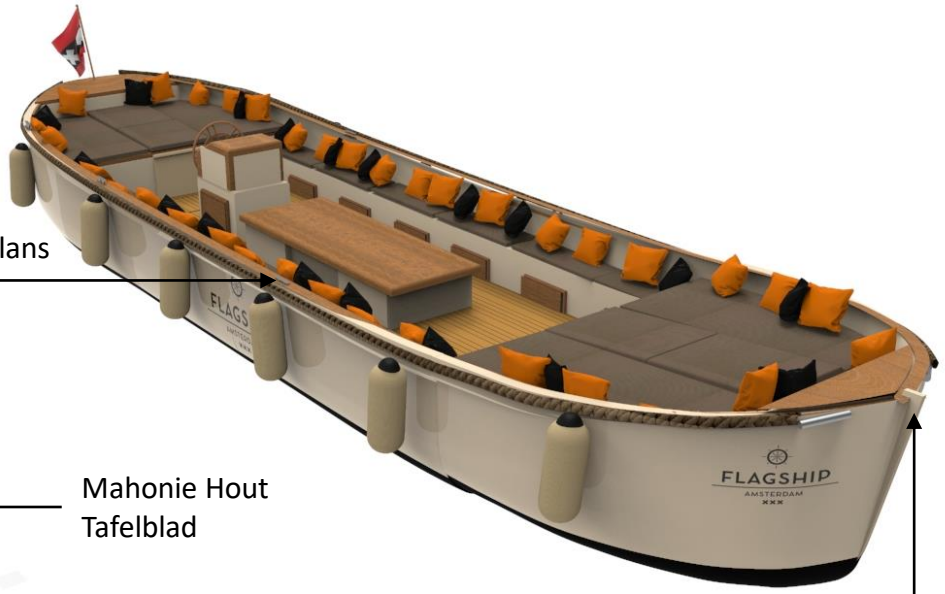

RVS kikkers hoogglans
4 aan elke zijde

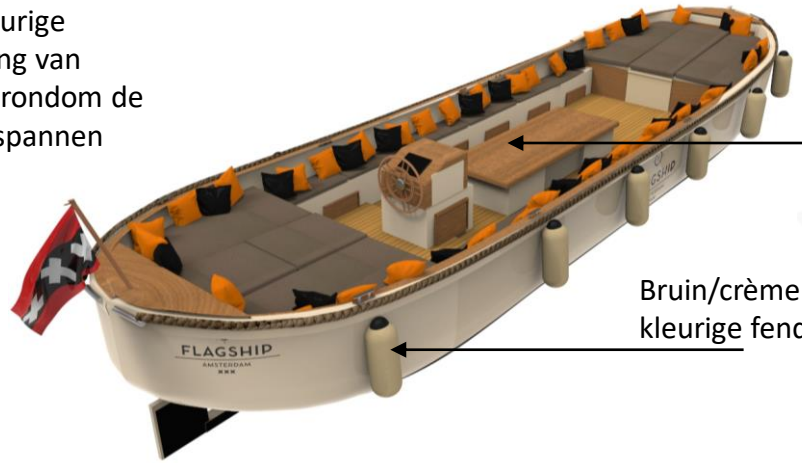

Mahonie Hout
Tafelblad

Bruin/crème
kleurige fender hoes

Chrome strip op
de voorpunt

Mahonie Houten
potdeksel over de
gehele rand

Mahonie Hout
Achterdek

Mahonie Hout
Voordek





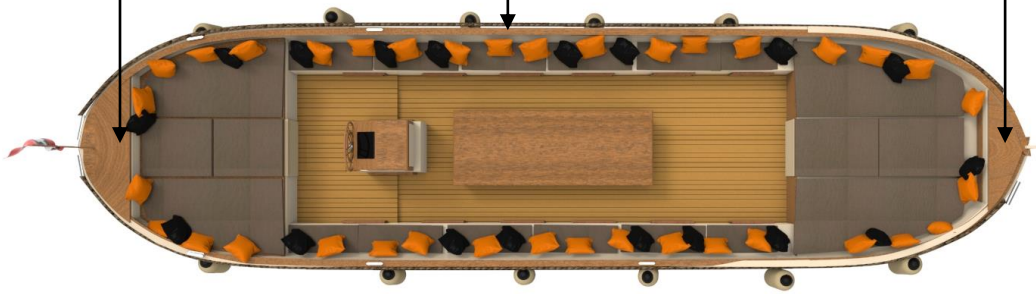



Volledig Flexteak Vloer

Mahonie Houten
Bergluiken

Mahonie Houten
Stuurhuis Deksel



Wegneembare overkapping
Geheel en half overdekte verschijningsvorm:
Gehele overkapping van zeildoek, zorgvuldig ontworpen en strakgespannen uitgevoerd.
De raampartijen zitten aan de voor-, achter-, en zijkanten, en nooit op het dak.
De raampartijen bestaan uit stijlen en doorzichtige delen in een passende verhouding.



Rompkleur: Ivoorwit
RAL 1015





Doorzichtig
Strakgespannen
Raamfolie

Swela 37 Plus
Antraciet Grijs
Boot Zeil Doek





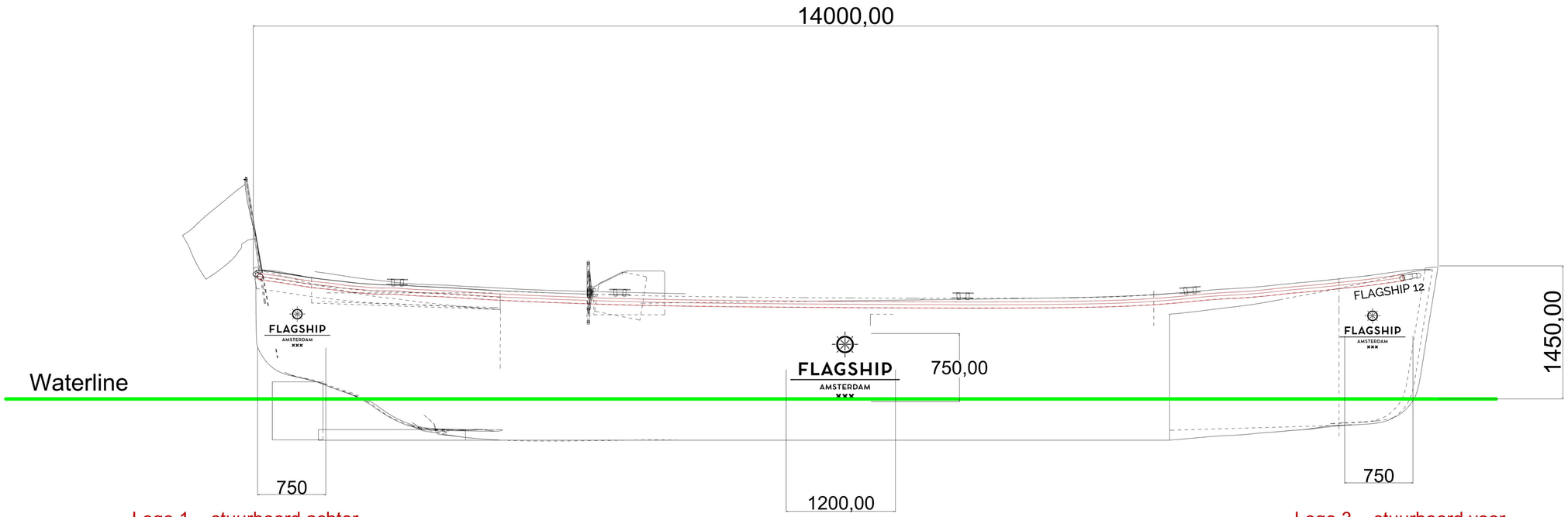

Logo 1 - stuurboord achter
750x400mm

Logo 2 - stuurboord
1200x750mm

Logo 3 - stuurboord voor
750X400mm

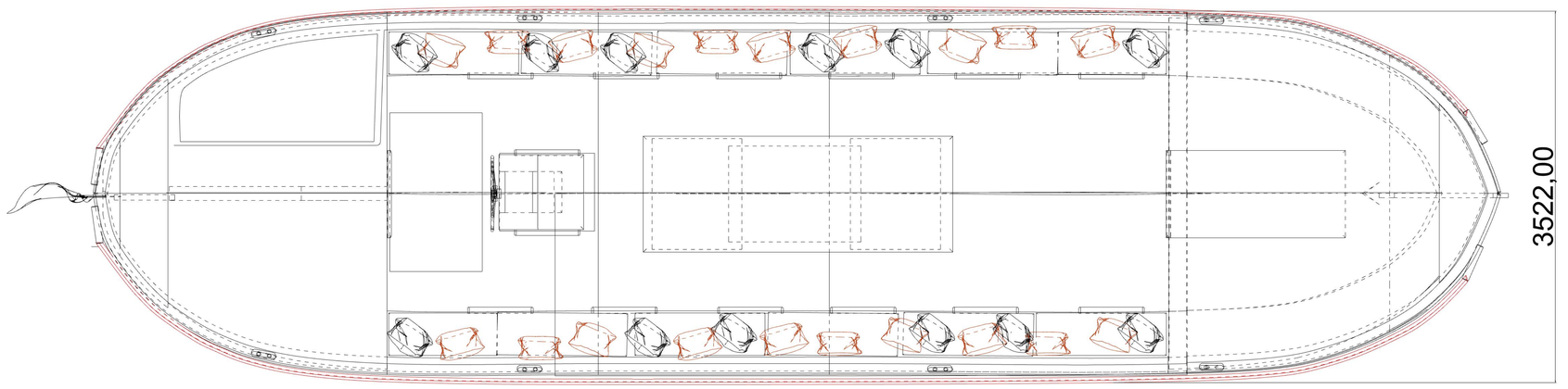

FLAGSHIP AMSTERDAM

Flagship 12 (sloep 14m) - Stuurboord

Flagship Amsterdam	SCALE 1:20	in mm	Datum	volgnummer
Drawings by :	Paper format A0		17-1-2021	1/4

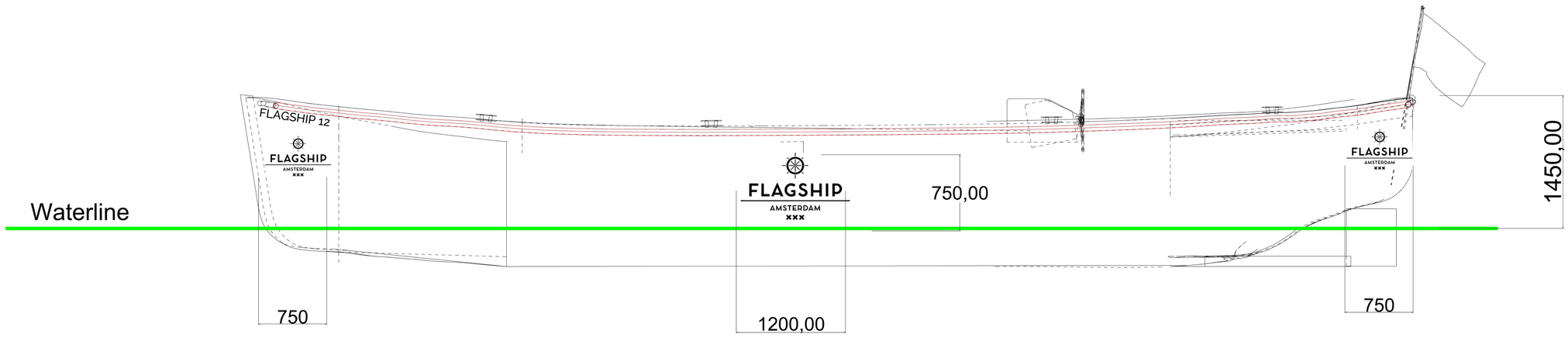

Logo 1 - bakboordachter
750x400mm

Logo 2 - Bakboord
1200x750mm

Logo 3 - Bakboord voor
750X400mm

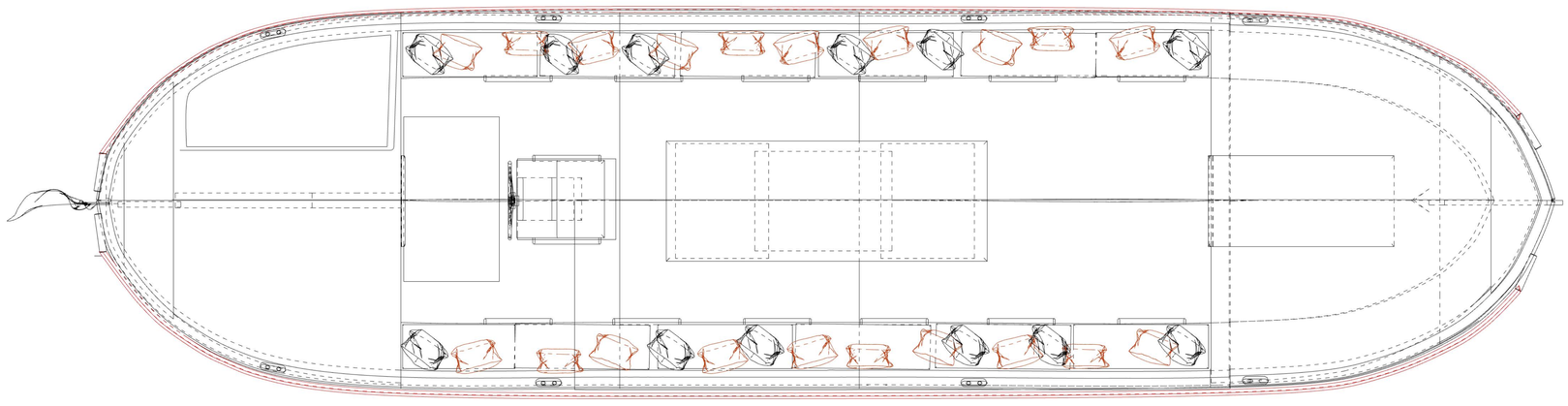

Flagship 12 (sloep 14m) - Bakboord

Flagship Amsterdam	SCALE 1:20	in mm	Datum	volgnummer
Drawings by :	Paper format A0		17-1-2021	2/4

Aluminium strip voorzijde

Logo 4 front -FLAGSHIP 12

FRONT VIEW

AFT VIEW

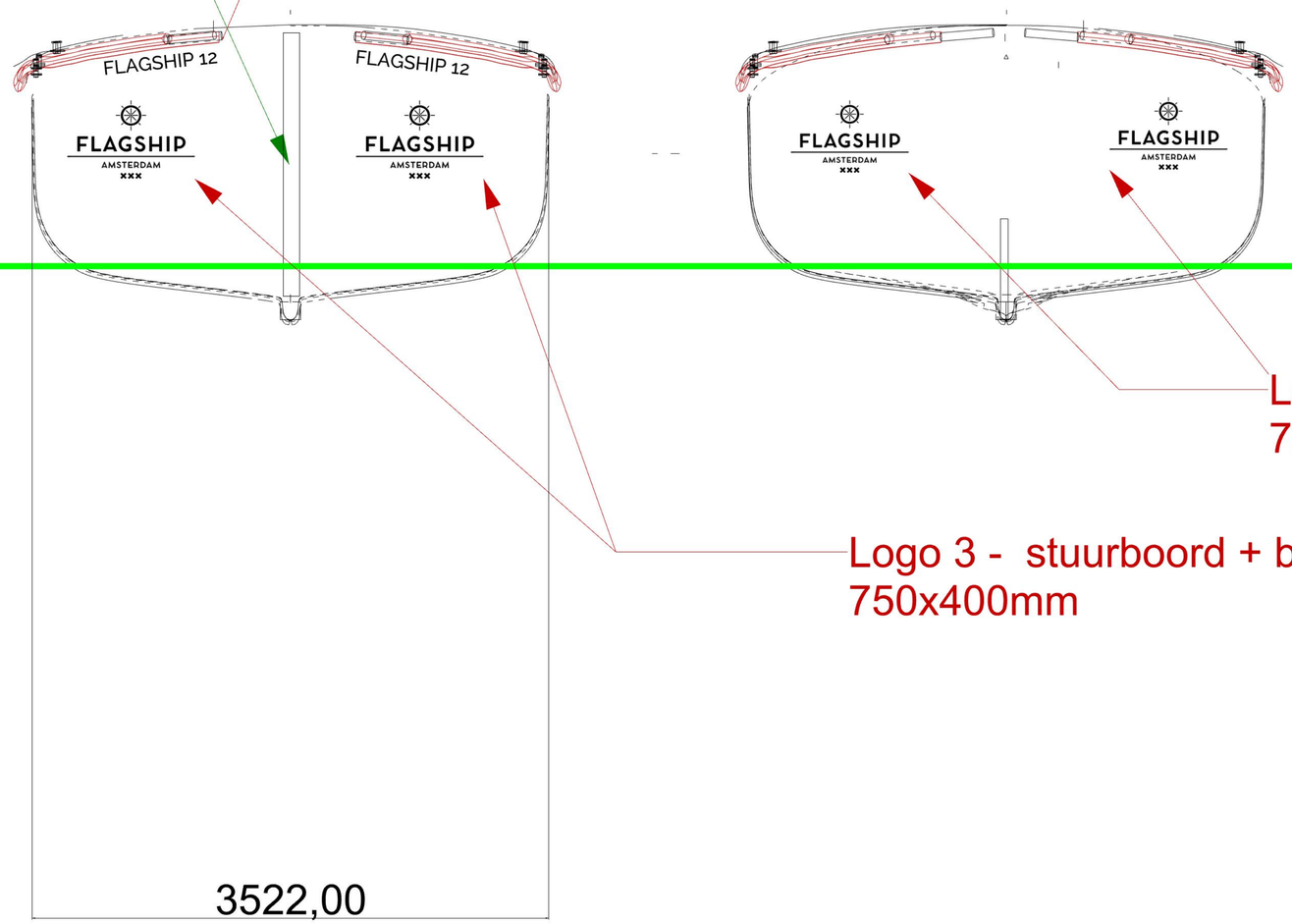

Waterline

Logo 1 - stuurboord + bakboord Achter
750x400mm

Logo 3 - stuurboord + bakboord voor
750x400mm

3522,00

FLAGSHIP
AMSTERDAM

Flagship 12 (sloep 14m) - AFT en Front

Flagship Amsterdam	SCALE 1:20	in mm	Datum	volgnummer
Drawings by :	Paper format A1		17-1-2021	3/4

Side view: Overkapping volledig

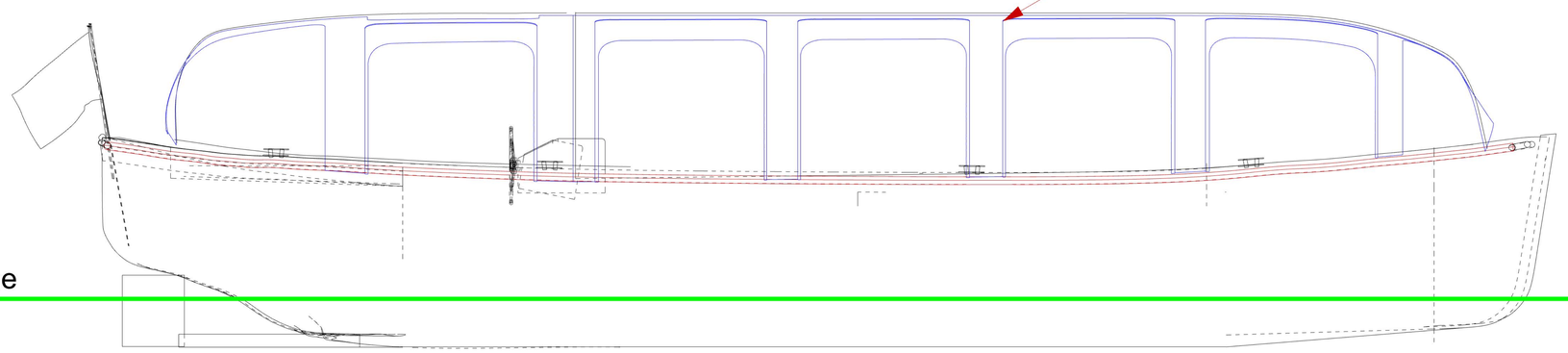

Waterline

Front View

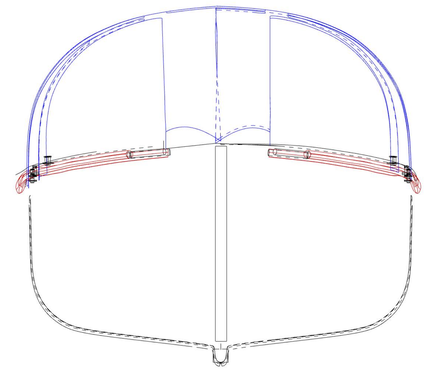

Side view: Overkapping Half

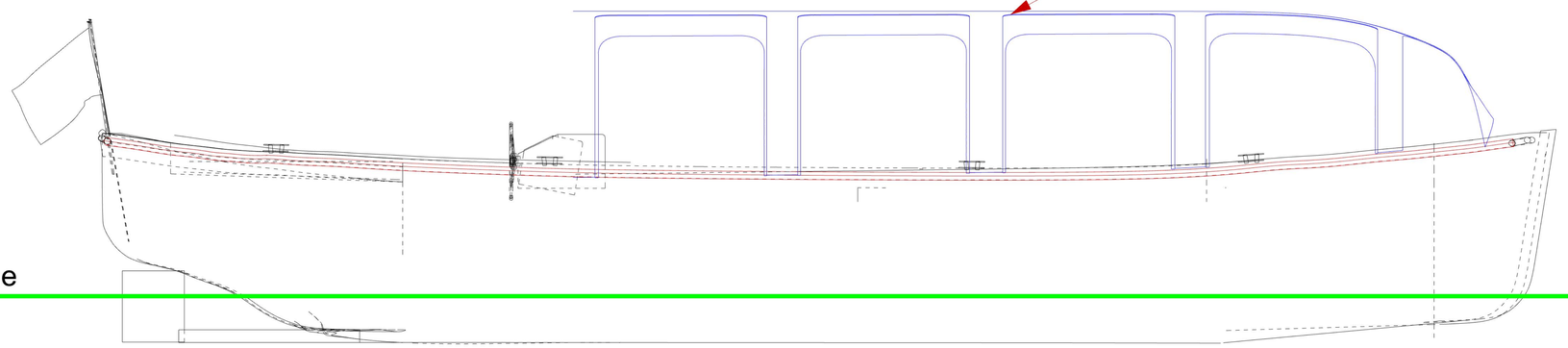

Waterline

Aft view

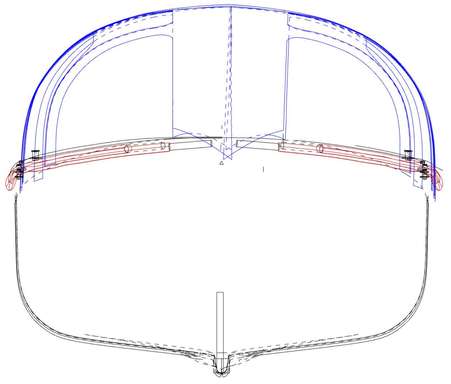

FLAGSHIP AMSTERDAM XXX

Flagship 12 (sloep 14m) - OVERKAPPING

Flagship Amsterdam	SCALE 1:20	in mm	Datum	volgnummer
Drawings by :	Paper format A0		17-1-2021	4/4