Stijlen

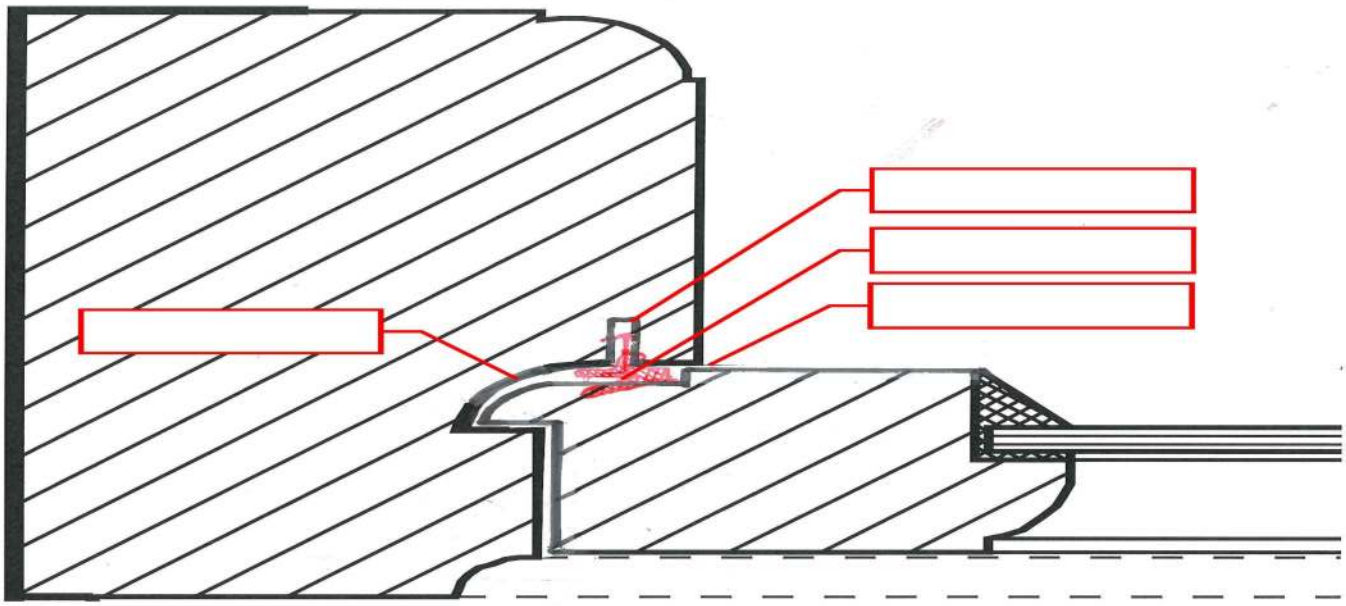

QL 3113

Groefbreedte:
3,5 - 4,0
Min. groefdiepte: 7,0
Sponning: 12,0
Afdichtspleet: 4,0 - 7,5
Verpakking: 200 m x 2

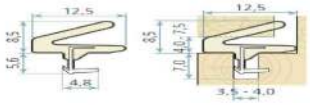

Type tochtprofiel: Q-lon QL 3113
Kleur zwart

S04622 ARTIS Aquarium			
Tochwering in kozijnen met gewerkte sponning			
Door:	Datum:	Zie opmerkingen:	X
FvO	**17-2-2023**	Geen opmerkingen:	
5.1.2e		5.1.2e	

SALVERDA BOUW

Bovendorpel

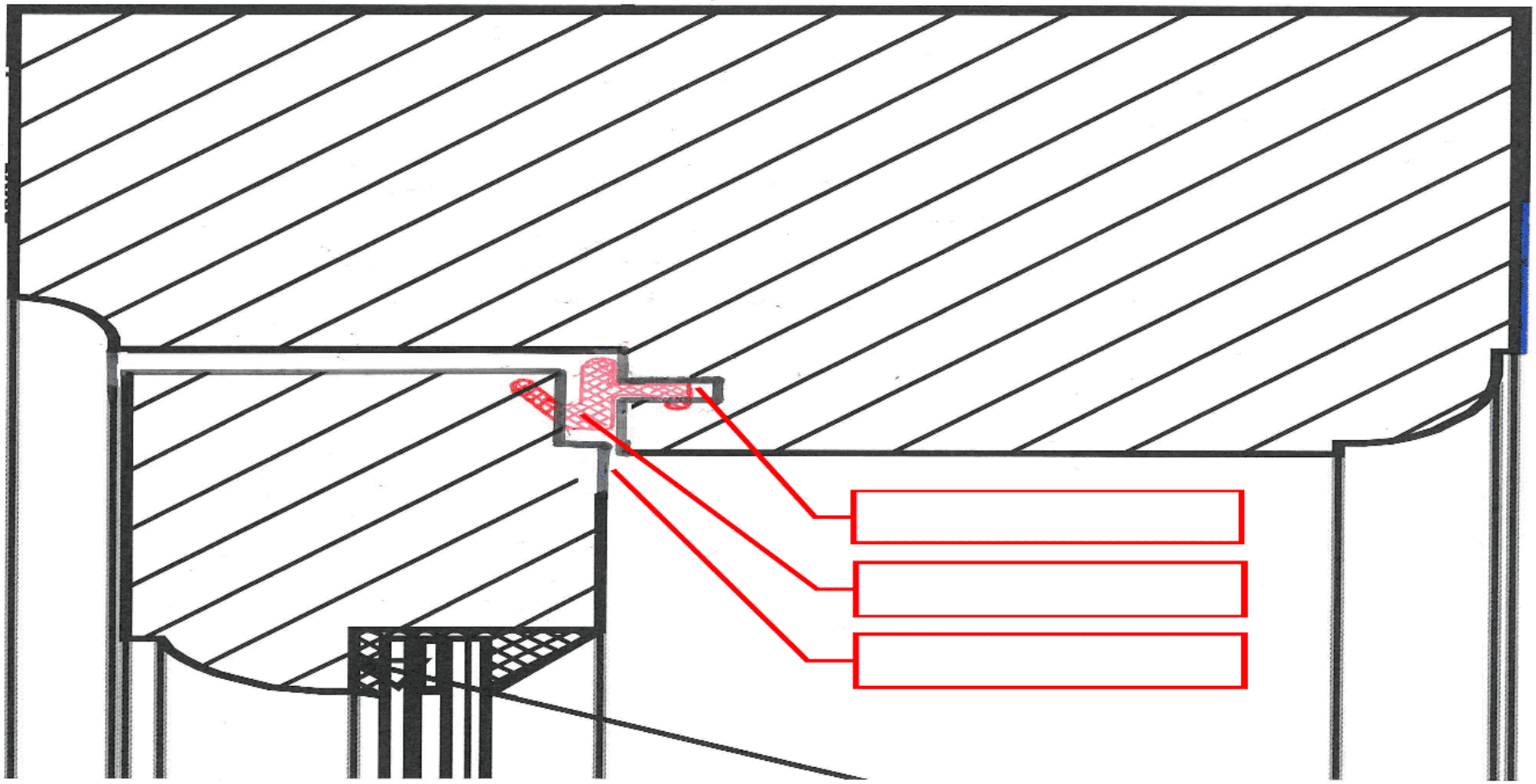

Type tochtprofiel: Q-lon QL 3113
kleur zwart

onderdorpel

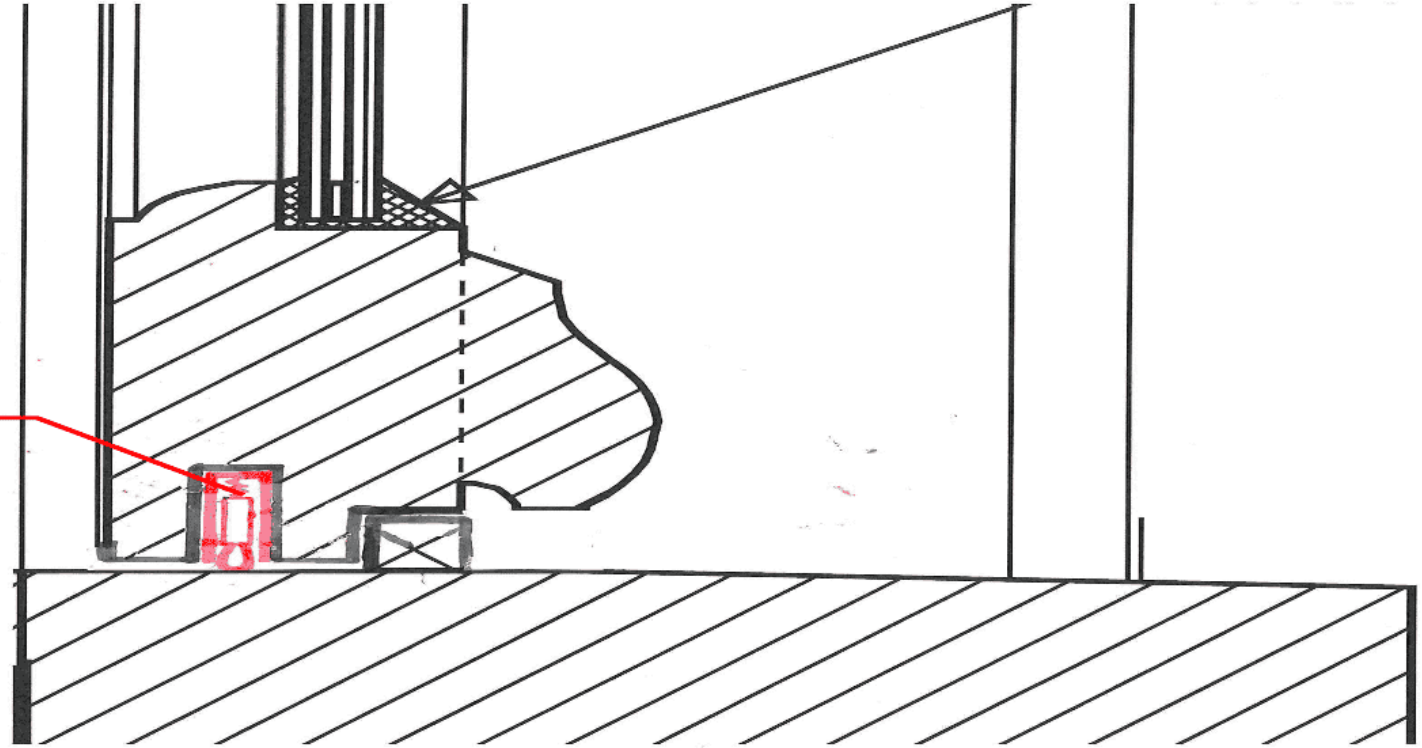

Häfele valdorpel 8x30 mm

stolpoplossing

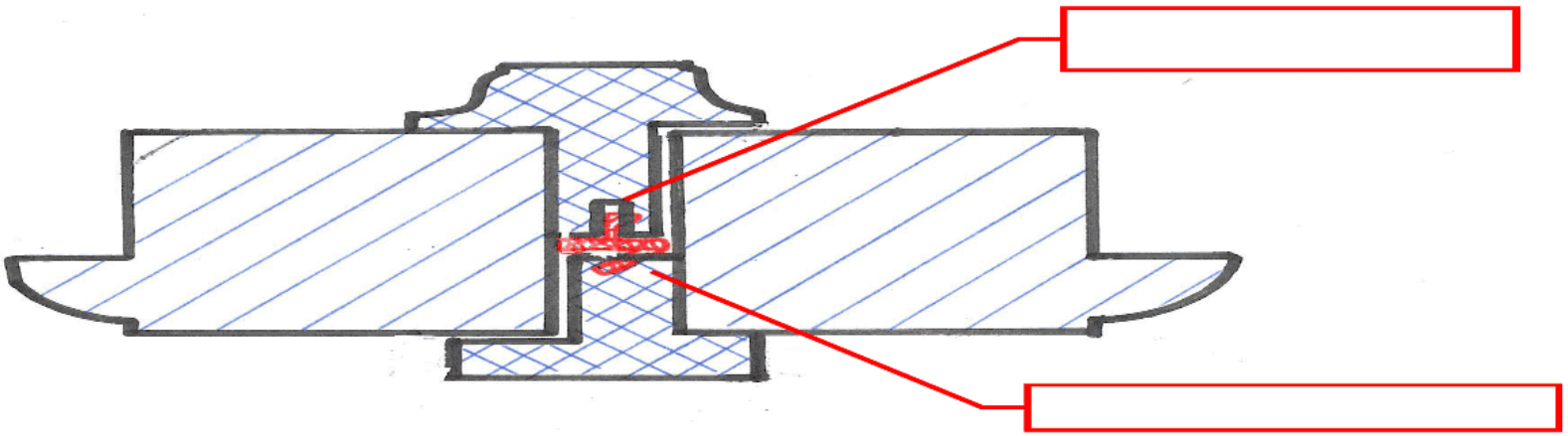

QL 3113

Groefbreedte:
3,5 - 4,0
Min. groefdiepte: 7,0
Sponning: 12,0
Afdichtspleet: 4,0 - 7,5
Verpakking: 200 m x 2

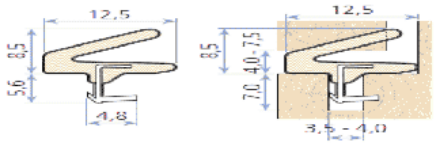

Type tochtprofiel: Q-lon QL 3113
kleur zwart

Legenda toegepaste uitzonderingsgrondslagen

In dit document zijn gegevens definitief geanonimiseerd op grond van:

Wet	Artikel	Omschrijving	Pagina's
Wet open overheid	Art. 5.1 lid 2 sub e	De eerbiediging van de persoonlijke levenssfeer	1