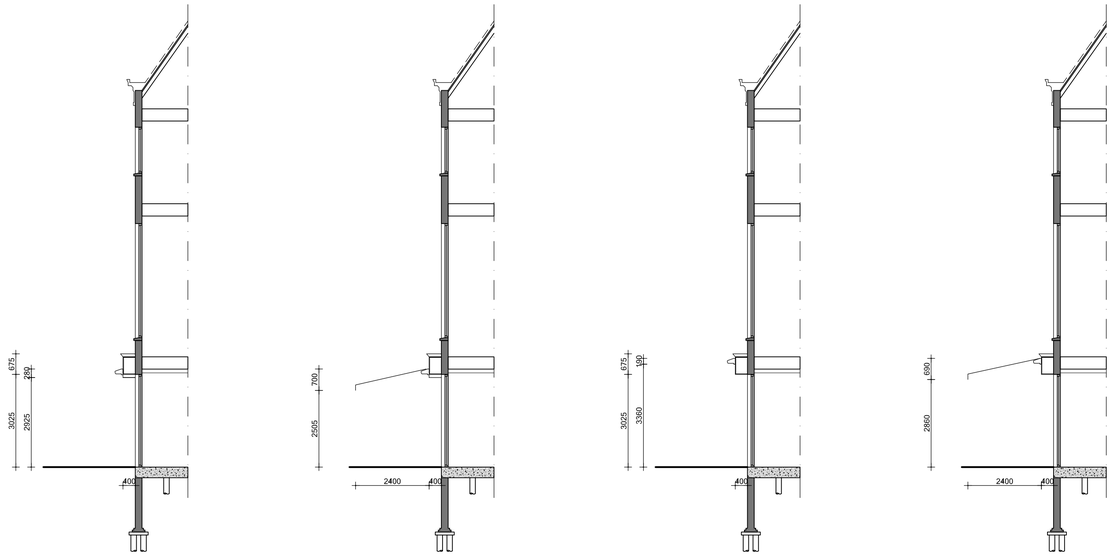

doorsnede bestaand
uitvalscherm gesloten

doorsnede bestaand
uitvalscherm open

doorsnede nieuw
uitvalscherm gesloten

doorsnede nieuw
uitvalscherm open

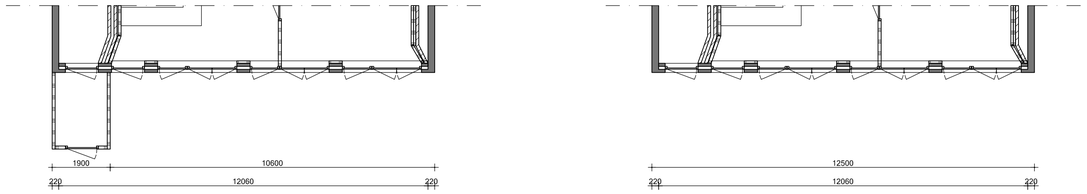

begane grond bestaand
gebruik begane grond: horeca-drinken (café)
gebruik verdiepingen: horeca-eten (restaurant)

begane grond nieuw
gebruik begane grond: horeca-drinken (café), ongewijzigd
gebruik verdiepingen: horeca-eten (restaurant), ongewijzigd



Voorgevel bestaand



Voorgevel nieuw
uitvalscherm ingeklapt



Voorgevel nieuw
uitvalscherm uitgeklapt

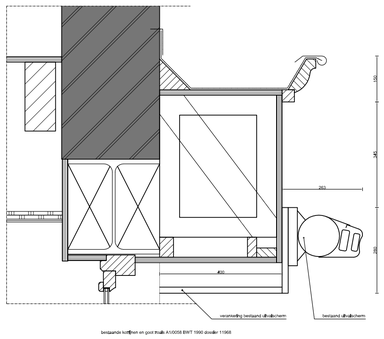

detail bestaand
schaal 1:10

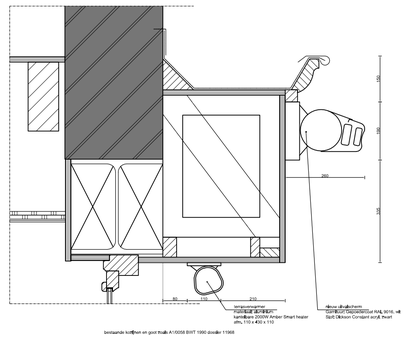

detail nieuw
schaal 1:10

Behoort bij besluit

BWT 2191191
Gemerkt 02

Gemeente Amsterdam
Centrum


5.1, 2, e
5.1, 2, e
5.1, 2, e