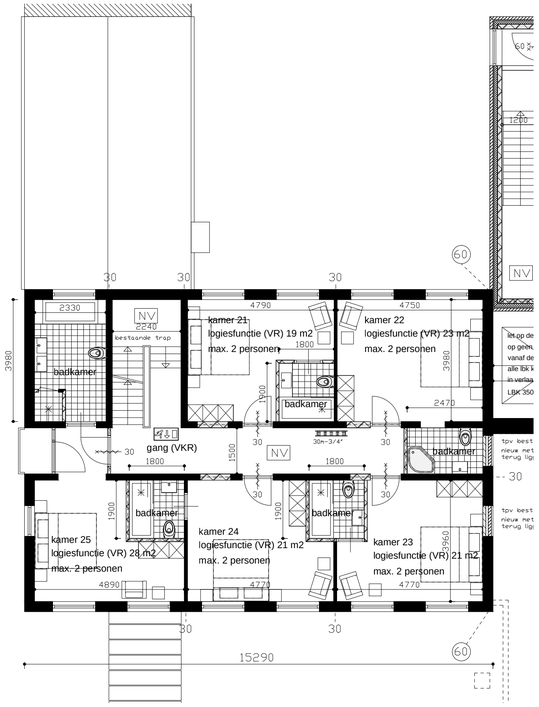

BEGANE GROND BESTAAND

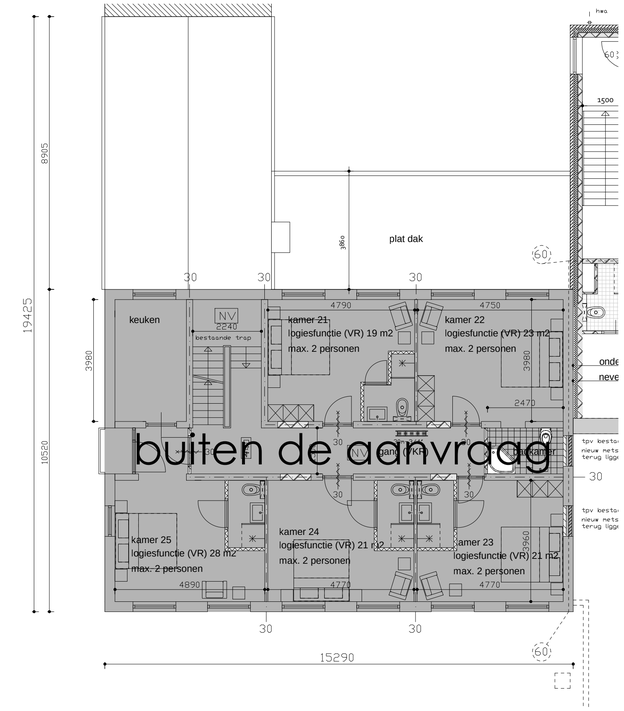

BEGANE GROND NIEUW

Deze aanvraag wordt gedaan met de bestaande kozijnen welke worden hergebruikt.

Er loopt momenteel een aanvraag waarbij de kozijnen worden vervangen door subtiele aluminium kozijnen. Bij het vergunnen daarvan worden die kozijndetails maatgevend.

Kleur en materiaal nieuw:

kozijnen & draaiende delen:	wit, staal
begalzing	monumenten glas
dakrand	zinken kraal
metselwerk	rood-bruin
voeg	als bestaand

Op basis van de verleende vergunning mogen 'verbouw' waarden worden aangehouden;

RC waarde dak 6,0
RC waarde gevel 4,5



ACHTERGEVEL BESTAAND

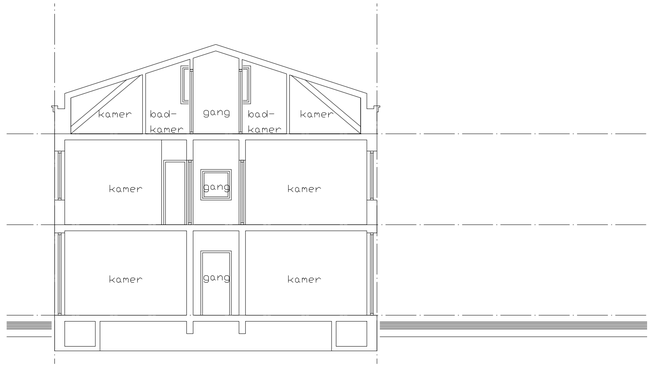

DOORSNEDE BESTAAND



ACHTERGEVEL NIEUW

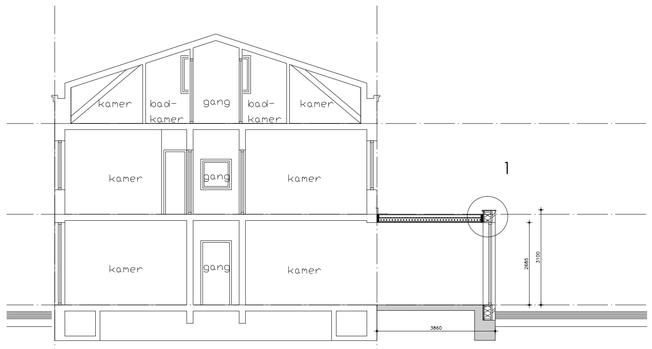

DOORSNEDE BESTAAND

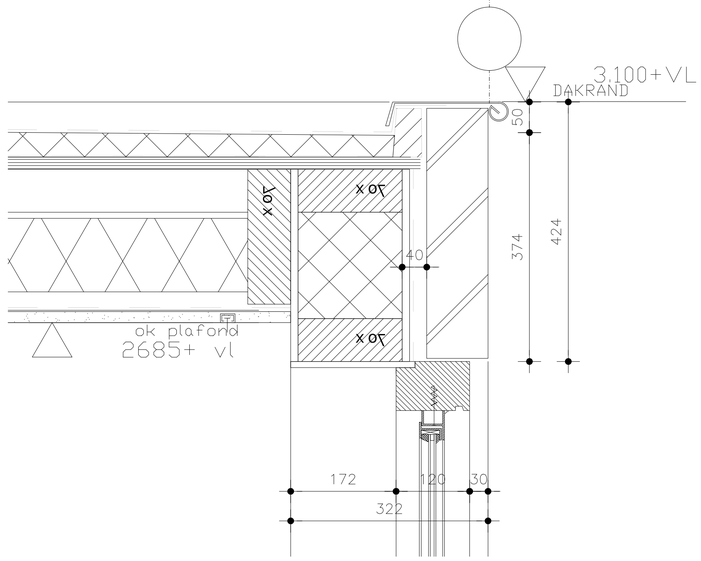

DETAIL 1 - 1:5

Onderwerp
GEVEL. PLATTEGROND
DOORSNEDE. DETAIL

Maten in het werk controleren
afwijken in overleg met architect

A Wibautstraat 150, 1091GR, Amsterdam E info@vanoostveenarchitectuur.nl
Van Oostveen **Architectuur**

Opdrachtgever
dhr L. Balkissoon

Werk
aanbouw pastorie
James Wattstraat 58

Werknummer
1811

Fase
DEFINITIEF ONTWERP

Tekeningnummer
DO_20-30-40

Schaal
1:100 & 1:5

Datum
15 JULI 2021

Datum gewijzigd

Formaat
A1