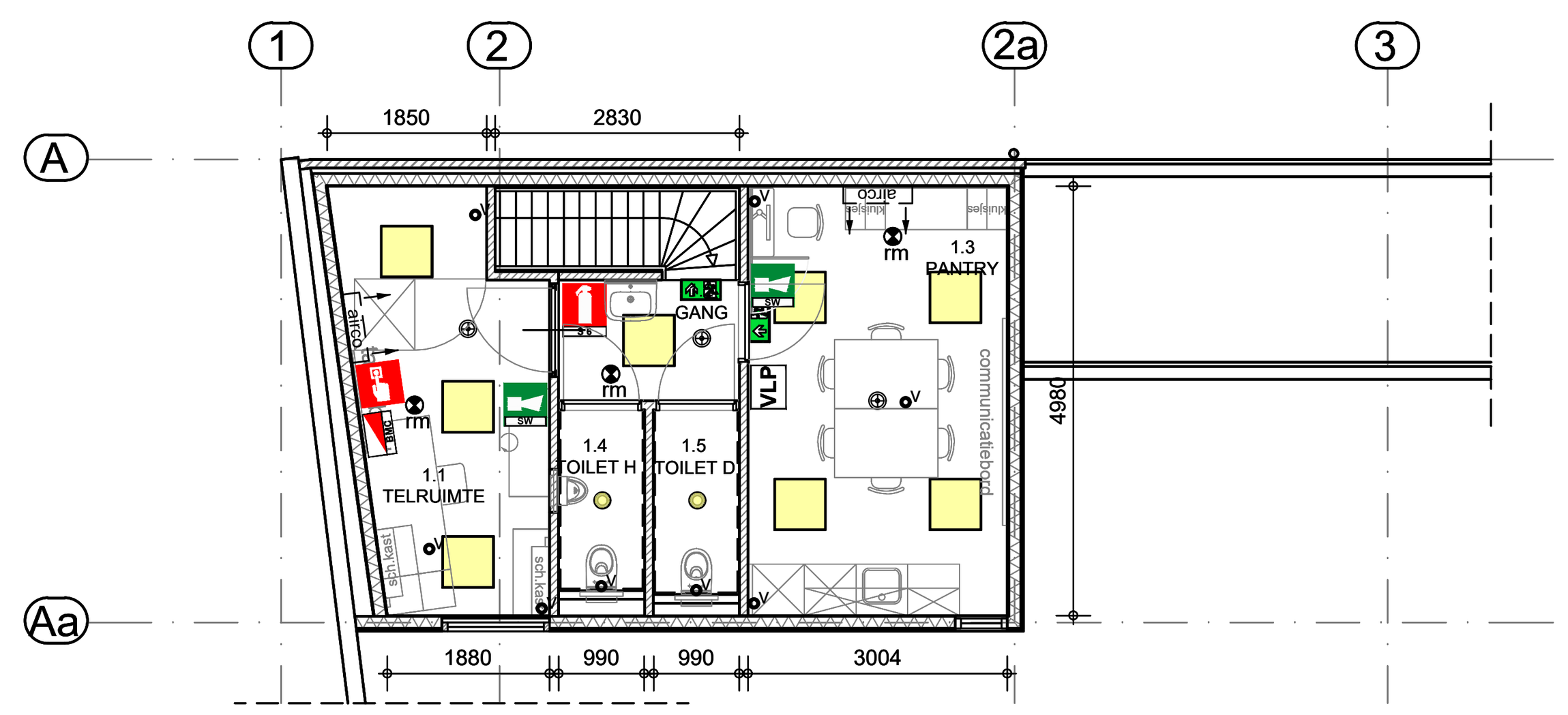

1e verdieping gewijzigd

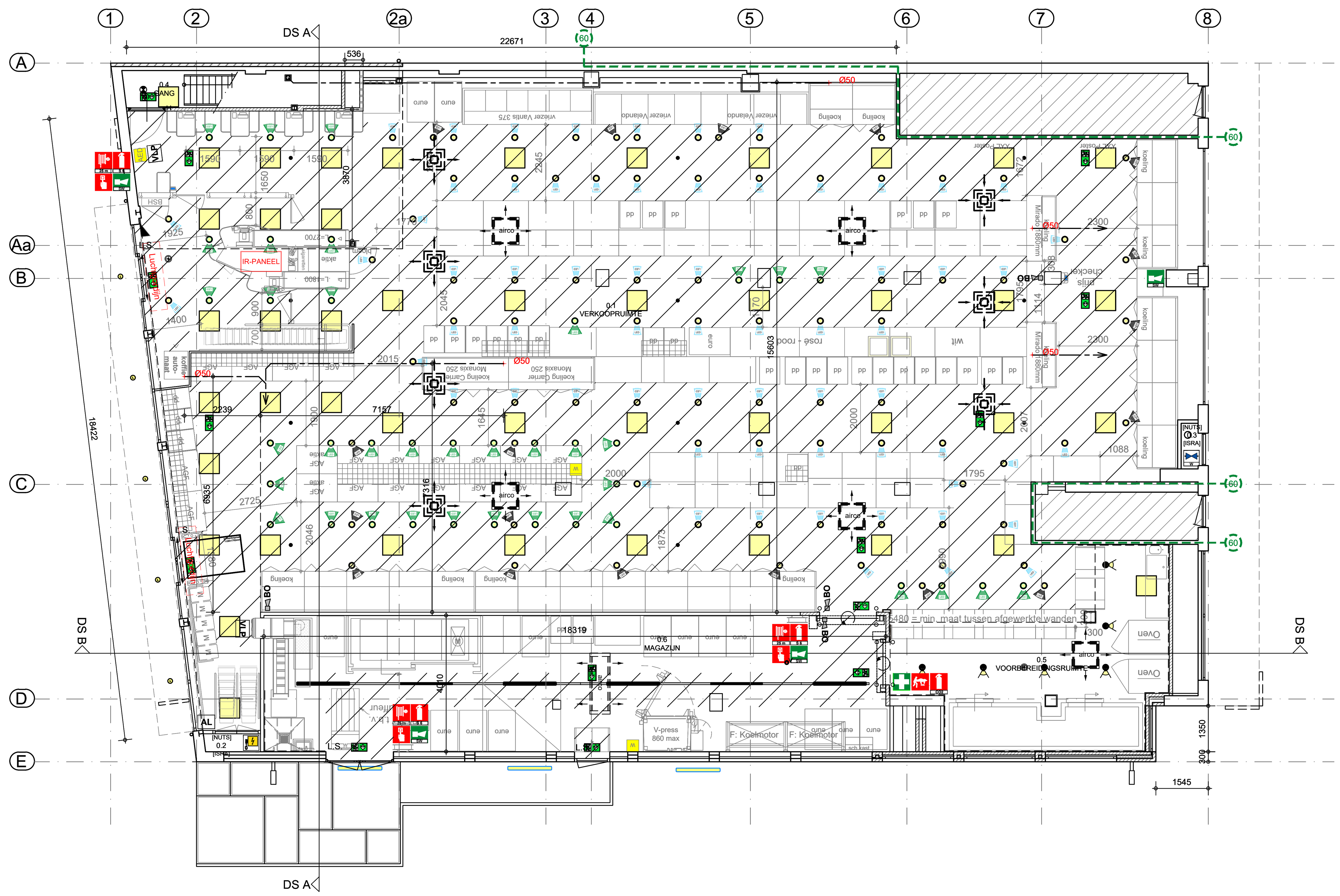

Beganegrond gewijzigd

Ruimte eigenschappen

	Benaming	Brand comp.	Aantal pers.	Gebruiksfunctie	Gebruiksopp.	Binnen-opp.	Buiten-opp.	Beloopb.	rook-klasse
						Brandklasse (toe te passen materiaal)			
0.1	Verkoopruimte	1	100	Winkelfunctie	451.5 m²	D	D	Dfl	S2
0.2	Technische ruimte	1		Overige gebruiksfunctie	0.9 m²	D	D	Dfl	S2
0.3	Technische ruimte	1		Overige gebruiksfunctie	0.7 m²	D	D	Dfl	S2
0.4	Gang	1		Overige gebruiksfunctie	6.9 m²	D	D	Dfl	S2
0.5	Voorbereidingsruimte	1	2	Winkelfunctie	35.0 m²	D	D	Dfl	S2
0.6	Magazijn	1		Overige gebruiksfunctie	75.1 m²	D	D	Dfl	S2
1.1	Telruimte	1	2	Kantoorfunctie	10.3 m²	D	D	Dfl	S2
1.2	Gang	1		Overige gebruiksfunctie	5.8 m²	D	D	Dfl	S2
1.3	Pantry	1	8	Bijeenkomstfunctie	15.0 m²	D	D	Dfl	S2
1.4	Toilet [H]	1		Overige gebruiksfunctie	2.1 m²	D	D	Dfl	S2
1.5	Toilet [D]	1		Overige gebruiksfunctie	2.1 m²	D	D	Dfl	S2

Brandcompartimenten

Nr.	Hoogte vloer tov Peil	Opp. per verdieping	Aant. personen per verd	Aant. uitgangen	Vervolg/ vervolgroute via
BC1	PEIL	570.1 m²	102	2	Buiten
BC1	3700+P	35.3 m²	10	1	Buiten
	Totaal	605.4 m²	114	2	Buiten

Maximaal aant. pers. gelijktijdig in winkel ± 150 personen

Rekenregel: per 1000mm breedte van een deur of vluchtroute: 90 personen per minuut (BB art. 2.108)

In- en uitgang	1 x 1500mm =	1 x 135 personen
Magazijndeur	1 x 1760mm =	1 x 158 personen

Renvooi:

Wanden en constructies:

- metselwerk
- kalkzandsteen
- lichte scheidingswand, ytong
- metalstud scheidingswand
- hsb scheidingswand
- (vloer/wand) afwerking
- isolatie
- prefab beton, gewapend
- gestort beton, gewapend
- (tw) tegelwerk wandafwerking
- (st) stucwerk wandafwerking

Installatie/brandweer/ veiligheid symbolen van toepassing indien aangegeven

- Brandslanghaspel 25m/20mm/6mm. Welke voldoet aan het gestelde in Hfdst. 3 van het boekwerk "brandveiligingsinstallaties" van de N.V.B.R. 1e druk september 2002
- poederblusser (getal geeft aantal kilo's aan); conform de NEN 2559
- blusdeken
- EHBO koffer
- slow-whoop tbv brandmeld installatie
- handmelder (plaatsing naar inzicht installateur)
- verzamelplaats
- sprinkler installatie
- afsluiter sprinkler
- afsluiter water
- afsluiter gas
- hoofdschakelaar elektra
- elektrische hoogspanning
- brandmeldcentrale
- ontruimingspaneel
- AL codebedienpaneel(ALARM)
- VLP vluchtplan
- BO back office
- K.M. De voorgeschreven zelfsluitende deuren mogen uitsluitend in geopende stand worden gehouden dmv electrokleefmagneten, die worden gecommandeerd door een automatische brandmeldinstallatie of een soort gelijke installatie
- Afnamepunt droge blusleiding. Welke voldoet aan het gestelde in Hfdst 9 van het boekwerk "brandveiligingsinstallaties" van de N.V.B.R. 1e druk september 2002, en de NEN 1594
- BM / rm: brandmelder/ rookmelder / thermische melder, Woningbouw NEN 2555 (plaatsing naar inzicht nstallateur) aansl. op 220-230V onderlingdoorgesch. +backup batterij. (Utiliteitsbouw volgens NEN 2535 en 2575)
- L.S. Deur welke te openen is zonder gebruik te maken van losse hulpmidden, bijvoorbeeld sleutels
- P.A. Panieksluiting. Deur moet draaien in de vluchtrichting. Te openen middels een paniekbalk
- (v) Toepassen veiligheids beglazing volgens NEN 3569
- NEN 5096 Deur/kozijn voldoet aan inbraakwerendheid/politiekeur, weerst.klasse 2 geldt voor de bereikbare koz. vlgn 5087
- 30 brandwerendheid wand/plaf./vloer, 30minuten, conform NEN6068/NEN6069
- 60 brandwerendheid wand/plaf./vloer, 60minuten, conform NEN6068/NEN6069
- 90 brandwerendheid wand/plaf./vloer, 90minuten, conform NEN6068/NEN6069
- De automatische schuifdeuren zijn bij spanningsuitval ontgrendeld en zijn eenvoudig met de hand te openen
- scheidingsconstructie, 30 min. wbdbo
- scheidingsconstructie, 60 min. wbdbo
- deur zelfsluitend
- deur zelfsluitend, in combinatie met kozijn, 30 min. wbdbo sponningdiepte bij 30 min. WBDBO 25mm
- deur zelfsluitend, in combinatie met kozijn, 60 min. wbdbo sponningdiepte bij 60 min. WBDBO 25mm/ merbau toepassen + opschuimstrip
- spleet onder deur 20mm ivm luchttoevoer ruimtes
- Vrij te houden vluchtwegen

Verlichting

- Verlichting verkoopruimte/ magazijn, b.k. vlak tegen plafond
- Oude verlichting o.k. 2400+P
- Ruimte voorzien van noodverlichting. Uitvoering en projectering conform Hfdst 11 van het boekwerk "brandveiligingsinstallaties" van de N.V.B.R. 1e druk september 2002, en de NEN-EN 1838 (ZL-A, NV, PANOS 150, EVO – NOOD, Anti-Panic)
- Nachtverlichting, b.k. vlak tegen plafond
- Lichtpunt
- Verlichting buitengevel
- Buitenverlichting boven magazijndeur of tpv. laaddock
- Buitenverlichting boven nooduitgang
- Bewegingsmelder laad- en loskuil en condensorruimte
- Bewegingsmelder
- 1/3 1/3 TL-schakeling
- anti Voorzien van niet versplinterbare TL verlichting
- Vluchtweg transparant verlichtingsarmaturen, uitvoering van de symbolen "UIT" en "NOODUITGANG" conform de pictogrammen zoals deze zijn vermeld in de NEN 6088. Projectering conform Hfdst 11 van het boekwerk "brandveiligingsinstallaties" van de N.V.B.R. 1e druk september 2002, en de NEN-EN 1838

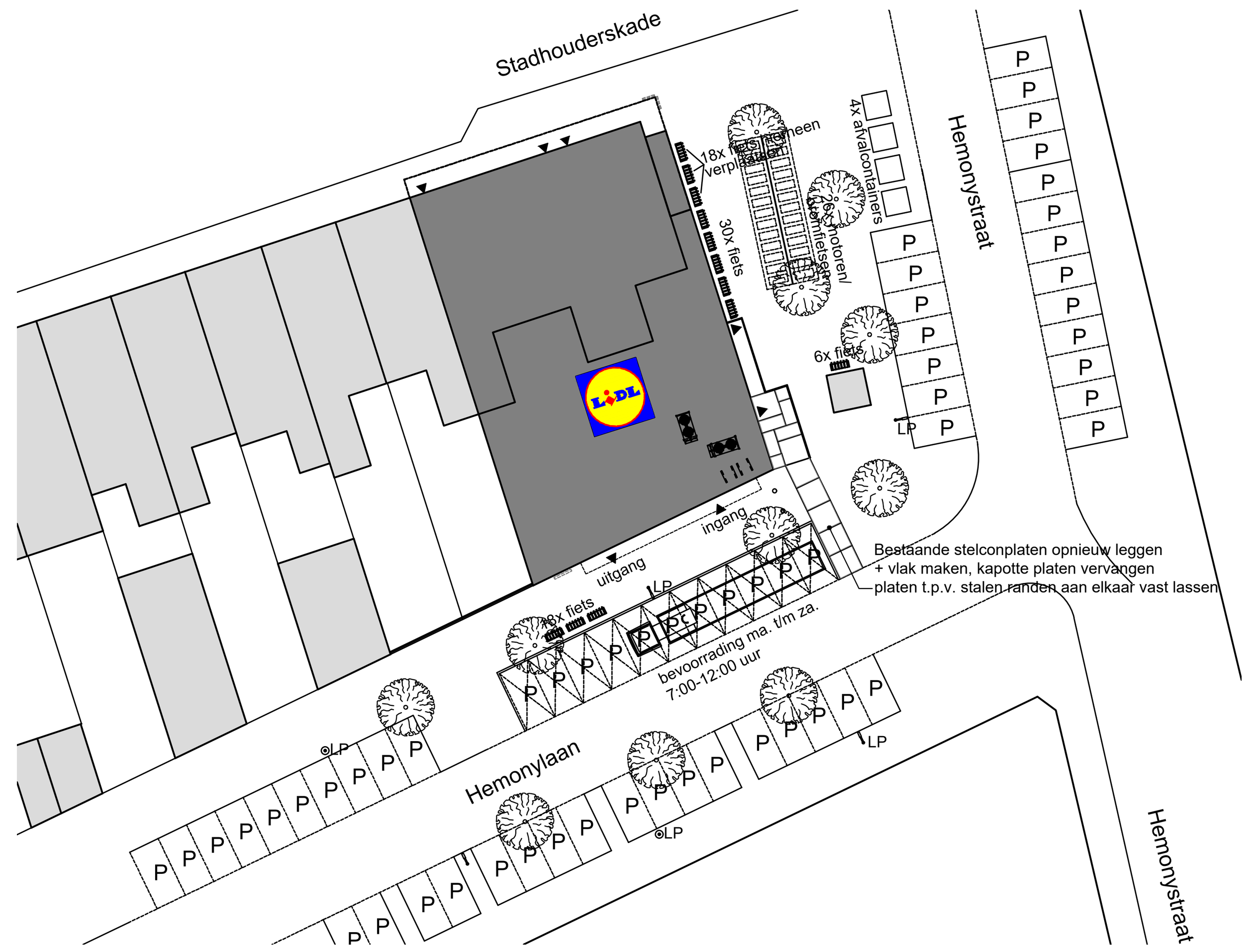

Situatie:	1:500		
Kad. Gemeente:	Amsterdam		
Sectie:	R	Adres:	Hemonylaan 25A
Nummer:	5813	Postcode plaats:	1074BJ Amsterdam

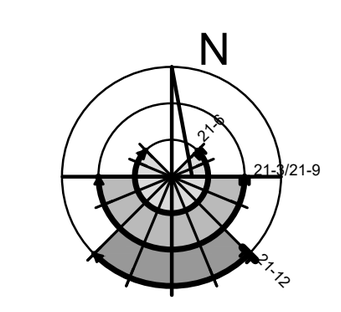

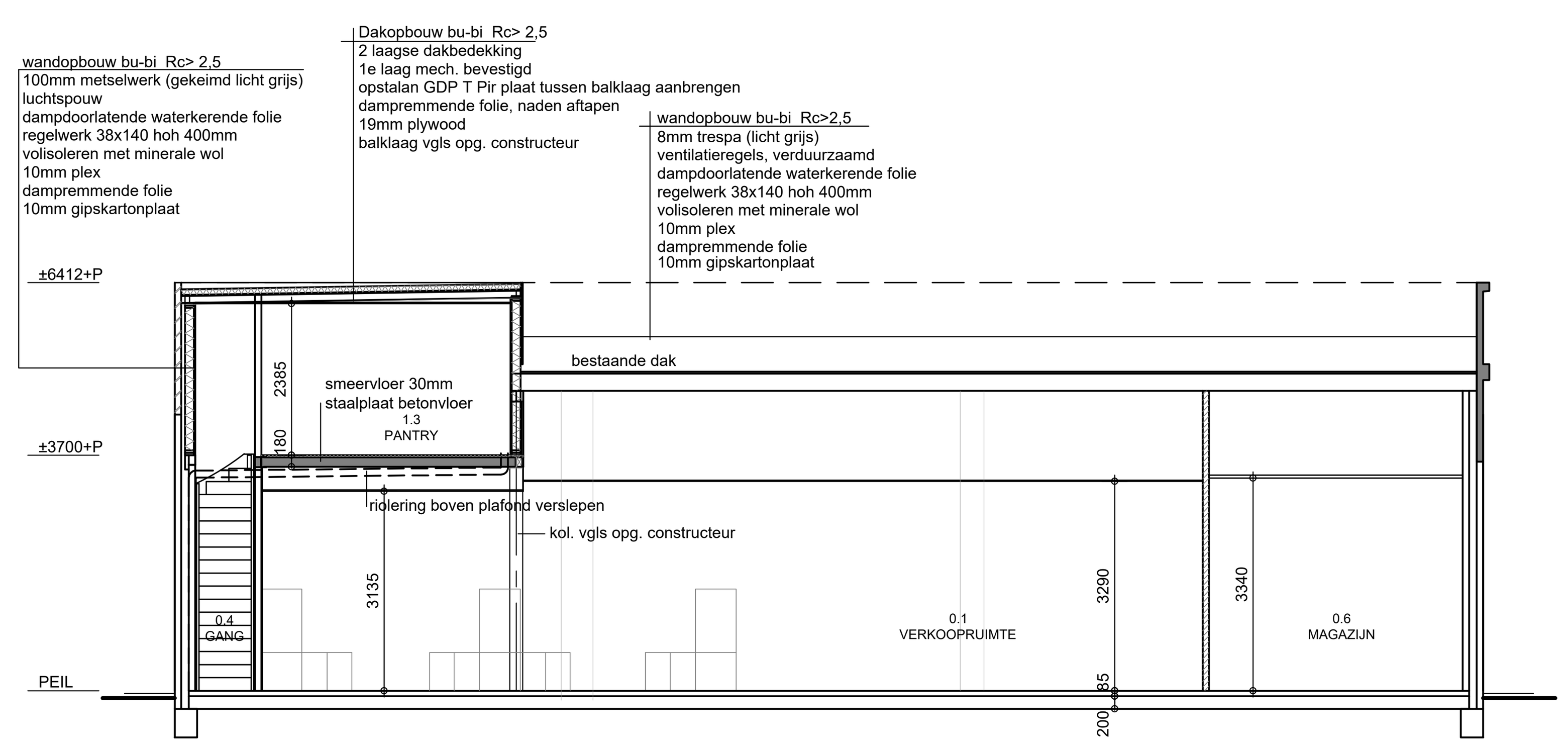

Doorsnede A-A

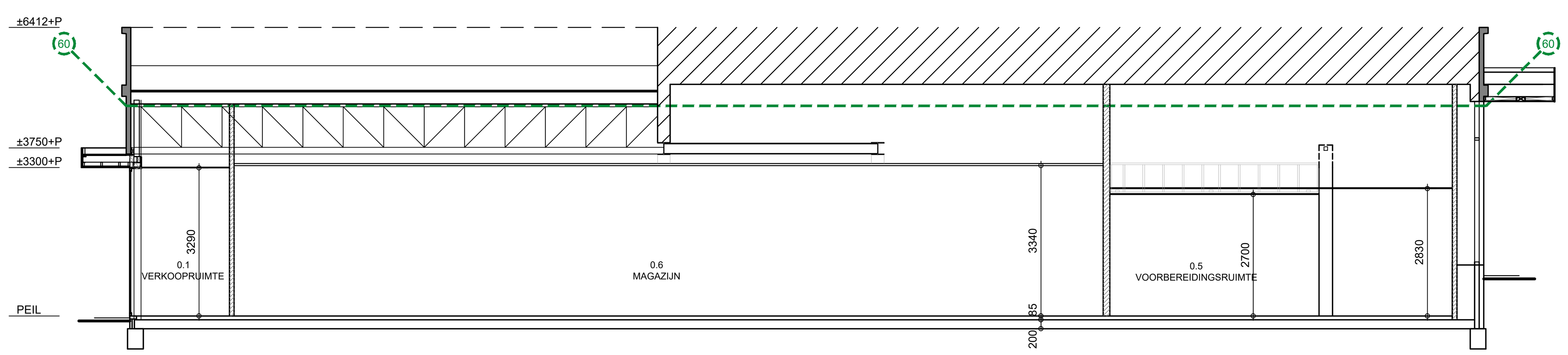

Doorsnede B-B

Algemeen:
Bouwwerk dient te voldoen aan hoofdstuk 7 van het Bouwbesluit 2012

buro URSEM
ARCHITECTUUR STEDEBOUW INTERIEUR
Het Hoog 20
1633GE Avenhorn
T 0229 54 2606
F 0229 54 1768
E info@buroursem.nl
I www.buroURSEM.nl
| buro URSEM is een handelsnaam van URSEM Groep Avenhorn | KvK: 37156508 |

Opdrachtgever:	Lidl Nederland GmbH
Projectnr.:	18029
Project:	Gevelwijziging Lidl Hemonylaan 25a Amsterdam
Blad nr.:	80-BT
Onderwerp:	Gebruiksmelding
Datum:	31-07-2018
Get.:	PS
Schaal:	1:100
Formaat:	A1
Fase:	**Bouwvoorbereiding**
Wijzigingen:	
Algemeen:	Maten in het werk te controleren Maten zijn () maten Constructies ter controle en volgens opgaaf constructeur

Deze tekening is eigendom van het buro, geheel of gedeeltelijk gebruik, herhaling, verveelvoudiging, openbaarmaking en verwezenlijking, alleen met onze schriftelijke toestemming (Eigendoms- en Auteursrecht Architekt)
In geval van geheel dan wel gedeeltelijk nogmaals gebruiken van het ontwerp door de opdrachtgever komen partijen in overleg overeen, de aan de architekt toekomende vergoeding voor het auteursrecht (DNR 2011/ CR 2006) Afwijkingen van tekening tijdens uitvoering dienen opgenomen te worden met het Buro en worden alleen uitgevoerd met schriftelijke toestemming. (DNR 2011/ CR 2006)