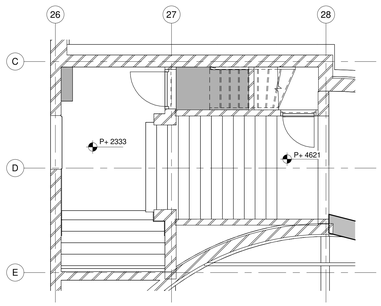

1 | Plattegrond eerste verdieping bestaand
1 : 50

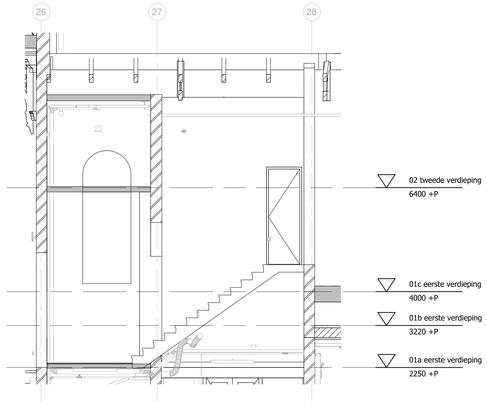

4 | Doorsnede bestaand
1 : 50

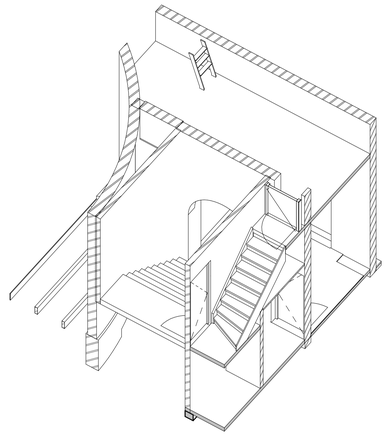

3D bestaand

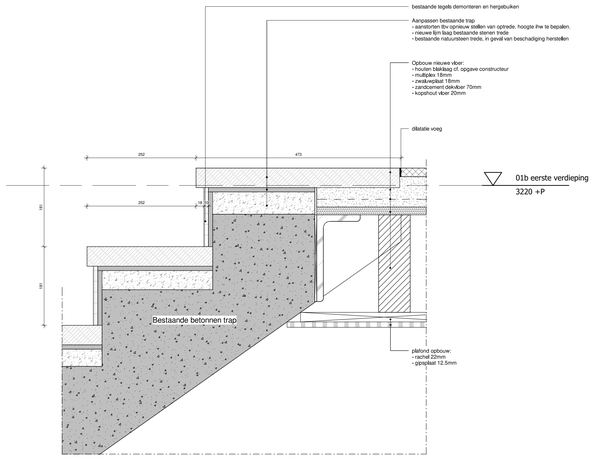

7 | 614 detail nieuwe trap
1 : 5

2 | Plattegrond eerste verdieping sloop
1 : 50

5 | Doorsnede sloop
1 : 50

3D sloop

9 | fragment kooiladder
1 : 20

3 | Plattegrond eerste verdieping nieuw
1 : 50

6 | Doorsnede Nieuw
1 : 50

3D nieuw

8 | Plattegrond tweede verdieping nieuw
1 : 50

1	29-11-2023	TvdG	Aanvulling vergunning
Wijz.	Wijz. datum	Opgesteld	Omschrijving wijziging

05-10-2023 — Datum
TO_OTH_ 614 — Bladnummer
Definitief — Status
TO — Fase / Discipline

Fragment tekening
Onderwerp 1

Aanpassing ruimte 1.11 — Onderwerp 2
A0 — Formaat
As indicated — Schaal

Artis aquariumgebouw
Projectnaam
Plantage Middenlaan 55
1018CZ, Amsterdam

Natura Artis Magistra
Opdrachtgever
Natura Artis Magistra
Plantage Kerklaan 38-40
1018CZ, Amsterdam

oth_ architecten
OTH architecten b.v.
Kruithuisstraat 23
2511 CW, Amsterdam
The Netherlands
Telefoon: +31(0) 20 627 4576

QR code

Deze tekening blijft het eigendom van OTH b.v. onder wiens toestemming het gereproduceerd of aan derden ter inzage mag worden gegeven.

bestandsnaam project
Filedate: 29-11-2023 17:10:53