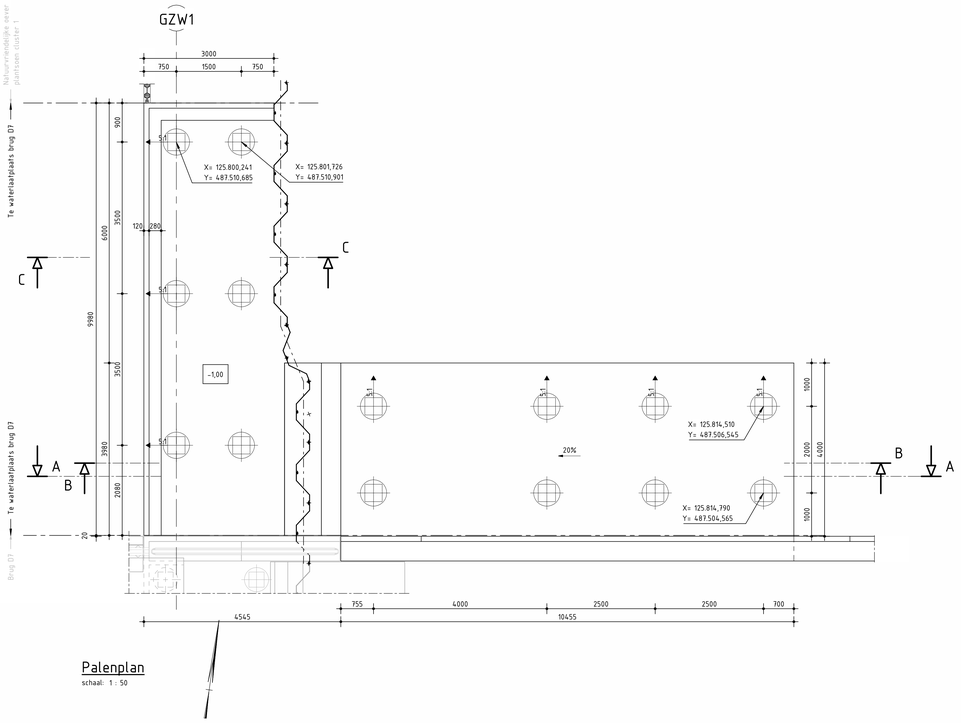

Palenplan

schaal: 1 : 50

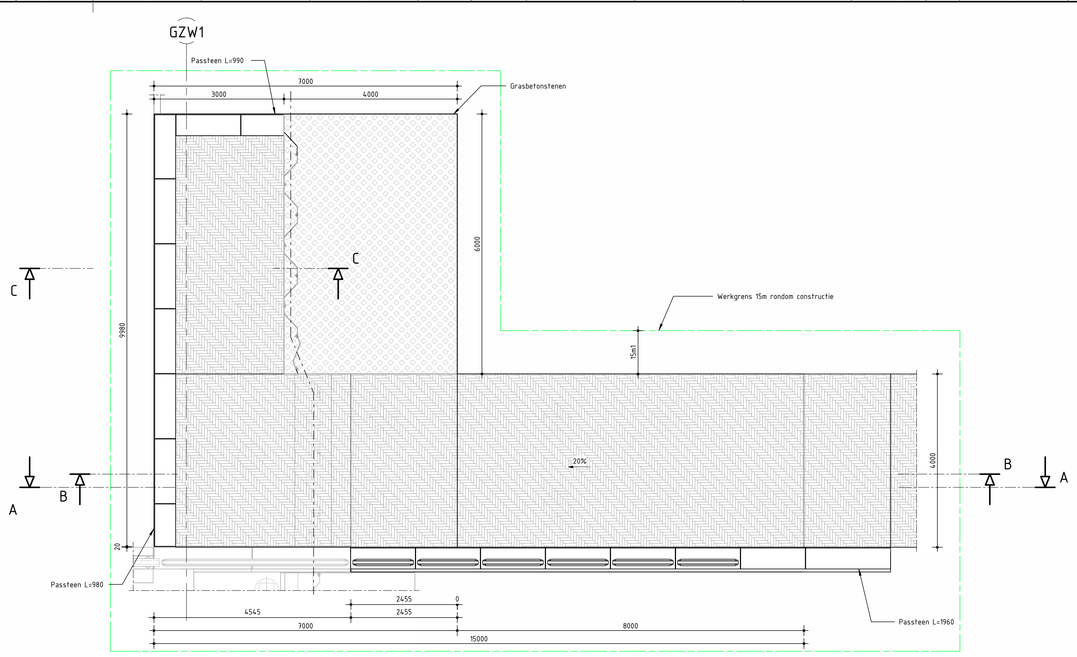

Bovenaanzicht

schaal: 1 : 50

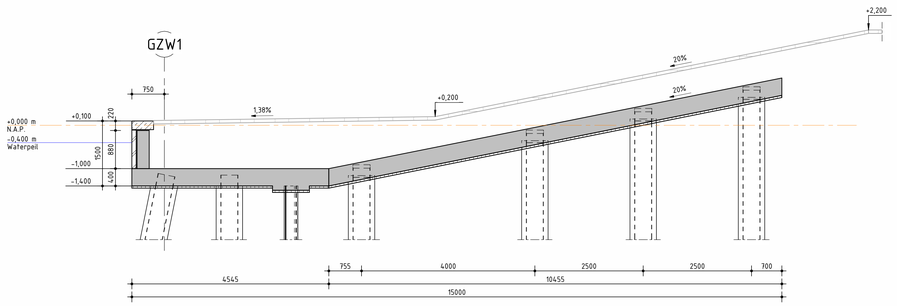

Doorsnede B-B

schaal: 1 : 50

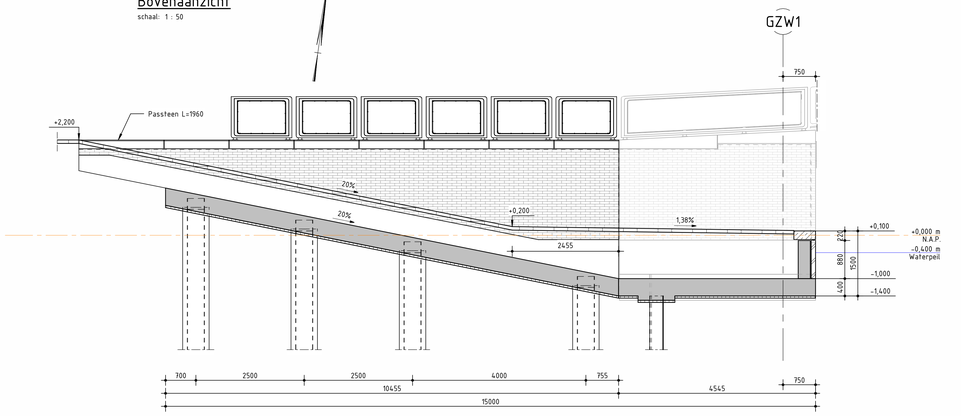

Doorsnede A-A

schaal: 1 : 50

Opmerkingen

- Hoogtematen in M t.o.v. N.A.P.
- Maten in mm, tenzij anders aangegeven
- Hoeken in graden, 360 gradenstelsel
- x/y coördinaten in M, t.o.v. RD-stelsel

- Schroefcombinatiepalen 610/650 met prefab betonkern (400x400mm) en verloren boorpunt worden gevuld met groutinjectie (herwinbare casing), paalpuntniveau -20,00m/-21,00m t.o.v. N.A.P..
- Doorvoer bestaande drainage tussen kademuur 4B1 en brug H2 dient te worden gerealiseerd na het plaatsen van onderloopsheidsscherm (damwand)
- Staalkwaliteit minimaal S.8

Legenda

Gewapend beton	Natuursteen
Prefab beton	Zand
t.h.w.g. Prefab beton	Metselwerk
Ongewapend beton	infiltratiesysteem (steenwol)
Staal	Werkvloerbeton
Kavelgrens	Sondering

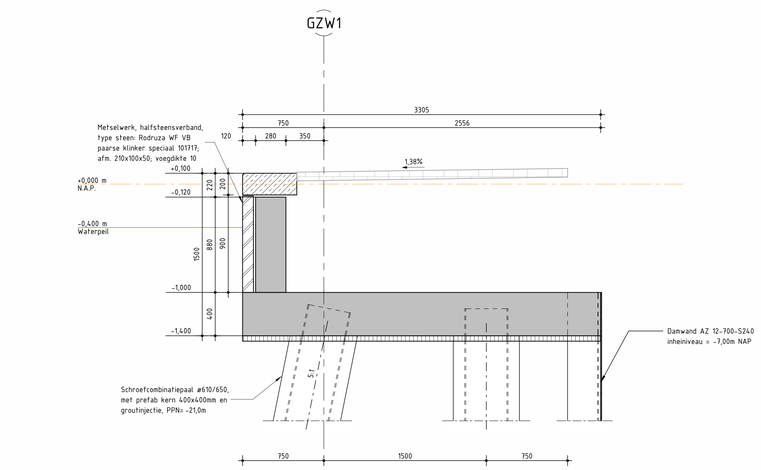

Doorsnede C-C

schaal: 1 : 20

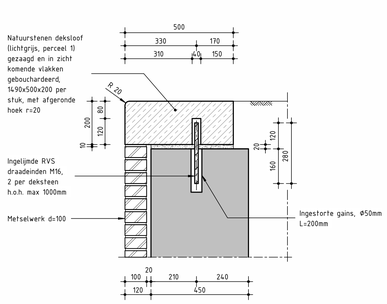

Principedetail deksteen op ihwg wand

schaal: 1 : 10

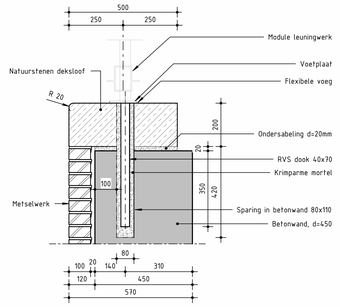

Principedetail hekwerk op ihwg wand 450

schaal: 1 : 10

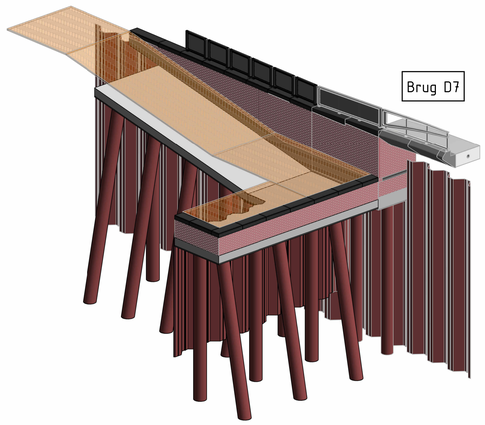

3D view

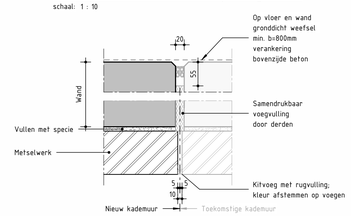

Principedetail voeg metselwerk

schaal: 1 : 5

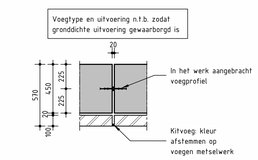

Principedetail voegprofiel

schaal: 1 : 20

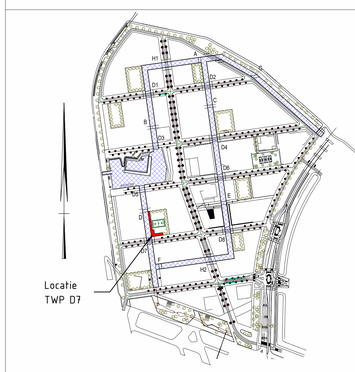

Rev.	Omschrijving	Datum rev	Get.	Gez.	Acc.
A1.0	Definitief	17-03-2026	RBR	KOU	NMO
A0.1	Interne controle	16-02-2026	RBR	KOU	NMO

Gemeente Amsterdam

Ingenieursbureau

Weesperstraat 4-30
Postbus 12693
1100 AR Amsterdam
Telefoon 020 2511111

Opdrachtgever: Grond & Ontwikkeling

Project: Zeeburgereiland - Sluisbuurt - Bruggen en kademuren zuid

Onderdeel: 2.6.4.13 / Tewaterlaatplaats brug D7 (onderdeel van kademuur plantsoen cluster 1)

Status: Definitief	Fase: DO	Behoort bij:	Schaal: zie tek.
Opsteller: R. Brouwer	Goedgekeurd en vrijgegeven: N. Montenij	Paraaf:	Datum: 17-03-2026 / Formaat: A0
Projectnummer: 35511	Tekeningnummer: 10_23_1204	Bladnummer: 1	Aantal bladen: 1 / Wijziging: A1.0
Auteursrechten voorbehouden		Documentnr:	Plotdatum: 17-3-2026 10:05:45

Bestandsnaam: Autodesk Docs://NL_55005633_ZBE Sluisbuurt Waterplein/SLBT01-ABJ-COMN-XX-BR-C-55005633 Zuid SB.rvt