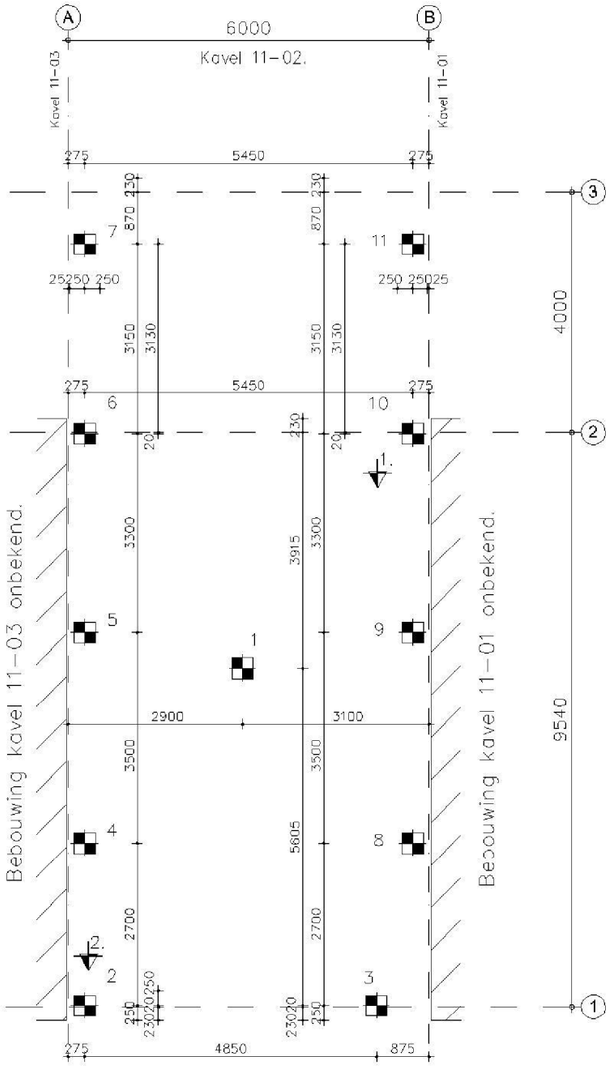

Palenplan
Palen voorboren tot 3,0m-NAP.

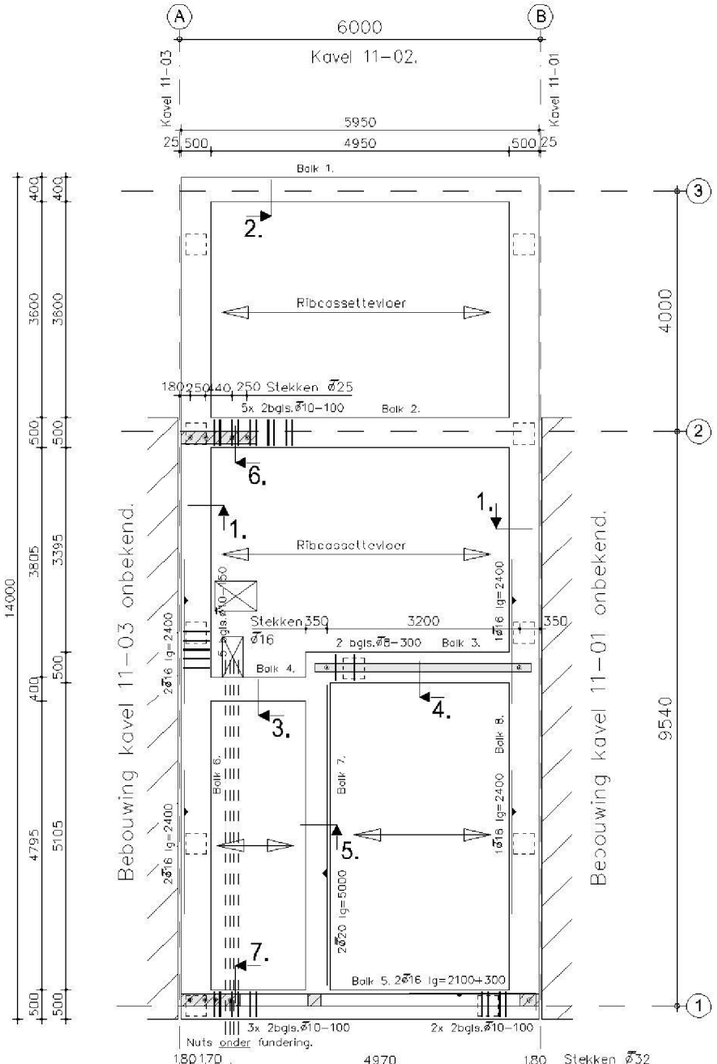

Balkrooster
Bijlegwapening & beugelverdichting

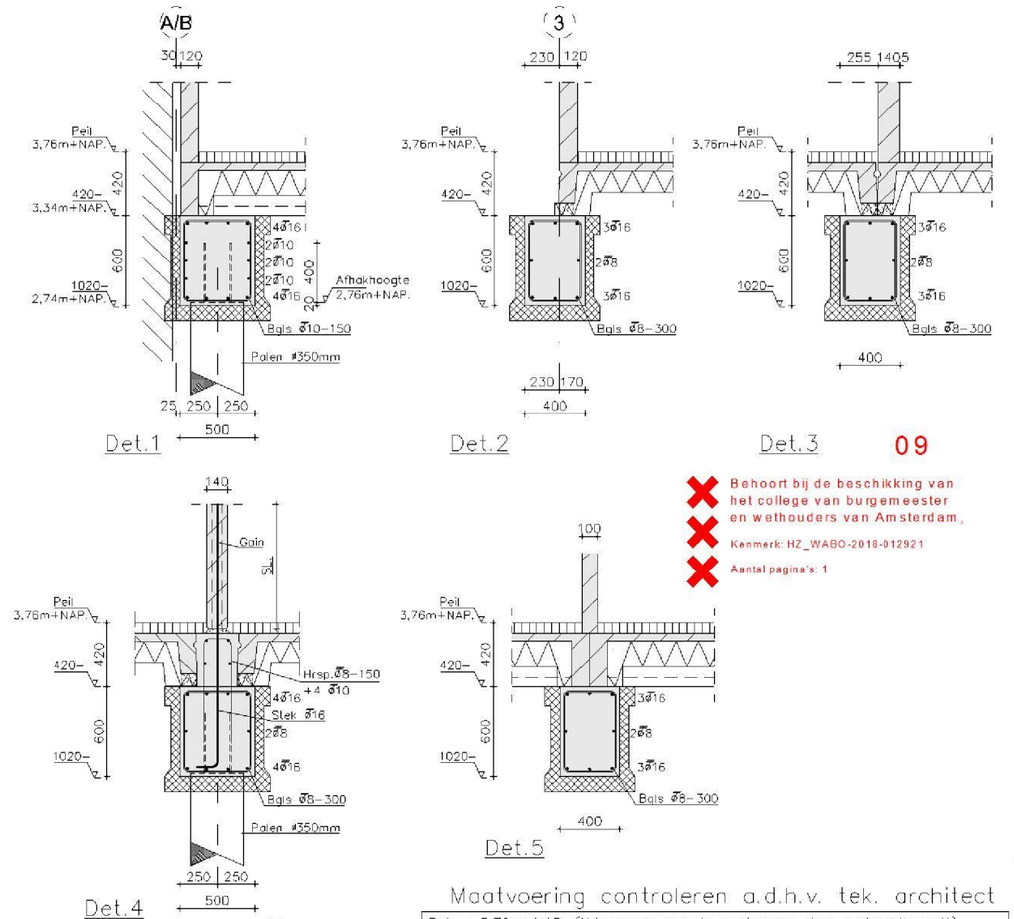

Behoort bij de beschikking van het college van burgemeester en wethouders van Amsterdam,
Kenmerk: HZ_WABO-2018-012921
Aantal pagina's: 1

Maatvoering controleren a.d.h.v. tek. architect

Peil = 3,76m+NAP. (!!Aanname, nog te controleren door opdrachtgever!!)
Bouwlocatie: Amsterdam, IJburg, centrumeiland kavel 11-02.
Sondeernummer
Ribcassettevloer.

VOOR BASISWAPENING ZIE DETAILS,
VOOR BIJLEGWAPENING ZIE PLATTEGROND

BETONCONSTRUCTIES VOLGENS NEN-EN 1992

ALGEMEEN:	Sterkteklasse : C25/30	Cementklasse : CEM III B42.5	Staalkwaliteit : B500
	Milieuklasse : XC2	Gevolgklasse : CC2	

Los- en verankerings lengte (lb en l0)	algemeen		bovenlaven	
	Ø 8 = 300	Ø 20 = 800	Ø 8 = 400	Ø 20 = 1000
	Ø 10 = 400	Ø 25 = 1000	Ø 10 = 500	Ø 25 = 1250
	Ø 12 = 500	Ø 32 = 1500	Ø 12 = 600	Ø 32 = 1850
	Ø 16 = 650	Ø 40 = 1900	Ø 16 = 800	Ø 40 = 2400

1e laag boven
2e laag boven
2e laag onder
1e laag onder

BETONDEKKING	VLOER	WAND	KOLOM	BALK	STIEP	POEP
Bovenzijde	–	–	–	30	–	–
Onderzijde	–	–	–	35	–	–
Zijkanten	–	–	–	35	–	–

PAALRENVOOI TYPE PREFAB — Paalpunt- en afhaknivo ten opzichte van NAP.

AANTAL	TYPE	Ø	PAALPUNT tov. NAP.	AFHAKNIVO tov. NAP.	PAALLENGTE	STEKLENGTE	MAXD
11		350	– 25,59m	+ 2,76m	28,75m	400mm	707kN

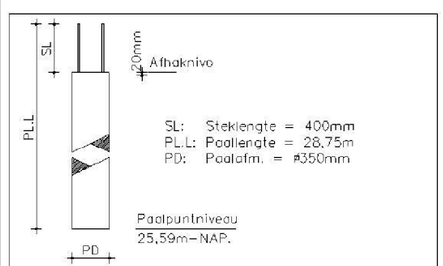

Detail prefabpaal
Funderingsadvies: IJB Geotechniek
Rapport 61181485 dd.30-08-2018

Advies heiblok : Junttan HH(K) 7 (Zie funderingsadvies).

Richtlijn toelaatbare zakking in slagen per 250mm:
Zie funderingsadvies.
Slagsnelheid mag maximaal 60 slagen per minuut bedragen.
Een ander heiblok is niet toegestaan zonder goedkeuring constructeur.
Er dient geheid te worden in een ontgraven bouwput.
Paalmisstanden boven 30mm minimaal vijf werkdagen
voor de desbetreffende start doorgeven aan de contructeur.

Uitvoering dient te gebeuren door gecertificeerd bedrijf

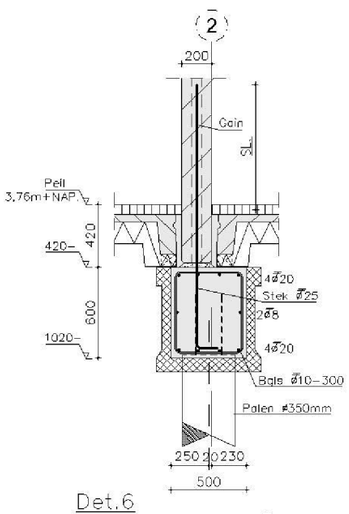

Det.6
SL.= Minimale steklengte Ø25
in de wand: ≥ 1,25m

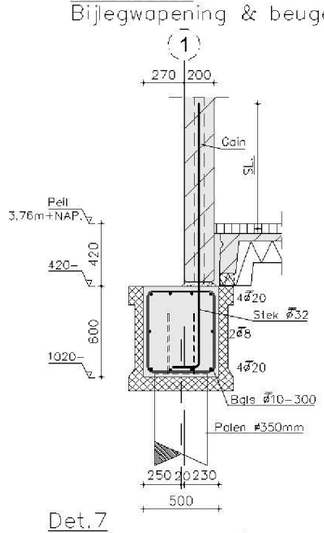

Det.7
SL.= Minimale steklengte Ø32
in de wand: ≥ 1,5m

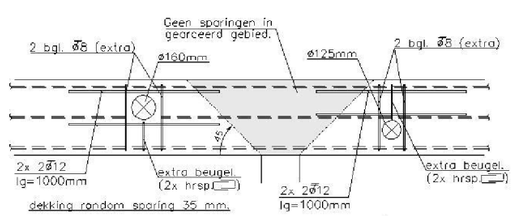

Principe wapening random sparingen ø125/160mm.
Standaard balkwapening niet benoemd.
Doorvoeren t/m ø110mm in de balk plaatsen met dekking random min. 35mm.
Indien de flankstaven doorgeknipt dienen te worden dan aan boven- en onderzijde van de doorvoer een staaf Ø8, lg=1,0m plaatsen.
Hoofdwapening altijd intact laten.
Dit principe ook toepassen bij een balk T-splitsing.

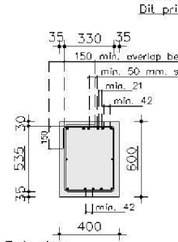

Principe Balkdoorsnede

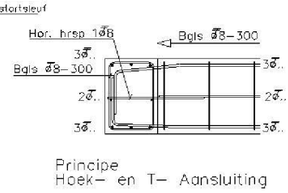

Principe Hoek- en T- Aansluiting

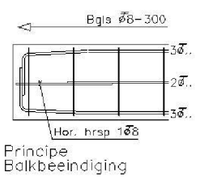

Principe Balkbeeindiging

Amsterdam, IJburg, centrumeiland kavel 11-02

Palenplan, balkrooster, wapening & detaillering

Aannemer : -
Plaats : -
Architect : EH-Architects
Plaats : Den Haag
Tekendat : 5.1.26
Konstrukteur : 5.1.26
Schaal : 1:50 / 1:20
Datum : 21-09-2018

Versie :
A :
B :
C :
D :
E :
F :
G :

Status: **Definitief**
Projectnr: z18.1300-183
Tekeningnr: 601-01

B&Z Bouwtechniek B.V.
Pastoriestraat 3H
8013 RP ZWOLLE
Tel. [redacted]
Fax. [redacted]
E-mail: zwolle@bz-bouwtechniek.nl

Op al onze opdrachten zijn de DNR2011 en de algemene voorwaarden van B&Z Bouwtechniek van toepassing.

Deze tekening blijft eigendom van de makers hiervan, zonder schriftelijke toestemming mag deze op geen enkele wijze worden vermenigvuldigd. (c)