TECHNISCHE GEGEVENS:
VOORSCHRIFTEN:
NEN 8005, NEN-EN 206-1, NEN-EN 1992-1-1

MAATTOLERANTIES: CONFORM NEN 2889

OPPERVLAKTE BEOORDELING: NEN-EN 13670

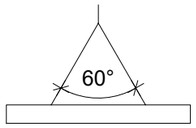

HIJSEN MET EEN TOPHOEK VAN MAX. 60º

DAAR WAAR NODIG WORDT ONTKISTINGSSCHUINTE AANGEHOUDEN I.V.M. HET ONTKISTEN VAN DE ELEMENTEN

Engineering categorie: 3

Ten aanzien van in 2 fasen stort en/ of later aanstorten dient het aansluitvlak **ruw** (classificatie volgens artikel 6.2.5 van NEN-EN 1992-1-1) te zijn.
Een oppervlak met ruwheden van ten minste 3 mm en tussenafstanden van ongeveer 40 mm, verkregen door harken, zichtbaar zijn van toeslagmateriaal of andere methoden die een soortgelijk gedrag opleveren.

WAPENINGSGEGEVENS:
Uitgangspunten voor wapeningsstaal:
B-500-A (voor diameter t/m d=12 mm)
B-500-B (voor diameter groter dan 12 mm)

Minimale verankeringslengten van toepassing bij:
1. C45/55 of hoger
2. niet gebundeld
3. dekking c>15 en c>Østaaf+5
4. bovenstaven; slechte aanhechtingsomstandigheden

Ø	6	200 mm
Ø	8	280 mm
Ø	10	370 mm
Ø	12	440 mm
Ø	16	610 mm
Ø	20	760 mm
Ø	25	950 mm
Ø	32	1230 mm
Ø	40	1680 mm

Bij ombuiging in staven van betonstaal moet er voor de buigstaal 2,5xØk aangehouden worden

Gecontroleerd op constructieve uitgangs-punten. Maatvoering niet gecontroleerd.
☒ Akkoord voor uitvoering

Jansen Wesselink bv
Postbus 99, 9200 AB Drachten
Tel. 0512-513800/Fax 0512-520965
E-mail info@jansenwesselink.nl

project: 116 appartementen te Amsterdam
projectnummer: 19035
datum: 08-09-2021
paraaf: HvdV

	☐ Stortzijde vlak afgewerkt
	▽ Stortzijde geschuurd
▼ Kistzijde onbehandeld	▽ Stortzijde ruw aanstortvlak
▼ Kistzijde ruw aanstortvlak	▽ Stortzijde gespaand schoonwerk
▼ Kistzijde schoonwerk	▽ Stortzijde gerold schoonwerk
▼ M Kistzijde volgens monster	▽ M Stortzijde volgens monster

Project: 116 appartementen Diderotblok te Amsterdam

Onderdeel: Galerijplaten

Onderwerp: Vorm

Getekend:	Gecontroleerd:	Schaal:
GK	EH	1:5/1:30

Fase: Uitvoering

Status:	Datum:	Gewijzigd:
Definitief	28-07-2021	02-09-2021

Bladnr
402-1

Werknr
5040/21020

Ingenieursbureau van der WERF & NASS bv
Constar Prefab bv
Postbus 4236 6202 WB Maastricht | Oranjeplein 98 6224 KV Maastricht | Tel: 043 362 52 29 | Fax: 043 362 20 11 | info@werfnass.nl | werfnass.nl

TEKENINGENLIJST vorm

Project:	**Diderotblok te Amsterdam**		
Projectnummer Constar prefab bv:	**21020**	Projectleider Constar prefab	**A. J. de Groot**
Projectnummer Werf & Nass:	**5040**	Projectleider Werf & Nass:	**ir. E. Heinrichs**
Datum:	**2 september 2021**	Projecttekenaar Werf & Nass:	**Ing. M. Hermens**

tek nr	*onderdeel*	*Status*	*Datum*	*wijz. A* *wijz. G*	*Wijz. B* *wijz. H*	**wijz. C** ***wijz. I***	**wijz. D** ***wijz. J***	**wijz. E** ***wijz. K***	**wijz. F** ***wijz. L***
GP-D01	Galerijplaten details	Definitief	28-07-21	02-09-21					
GP-D02	Galerijplaten details	Definitief	28-07-21	02-09-21					
GP-D03	Galerijplaten details	Definitief	28-07-21	02-09-21					
GP-D04	Galerijplaten details	Definitief	28-07-21	02-09-21					
GP01	Galerijplaten	Definitief	28-07-21	02-09-21					
GP02	Galerijplaten	Definitief	28-07-21	02-09-21					
GP03	Galerijplaten	Definitief	28-07-21	02-09-21					
GP04	Galerijplaten	Definitief	28-07-21	02-09-21					
GP05	Galerijplaten	Definitief	28-07-21	02-09-21					
GP06	Galerijplaten	Definitief	28-07-21	02-09-21					
GP07	Galerijplaten	Definitief	28-07-21	02-09-21					
GP08	Galerijplaten	Definitief	28-07-21	02-09-21					
GP09	Galerijplaten	Definitief	28-07-21	02-09-21					
GP10	Galerijplaten	Definitief	23-06-21	28-07-21	02-09-21				
GP10a	Galerijplaten	Definitief	28-07-21	02-09-21					
GP10b	Galerijplaten	Definitief	28-07-21	02-09-21					
GP10c	Galerijplaten	Definitief	28-07-21	02-09-21					
GP11	Galerijplaten	Definitief	28-07-21	02-09-21					
GP11a	Galerijplaten	Definitief	28-07-21	02-09-21					
GP12	Galerijplaten	Definitief	28-07-21	02-09-21					
GP13	Galerijplaten	Definitief	28-07-21	02-09-21					

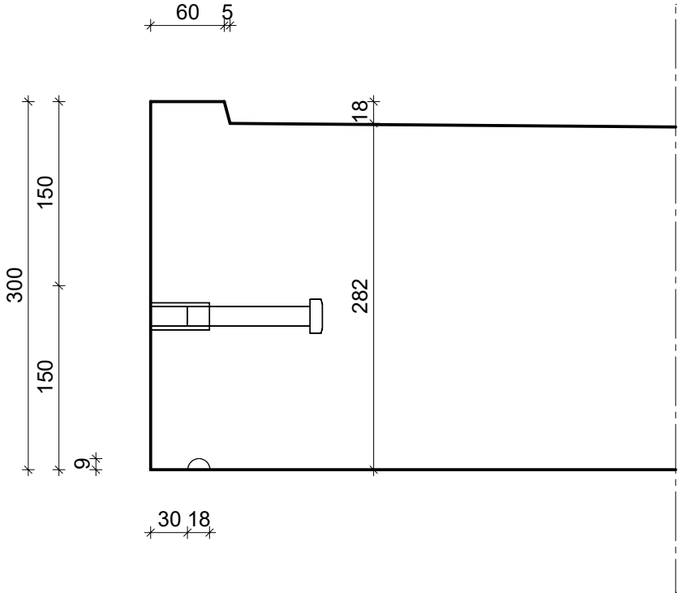

Detail a

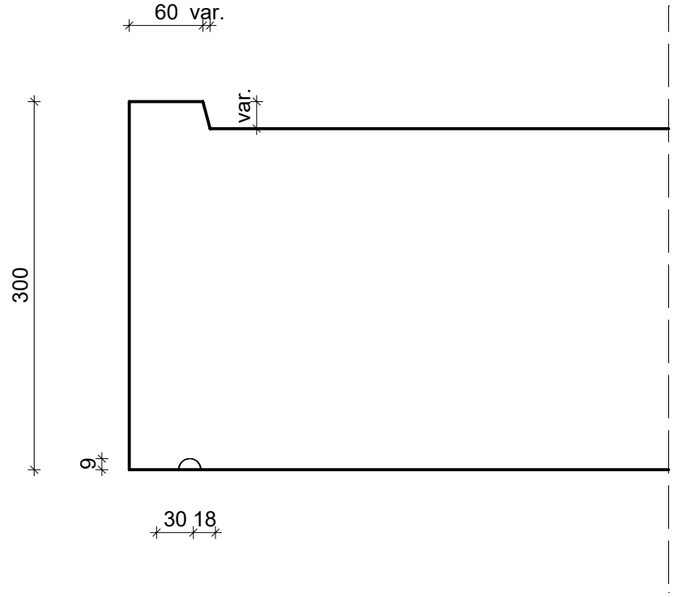

Detail a`

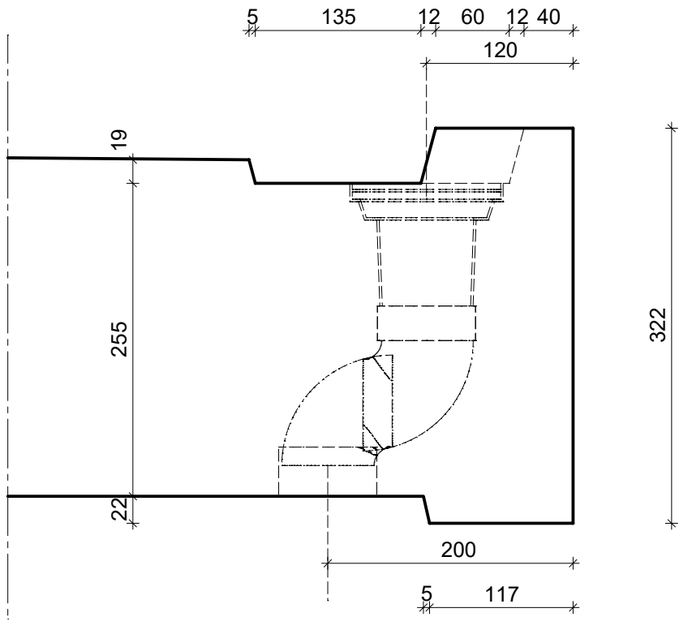

Detail b

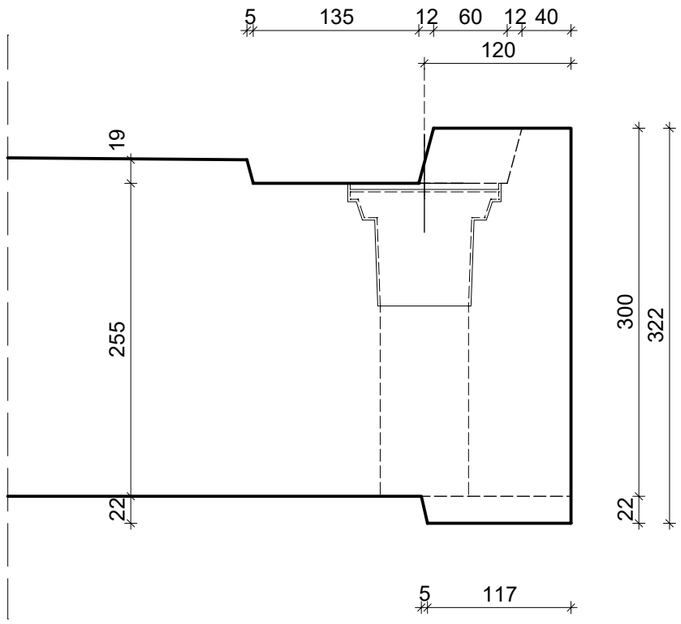

Detail b`

Constar Prefab bv
Postbus 144
Setheweg 13
tel: 0522-274141
7940 AC Meppel
7942 LA Meppel
fax: 0522-274145

AKKOORD VOOR PRODUKTIE

Paraaf: _____

Status: Definitief

Vellingkanten:	10	mm
Vellingkanten:	r=3	mm
Spouwankers:		st/m²
Afschuining in graden:	15	

Inhoud:	L
Gewicht:	Kg
Cementsoort:	
Betonkwaliteit:	
Staalkwaliteit:	
Dekking:	mm
Milieuklasse:	
Betonsoortnummer:	

Datum:	28-07-2021
Wijz.A:	02-09-2021
Wijz.B:	
Wijz.C:	
Wijz.D:	
Wijz.E:	

schaal: 1:5 formaat: A3 get: GK

Werk: 116 appartementen Diderotblok te Amsterdam

Opdr.gever: Bouwgroep Dijkstra Draisma Dokkum

Onderdeel: Details galerijplaten

Aantal getekend: - St. Gespiegeld: - St.

Order: 5040/21020

Princ.wap.: GP-D01w

Blad: GP-D01

h/b = 297 / 420 (0.12m2)

Allplan 2020

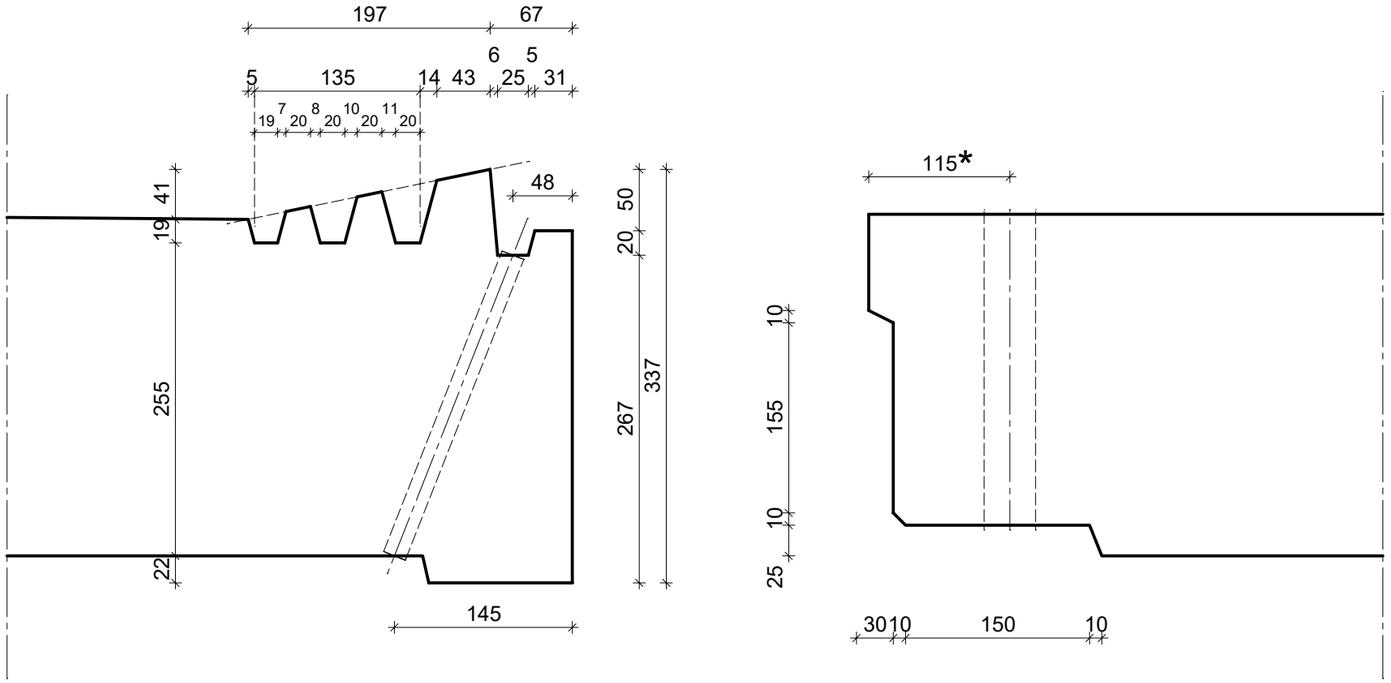

Detail c

Detail d

*gain indien aanwezig

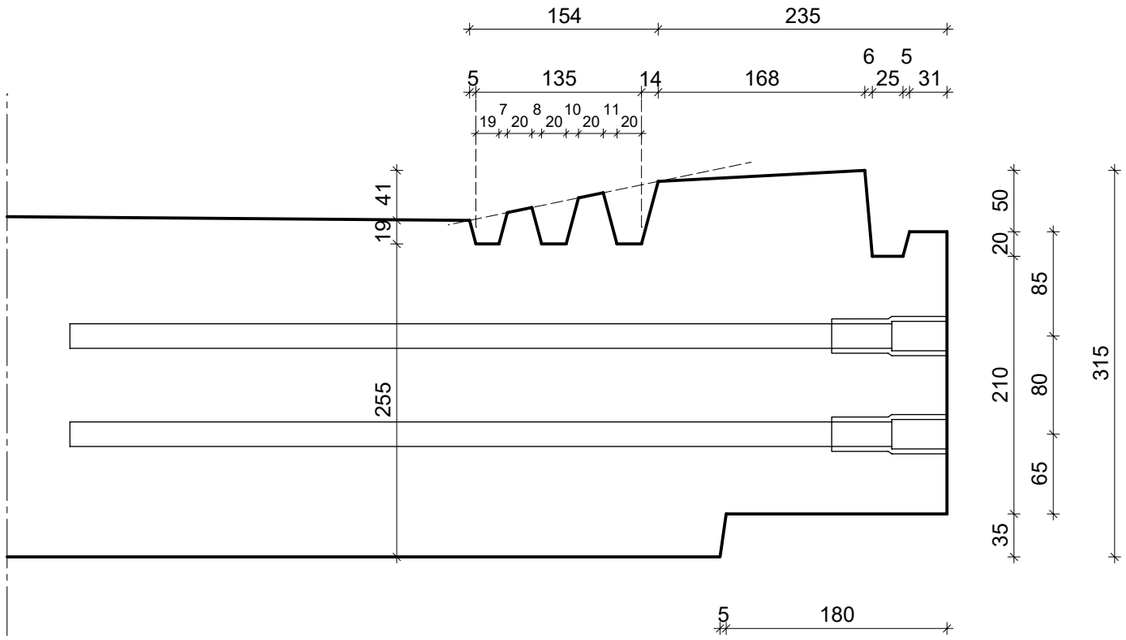

Detail e

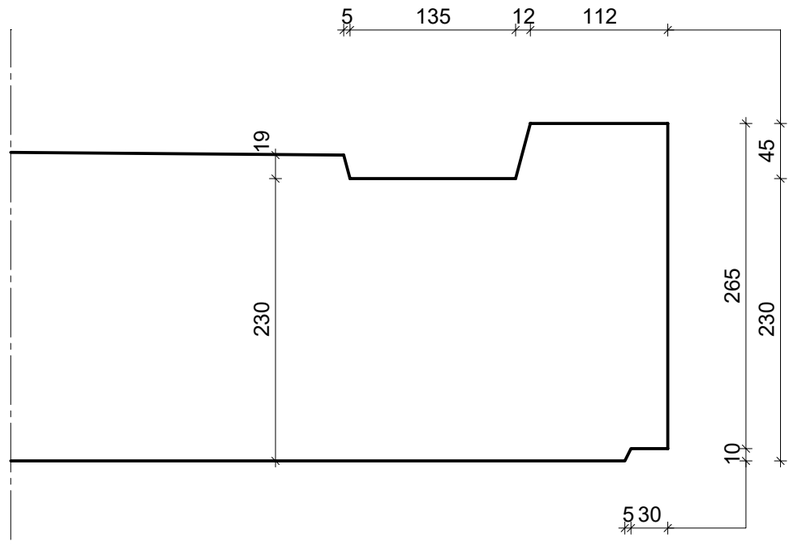

Detail f

Constar Prefab bv
Postbus 144
Setheweg 13
tel: 0522-274141
7940 AC Meppel
7942 LA Meppel
fax: 0522-274145

AKKOORD VOOR PRODUKTIE

Paraaf: _____

Status: Definitief

Vellingkanten:	10	mm
Vellingkanten:	r=3	mm
Spouwankers:		st/m²
Afschuining in graden:	15	

Inhoud:	L
Gewicht:	Kg
Cementsoort:	
Betonkwaliteit:	
Staalkwaliteit:	
Dekking:	mm
Milieuklasse:	
Betonsoortnummer:	

Datum:	28-07-2021
Wijz.A:	02-09-2021
Wijz.B:	
Wijz.C:	
Wijz.D:	
Wijz.E:	

schaal: 1:5 formaat: A3 get: GK

Werk: 116 appartementen Diderotblok te Amsterdam

Opdr.gever: Bouwgroep Dijkstra Draisma Dokkum

Onderdeel: Details galerijplaten

Aantal getekend: - St. Gespiegeld: - St.

Order: 5040/21020

Princ.wap.: GP-D02w

Blad: GP-D02

h/b = 297 / 420 (0.12m2)

Allplan 2020

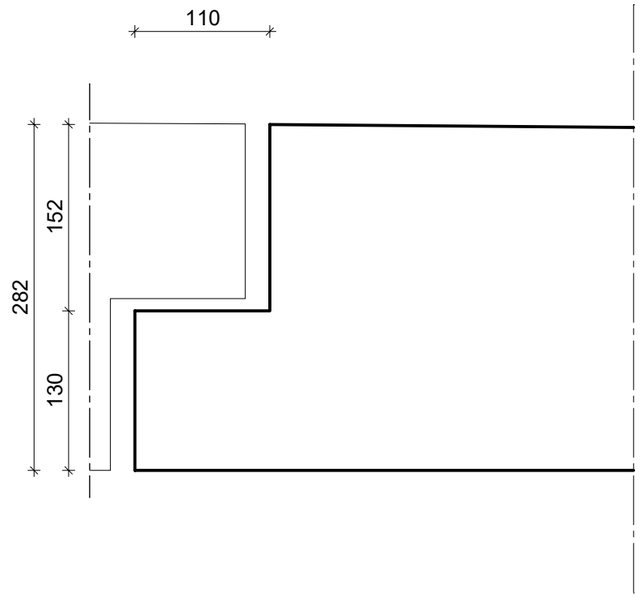

Detail g

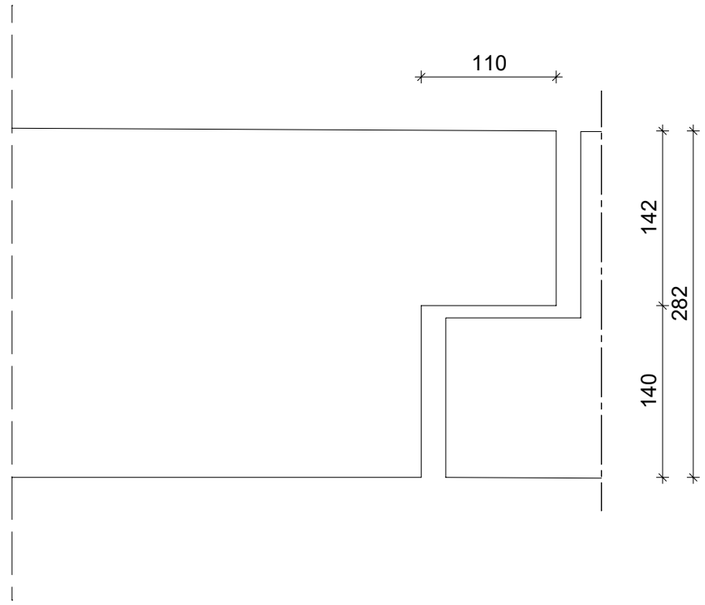

Detail g`

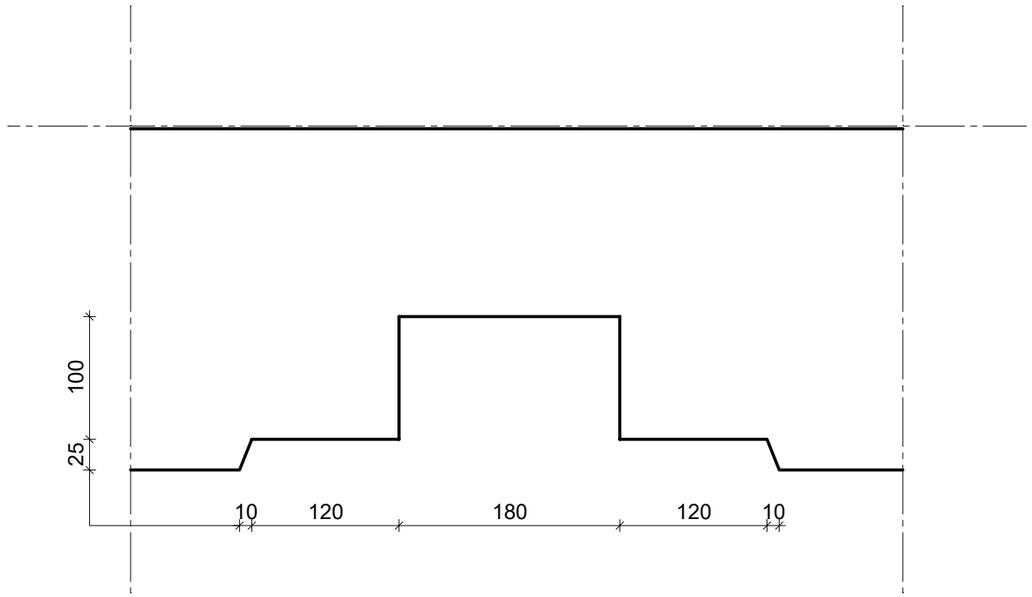

Detail h

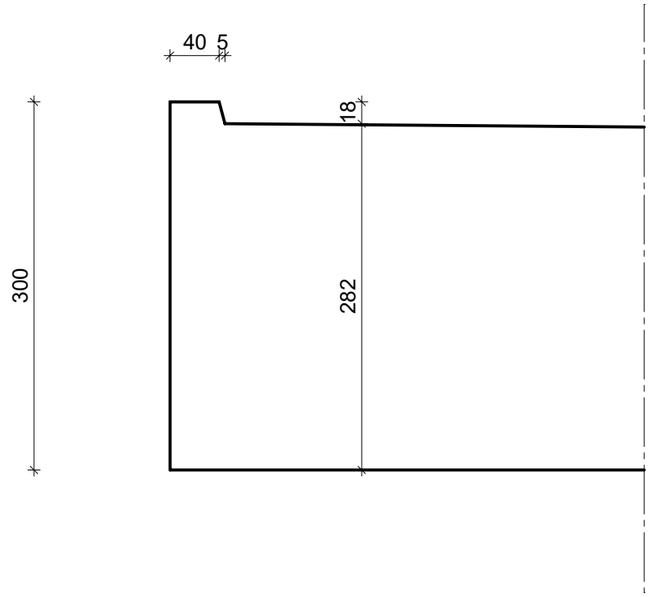

Detail j

Constar Prefab bv
Postbus 144
Setheweg 13
tel: 0522-274141
7940 AC Meppel
7942 LA Meppel
fax: 0522-274145

AKKOORD VOOR PRODUKTIE

Paraaf: _____

Status: Definitief

Vellingkanten:	10	mm
Vellingkanten:	r=3	mm
Spouwankers:		st/m²
Afschuining in graden:	15	

Inhoud:	L
Gewicht:	Kg
Cementsoort:	
Betonkwaliteit:	
Staalkwaliteit:	
Dekking:	mm
Milieuklasse:	
Betonsoortnummer:	

Datum:	28-07-2021
Wijz.A:	02-09-2021
Wijz.B:	
Wijz.C:	
Wijz.D:	
Wijz.E:	

schaal: 1:5 formaat: A3 get: GK

Werk: 116 appartementen Diderotblok te Amsterdam
Opdr.gever: Bouwgroep Dijkstra Draisma Dokkum
Onderdeel: Details galerijplaten
Aantal getekend: - St. Gespiegeld: - St.

Order: 5040/21020
Princ.wap.: GP-D03w
Blad: GP-D03

h/b = 297 / 420 (0.12m2)

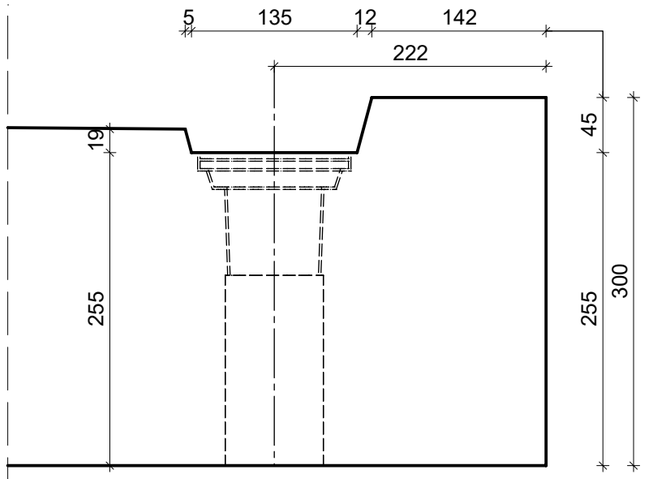

Detail k

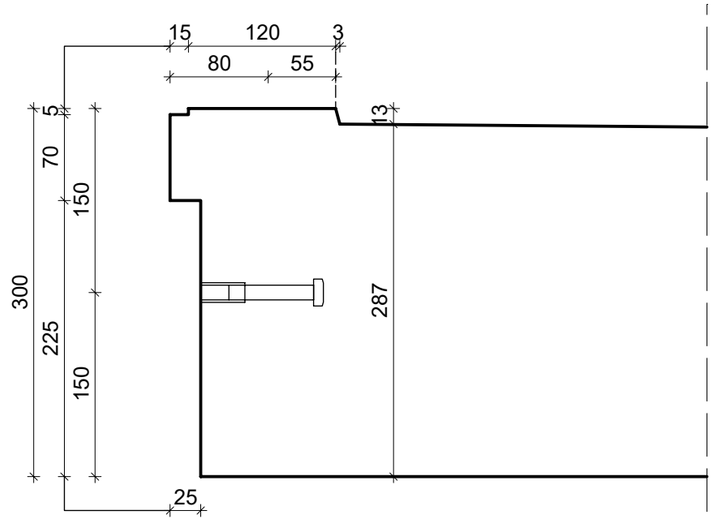

Detail m

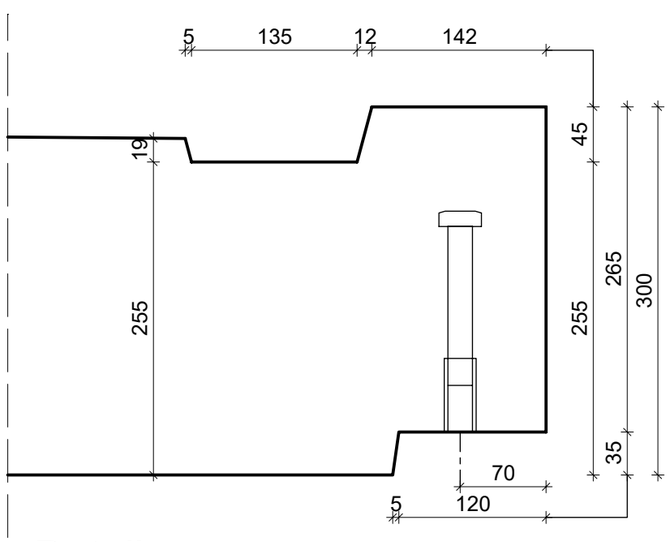

Detail n

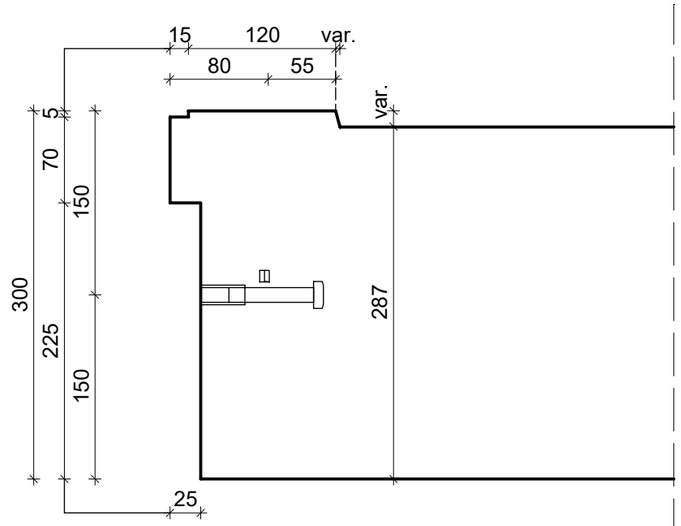

Detail o

Constar Prefab bv
Postbus 144
Setheweg 13
tel: 0522-274141
7940 AC Meppel
7942 LA Meppel
fax: 0522-274145

AKKOORD VOOR PRODUKTIE

Paraaf: _____

Status: Definitief

Vellingkanten:	10	mm
Vellingkanten:	r=3	mm
Spouwankers:		st/m²
Afschuining in graden:	15	

Inhoud:	L
Gewicht:	Kg
Cementsoort:	
Betonkwaliteit:	
Staalkwaliteit:	
Dekking:	mm
Milieuklasse:	
Betonsoortnummer:	

Datum:	28-07-2021
Wijz.A:	02-09-2021
Wijz.B:	
Wijz.C:	
Wijz.D:	
Wijz.E:	

schaal: 1:5 formaat: A3 get: GK

Werk: 116 appartementen Diderotblok te Amsterdam
Opdr.gever: Bouwgroep Dijkstra Draisma Dokkum
Onderdeel: Details galerijplaten
Aantal getekend: - St. Gespiegeld: - St.

Order: 5040/21020
Princ.wap.: GP-D04w
Blad: GP-D04

h/b = 297 / 420 (0.12m2)

Allplan 2020

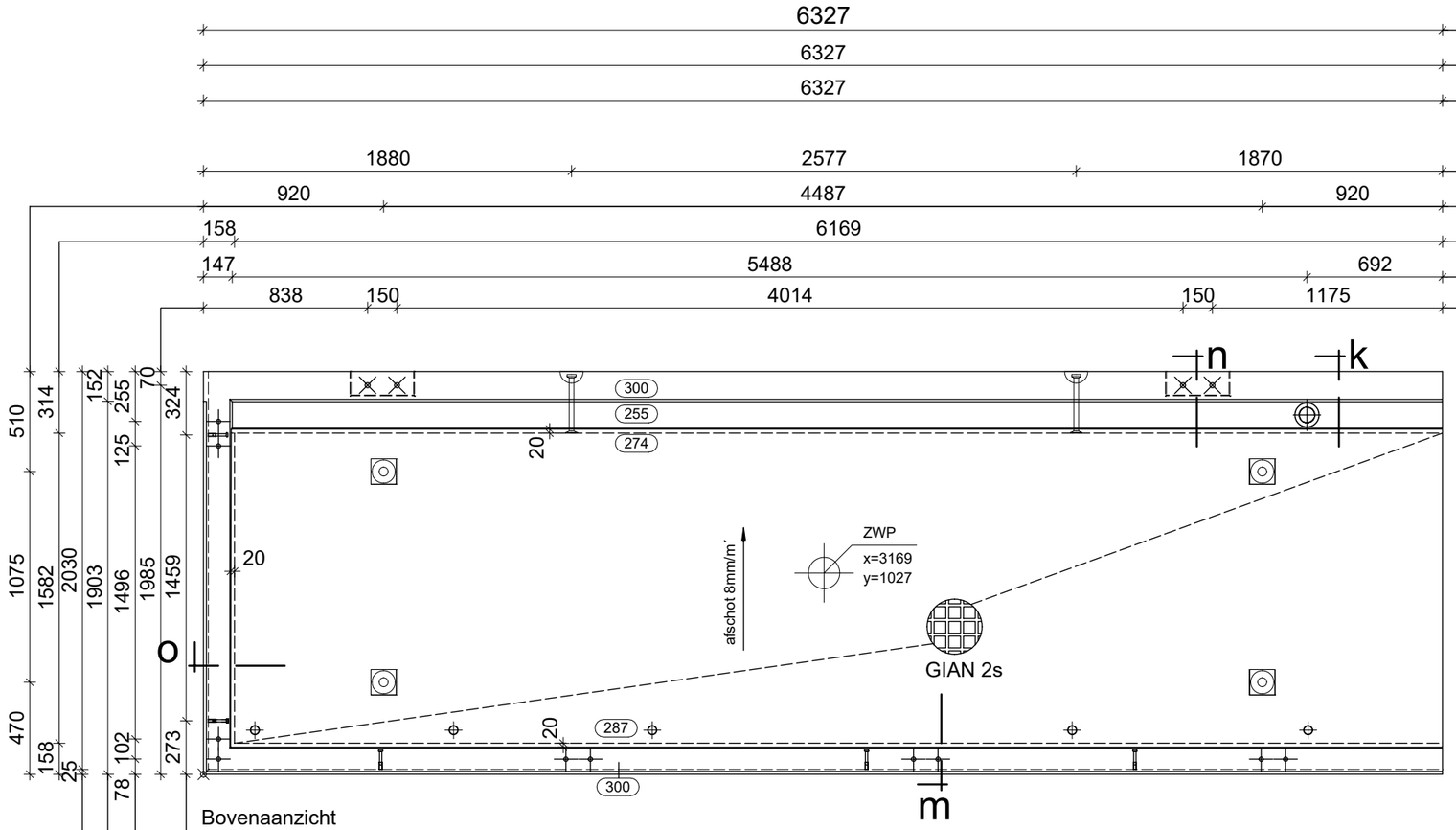

Bovenaanzicht

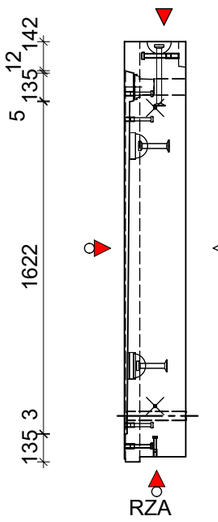

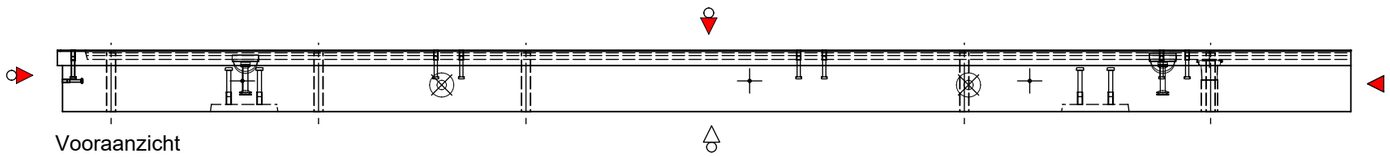

Vooraanzicht

6327	Totaal 300
6327	Element 300
6327	metselwerkplateau
1880 2577 1870	2x T-slotanker T-75-300 (kantelen) 170 130
920 4487 920	4x T-slotanker T-75-150 (hijsen)
158 6169	anti-slip type GIAN 2s
147 5488 692	goot + pluvetta Ø80
838 150 4014 150 1175	4x boutanker M20x180 EV
905 2481 1370 1571	5x boutanker M12x100 RVS 150 150
77 1774 125 1650 125 1650 125 801	10x boutanker M16x140 RVS
135 6192	schrobrand (detail m) 300
25 6302	schrobrand inkassing (detail m) 75 225
748 5 320 5 3834 5 320 5 1085	inkassing
263 1015 1015 2144 1205 686	5x ribbelbuis Ø38/44

toog: 0mm

Constar Prefab bv
Setheweg 13
7942 LA Meppel
tel: 0522-274141

AKKOORD VOOR PRODUKTIE

Paraaf:

Status: Definitief

Vellingkanten:	10	mm
Vellingkanten:	r=3	mm
Spouwankers:		st/m²
Afschuining in mm:	nvt	

Inhoud:	3617	L
Gewicht:	9042	Kg
Cementsoort:	CEM I / CEM III	
Betonkwaliteit:	C50/60	
Staalkwaliteit:	B500A/B	
Dekking:	30	mm
Milieuklasse:	XC4/XD3/XF4	
Betonsoortnummer:		

Datum: 28-07-2021
Wijz.A: 02-09-2021
Wijz.B:
Wijz.C:
Wijz.D:
Wijz.E:

schaal: 1:30 formaat: A3 get: GK

Werk: 116 appartementen Diderotblok te Amsterdam
Opdr.gever: Bouwgroep Dijkstra Draisma Dokkum
Onderdeel: Galerijplaten
Aantal getekend: 1 St. Gespiegeld: 1 St.

Order: 5040/21020
Princ.wap.: GP01w
Blad: GP01

h/b = 297 / 420 (0.12m2)

Allplan 2020

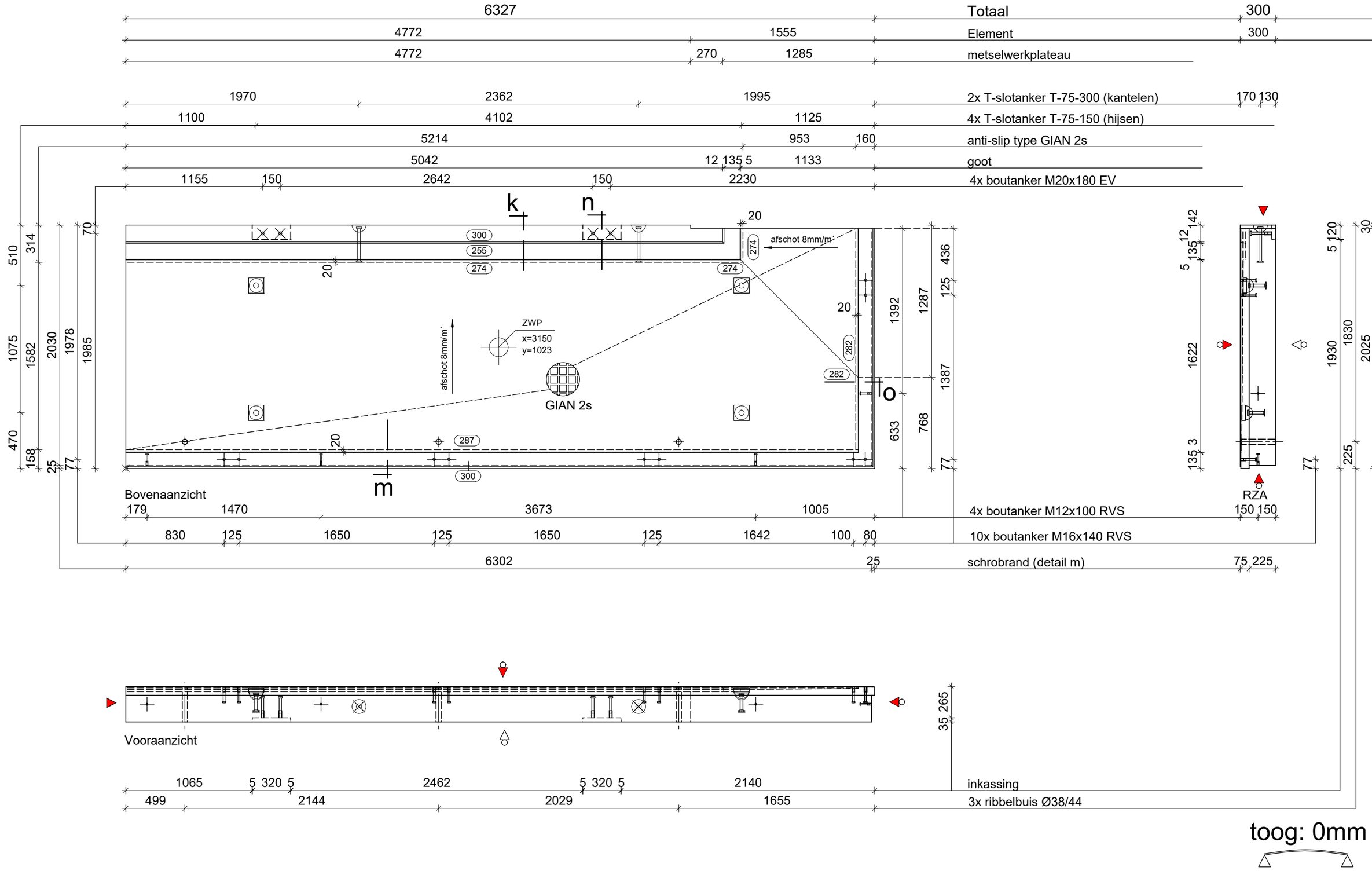

Constar Prefab bv

Setheweg 13
7942 LA Meppel
tel: 0522-274141

AKKOORD VOOR PRODUKTIE

Paraaf:

Status: Definitief

Vellingkanten:	10	mm
Vellingkanten:	r=3	mm
Spouwankers:		st/m²
Afschuining in mm:	nvt	

Inhoud:	3604	L
Gewicht:	9010	Kg
Cementsoort:	CEM I / CEM III	
Betonkwaliteit:	C50/60	
Staalkwaliteit:	B500A/B	
Dekking:	30	mm
Milieuklasse:	XC4/XD3/XF4	
Betonsoortnummer:		

Datum:	28-07-2021
Wijz.A:	02-09-2021
Wijz.B:	
Wijz.C:	
Wijz.D:	
Wijz.E:	

schaal: 1:30 formaat: A3 get: GK

Werk: 116 appartementen Diderotblok te Amsterdam

Opdr.gever: Bouwgroep Dijkstra Draisma Dokkum

Onderdeel: Galerijplaten

Aantal getekend: 1 St. Gespiegeld: 1 St.

Order: 5040/21020

Princ.wap.: GP02w

Blad: GP02

h/b = 297 / 420 (0.12m2)

Allplan 2020

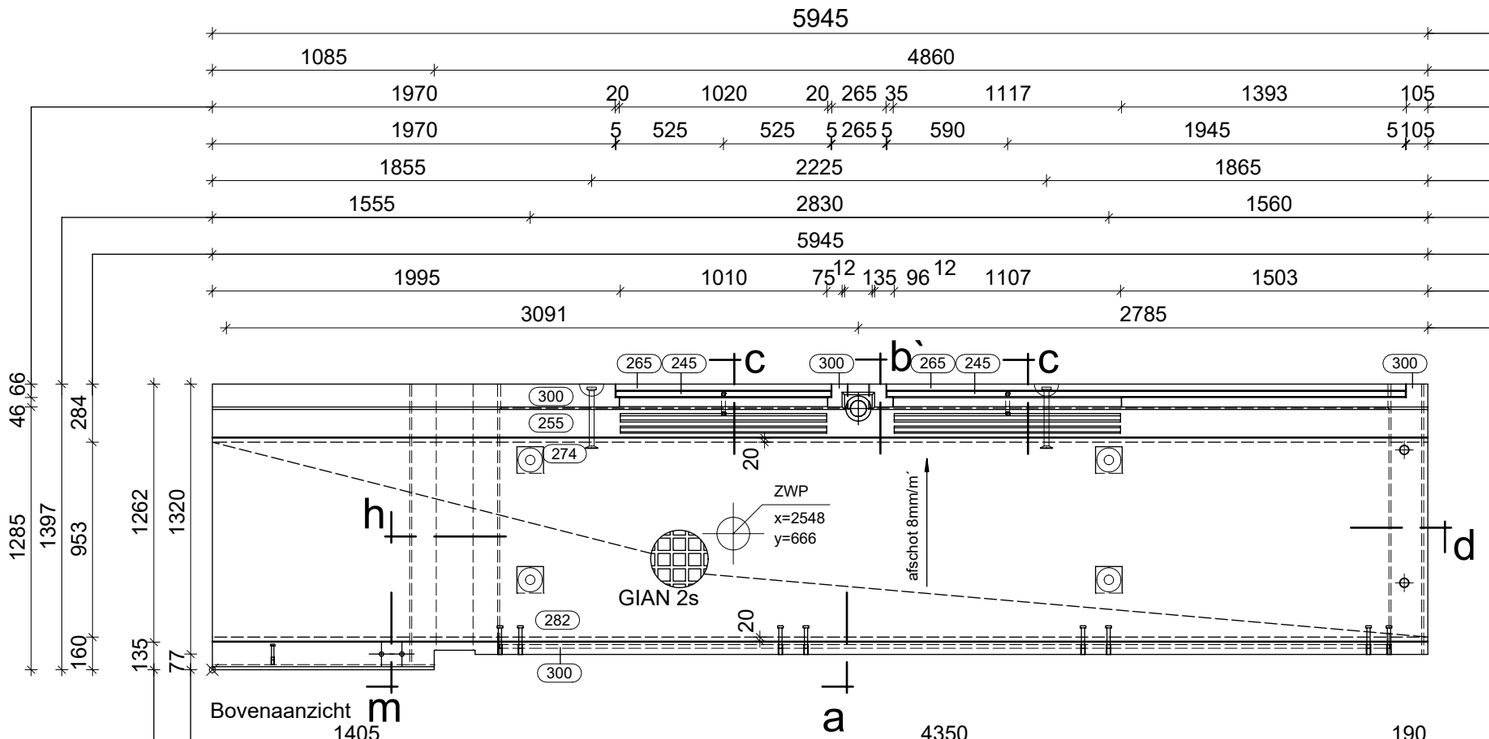

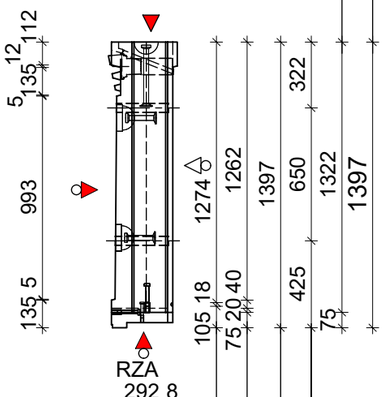

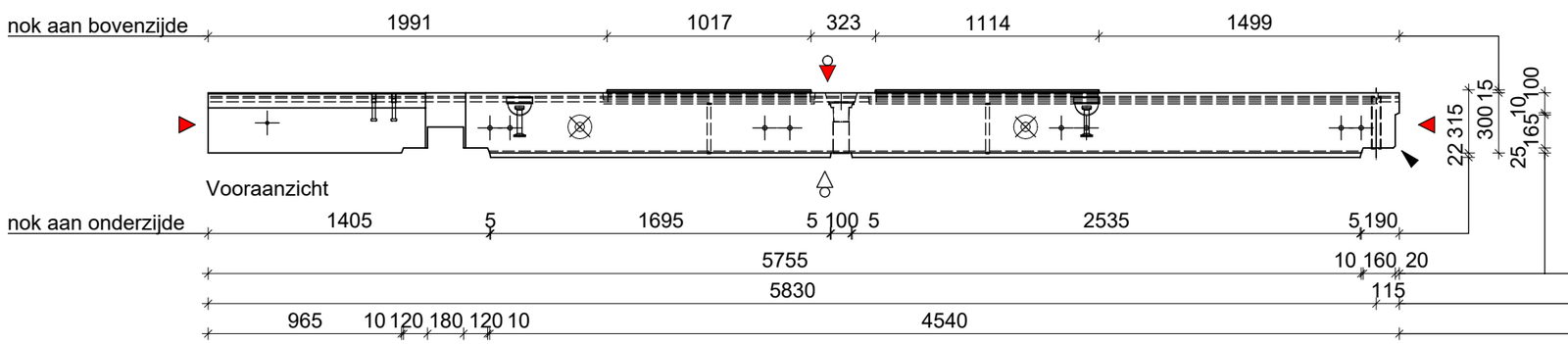

Totaal	337
Element	15 300 22
metselwerkplateau	
condensgoot+2x afwateringspijpje	
2x T-slotanker T-75-300 (kantelen)	170 152
4x T-slotanker T-75-150 (hijsen)	
anti-slip type GIAN 2s	
goot met ribbels	
pluvetta Ø80	
waterhol	292 8
10x boutanker M16x140 RVS	175 125
schrobrand	300
1x boutanker M12x100 RVS	150 150
schrobrand (detail m)	75225
inkassing (detail d)	
2x ribbelbuis Ø38/44	
inkassing (detail h)	

toog: 0mm

Constar Prefab bv
Setheweg 13
7942 LA Meppel
tel: 0522-274141

AKKOORD VOOR PRODUKTIE

Paraaf:

Status: Definitief

Vellingkanten:	10	mm
Vellingkanten:	r=3	mm
Spouwankers:		st/m²
Afschuining in mm:	nvt	

Inhoud:	2160	L
Gewicht:	5399	Kg
Cementsoort:	CEM I / CEM III	
Betonkwaliteit:	C50/60	
Staalkwaliteit:	B500A/B	
Dekking:	30	mm
Milieuklasse:	XC4/XD3/XF4	
Betonsoortnummer:		

Datum:	28-07-2021
Wijz.A:	02-09-2021
Wijz.B:	
Wijz.C:	
Wijz.D:	
Wijz.E:	

Werk: 116 appartementen Diderotblok te Amsterdam

Opdr.gever: Bouwgroep Dijkstra Draisma Dokkum

Onderdeel: Galerijplaten

Aantal getekend: 1 St. Gespiegeld: 1 St.

schaal: 1:30 formaat: A3 get: GK

Order: 5040/21020

Princ.wap.: GP03w

Blad: GP03

h/b = 297 / 420 (0.12m2)

Allplan 2020

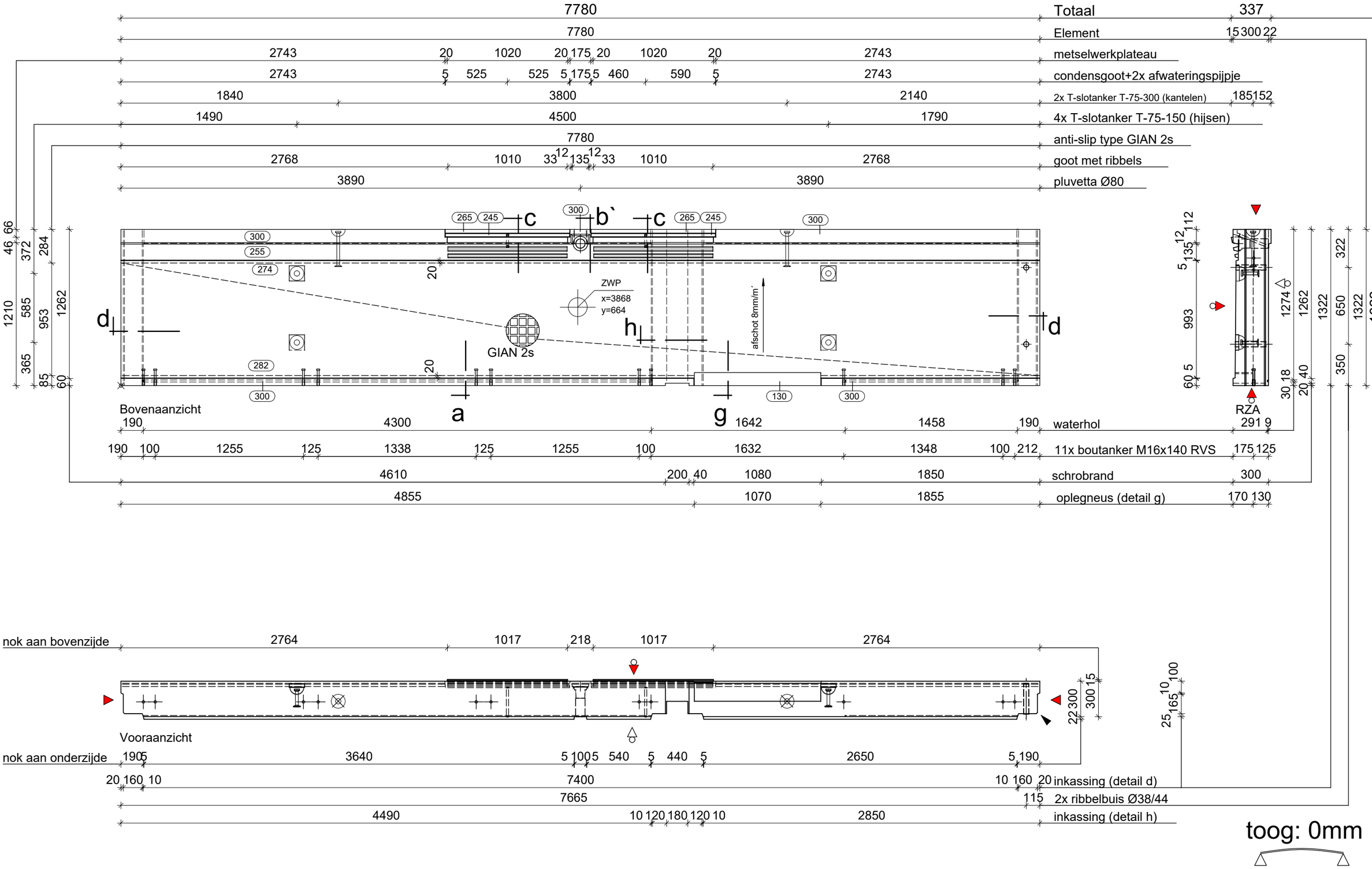

Constar Prefab bv
Setheweg 13
7942 LA Meppel
tel: 0522-274141

AKKOORD VOOR PRODUKTIE

Paraaf:

Status: Definitief

Vellingkanten:	10	mm
Vellingkanten:	r=3	mm
Spouwankers:		st/m²
Afschuining in mm:	nvt	

Inhoud:	2799	L
Gewicht:	6997	Kg
Cementsoort:	CEM I / CEM III	
Betonkwaliteit:	C50/60	
Staalkwaliteit:	B500A/B	
Dekking:	30	mm
Milieuklasse:	XC4/XD3/XF4	
Betonsoortnummer:		

Datum:	28-07-2021
Wijz.A:	02-09-2021
Wijz.B:	
Wijz.C:	
Wijz.D:	
Wijz.E:	

Werk: 116 appartementen Diderotblok te Amsterdam

Opdr.gever: Bouwgroep Dijkstra Draisma Dokkum

Onderdeel: Galerijplaten

Aantal getekend: 3 St. Gespiegeld: 3 St.

schaal: 1:30 formaat: A3 get: GK

Order: 5040/21020

Princ.wap.: GP04w

Blad: GP04

h/b = 297 / 420 (0.12m2)

Allplan 2020

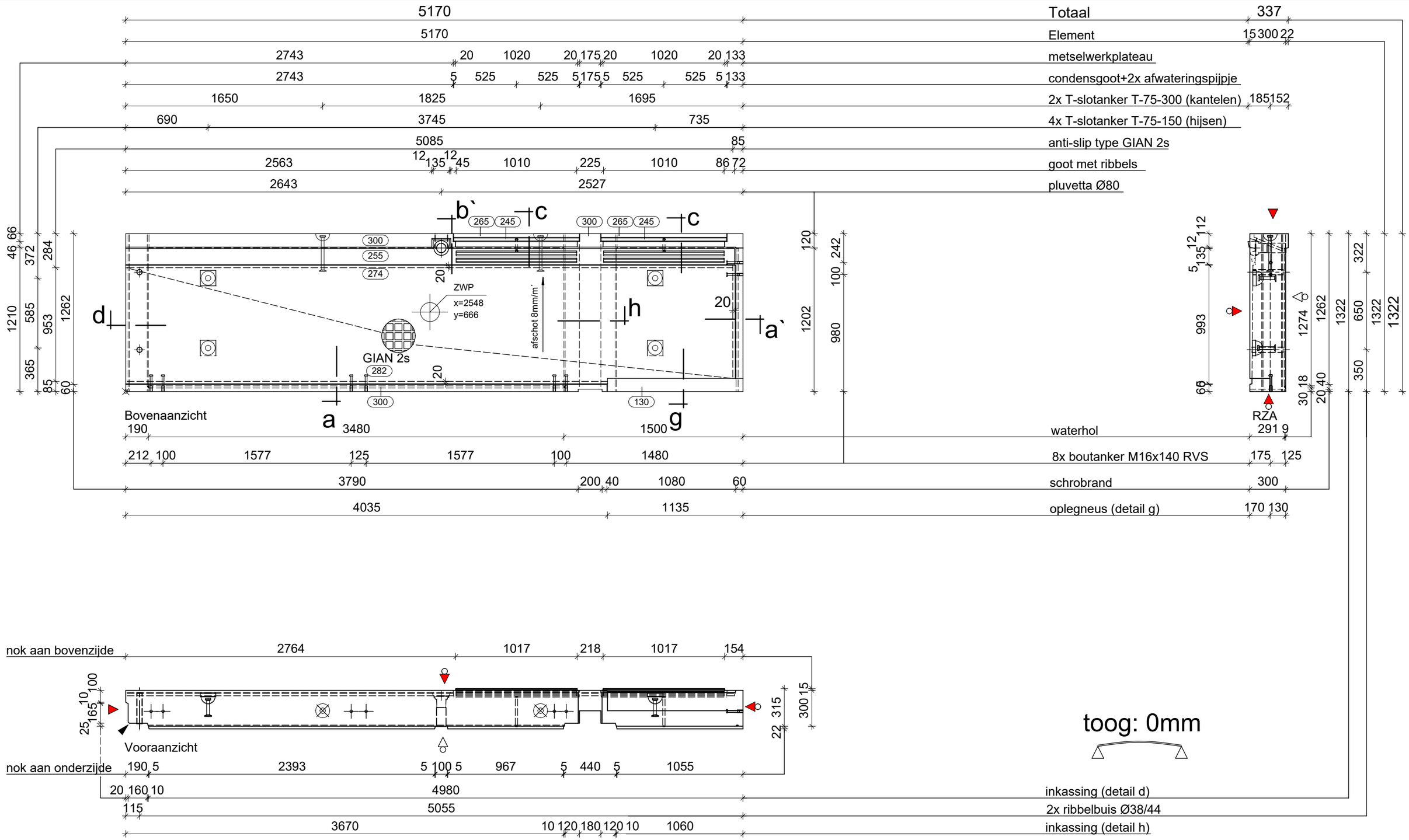

Constar Prefab bv
Setheweg 13
7942 LA Meppel
tel: 0522-274141

AKKOORD VOOR PRODUKTIE

Paraaf:

Status: Definitief

Vellingkanten:	10	mm
Vellingkanten:	r=3	mm
Spouwankers:		st/m²
Afschuining in mm:	nvt	

Inhoud:	1842	L
Gewicht:	4605	Kg
Cementsoort:	CEM I / CEM III	
Betonkwaliteit:	C50/60	
Staalkwaliteit:	B500A/B	
Dekking:	30	mm
Milieuklasse:	XC4/XD3/XF4	
Betonsoortnummer:		

Datum:	28-07-2021
Wijz.A:	02-09-2021
Wijz.B:	
Wijz.C:	
Wijz.D:	
Wijz.E:	

schaal: 1:30 formaat: A3 get: GK

Werk: 116 appartementen Diderotblok te Amsterdam

Opdr.gever: Bouwgroep Dijkstra Draisma Dokkum

Onderdeel: Galerijplaten

Aantal getekend: 3 St. Gespiegeld: 3 St.

Order: 5040/21020

Princ.wap.: GP05w

Blad: GP05

h/b = 297 / 420 (0.12m2)

Allplan 2020

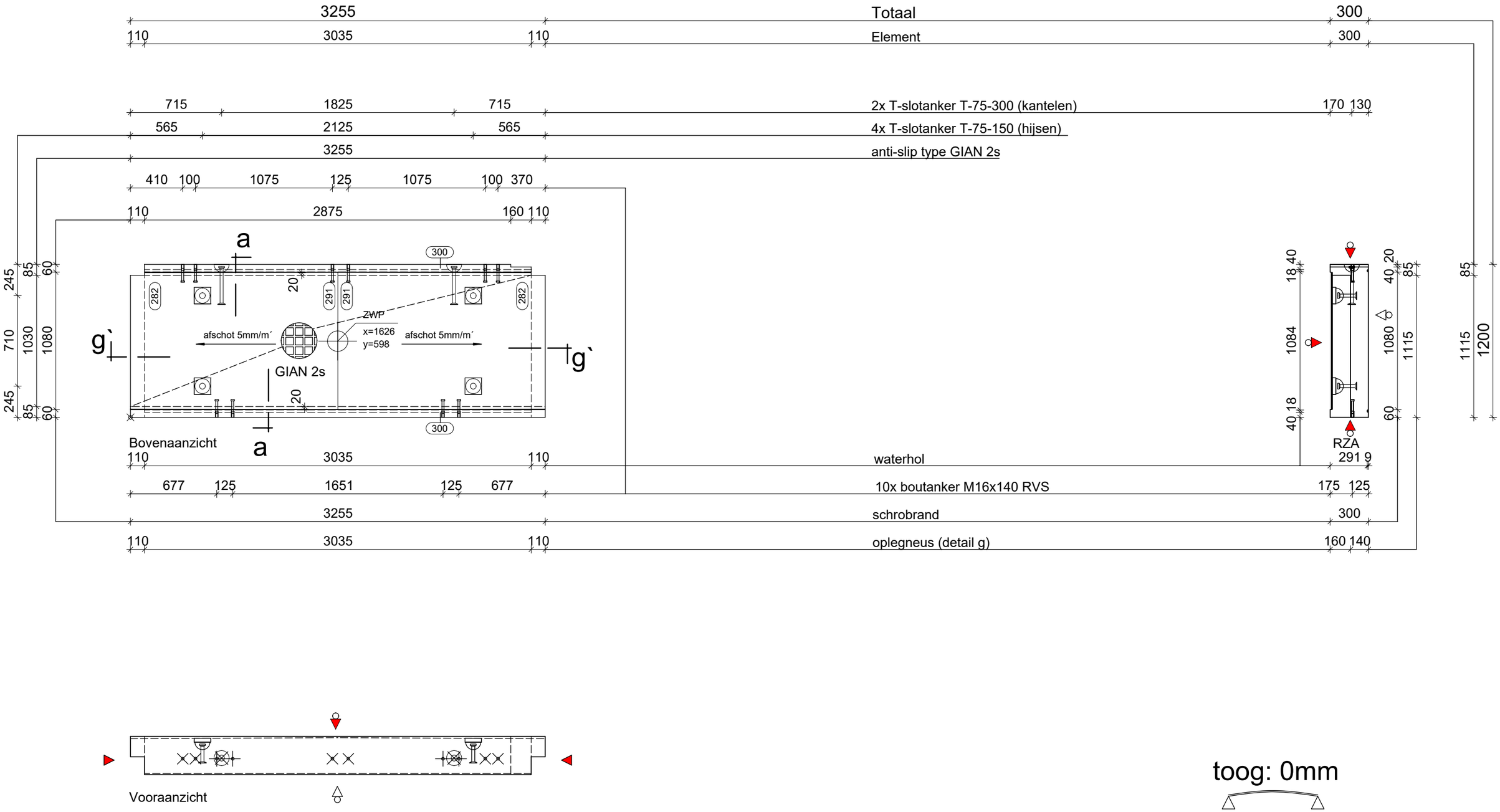

Constar Prefab bv
Setheweg 13
7942 LA Meppel
tel: 0522-274141

AKKOORD VOOR PRODUKTIE

Paraaf:

Status: Definitief

Vellingkanten:	10	mm
Vellingkanten:	r=3	mm
Spouwankers:		st/m²
Afschuining in mm:	nvt	

Inhoud:	1083	L
Gewicht:	2709	Kg
Cementsoort:	CEM I / CEM III	
Betonkwaliteit:	C50/60	
Staalkwaliteit:	B500A/B	
Dekking:	30	mm
Milieuklasse:	XC4/XD3/XF4	
Betonsoortnummer:		

Datum: 28-07-2021
Wijz.A: 02-09-2021
Wijz.B:
Wijz.C:
Wijz.D:
Wijz.E:

schaal: 1:30 formaat: A3 get: GK

Werk: 116 appartementen Diderotblok te Amsterdam
Opdr.gever: Bouwgroep Dijkstra Draisma Dokkum
Onderdeel: Galerijplaten
Aantal getekend: 3 St. Gespiegeld: 3 St.

Order: 5040/21020
Princ.wap.: GP06w
Blad: GP06

h/b = 297 / 420 (0.12m2)

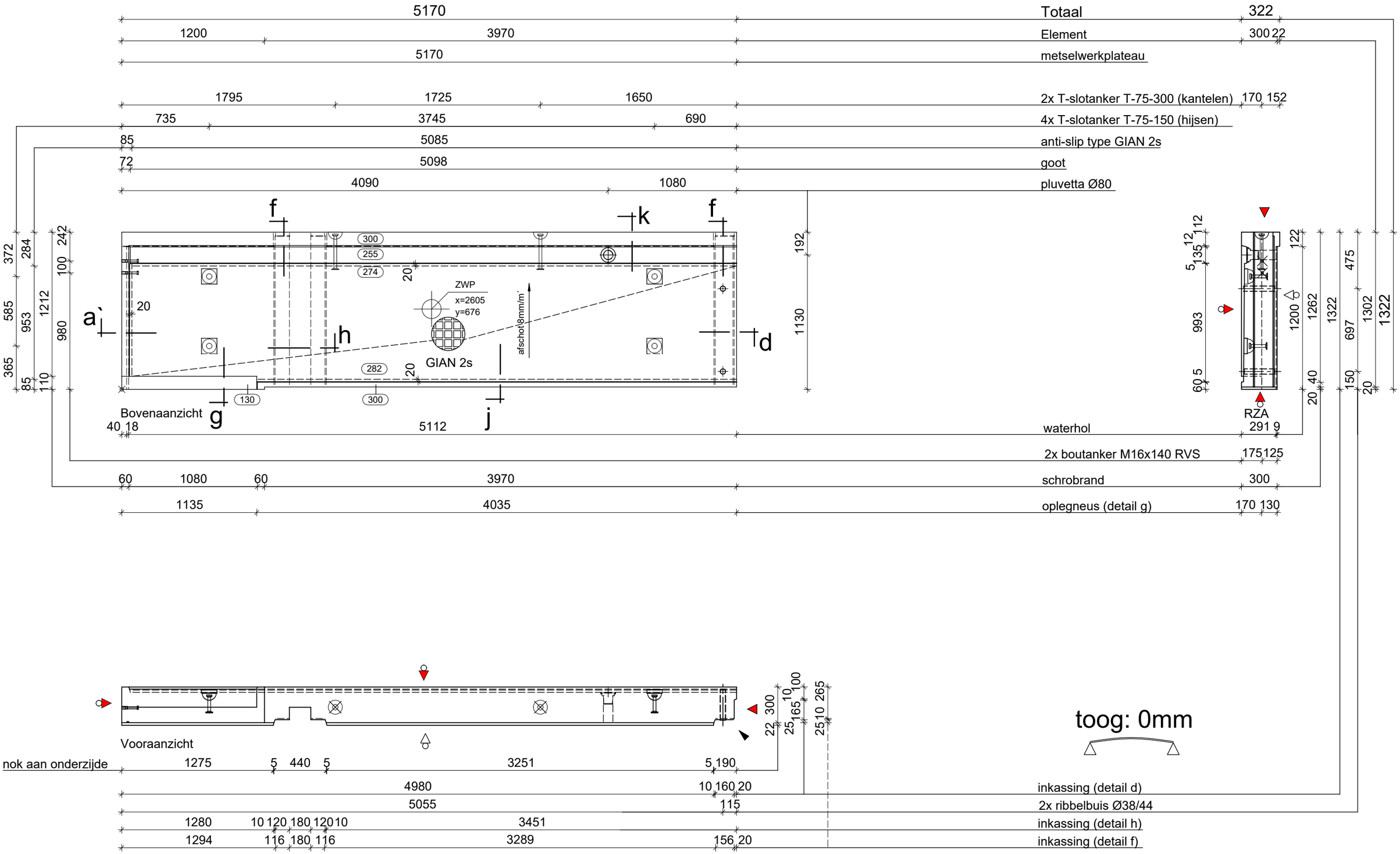

Constar Prefab bv
Setheweg 13
7942 LA Meppel
tel: 0522-274141

AKKOORD VOOR PRODUKTIE

Paraaf:

Status: Definitief

Vellingkanten:	10	mm
Vellingkanten:	r=3	mm
Spouwankers:		st/m²
Afschuining in mm:	nvt	

Inhoud:	1825	L
Gewicht:	4563	Kg
Cementsoort:	CEM I / CEM III	
Betonkwaliteit:	C50/60	
Staalkwaliteit:	B500A/B	
Dekking:	30	mm
Milieuklasse:	XC4/XD3/XF4	
Betonsoortnummer:		

Datum:	28-07-2021
Wijz.A:	02-09-2021
Wijz.B:	
Wijz.C:	
Wijz.D:	
Wijz.E:	

schaal: 1:30 formaat: A3 get: GK

Werk: 116 appartementen Diderotblok te Amsterdam

Opdr.gever: Bouwgroep Dijkstra Draisma Dokkum

Onderdeel: Galerijplaten

Aantal getekend: 3 St. Gespiegeld: 3 St.

Order: 5040/21020

Princ.wap.: GP07w

Blad: GP07

h/b = 297 / 420 (0.12m2)

Allplan 2020

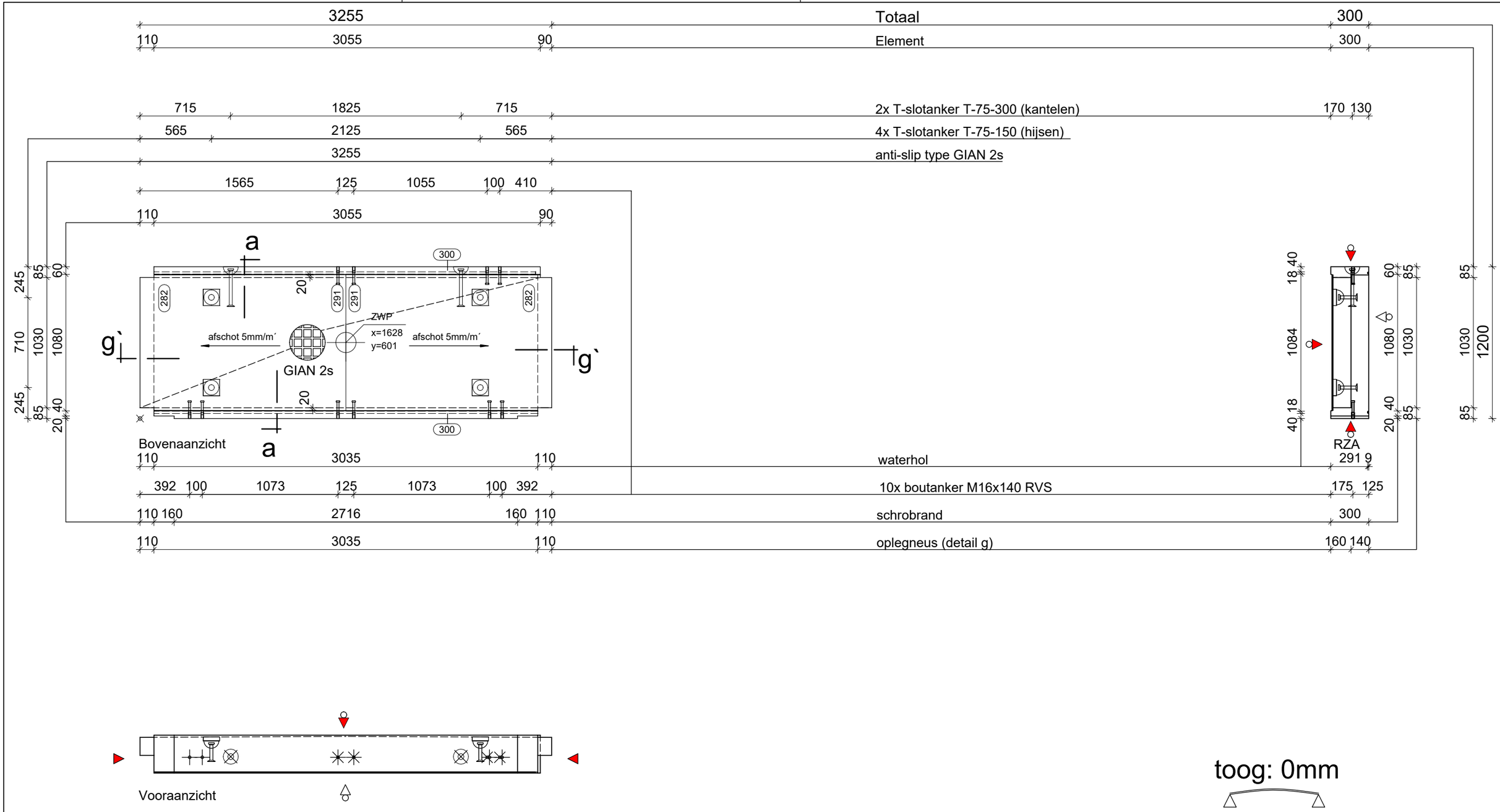

Constar Prefab bv
Setheweg 13
7942 LA Meppel
tel: 0522-274141

AKKOORD VOOR PRODUKTIE

Paraaf:

Status: Definitief

Vellingkanten:	10	mm
Vellingkanten:	r=3	mm
Spouwankers:		st/m²
Afschuining in mm:	nvt	

Inhoud:	1080	L
Gewicht:	2700	Kg
Cementsoort:	CEM I / CEM III	
Betonkwaliteit:	C50/60	
Staalkwaliteit:	B500A/B	
Dekking:	30	mm
Milieuklasse:	XC4/XD3/XF4	
Betonsoortnummer:		

Datum: 28-07-2021
Wijz.A: 02-09-2021
Wijz.B:
Wijz.C:
Wijz.D:
Wijz.E:

schaal: 1:30 formaat: A3 get: GK

Werk: 116 appartementen Diderotblok te Amsterdam
Opdr.gever: Bouwgroep Dijkstra Draisma Dokkum
Onderdeel: Galerijplaten
Aantal getekend: 3 St. Gespiegeld: 3 St.

Order: 5040/21020
Princ.wap.: GP06w
Blad: GP08

h/b = 297 / 420 (0.12m2)

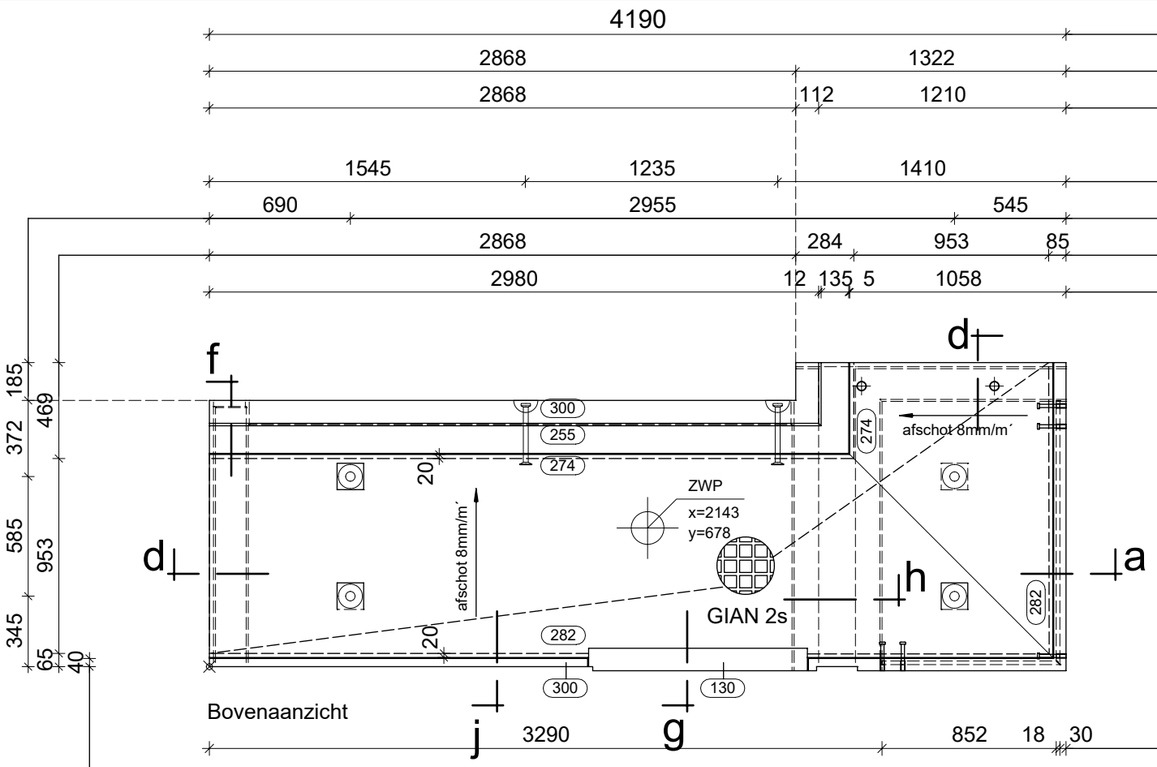

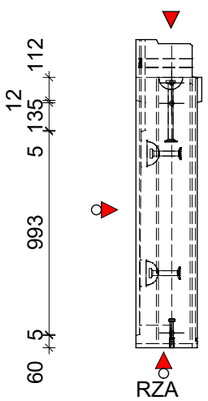

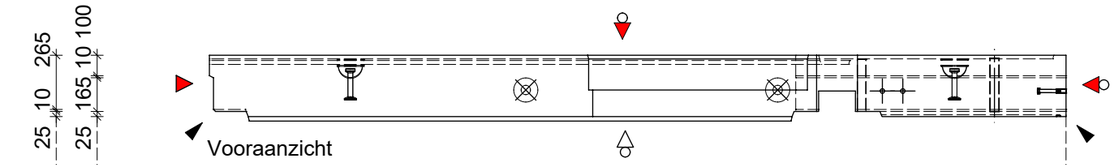

toog: 0mm

Totaal	322
Element	300 22
metselwerkplateau	
2x T-slotanker T-75-300 (kantelen)	170 152
4x T-slotanker T-75-150 (hijsen)	
anti-slip type GIAN 2s	
goot	
inkassing (detail d)	
2x ribbelbuis Ø38/44	
inkassing (detail h)	
inkassing (detail f)	
waterhol	291 9
5x boutanker M16x140 RVS	175 125
schrobrand	300
oplegneus (detail g)	170 130

Constar Prefab bv
Setheweg 13
7942 LA Meppel
tel: 0522-274141

AKKOORD VOOR PRODUKTIE

Paraaf:

Status: Definitief

Vellingkanten:	10	mm
Vellingkanten:	r=3	mm
Spouwankers:		st/m²
Afschuining in mm:	nvt	

Inhoud:	1530	L
Gewicht:	3826	Kg
Cementsoort:	CEM I / CEM III	
Betonkwaliteit:	C50/60	
Staalkwaliteit:	B500A/B	
Dekking:	30	mm
Milieuklasse:	XC4/XD3/XF4	
Betonsoortnummer:		

Datum: 28-07-2021
Wijz.A: 02-09-2021
Wijz.B:
Wijz.C:
Wijz.D:
Wijz.E:

schaal: 1:30 formaat: A3 get: GK

Werk: 116 appartementen Diderotblok te Amsterdam
Opdr.gever: Bouwgroep Dijkstra Draisma Dokkum
Onderdeel: Galerijplaten
Aantal getekend: 3 St. Gespiegeld: 3 St.

Order: 5040/21020
Princ.wap.: GP09w
Blad: GP09

h/b = 297 / 420 (0.12m2)

Allplan 2020

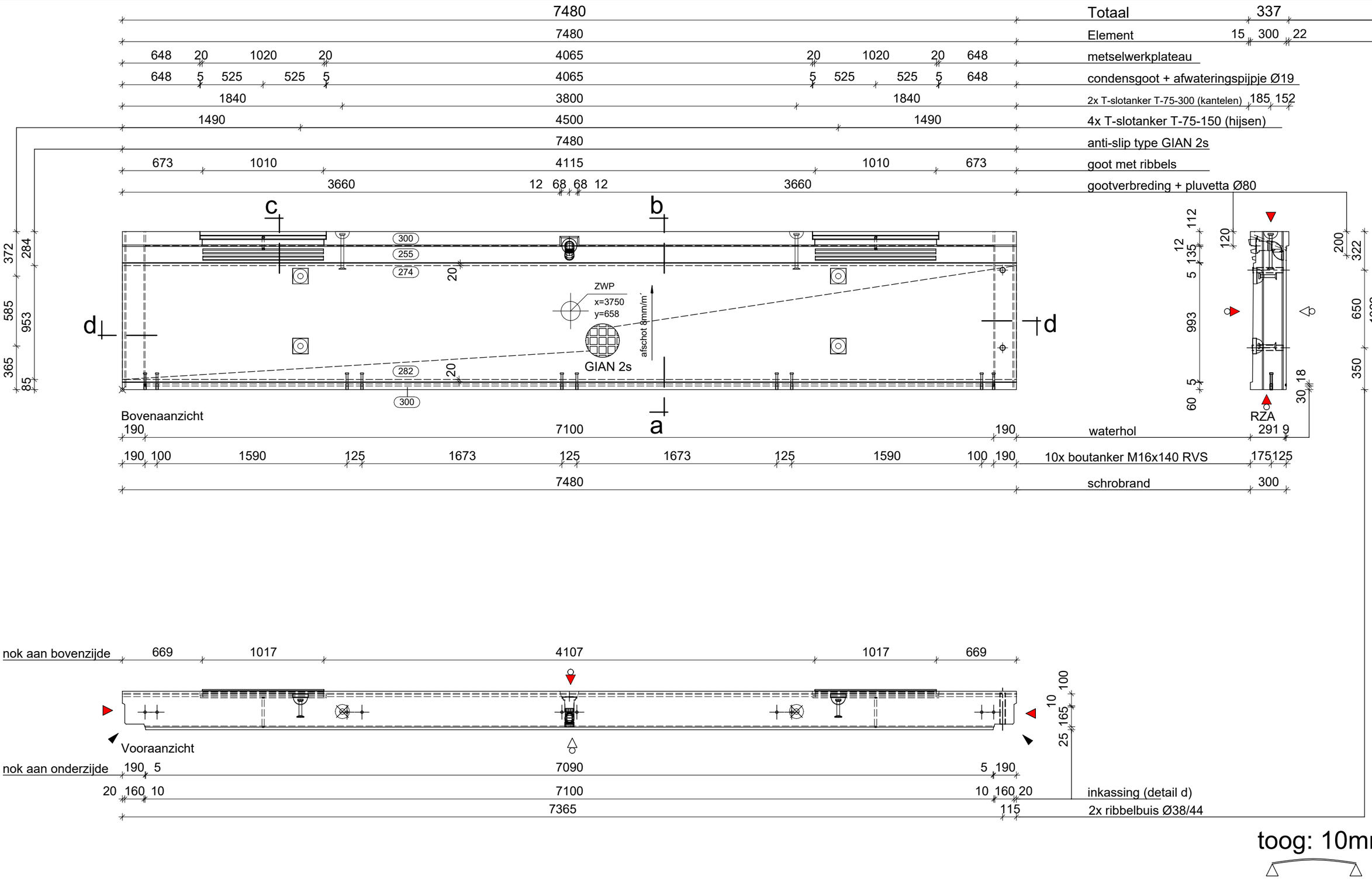

Constar Prefab bv
Setheweg 13
7942 LA Meppel
tel: 0522-274141

AKKOORD VOOR PRODUKTIE

Paraaf:

Status: Definitief

Vellingkanten:	10	mm
Vellingkanten:	r=3	mm
Spouwankers:		st/m²
Afschuining in mm:	nvt	

Inhoud:	2740	L
Gewicht:	6851	Kg
Cementsoort:	CEM I / CEM III	
Betonkwaliteit:	C50/60	
Staalkwaliteit:	B500A/B	
Dekking:	30	mm
Milieuklasse:	XC4/XD3/XF4	
Betonsoortnummer:		

Datum:	23-06-2021
Wijz.A:	28-07-2021
Wijz.B:	02-09-2021
Wijz.C:	
Wijz.D:	
Wijz.E:	

Werk: 116 appartementen Diderotblok te Amsterdam

Opdr.gever: Bouwgroep Dijkstra Draisma Dokkum

Onderdeel: Galerijplaten

Aantal getekend: 4 St. Gespiegeld: 4 St.

schaal: 1:30 formaat: A3 get: GK

Order: 5040/21020

Princ.wap.: GP10w

Blad: GP10

h/b = 297 / 420 (0.12m2)

Allplan 2020

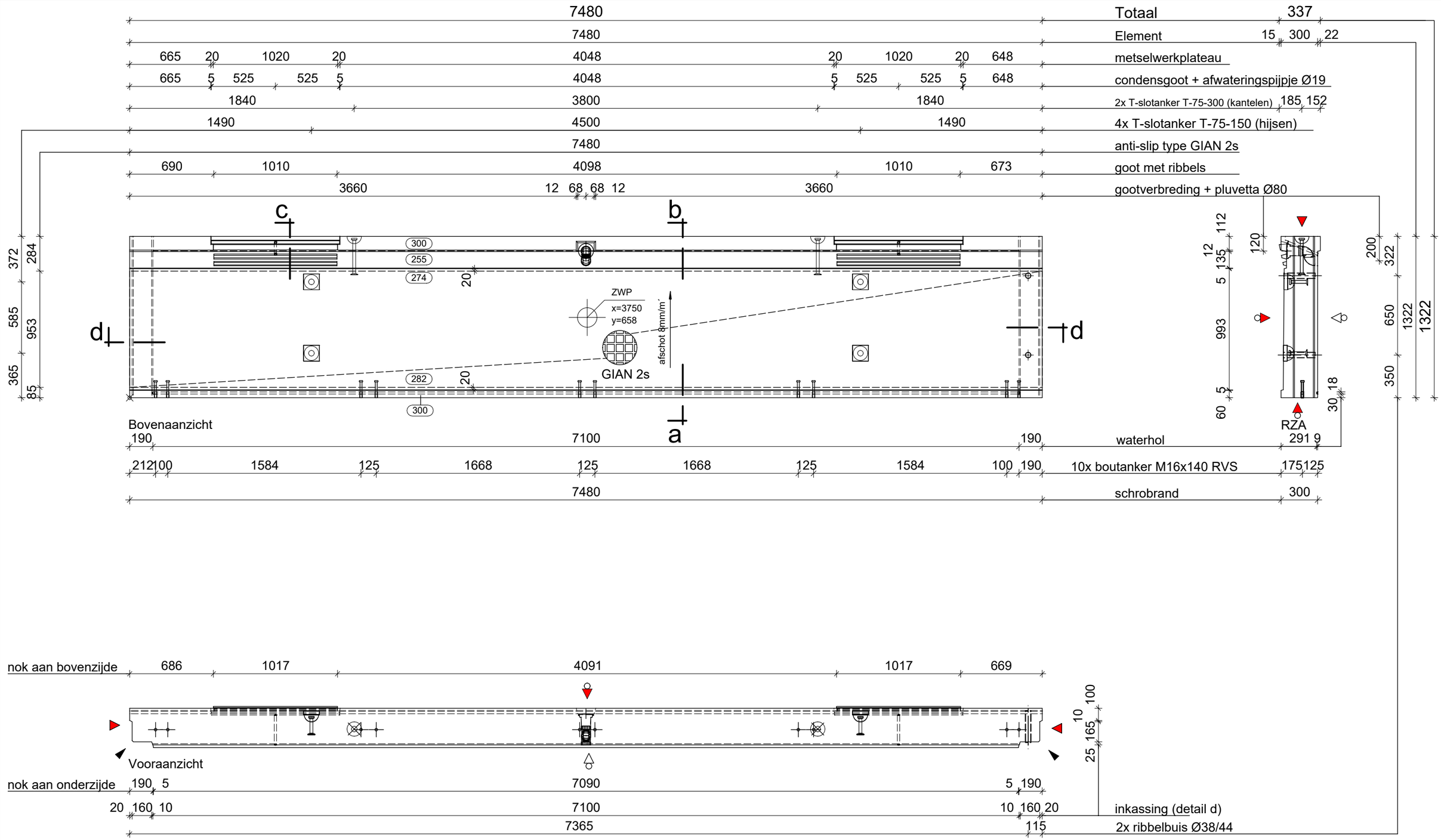

toog: 10mm

Constar Prefab bv
Setheweg 13
7942 LA Meppel
tel: 0522-274141

AKKOORD VOOR PRODUKTIE

Paraaf:

Status: Definitief

Vellingkanten:	10	mm
Vellingkanten:	r=3	mm
Spouwankers:		st/m²
Afschuining in mm:	nvt	

Inhoud:	2748	L
Gewicht:	6870	Kg
Cementsoort:	CEM I / CEM III	
Betonkwaliteit:	C50/60	
Staalkwaliteit:	B500A/B	
Dekking:	30	mm
Milieuklasse:	XC4/XD3/XF4	
Betonsoortnummer:		

Datum: 28-07-2021
Wijz.A: 02-09-2021
Wijz.B:
Wijz.C:
Wijz.D:
Wijz.E:

Werk: 116 appartementen Diderotblok te Amsterdam
Opdr.gever: Bouwgroep Dijkstra Draisma Dokkum
Onderdeel: Galerijplaten
Aantal getekend: 1 St. Gespiegeld: 1 St.

schaal: 1:30 formaat: A3 get: GK

Order: 5040/21020
Princ.wap.: GP10w
Blad: GP10a

h/b = 297 / 420 (0.12m2)

Allplan 2020

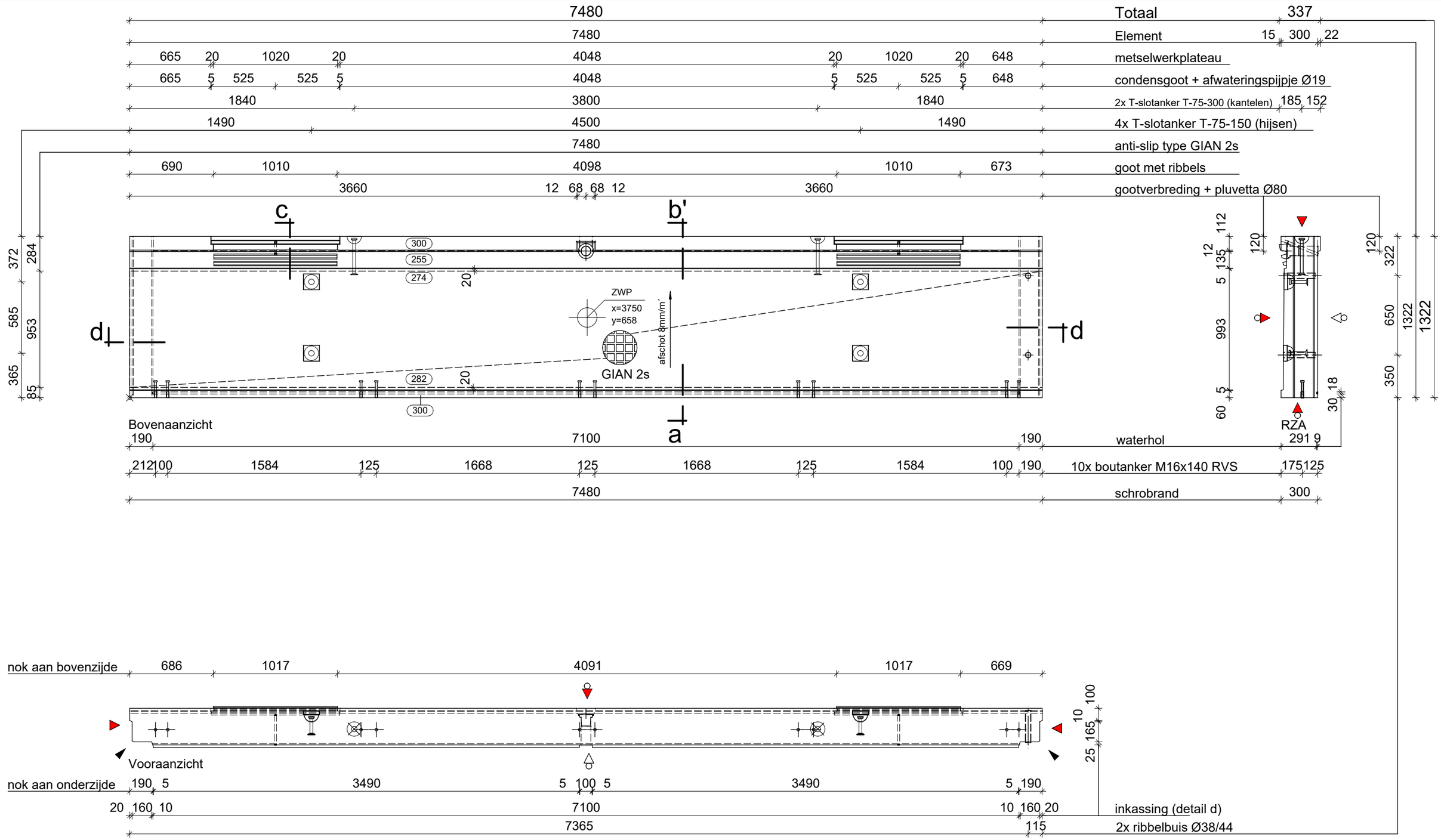

Constar Prefab bv
Setheweg 13
7942 LA Meppel
tel: 0522-274141

AKKOORD VOOR PRODUKTIE

Paraaf:

Status: Definitief

Vellingkanten:	10	mm
Vellingkanten:	r=3	mm
Spouwankers:		st/m²
Afschuining in mm:	nvt	

Inhoud:	2748	L
Gewicht:	6869	Kg
Cementsoort:	CEM I / CEM III	
Betonkwaliteit:	C50/60	
Staalkwaliteit:	B500A/B	
Dekking:	30	mm
Milieuklasse:	XC4/XD3/XF4	
Betonsoortnummer:		

Datum: 28-07-2021
Wijz.A: 02-09-2021
Wijz.B:
Wijz.C:
Wijz.D:
Wijz.E:

schaal: 1:30 formaat: A3 get: GK

Werk: 116 appartementen Diderotblok te Amsterdam
Opdr.gever: Bouwgroep Dijkstra Draisma Dokkum
Onderdeel: Galerijplaten
Aantal getekend: 2 St. Gespiegeld: 2 St.

Order: 5040/21020
Princ.wap.: GP10w
Blad: GP10b

h/b = 297 / 420 (0.12m2)

Allplan 2020

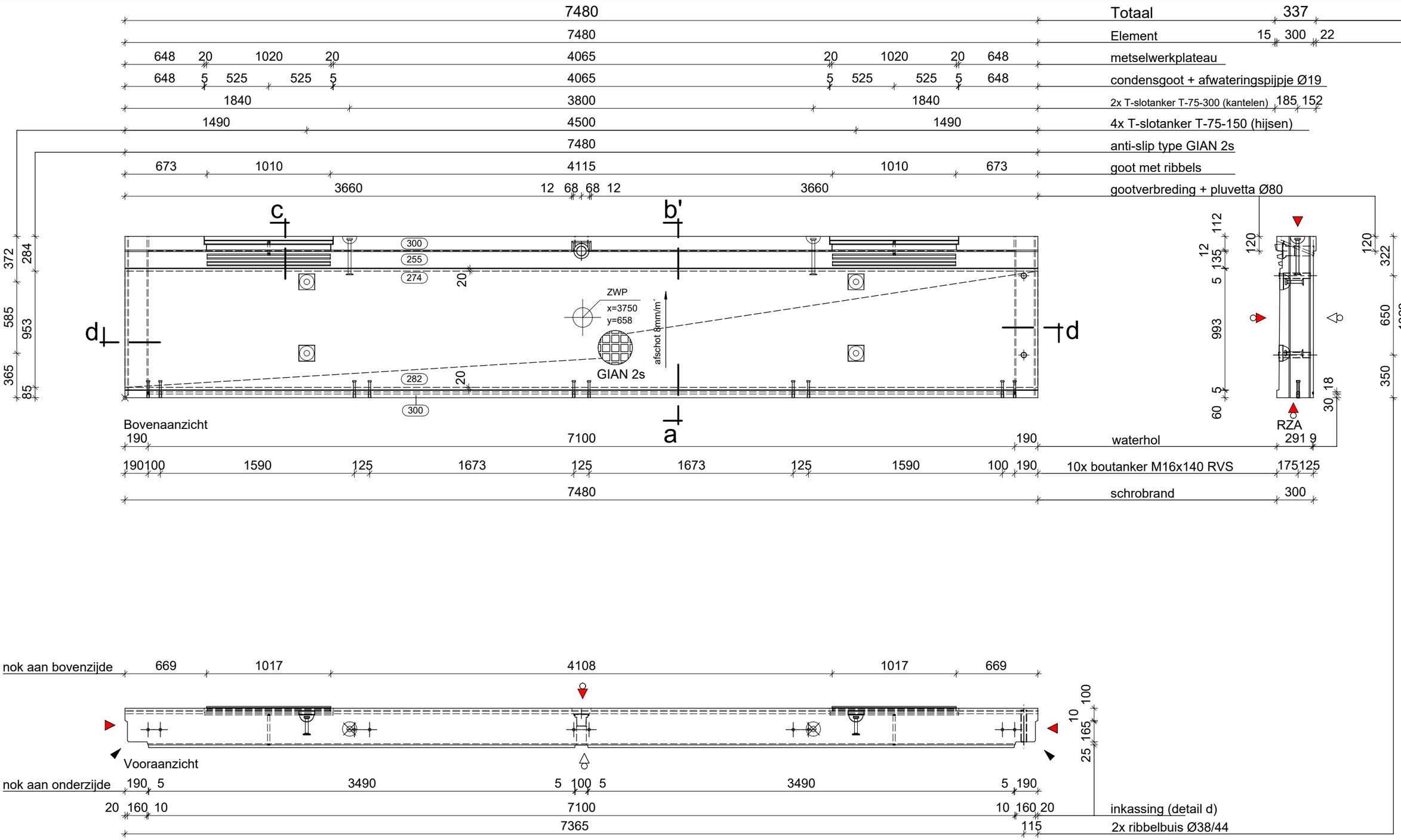

toog: 10mm



Constar Prefab bv
Setheweg 13
7942 LA Meppel
tel: 0522-274141

AKKOORD VOOR PRODUKTIE

Paraaf:

Status: Definitief

Vellingkanten:	10	mm
Vellingkanten:	r=3	mm
Spouwankers:		st/m²
Afschuining in mm:	nvt	

Inhoud:	2748	L
Gewicht:	6869	Kg
Cementsoort:	CEM I / CEM III	
Betonkwaliteit:	C50/60	
Staalkwaliteit:	B500A/B	
Dekking:	30	mm
Milieuklasse:	XC4/XD3/XF4	
Betonsoortnummer:		

Datum: 28-07-2021
Wijz.A: 02-09-2021
Wijz.B:
Wijz.C:
Wijz.D:
Wijz.E:

Werk: 116 appartementen Diderotblok te Amsterdam
Opdr.gever: Bouwgroep Dijkstra Draisma Dokkum
Onderdeel: Galerijplaten
Aantal getekend: 8 St. Gespiegeld: 8 St.

schaal: 1:30 formaat: A3 get: GK

Order: 5040/21020
Princ.wap.: GP10w
Blad: GP10c

h/b = 297 / 420 (0.12m2)

Allplan 2020

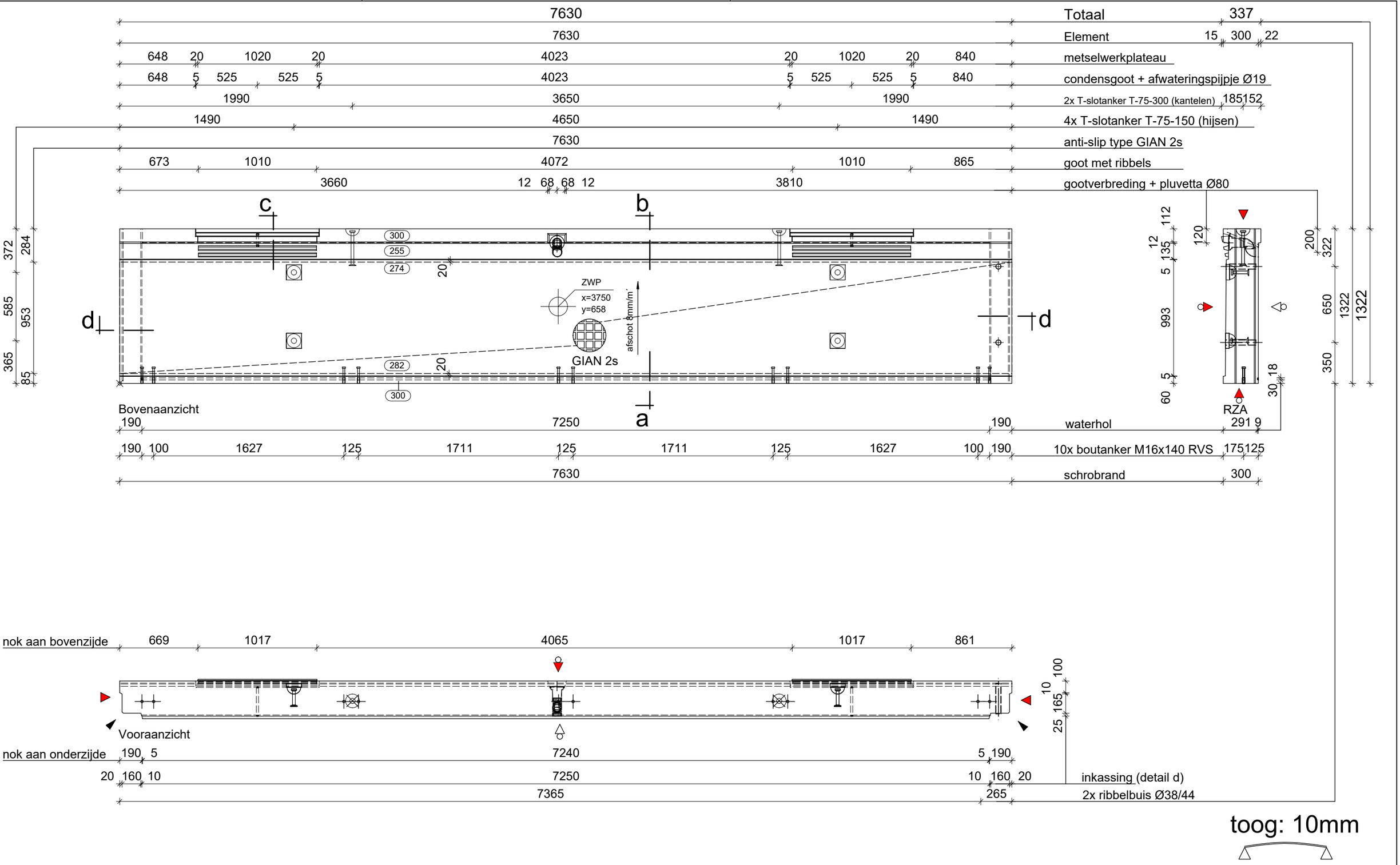

Constar Prefab bv
Setheweg 13
7942 LA Meppel
tel: 0522-274141

AKKOORD VOOR PRODUKTIE

Paraaf:

Status: Definitief

Vellingkanten:	10	mm
Vellingkanten:	r=3	mm
Spouwankers:		st/m²
Afschuining in mm:	nvt	

Inhoud:	2803	L
Gewicht:	7009	Kg
Cementsoort:	CEM I / CEM III	
Betonkwaliteit:	C50/60	
Staalkwaliteit:	B500A/B	
Dekking:	30	mm
Milieuklasse:	XC4/XD3/XF4	
Betonsoortnummer:		

Datum:	28-07-2021
Wijz.A:	02-09-2021
Wijz.B:	
Wijz.C:	
Wijz.D:	
Wijz.E:	

schaal: 1:30 formaat: A3 get: GK

Werk: 116 appartementen Diderotblok te Amsterdam
Opdr.gever: Bouwgroep Dijkstra Draisma Dokkum
Onderdeel: Galerijplaten
Aantal getekend: 1 St. Gespiegeld: 1 St.

Order: 5040/21020
Princ.wap.: GP10w
Blad: GP11

h/b = 297 / 420 (0.12m2)

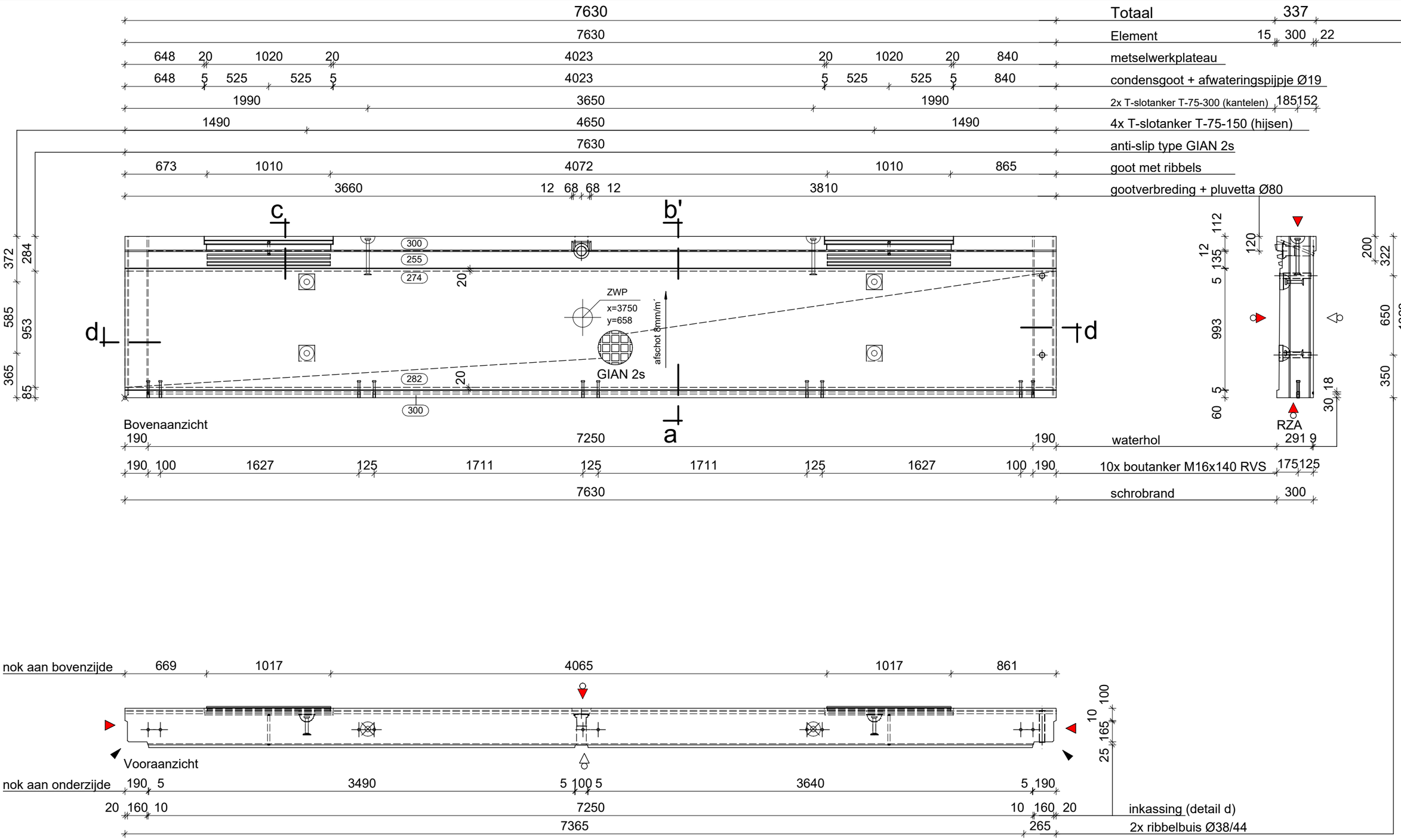

toog: 10mm



Constar Prefab bv
Setheweg 13
7942 LA Meppel
tel: 0522-274141

AKKOORD VOOR PRODUKTIE

Paraaf:

Status: Definitief

Vellingkanten:	10	mm
Vellingkanten:	r=3	mm
Spouwankers:		st/m²
Afschuining in mm:	nvt	

Inhoud:	2803	L
Gewicht:	7008	Kg
Cementsoort:	CEM I / CEM III	
Betonkwaliteit:	C50/60	
Staalkwaliteit:	B500A/B	
Dekking:	30	mm
Milieuklasse:	XC4/XD3/XF4	
Betonsoortnummer:		

Datum:	28-07-2021
Wijz.A:	02-09-2021
Wijz.B:	
Wijz.C:	
Wijz.D:	
Wijz.E:	

schaal: 1:30 formaat: A3 get: GK

Werk: 116 appartementen Diderotblok te Amsterdam
Opdr.gever: Bouwgroep Dijkstra Draisma Dokkum
Onderdeel: Galerijplaten
Aantal getekend: 2 St. Gespiegeld: 2 St.

Order: 5040/21020
Princ.wap.: GP10w
Blad: GP11a

h/b = 297 / 420 (0.12m2)

Allplan 2020

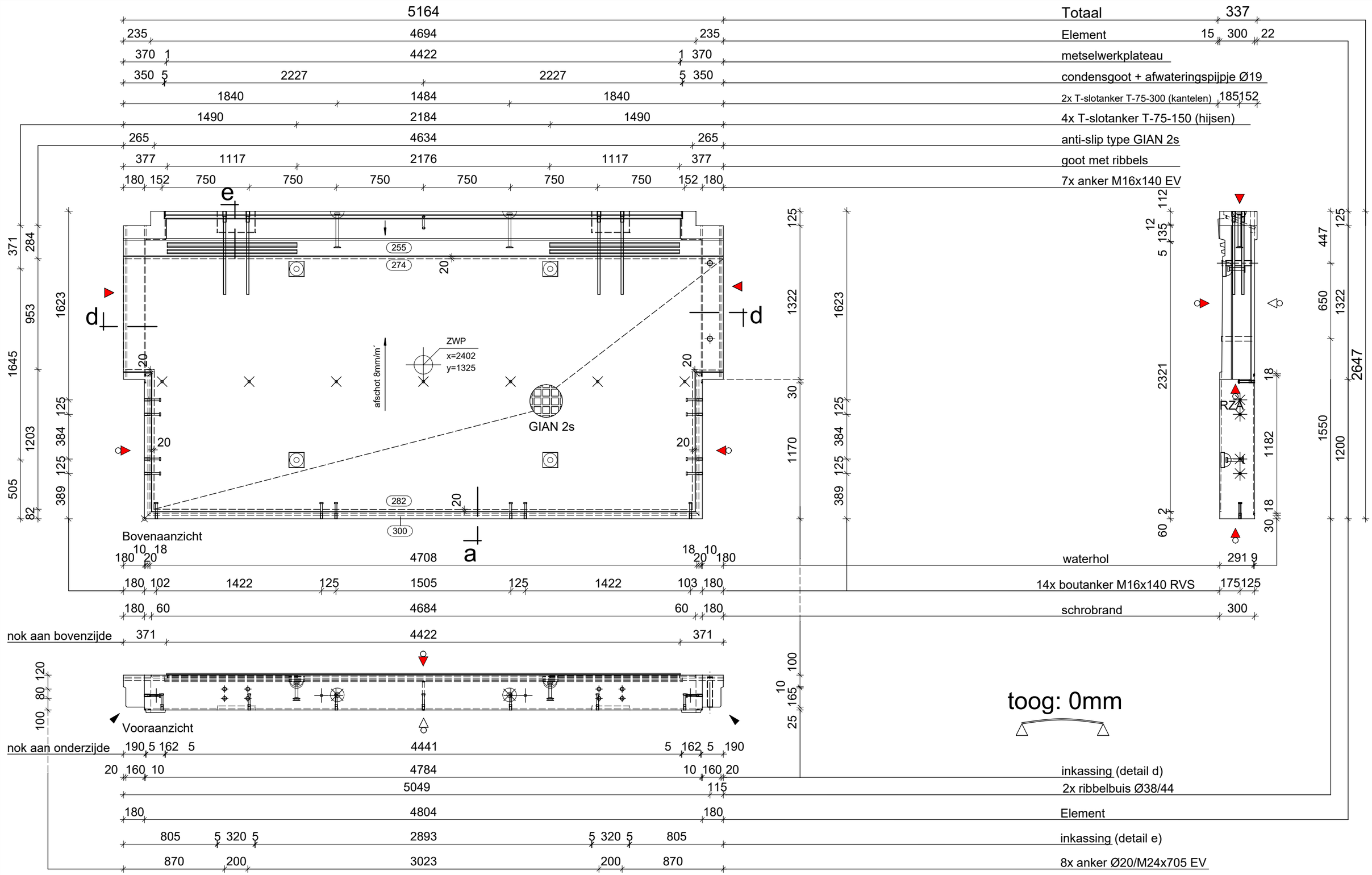

Constar Prefab bv
Setheweg 13
7942 LA Meppel
tel: 0522-274141

AKKOORD VOOR PRODUKTIE

Paraaf:

Status: Definitief

Vellingkanten:	10	mm
Vellingkanten:	r=3	mm
Spouwankers:		st/m²
Afschuining in mm:	nvt	

Inhoud:	3707	L
Gewicht:	9267	Kg
Cementsoort:	CEM I / CEM III	
Betonkwaliteit:	C50/60	
Staalkwaliteit:	B500A/B	
Dekking:	30	mm
Milieuklasse:	XC4/XD3/XF4	
Betonsoortnummer:		

Datum: 28-07-2021
Wijz.A: 02-09-2021
Wijz.B:
Wijz.C:
Wijz.D:
Wijz.E:

schaal: 1:30 formaat: A3 get: GK

Werk: 116 appartementen Diderotblok te Amsterdam
Opdr.gever: Bouwgroep Dijkstra Draisma Dokkum
Onderdeel: Galerijplaten
Aantal getekend: 3 St. Gespiegeld: - St.

Order: 5040/21020
Princ.wap.: GP12w
Blad: GP12

h/b = 297 / 420 (0.12m2)

Allplan 2020

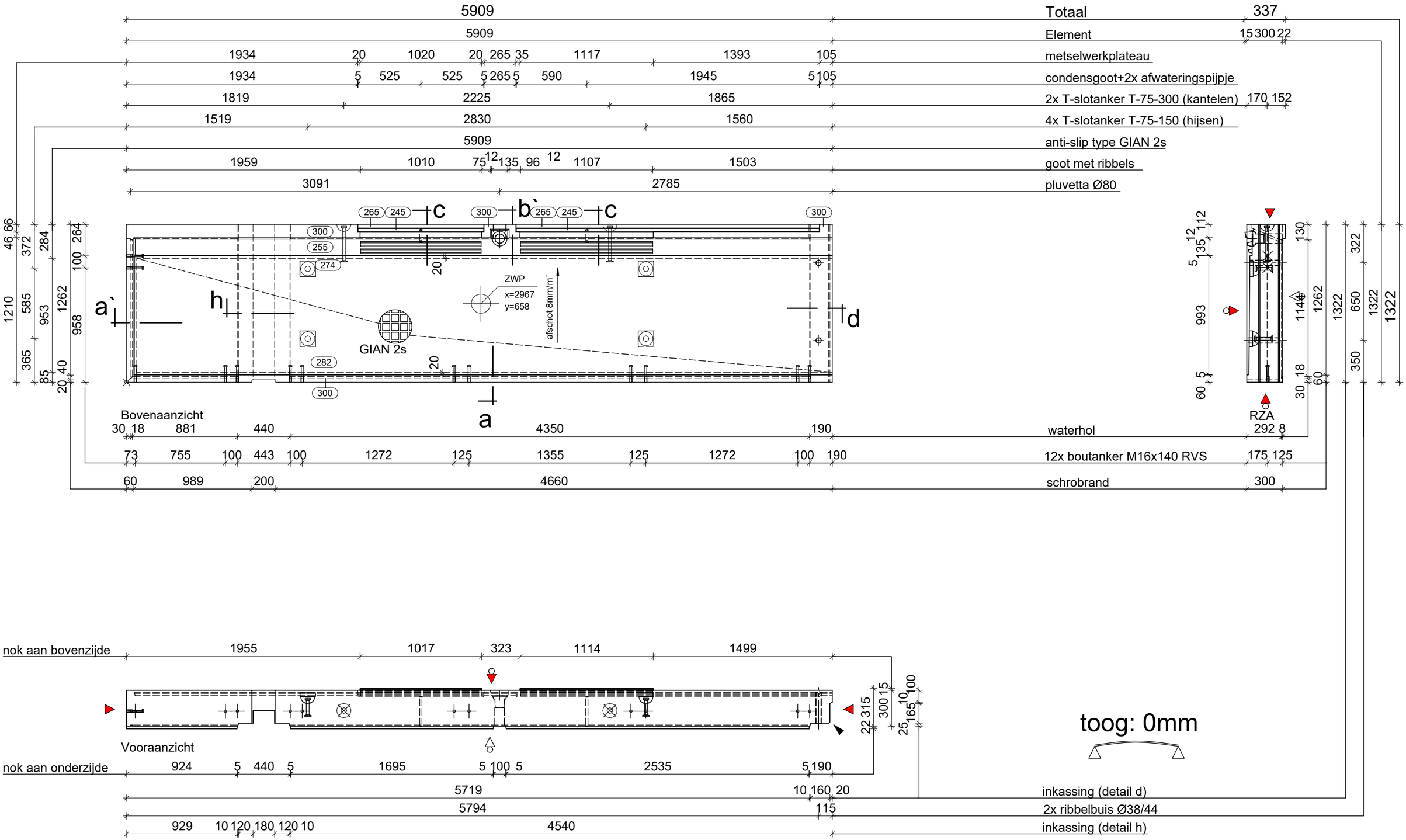

Totaal 337

Element 15 300 22

metselwerkplateau

condensgoot+2x afwateringspijpje

2x T-slotanker T-75-300 (kantelen) 170 152

4x T-slotanker T-75-150 (hijsen)

anti-slip type GIAN 2s

goot met ribbels

pluvetta Ø80

waterhol 292 8

12x boutanker M16x140 RVS 175 125

schrobrand 300

inkassing (detail d)

2x ribbelbuis Ø38/44

inkassing (detail h)

Constar Prefab bv

Setheweg 13
7942 LA Meppel
tel: 0522-274141

AKKOORD VOOR PRODUKTIE

Paraaf:

Status: Definitief

Vellingkanten:	10	mm
Vellingkanten:	r=3	mm
Spouwankers:		st/m²
Afschuining in mm:	nvt	

Inhoud:	2132	L
Gewicht:	5331	Kg
Cementsoort:	CEM I / CEM III	
Betonkwaliteit:	C50/60	
Staalkwaliteit:	B500A/B	
Dekking:	30	mm
Milieuklasse:	XC4/XD3/XF4	
Betonsoortnummer:		

Datum:	28-07-2021
Wijz.A:	02-09-2021
Wijz.B:	
Wijz.C:	
Wijz.D:	
Wijz.E:	

Werk: 116 appartementen Diderotblok te Amsterdam

Opdr.gever: Bouwgroep Dijkstra Draisma Dokkum

Onderdeel: Galerijplaten

Aantal getekend: 2 St. Gespiegeld: 2 St.

schaal: 1:30 formaat: A3 get: GK

Order: 5040/21020

Princ.wap.: GP03w

Blad: GP13

h/b = 297 / 420 (0.12m2)

Allplan 2020