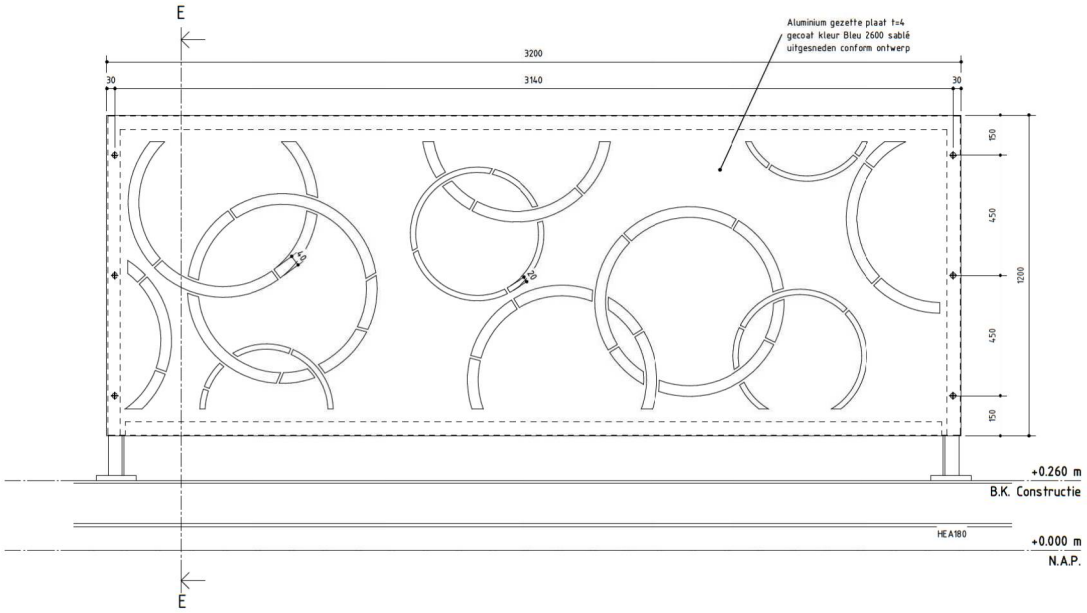

Vooraanzicht
schaal: 1 : 10

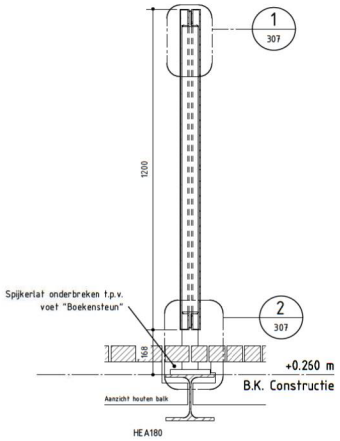

Doorsnede E-E
schaal: 1 : 10

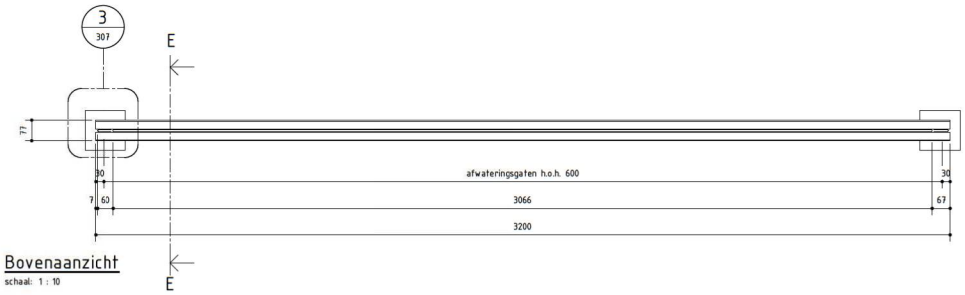

Bovenaanzicht
schaal: 1 : 10

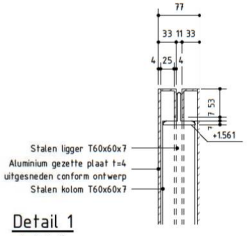

Detail 1
schaal: 1 : 5

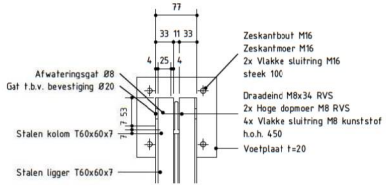

Detail 3
schaal: 1 : 5

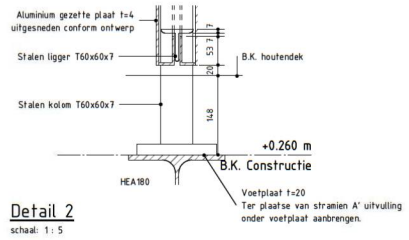

Detail 2
schaal: 1 : 5

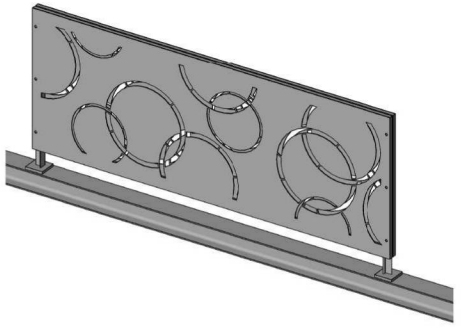

Voor opmerkingen / aanvullende eisen staalwerk zie tekening 301

Gemeente Amsterdam
Ingenieursbureau
Weesperstraat 430
Postbus 12693
1100 AR
Amsterdam
Telefoon: 020
2511111

Opdrachtgever:	Projectbureau Leidseplein			
Project:	Fietsparkeervoorziening Lijnbaansgracht			
Onderdeel:	Scherm "Boekensteun"			
Status: Concept	Fase: Bestek	Behoort bij: AI2017-0166	Schaal: As indicated	
Opsteller: [redacted]	Goedgekeurd en vrijgegeven: [redacted]	Paraaf:	Datum: 12-12-2019	Formaat: A1
Projectnummer: 30649	Tekeningnummer: 307	Bladnummer: 1	Aantal bladen: 1	Wijziging:
Auteursrechten voorbehouden		Documentnr:	Plotdatum: 16-12-2019 10:32:53	
Bestandsnaam: G:\BI\Bimdata\Models\30649 - Leidseplein\02 Werkomgeving\05 Civiel\30649-Leidseplein-Fietsparkeervoorziening_Lijnbaansgracht.rvt				