| blad nr. | omschrijving | datum getekend | datum gewijzigd -A- | -B- | -C- | -D- | -E- |
|---|---|---|---|---|---|---|---|
| 01 | overzicht 1e verdieping | 17-11-2011 | | | | | |
| 02 | principe details | 17-11-2011 | | | | | |
| | | | | | | | |
| | | | | | | | |
| | | | | | | | |
| | | | | | | | |

stempel plan door aannemer uit te werken en ter controle Van Rossum.

ALLE MATEN IN HET WERK TE CONTROLEREN

bedoelde bouwdeel

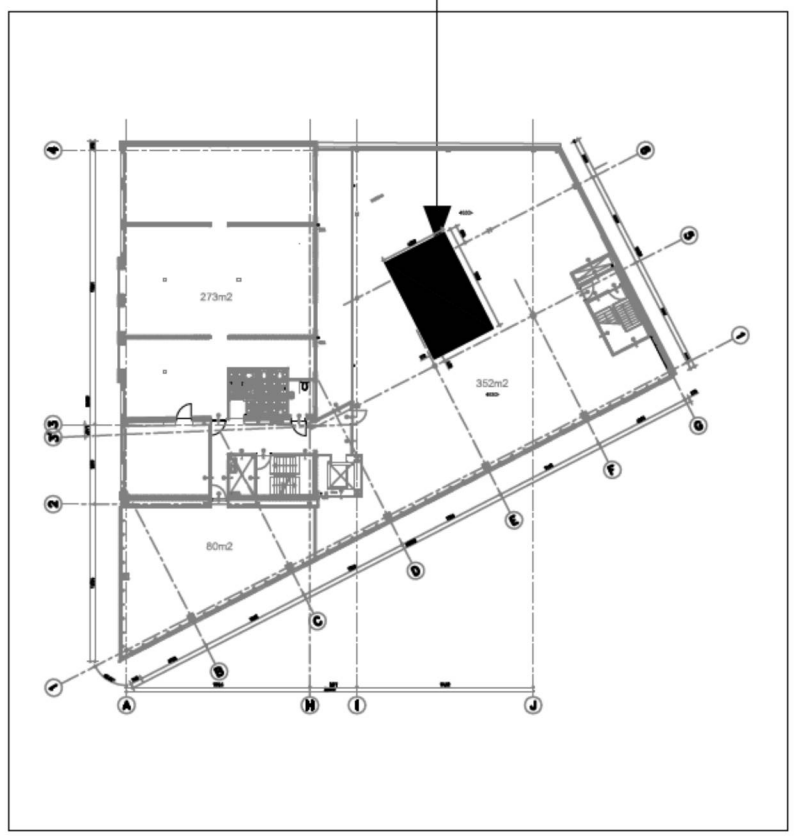


## algemene staalgegevens:

van toepassing: NEN 6770 t/m 6772

| | | |
|---|---|---|
| staalkwaliteit | : | S235-flens profielen |
| bouten | : | kwaliteit 8.8 |
| ankers | : | vlgs staalleverancier |
| lassen | : | a = 5 mm min. of 0,5 x dikte van de aangelaste dunste plaat a.b.z. |
| opleggingen staal | : | |
| behandeling staal | : | |
| opmerkingen | : | Constructie brandwerendheid bekleiden<br>Detail berekening en tekening door staal leverancier uit te werken |

datum 17-11-2011 fase **bouwaanvraag** status **definitief**


van Rossum Raadgevende Ingenieurs

Van Rossum
Raadgevende Ingenieurs
Amsterdam bv
[redacted]
Pedro de Medinalaan 3a
1086 XK Amsterdam
Tel 020-6153711
Fax 020-6158238
E-mail amsterdam@vanrossumbv.nl


project
**Muiderstraat 1** **Amsterdam**

architect
Oeverzaaijer Architecten Amsterdam

opdrachtgever
Pinnacle BV. Amsterdam

# Nieuwe Situatie nieuwe trap opening in 1e verdieping vloer

schaal 1:100,1:20
formaat A3
order 7955

projectleider [redacted] acc.
getekend [redacted]
bouwdeel fase niveau volgnr. B 0 0 N 1

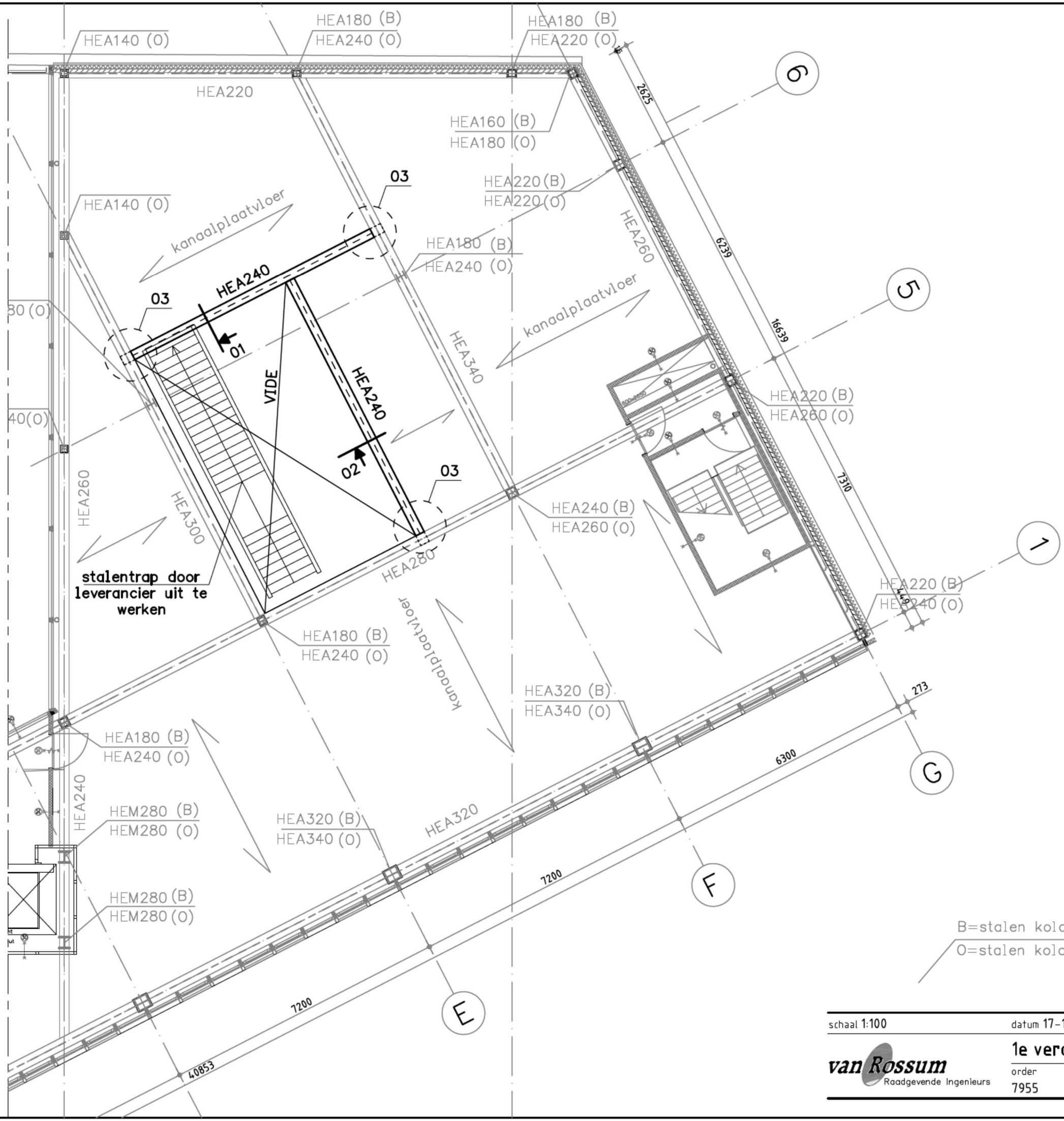


B=stalen kolom boven
O=stalen kolom onder

schaal 1:100 datum 17-11-2011 wijz.

van Rossum Raadgevende Ingenieurs

1e verdieping

order 7955 tekeningnummer B00N1 bladnr. 01

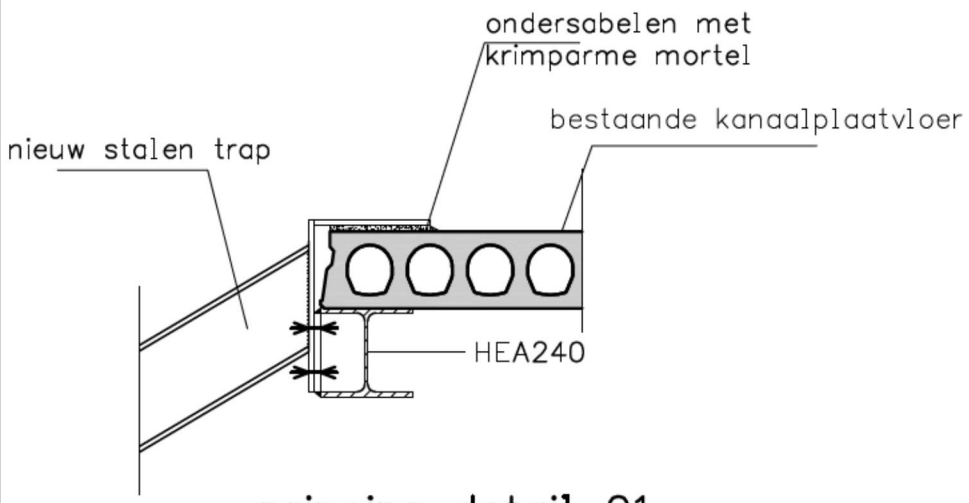


principe detail 01

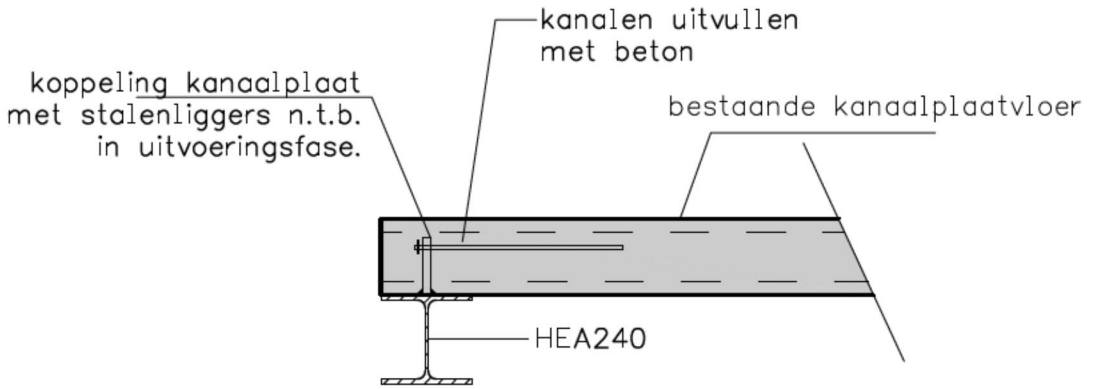


principe detail 02

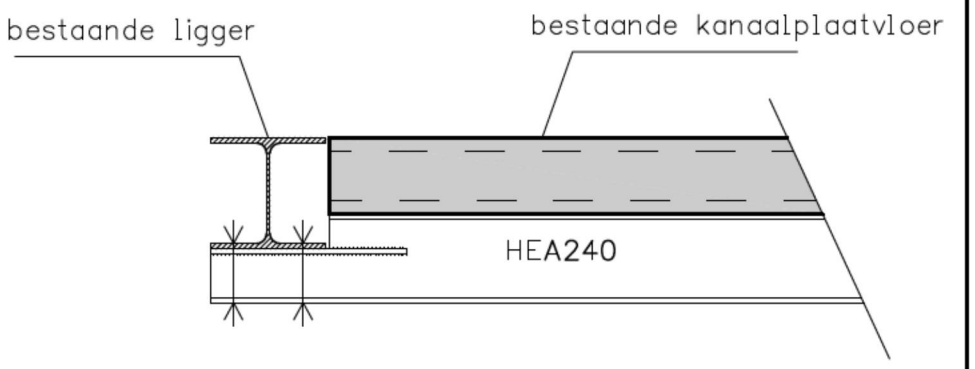


principe detail 03

schaal 1:20 | datum 17-11-2011 | wijz.

van Rossum Raadgevende Ingenieurs

principe details

order 7955 | tekeningnummer B 0 0 N 1 | bladnr. 02